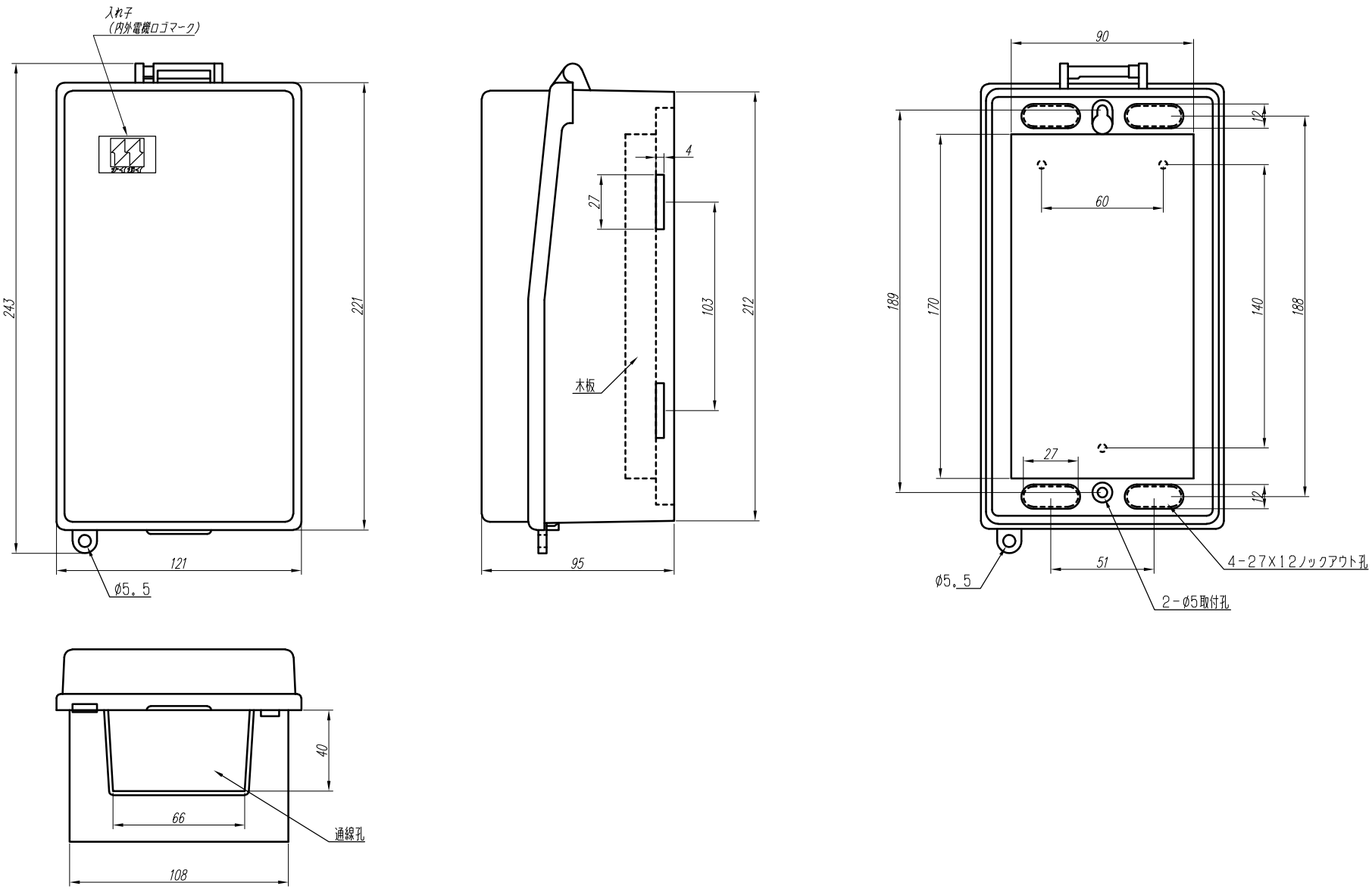

変更履歴	特記事項	品番	PNB221209YD	検図	設計	製図	名称	数量
	ベースーーー170×90×t15木板	BOX形式	PNB221209YD （露出）					
		ドア	t2．5（ABS樹脂）	作成日	縮尺 A3基準 1:2		整理番号	ページ
		ボデー	t2．5（ABS樹脂）					
		ハンドル					内外電機株式会社 Naigai Energening Inc. 図番	欠
		材質色	5PB1/2．5（ダークグレー色）					