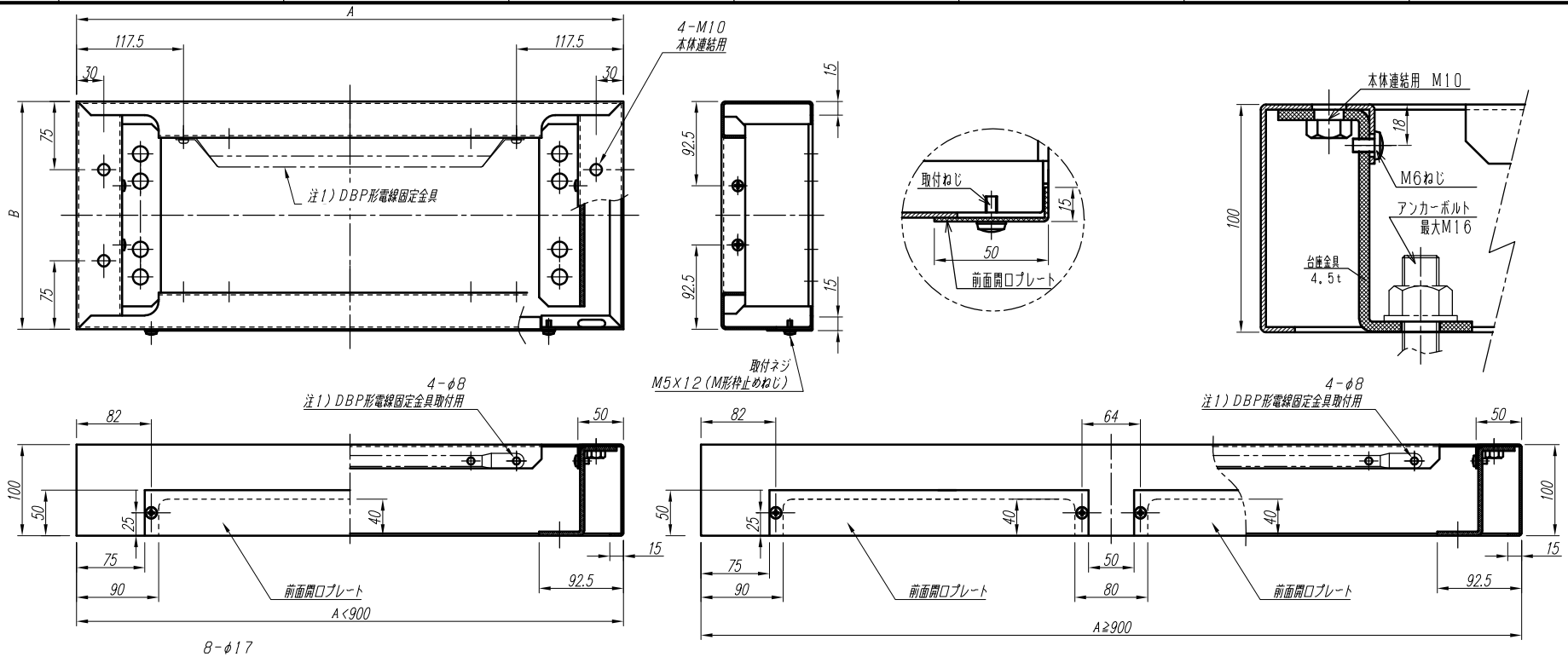

【DBP形電線固定金具使用可能範囲】

注1）適用DBP（電線固定金具）	A（キャビネット幅）
DBP-50・40（C・K）	600
DBP-60・50（C・K）	700
DBP-70・60（C・K）	800
DBP-80・70（C・K）	900
DBP-90・80（C・K）	1000
DBP-100・90（C・K）	1200

数量	基台品番	A	B
	NMZA160-25K	600	250
	NMZA170-25K	700	250
	NMZA180-25K	800	250
	NMZA190-25K	900	250
	NMZA110-25K	1000	250
	NMZA112-25K	1200	250

数量	基台品番	A	B
	NMZA160-35K	600	350
	NMZA170-35K	700	350
	NMZA180-35K	800	350
	NMZA190-35K	900	350
	NMZA110-35K	1000	350
	NMZA112-35K	1200	350

注1）DBP形電線固定金具は別売で付属しておりません。
注2）アンカーボルト固定位置は転倒防止を考慮し所定の取付スパンでお願いします。（先に基台を設置後、ボデーと連結して下さい）

変更履歴	特記事項	品番	NMZA	検図	設計	製図	名称	CNEZ形自立盤キャビネット用基台 フリーアクセスフロア用	数量
				作成日	縮尺 A3基準		整理番号		ページ
		カバー	t1.6（スチール）						
		ボデー	t2.3（スチール）				内外電機株式会社 Naigai Energening Inc.	図番	欠
		色/仕上げ	ナイガイベージュ色（5Y7/1近似色）						