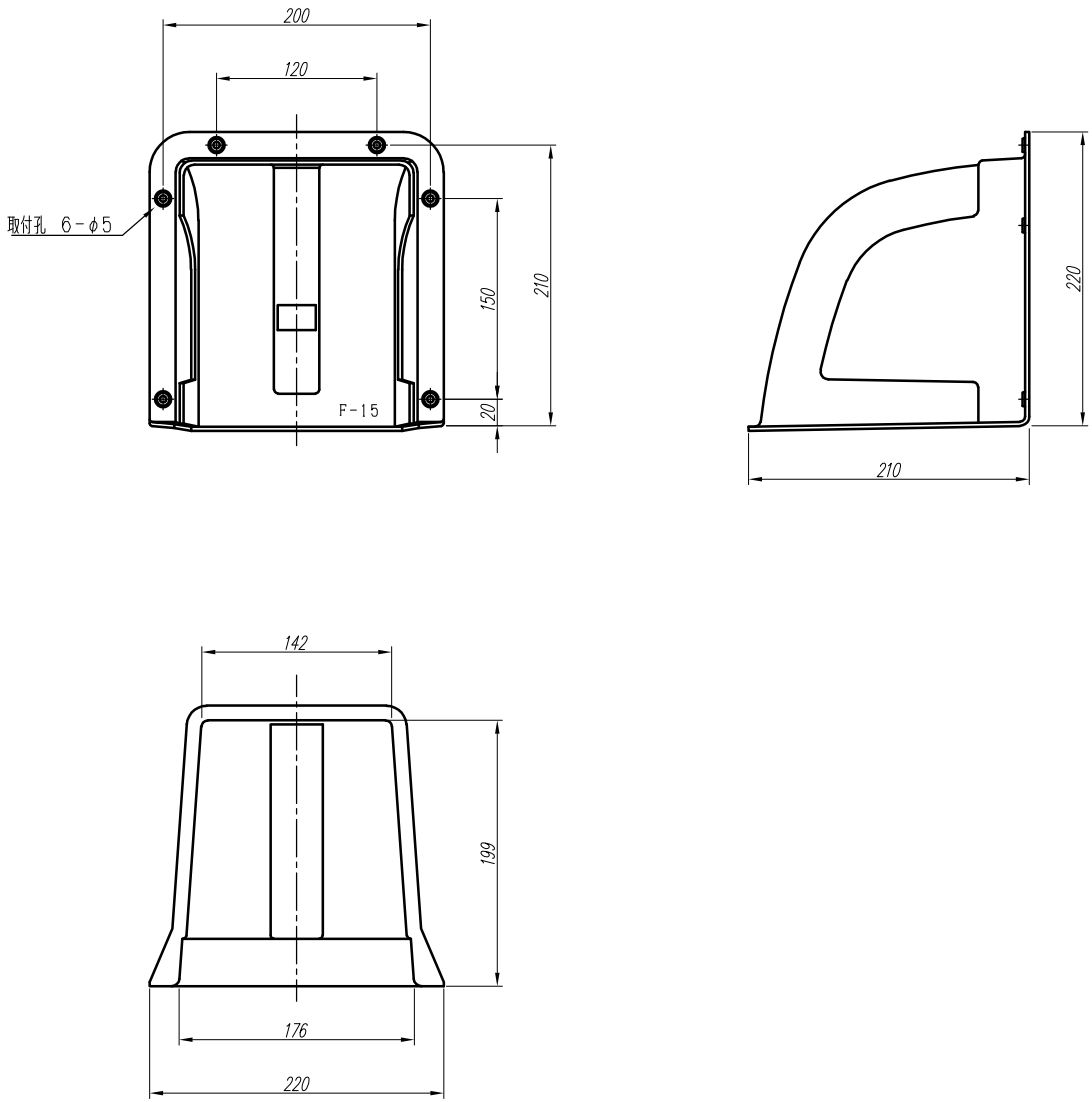

変更履歴	特記事項	品番	F－15	検図	設計	製図	名称 換気扇フードカバー（１５ｃｍ）	数量
				作成日	縮尺 A3基準 1:4		整理番号	ページ
		カバー	ポリプロピレン樹脂製				内外電機株式会社 Naigai Energening Inc. 図番	欠
		材質色	7．5Y8．5／1（クリーム色）					