CRHZ606020SC

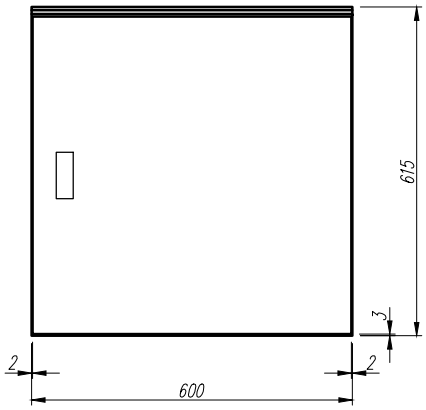


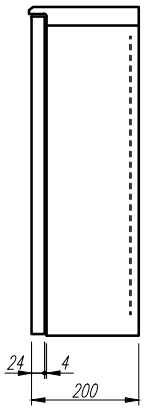


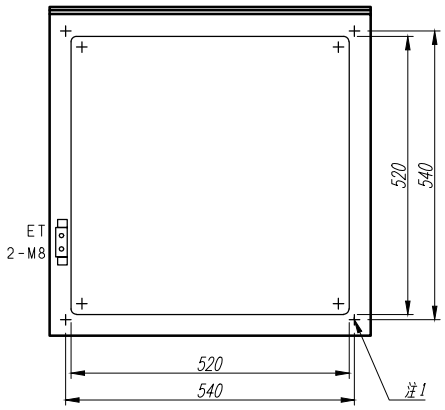


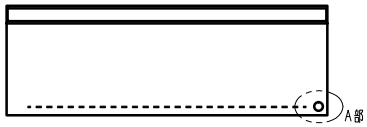


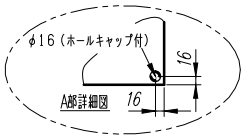


注１）取付孔は設けておりません。
取付孔が必要な場合、参考位置にφ１０孔加工をお願いします。

| 変更履歴 | | 特記事項 | 品番 | | 検図 | 設計 | 製図 | 名称 | 数量 |
|---|---|---|---|---|---|---|---|---|---|
| | | | キャビネット | CRHZ606020SC （屋外露出壁掛） | | | | | |
| | | | ドア | t1．6（スチール） | 作成日 | 縮尺 A3基準 | | 整理番号 | ページ |
| | | | ボデー | t1．6（スチール） | 2015/08/03 | 1:10 | | | |
| | | | ハンドル | 防水スイングハンドル小（キー２００） | | | | 内外電機株式会社 Naigai Energering Inc. 図番 | 欠 |
| | | | 色／仕上げ | ナイガイクリーム色（2．5Y9／1近似色） | | | | | |