CRFL505020SC

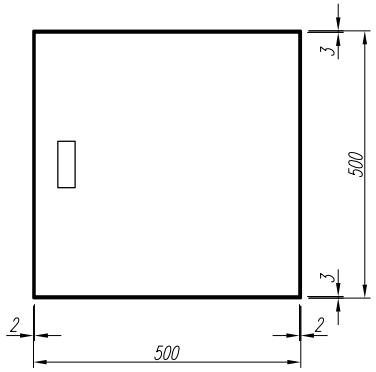

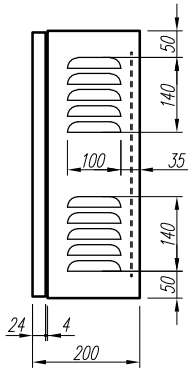

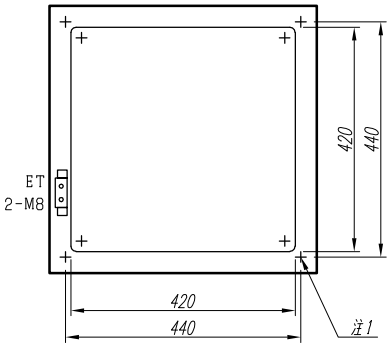

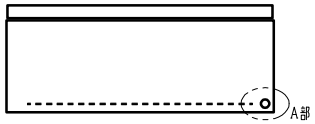

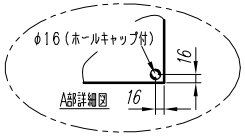

注1）取付孔は設けておりません。
取付孔が必要な場合、参考位置にφ10孔加工をお願いします。

変更履歴		特記事項	品番		検図	設計	製図	名称	数量
			キャビネット	CRFL505020SC (屋内露出壁掛)					
			ドア	t1.6(スチール)	作成日 2013/05/16	縮尺 A3基準 1:10		整理番号	ページ
			ボデー	t1.6(スチール)					
			ハンドル	防水スイングハンドル小(キー200)				内外電機株式会社 Naigai Energening Inc.	図番
			色/仕上げ	ナイガイクリーム色(2.5Y9/1近似色)					欠