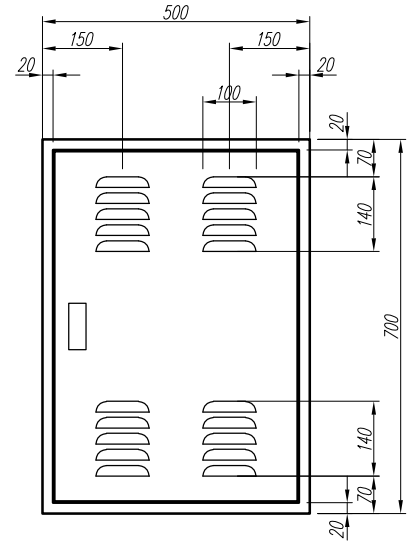

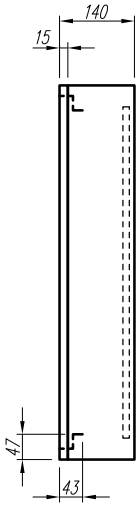

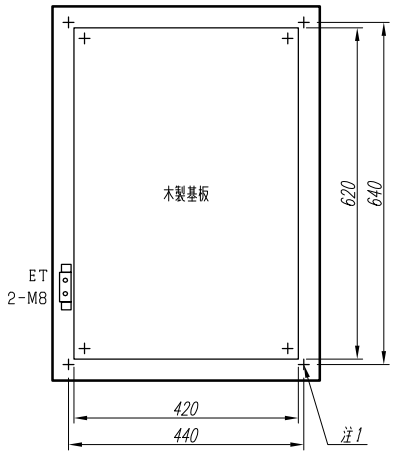

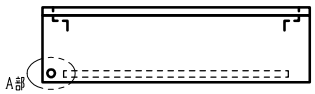

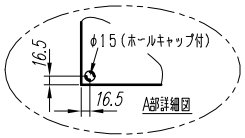

注１）取付孔は設けておりません。
取付孔が必要な場合、参考位置にφ１０孔加工をお願いします。

変更履歴		特記事項	品番		検図	設計	製図	名称	数量
			キャビネット	CMEL705014WK　（屋内露出壁掛）					
			ドア	t1.6（スチール）	作成日	縮尺　A3基準		整理番号	ページ
			ボデー	t1.6（スチール）	2012/09/07	1:10			
			ハンドル	スイングハンドル小（キー２００）				内外電機株式会社 Naigai Energening Inc.	図番 / 欠
			色／仕上げ	ナイガイベージュ色（5Y7／1近似色）					