CMBZ506020SC

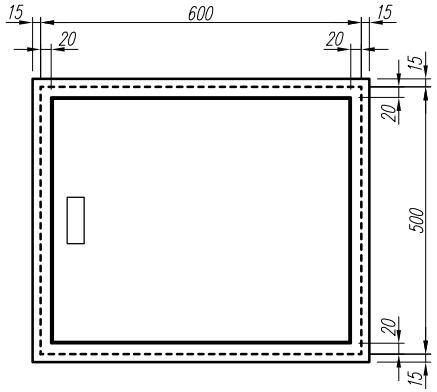

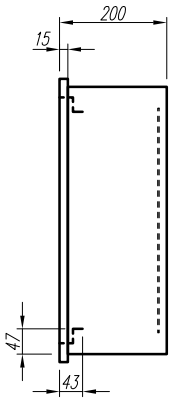

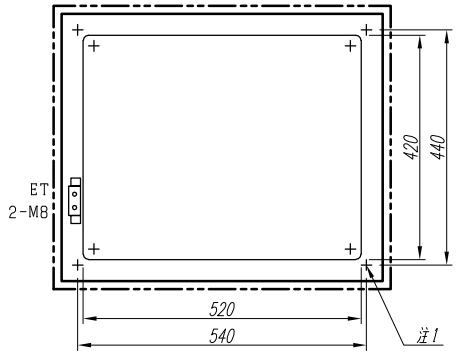

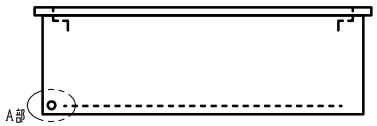

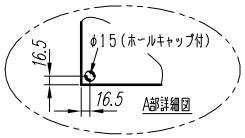

注1）取付孔は設けておりません。
取付孔が必要な場合、参考位置にφ10孔加工をお願いします。

変更履歴		特記事項	品番		検図	設計	製図	名称	数量
			キャビネット	CMBZ506020SC (屋内埋込壁掛)					
			ドア	t1.6 (スチール)	作成日 2012/09/07	縮尺 A3基準 1:10		整理番号	ページ
			ボデー	t1.6 (スチール)					
			ハンドル	スイングハンドル小 (キー200)				内外電機株式会社 Naigai Energening Inc.	図番 / 欠
			色/仕上げ	ナイガイクリーム色 (2.5Y9/1近似色)					