CMBZ506012SK

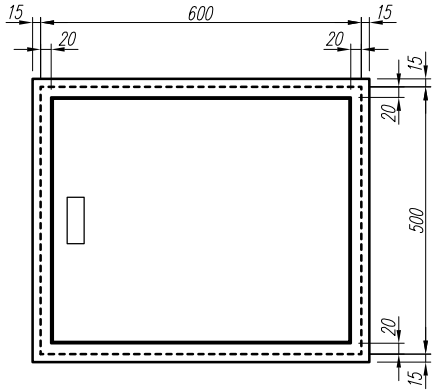

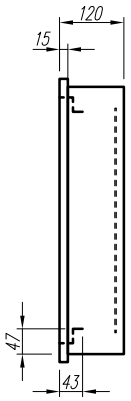

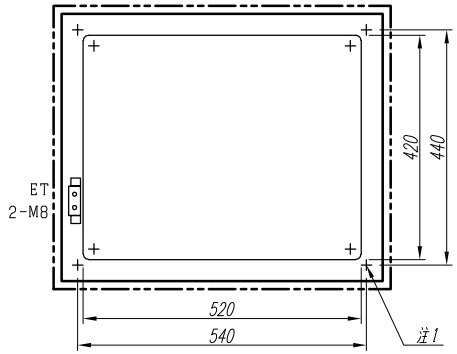

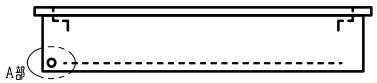

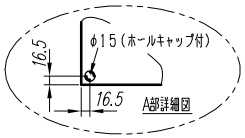

注1）取付孔は設けておりません。
取付孔が必要な場合、参考位置にφ10孔加工をお願いします。

変更履歴		特記事項	品番		検図	設計	製図	名称	数量
			キャビネット	CMBZ506012SK (屋内埋込壁掛)					
			ドア	t1.6 (スチール)	作成日	縮尺 A3基準		整理番号	ページ
			ボデー	t1.6 (スチール)	2012/09/07	1:10			
			ハンドル	スイングハンドル小 (キー200)				内外電機株式会社 Naigai Energening Inc.	図番 / 欠
			色/仕上げ	ナイガイベージュ色 (5Y7/1近似色)					