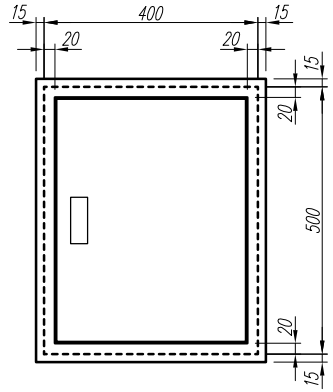


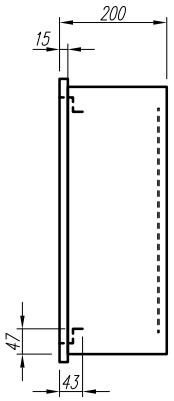


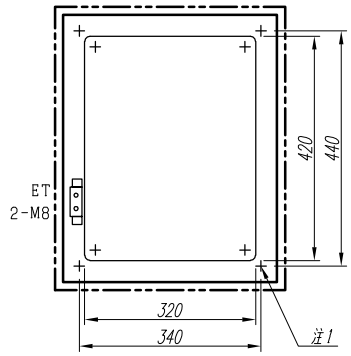


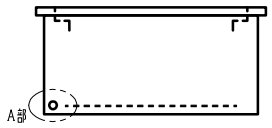


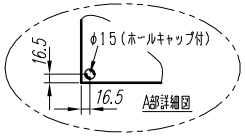


注1）取付孔は設けておりません。
取付孔が必要な場合、参考位置にφ10孔加工をお願いします。

| 変更履歴 | | 特記事項 | 品番 | | 検図 | 設計 | 製図 | 名称 | 数量 |
|---|---|---|---|---|---|---|---|---|---|
| | | | キャビネット | CMBZ504020SC (屋内埋込壁掛) | | | | | |
| | | | ドア | t1.6 (スチール) | 作成日 | 縮尺 A3基準 | | 整理番号 | ページ |
| | | | ボデー | t1.6 (スチール) | 2012/09/07 | 1:10 | | | |
| | | | ハンドル | スイングハンドル小 (キー200) | | | | 内外電機株式会社 Naigai Energening Inc. | 図番 / 欠 |
| | | | 色/仕上げ | ナイガイクリーム色 (2.5Y9/1近似色) | | | | | |