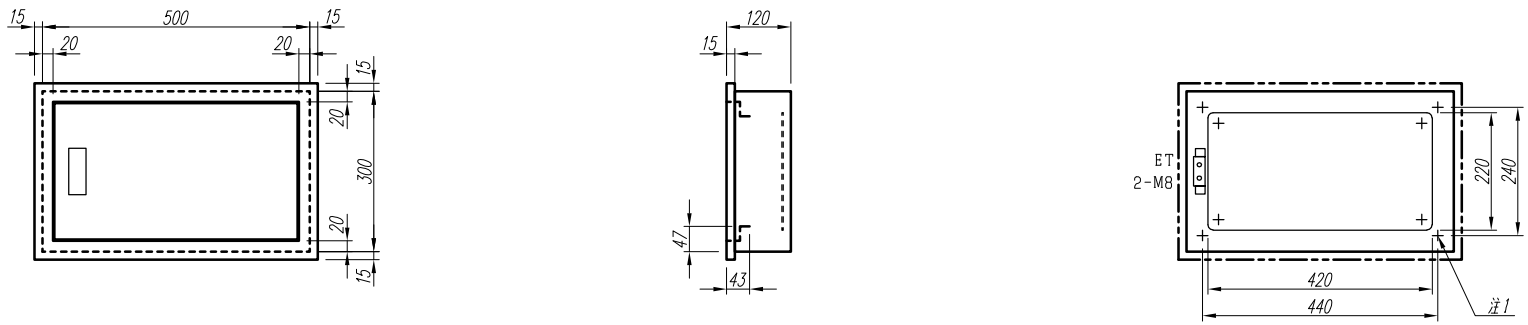

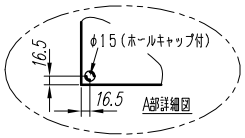

注１）取付孔は設けておりません。
取付孔が必要な場合、参考位置にφ１０孔加工をお願いします。

変更履歴	特記事項	品番		検図	設計	製図	名称	数量
		キャビネット	CMBZ305012SK　（屋内埋込壁掛）					
		ドア	t1.6（スチール）	作成日	縮尺　A3基準		整理番号	ページ
		ボデー	t1.6（スチール）	2012/09/07	1:10			
		ハンドル	スイングハンドル小（キー２００）				内外電機株式会社 Naigai Energening Inc.	図番 / 欠
		色／仕上げ	ナイガイベージュ色（5Y7／1近似色）					