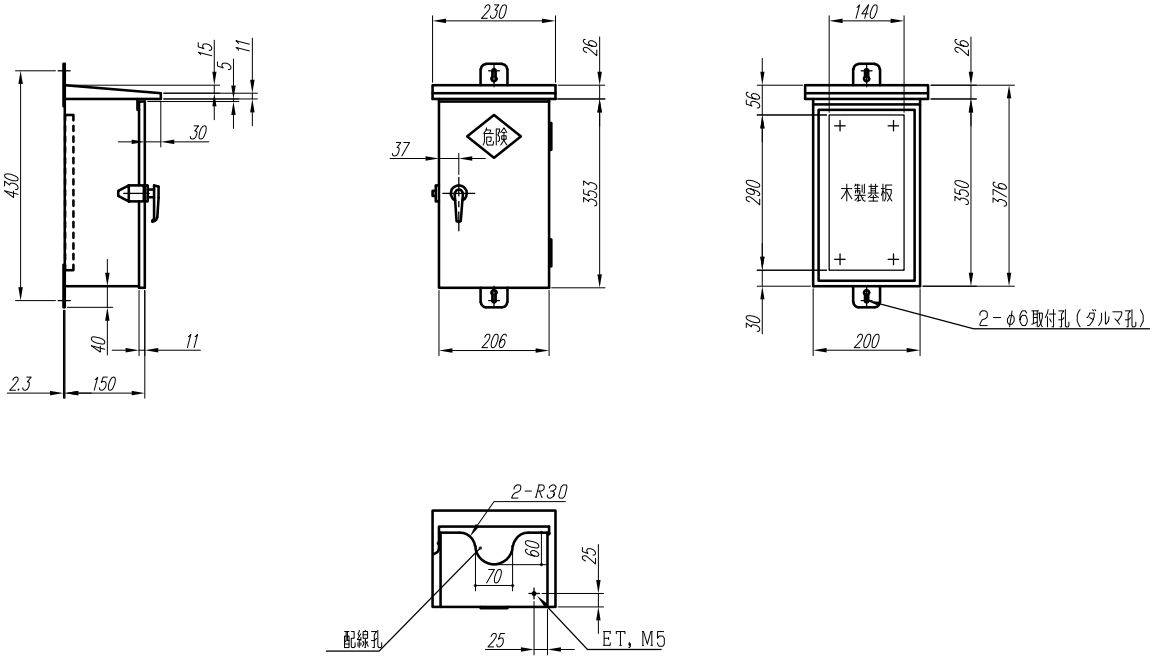

変更履歴		特記事項	品番		検図	設計	製図	名称	数量
			キャビネット	CKKZ352015WR （屋外露出壁掛）					
			ドア	t1.0（スチール）	作成日	縮尺 A3基準 1:10		整理番号	ページ
			ボデー	t1.0（スチール）					
			ハンドル	THA-165-2				内外電機株式会社 Naigai Energening Inc. 図番	欠
			色/仕上げ	2.5YR6/14					