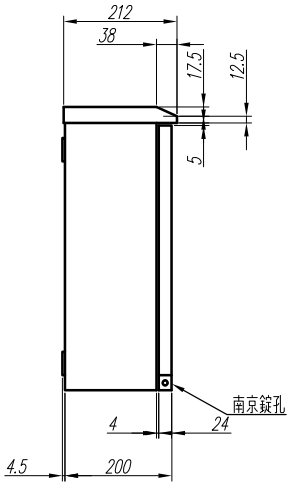

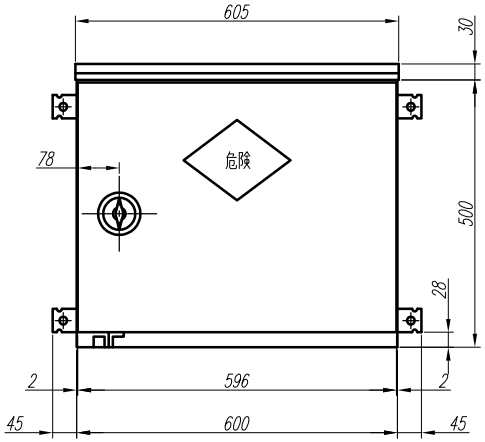

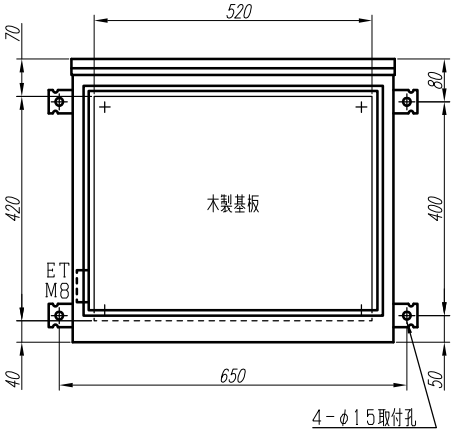

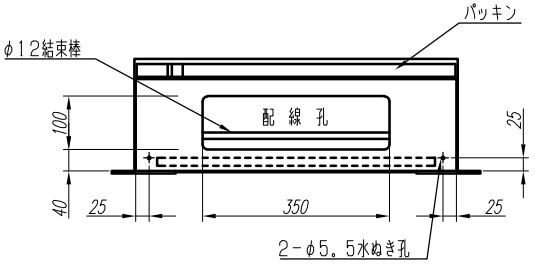

注1）配線孔にはゴム板を内張り

変更履歴		特記事項	品番		検図	設計	製図	名称	数量
			キャビネット	CKHZ506020WR (屋外露出壁掛)					
			ドア	t1.6 (スチール)	作成日	縮尺 A3基準 1:10		整理番号	ページ
			ボデー	t1.6 (スチール)					
			ハンドル	A-52				内外電機株式会社 Naigai Energering Inc.	図番 / 欠
			色/仕上げ	2.5YR6/14					