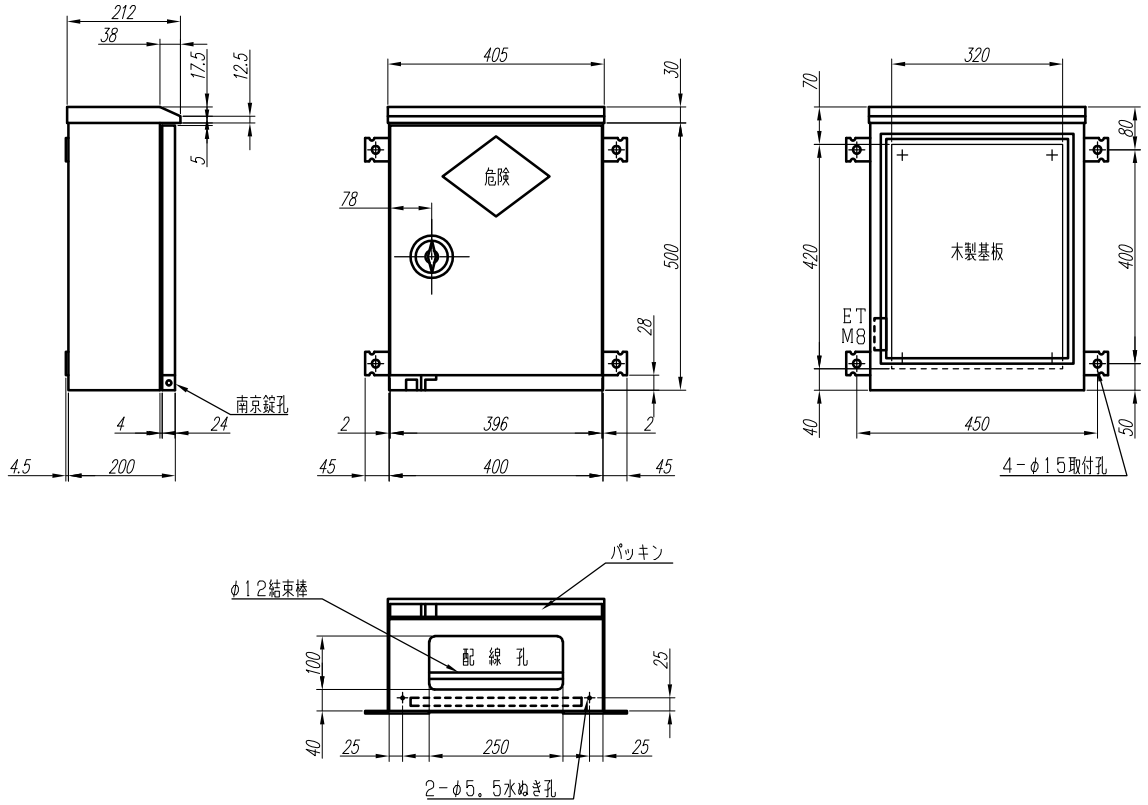

注1）配線孔にはゴム板を内張り

変更履歴		特記事項	品番		検図	設計	製図	名称	数量
			キャビネット	CKHZ504020WR （屋外露出壁掛）					
			ドア	t1．6（スチール）	作成日	縮尺 A3基準 1:10		整理番号	ページ
			ボデー	t1．6（スチール）					
			ハンドル	A－52				内外電機株式会社 Naigai Energening Inc.	図番
			色／仕上げ	2．5YR6／14					欠