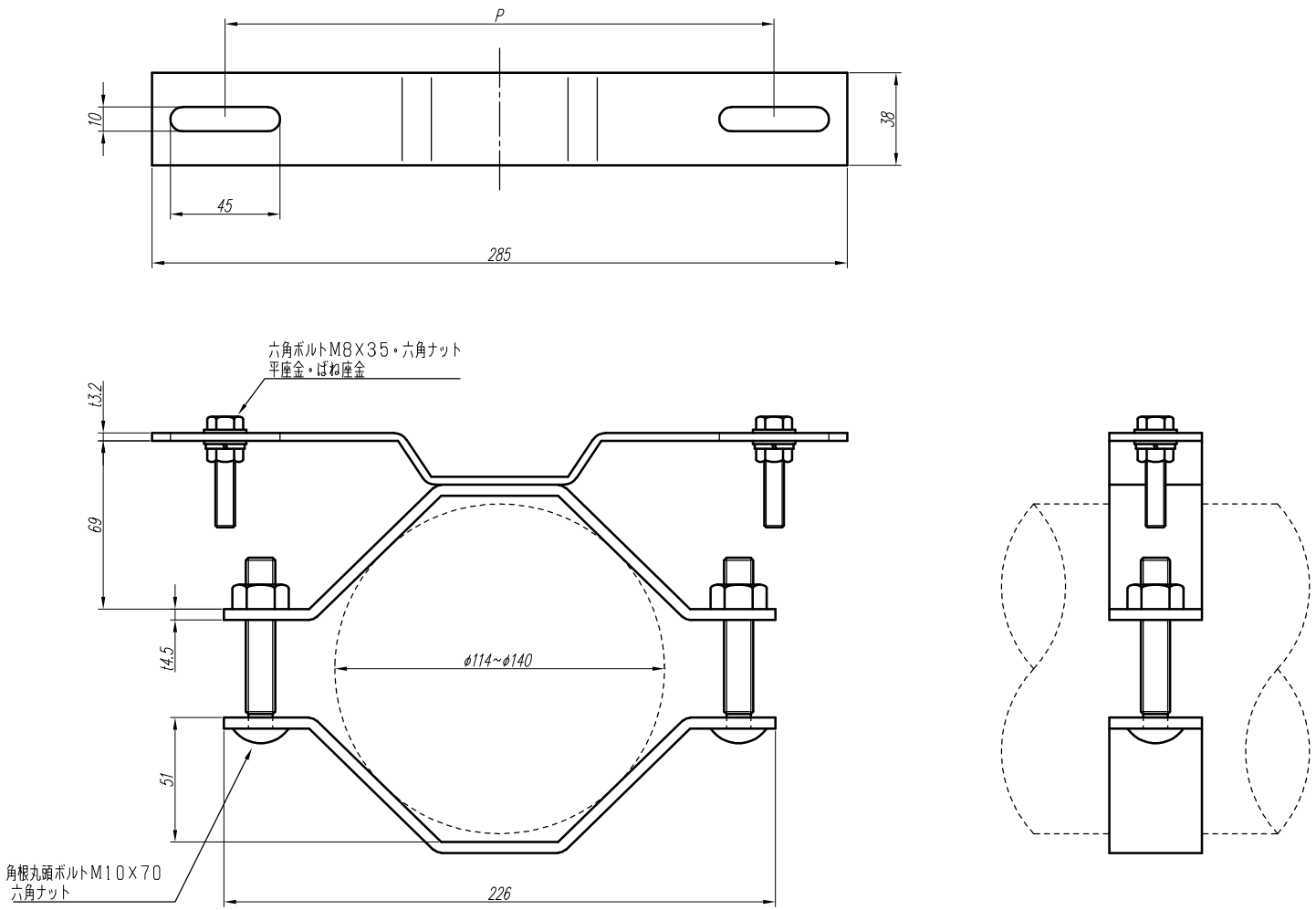

適用範囲	
ボックス巾	取付穴 P
300	190~260

注1）1SETは2ヶ1組となります。

注2）弊社では、本製品のキャビネットへの取付作業は行っていません。盤外納入品と致します。

変更履歴		特記事項	品番	ABRL-225		検図	設計	製図	名称 ポール用取付金具	数量
					作成日		縮尺 A3基準 1:2		整理番号	ページ
			材質	(スチール)						
			表面処理	溶融亜鉛メッキ					内外電機株式会社 Naigai Energening Inc. 図番	欠