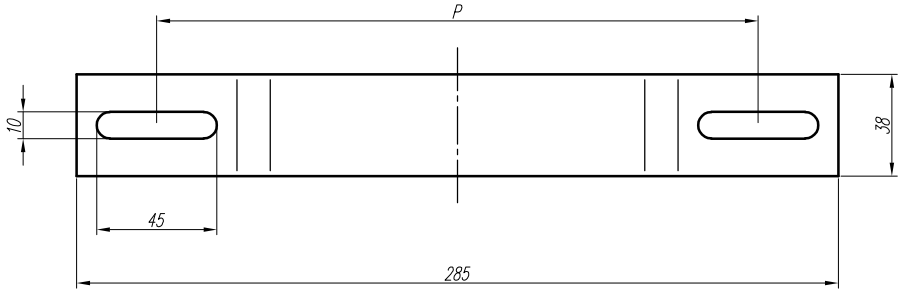

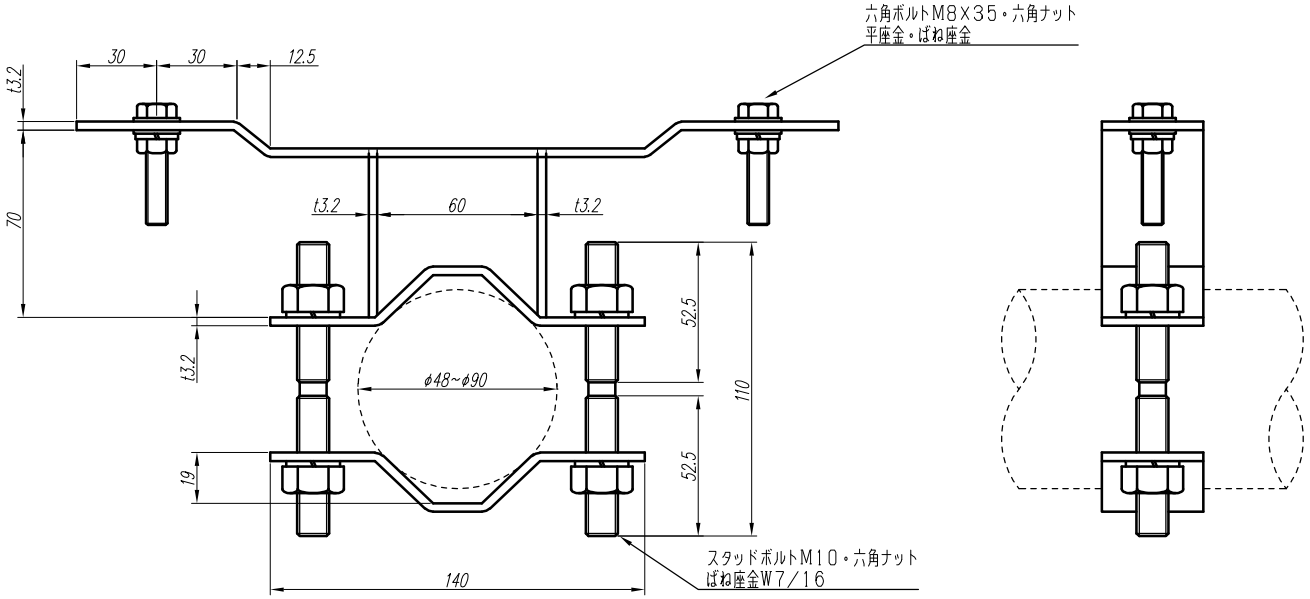

適用範囲	
ボックス巾	取付穴 P
300	190~260

注1）1SETは2ヶ1組となります。

注2）弊社では、本製品のキャビネットへの取付作業は行っていません。盤外納入品と致します。

変更履歴	特記事項	品番	ABR-225	検図	設計	製図	名称	数量
							ポール用取付金具	
				作成日	縮尺 A3基準 1:2		整理番号	ページ
		材質	(スチール)					
		表面処理	溶融亜鉛メッキ				内外電機株式会社 Naigai Energening Inc. 図番	欠