STANDARD PRECISION DOVETAIL RACK & PINION -THIN-

【標準】アリ溝 ラック&ピニオン式

―薄型―

■ステージ関連情報
ステージ選定表 P.1639・P.1640
新商品告知 P.1641
標準ステージのご紹介 P.1642
概要・技術資料 P.1643・P.1644

■ステージ関連情報
ステージ選定表 P.1639・P.1640
新商品告知 P.1641
標準ステージのご紹介 P.1642
概要・技術資料 P.1643・P.1644

CADデータフォルダ名：29_Stages

■特長：送りの早いラック&ピニオン式ステージの薄型タイプです。下面プレートを除く、ステージ部の厚みは20mmと薄くなります。

■X軸

RoHS

XDTSC50

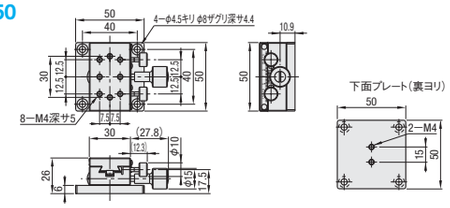

XDTSC60

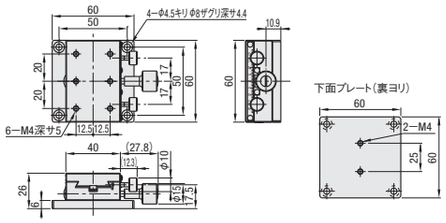

XDTSC90

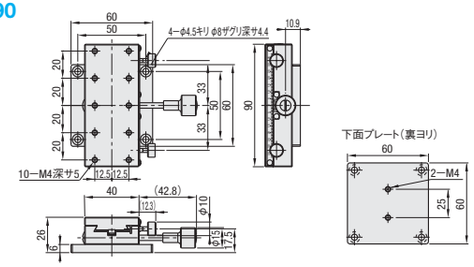

詳細寸法はCADデータをご確認ください。
下面プレートを外して使用する際には、取付ベースプレートと送りハンドルの干渉にご注意ください。

M材 質 アルミ合金 S表面処理 黒アルマイト

■X軸ステージ

標準タイプ：XDTS(P.1649)

型式 Type	No.	ステージ面(mm)	移動量(mm)	ハンドル1回転移動量(mm)	耐荷重(N) 水平	耐荷重(N) 垂直	最大保持力(N)(参考)	移動精度 真直度	自重(kg)	¥基準単価 1〜9コ
XDTSC	50	50×30	±15	16.7	19.6	9.8	10	50μm	0.17	10,500
	60	60×40	±20		29.4	14.7	20		0.21	12,300
	90	90×40	±35				40		0.28	13,900

最大保持力(参考)は、締付トルクのバラつきに応じて変化するため、十分な安全率をもってご設計ください。 最小読取(バーニア目盛)：0.1mm/目盛 表示数量超えはお見積り
ハンドルカバーHDCVR15(別売)：アリ溝式のφ15のハンドルに取り付けるだけで、ハンドル径を大きくすることができます。 P.1666

Order 注文例 型式 XDTSC60 Delivery 出荷日 在庫品 翌日出荷 P.89
ご希望によりPM5:00迄、当日出荷受付致します。

■XY軸

RoHS

XYDTSC50

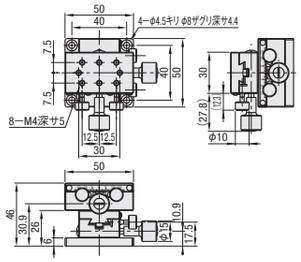

XYDTSC60

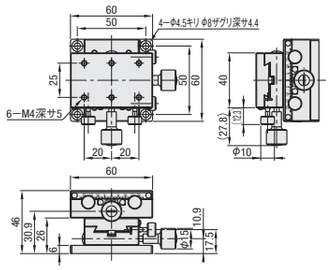

XYDTSC90

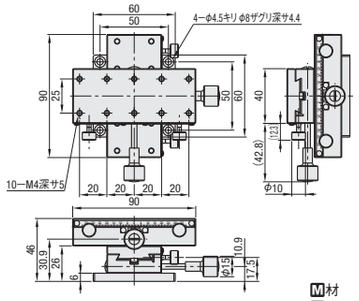

詳細寸法はCADデータをご確認ください。
下面プレートを外して使用する際には、取付プレートと下軸の送りハンドルの干渉にご注意ください。

M材 質 アルミ合金 S表面処理 黒アルマイト

■XY軸ステージ

標準タイプ：XYDTS(P.1649)

型式 Type	No.	ステージ面(mm)	移動量(mm)	ハンドル1回転移動量(mm)	耐荷重(N)	移動精度 真直度	自重(kg)	¥基準単価 1〜9コ
XYDTSC	50	50×30	±15	16.7	14.7	50μm	0.33	21,000
	60	60×40	±20		24.5		0.42	24,600
	90	90×40	±35				0.57	27,800

最小読取(バーニア目盛)：0.1mm/目盛 表示数量超えはお見積り
ハンドルカバーHDCVR15(別売)：アリ溝式のφ15のハンドルに取り付けるだけで、ハンドル径を大きくすることができます。 P.1666

Order 注文例 型式 XYDTSC90 Delivery 出荷日 在庫品 翌日出荷 P.89
ご希望によりPM5:00迄、当日出荷受付致します。

■Z軸

RoHS

ZDTSC50

A-A断面図

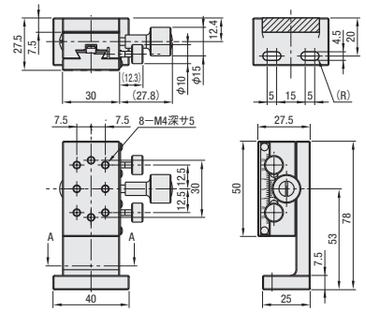

ZDTSC60

A-A断面図

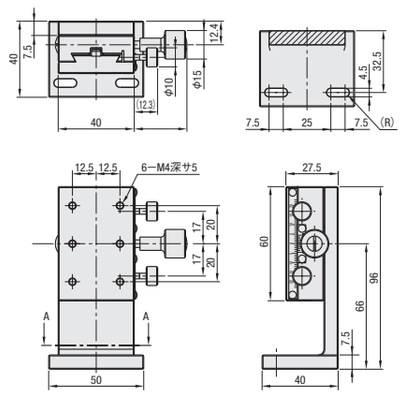

ZDTSC90

A-A断面図

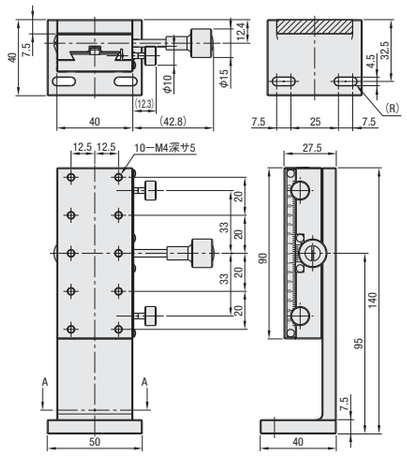

M材 質 アルミ合金
S表面処理 黒アルマイト

■Z軸ステージ

標準タイプ：ZDTS(P.1650)

型式 Type	A	ステージ面(mm)	移動量(mm)	ハンドル1回転移動量(mm)	耐荷重(N)	移動精度 真直度	自重(kg)	¥基準単価 1〜9コ
ZDTSC	50	50×30	±15	16.7	9.8	50μm	0.23	13,300
	60	60×40	±20		14.7		0.33	14,650
	90	90×40	±35				0.43	16,650

最小読取(バーニア目盛)：0.1mm/目盛 表示数量超えはお見積り
ハンドルカバーHDCVR15(別売)：アリ溝式のφ15のハンドルに取り付けるだけで、ハンドル径を大きくすることができます。 P.1666

Order 注文例 型式 ZDTSC60 Delivery 出荷日 在庫品 翌日出荷 P.89
ご希望によりPM5:00迄、当日出荷受付致します。

ミスミ FA メカ 2012 商品・価格の最新情報あります! ミスミFA 検索 http://fa.misumi.jp/