HFC8 － 4590　数値を一部修正

HFC8－4590

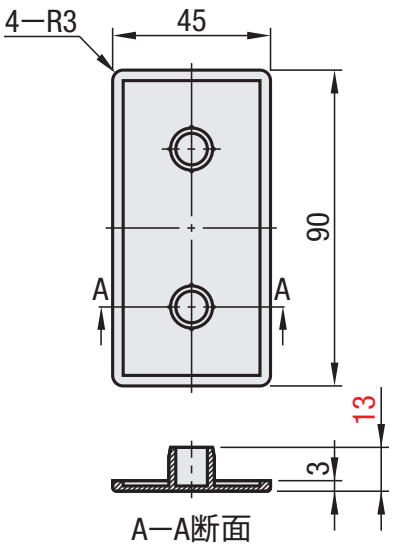

＜貼り付け用＞
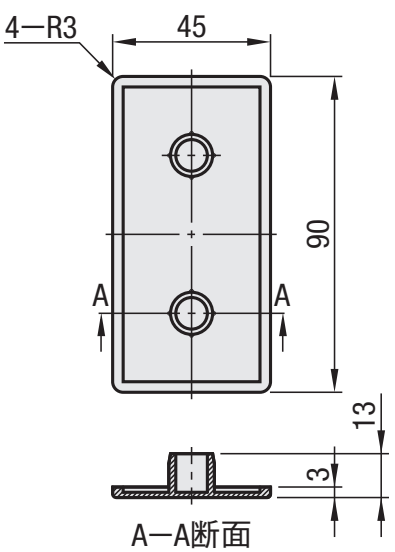
HFC8－4590