拡大図注釈修正および配置の変更

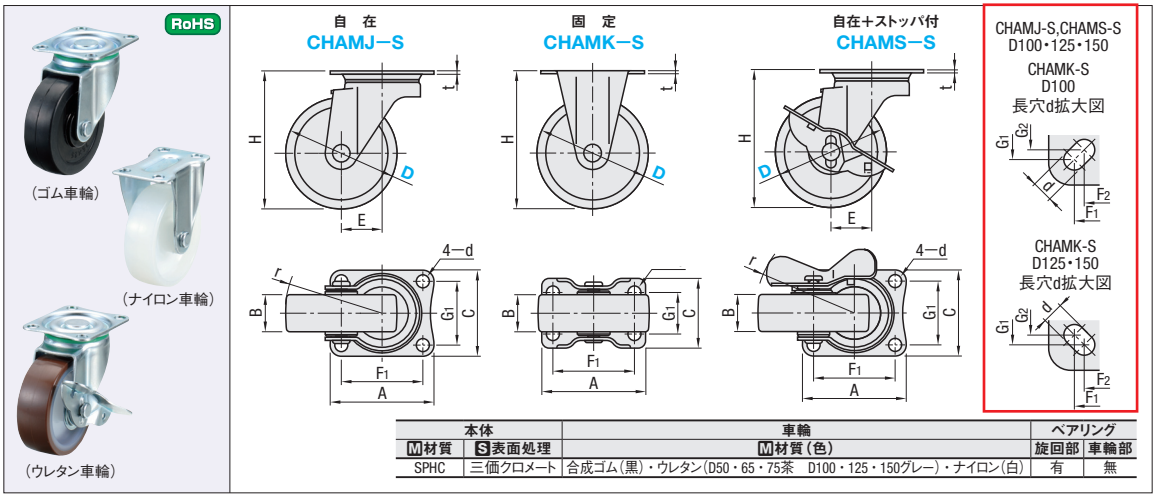

本体		車輪	ベアリング	
M材質	S表面処理	M材質（色）	旋回部	車輪部
SPHC	三価クロメート	合成ゴム（黒）・ウレタン（D50・65・75茶　D100・125・150グレー）・ナイロン（白）	有	無

＜貼り付け用＞

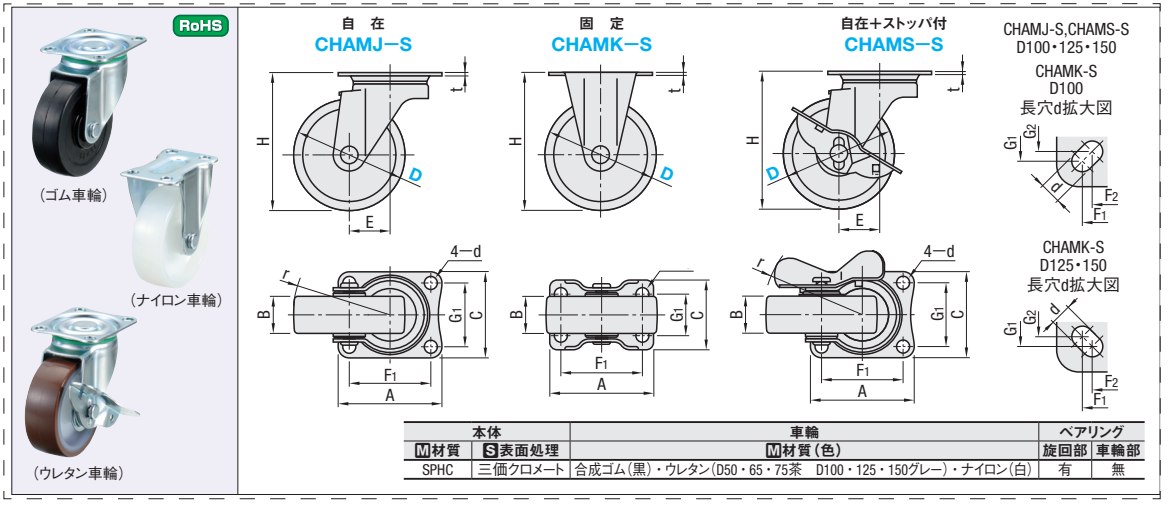

本体		車輪	ベアリング	
M材質	S表面処理	M材質（色）	旋回部	車輪部
SPHC	三価クロメート	合成ゴム（黒）・ウレタン（D50・65・75茶　D100・125・150グレー）・ナイロン（白）	有	無