TS2789

ケーブル型温度センサー(ネジ切り形)

TS-PT100-SCREW-IN M5/2M PUR

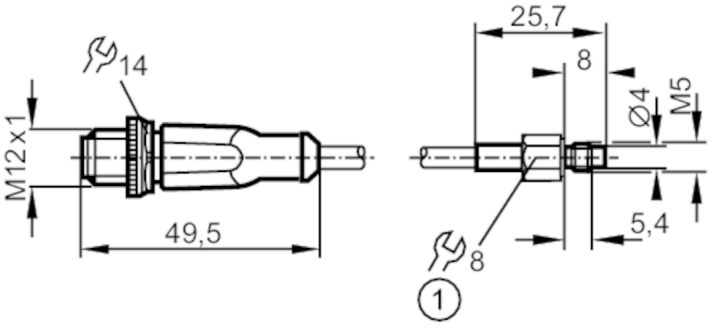

DNV·GL dnvgl.com/af EAC

製品特性		
測定範囲、検出距離	-40～90 °C	-40～194 °F
接圧部、容器接続部	接圧部 M5 オスネジ、雄ネジ	
アプリケーション		
特性	金メッキ処理	
測定素子	1 x Pt 100, ((DIN EN 60751 ClassA))	
取付け、設備、設置、インストール	固体用コンタクトセンサー	
電気的仕様		
保護クラス	III	
測定範囲 / 設定範囲		
測定範囲、検出距離	-40～90 °C	-40～194 °F
精度 / 誤差		
精度 [K]	± (0.15 K + 0.002 x |t|)	
応答時間		
応答速度 T05 / T09 [s]	3 / 8, (DIN EN 60751規格)	
使用環境条件		
保護構造	IP 67	
試験 / 認証		
衝撃耐性	DIN EN 60068-2-27	50 (x 9.81 m/s²) (11 ms)
振動耐性	DIN EN 60068-2-6	10 (x 9.81 m/s²) (10～2000 Hz)
MTTF [年]	11415.5	
機械的仕様		
重量、重さ [g]	84.6	
外装	ネジ切り形センサー	
寸法図 [mm]	M5 / L = 26	
配管接続、接圧部、ネジ切り形	M5	
材質	ステンレス 1.4404 (SUS316L)	
締付トルク [Nm]	1.5	
接圧部、容器接続部	接圧部 M5 オスネジ、雄ネジ	

TS2789

ケーブル型温度センサー(ネジ切り形)

TS-PT100-SCREW-IN M5/2M PUR

備考

梱包数	1 個
認証	表示機能はありません。仕様についてはSI単位での標記をご参考願います。

電気接続

ケーブル: 2 m, PUR

コネクター式: 1 x M12, 接点、お問い合わせ、コンタクト: 金メッキ
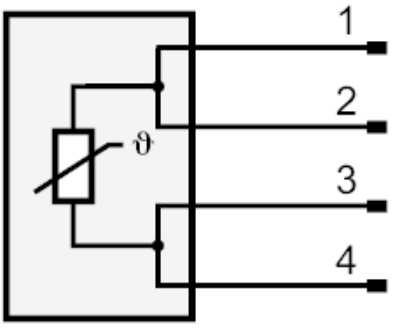
接続