RIBS / ANGLE PLATES / WELDED STAND PLATES
リブ・イケール・溶接スタンド

最新の価格・納期・規格情報はWEBをご覧ください。

リブ
RIBS

製品名	精密鋳造エコノミーリブ一通し穴 固定寸タイプ一	リブ一通し穴・ザグリ穴 固定寸タイプ一	一通し穴 穴位置指定タイプ一
ページ	P.2396	P.2397	P.2398

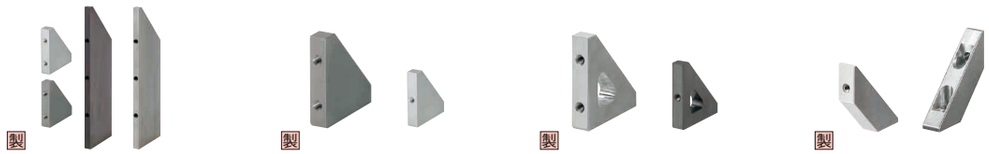

リブ一タップ穴 固定寸タイプ一	一タップ穴 穴位置指定タイプ一	一軽量化タイプ一	一ブリッジタイプ一
P.2399	P.2400	P.2401	P.2402

イケール
ANGLE PLATES

製品名	イケール一鋳鉄 寸法固定タイプ一	一アルミ鋳造 寸法固定タイプ一	一取付穴形状選択 穴位置固定タイプ一
ページ	P.2403	P.2404	P.2405

イケール一取付面タップ穴 取付穴位置指定タイプ一	一穴位置指定タイプ一	一A面(座面)指定削り込みタイプ一
P.2406	P.2407	P.2409

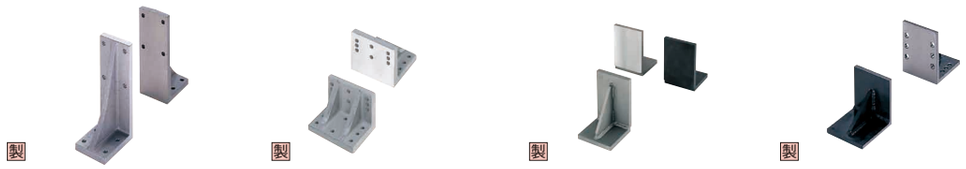

イケール一対角ノック穴タイプ一	一ワイドタイプ一	溶接イケール一小型 穴無しタイプ一	一穴無しタイプ・穴位置指定タイプ一
P.2410	P.2410	P.2411	P.2412

溶接スタンド
WELDED STAND PLATES

製品名	溶接スタンド一形鋼タイプ一	一形鋼高さ指定タイプ一	一プレートタイプ一
ページ	P.2413	P.2414	P.2415

ECONOMY RIBS -PRECISION CASTING, THROUGH HOLE, DIMENSION FIXED-

精密鋳造エコノミーリブ
一通し穴 固定寸タイプ一

CADデータフォルダ名：32_Ribs_and_Angle_Plates

■特長：切削品に比べ精密鋳造にすることで低価格を実現したエコノミータイプ。直角度・精度は切削品と同等です。

RoHS10

Type	M材質	S表面処理
RQDB	SS400相当	四三酸化鉄皮膜
RQDM		無電解ニッケルメッキ
RQDW	AC4B	白アルマイト

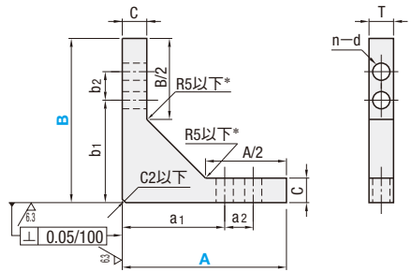

A=30・50の場合、A面取付穴は1つになります。
B=30・50の場合、B面取付穴は1つになります。
＊一部サイズでは、ボルト頭が干渉しないようRを小さくします。

型式 Type	A	B	T SS400	T AC4B	n (穴数)	d	a1	a2	b1	b2	C	¥基準単価 RQDB	RQDM	RQDW
RQDB (四三酸化鉄皮膜) RQDM (無電解ニッケルメッキ) RQDW (白アルマイト)	30*	30*	12	10	2	5.5	20	—	20	—	8	930	950	920
		50*							35			1,020	1,070	940
		80			3				50	15		1,240	1,260	980
	50*	50*			2		35	—	35	—	12	1,340	1,370	980
		80			3				50	15		1,440	1,530	990
		100							60	20		1,460	1,540	1,020
	80	80		12	4	6.5	50	15	50	15	20	1,630	1,740	1,150
		100							60	20		1,750	1,870	1,230
	100	100					60	20	60	20	25	1,860	2,010	1,410
		150							90	30		2,080	2,130	1,700

＊A=30・50の場合はA面、B=30・50の場合はB面の取付穴が1つになります。

Order 注文例

型式	—	B
RQDB30	—	80
RQDW100	—	150

Delivery 出荷日

在庫品 翌日出荷 P.133

ご希望によりPM6:00迄、当日出荷受付致します。

Price 価格

■数量スライド価格 (1円未満切り捨て) P.133

数量区分	標準対応 小口			個別対応 大口
数量	1～4	5～9	10～15	16以上
値引率	基準単価	5%	10%	お見積り

表示数量超えはWOSにてご確認ください。

Example 使用例

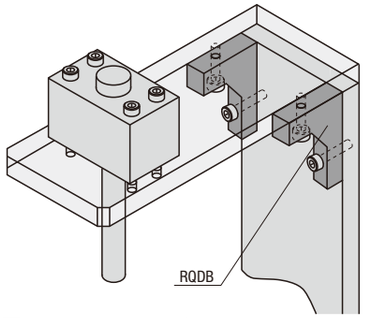

■精密鋳造エコノミーリブは外観が気にならない場所、見えないところの補強に最適です。

■精密鋳造リブと切削リブの違い
精密鋳造は切削と比べ多少ツヤが劣りますが、直角度は切削リブ(並級)と同等です。

■ 引張強さ比較表

機械的特性の代表値 引張強さ (N/mm²) SS400	SS400相当
400以上	375～500

機械的特性の代表値 引張強さ (N/mm²) A5052	AC4B
260	170以上

■AC4B(アルミニウム合金鋳物)の材質特性
鋳造性が良く引張強さは高いですが伸びは少ないです。一般的に広く用いられます。

RIBS -THROUGH HOLE · COUNTERBORE HOLE TYPE-

リブ

ー通し穴・ザグリ穴　固定寸タイプー

大口対応 BIG ORDER

カタログ規格外品はこちら P.137　CADデータフォルダ名：32_Ribs_and_Angle_Plates

■特長：通し穴、ザグリ穴が選択できます。また、追加工にてA面・B面いずれかの穴をタップ穴に変更できます。

RoHS10

Type 並級（直角度0.05/100） 通し穴	ザグリ穴	Type 精級（直角度0.02/100） 通し穴	M材質	S表面処理
RBDS	RBYS	RGDS	一般構造用鋼	―
RBDB	RBYB	RGDB		四三酸化鉄皮膜
RBDM	RBYM	RGDM		無電解ニッケルメッキ
RBDA	RBYA	RGDA	アルミ合金	―
RBDW	RBYW	RGDW		白アルマイト
RBDV	RBYV	RGDV		黒アルマイト
RBDF	―	RGDF	SUS304	―

⊗精級タイプ、ザグリ穴タイプはB200以上指定不可

■穴ボルト呼び径表

穴種	通し穴	ザグリ穴
形状図	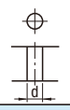	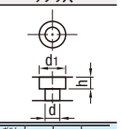

加工仕様 寸法	ボルト呼び径 5	6	8
d	5.5	6.5	9

ボルト呼び径	4	5	6
d	4.5	5.5	6.5
d1	8	9.5	11
h	4.4	5.4	7

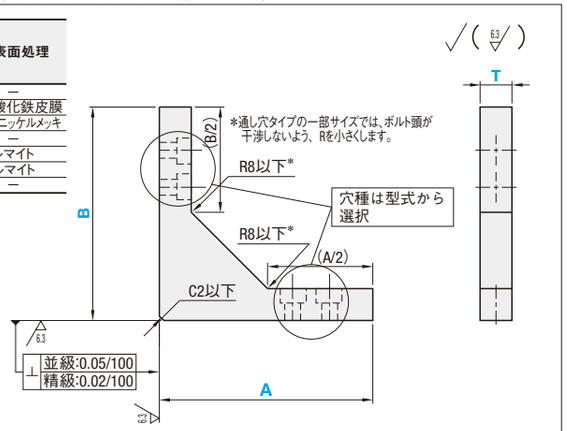

*通し穴タイプの一部サイズでは、ボルト頭が干渉しないよう、Rを小さくします。

■寸法別詳細

A=30・50の場合

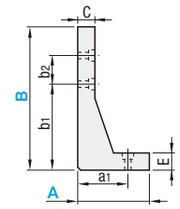

A	a1	C
30	20	8
50	35	(B=100以下の場合) 12 (B=150の場合) 17

B	b1	b2	E
30	20	―＊	8
50	35		(A=30の場合) 8 (A=50の場合) 12
80	50	15	(A=30の場合) 8 (A=50の場合) 12
100	60	20	12
150	90	30	20

*B50以下は、取付穴は1つとなります。

T	通し穴（ボルト呼び径）	ザグリ穴（ボルト呼び径）
10・12	5	4
16	8	6

*呼び径は、推奨のボルトサイズとなります。
詳細寸法は規格図内　穴ボルト呼び径表記載

A=80・100・150の場合

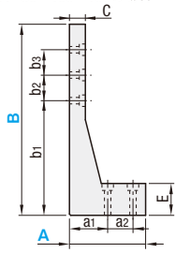

A	a1	a2	C
80	50	15	(B=100以下の場合) 20 (B=150以上の場合) 25
100	60	20	(B=150以下の場合) 25 (B=200以上の場合) 35
150	90	30	40

B	b1	b2	b3	E
80	50	15	―＊	20
100	60	20	―＊	(A=80の場合) 20 (A=100の場合) 25
150	90	30	―＊	(A=80の場合) 30 (A=100の場合) 25 (A=150の場合) 40
200	140	20	20	40
250	160	30	30	40
300	180	40	40	40

*B150以下は取付穴は、2つとなります。

T	通し穴（ボルト呼び径）	ザグリ穴（ボルト呼び径）
12	6	5
16	8	6

*呼び径は、推奨のボルトサイズとなります。
詳細寸法は規格図内　穴ボルト呼び径表記載

■並級 通し穴/ザグリ穴（⊗ザグリ穴タイプはB200以上選択不可）

型式 Type 通し穴（一般構造用鋼）	ザグリ穴（一般構造用鋼）	A	B 選択	T選択 一般構造用鋼	アルミ合金・SUS304
RBDS	RBYS	30	30 50 80 100	12	10
RBDB	RBYB	50	50 80 100	12	10
RBDM	RBYM		150	12 16	12 16
（アルミ合金） RBDA	（アルミ合金） RBYA	80	80 100 150 200 250	12 16	12 16
RBDW	RBYW	100	100 150 200 250 300	12 16	12 16
RBDV	RBYV	150	150 200 250 300	12 16	12 16
（SUS304） RBDF	―				

■精級 通し穴

型式 Type 通し穴（一般構造用鋼）	A	B 選択	T選択 一般構造用鋼	アルミ合金・SUS304
RGDS	30	30 50 80 100	12	10
RGDB	50	50 80 100	12	10
RGDM		150	12 16	12 16
（アルミ合金） RGDA	80	80 100 150	12 16	12 16
RGDW	100	100 150	12 16	12 16
RGDV	150	150	12 16	12 16
（SUS304） RGDF				

Order 注文例

型式	B	T
RBDA100	150	T12

Delivery 出荷日　3 日目出荷

急 ストーク A 翌日出荷 500円/1本 PM 6:00迄 ご注文締切 P.134

大口出荷日 +3 日目出荷 数量 20～30

3本以上で1明細行当たり一律1,350円

⊗黒アルマイトはストーク不可　⊗T=16ストーク不可

ストーク対応不可

Alteration 追加工

型式 − B − T − (ASY・BSY)
RBYB100 − 150 − T16 − ASY5

3 日目出荷　⊗ストーク不可

Alteration	Code	Spec.	¥/1 Code
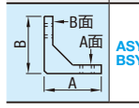	ASY BSY	A面またはB面いずれかの穴をタップ穴に変更します。穴径の選択が可能です。 指定方法 A面の穴変更…ASY4 B面の穴変更…BSY5 タップ穴は貫通することがあります。	350

T	ボルト呼び径(M)
10	4・5
12	4・5・6
16	5・6・8

■数量スライド価格（1円未満切り捨て）P.133

数量区分	標準対応 小口 1～9	10～15	16～19	大口 20～30	個別対応 大口 31～
数量					
値引率	基準単価	5%	10%	18%	お見積り
出荷日	通常			+3日	

表示数量超えはWOSにてご確認ください。

基準単価算出例
RBDA100−150−T16
A+B=A寸法+B寸法=100+150=250
下記価格表より、A+B=250,T=16の場合 2,820円

精級価格算出例
RGDA100−150−T16
RBDA基準単価　2,820円×1.1=3,102円　→　3,100円（1円単位切り捨て）

A+B	¥公差並級基準単価（公差精級タイプは表中価格×1.1 1円単位切り捨て） 通し穴 一般構造用鋼 RBDS T=12	T=16	RBDB T=12	T=16	RBDM T=12	T=16	アルミ合金 RBDA T=10・16	T=12	RBDW・RBDV T=10・16	T=12	SUS304 RBDF T=10・16	T=12	ザグリ穴 一般構造用鋼 RBYS T=12	T=16	RBYB T=12	T=16	RBYM T=12	T=16	アルミ合金 RBYA T=10・16	T=12	RBYW・RBYV T=10・16	T=12
60	1,740	―	1,850	―	1,910	―	1,330	―	1,540	―	2,260	―	1,890	―	2,010	―	2,080	―	1,510	―	1,740	―
80	1,950		2,090		2,140		1,360		1,580		2,510		2,120		2,270		2,330		1,550		1,780	
100	2,100		2,230		2,300		1,400		1,690		2,720		2,280		2,420		2,490		1,600		1,900	
110	2,270	―	2,470	―	2,490	―	1,400	―	1,690	―	2,930	―	2,460	―	2,680	―	2,700	―	1,590	―	1,900	―
130	2,490		2,630		2,710		1,420		1,720		3,210		2,700		2,860		2,940		1,600		1,930	
150	2,790		3,020		3,100		1,470		1,760		3,600		3,020		3,280		3,360		1,660		1,970	
160	2,910	4,170	3,150	4,480	3,300	4,580	2,040	1,650	2,660	2,150	5,090	3,760	3,160	4,580	3,420	4,920	3,580	5,040	2,240	1,860	2,920	2,250
180	3,270	4,670	3,580	5,090	3,740	5,220	2,130	1,760	2,760	2,290	5,400	4,220	3,540	5,140	3,880	5,600	4,060	5,740	2,340	1,970	3,040	2,400
200	3,680	5,000	4,070	5,500	4,230	5,690	2,310	2,020	2,930	2,430	5,980	4,740	3,990	5,500	4,410	6,050	4,590	6,260	2,600	2,170	3,240	2,550
230	4,090	5,420	4,550	5,990	4,680	6,140	2,460	2,100	3,140	2,600	6,270	4,630	4,220	5,960	4,690	6,590	4,830	6,750	2,710	2,280	3,460	2,690
250	4,400	6,350	4,890	7,030	5,040	7,160	2,820	2,290	3,770	2,710	7,130	5,700	4,770	6,980	5,290	7,730	5,470	7,870	3,100	2,440	4,150	2,860
280	5,040	6,760	5,670	7,560	5,840	7,740	2,980	2,410	3,900	2,740	8,130	5,610	―	―	―	―	―	―	―	―	―	―
300	5,510	6,880	6,150	7,640	6,260	7,760	3,390	2,690	4,450	3,460	8,460	6,760	5,350	7,570	5,970	8,400	6,080	8,540	4,050	3,010	5,580	4,080
330	6,610	8,430	7,520	9,560	7,750	9,780	3,710	2,960	4,580	3,550	9,290	7,520	―	―	―	―	―	―	―	―	―	―
350	6,830	8,630	7,720	9,780	8,060	9,990	4,210	3,340	5,430	4,210	10,600	8,360										
400	7,350	9,300	8,270	10,410	8,450	10,620	5,110	4,060	6,520	5,040	12,940	10,180										
450	8,650	11,040	9,780	12,420	10,010	12,670	7,020	5,530	9,240	7,080	17,760	13,900										

RIBS -THROUGH HOLE TYPE-

リブ

ー通し穴　穴位置指定タイプー

大口対応 BIG ORDER

カタログ規格外品はこちら P.137　CADデータフォルダ名：32_Ribs_and_Angle_Plates

■特長：取付穴ピッチを自由に指定できます。左ページ固定寸（通し穴）で取付穴ピッチが合わない際は、こちらの規格でお選び頂けます。

RoHS10

Type 並級（直角度0.05/100）	M材質	S表面処理
RBPDS	一般構造用鋼	―
RBPDB		四三酸化鉄皮膜
RBPDM		無電解ニッケルメッキ
RBPDA	アルミ合金	―
RBPDW		白アルマイト
RBPDF	SUS304	―

■A=30・50かつB=30・50の場合
A面・B面とも取付穴は1つになります。

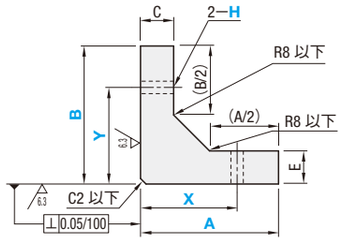

■A=30・50かつB=80・100の場合
A面取付穴は1つになります。

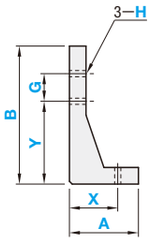

■A=80・100の場合

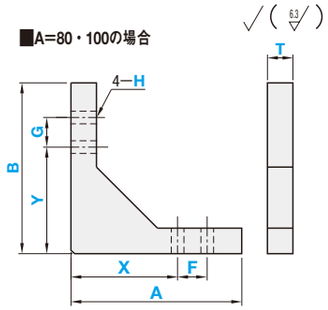

寸法	H（呼び径） 3	4	5	6	8
穴径	3.5	4.5	5.5	6.5	9

型式 Type	A	B	指定1mm単位 A面穴ピッチ X	F	B面穴ピッチ Y	G	H	T 一般構造用鋼	アルミ合金 SUS304	C	E
（一般構造用鋼） RBPDS RBPDB RBPDM （アルミ合金） RBPDA RBPDW （SUS304） RBPDF	30	30 50	20～24	―＊1	Y≧(B/2)+6	―＊2	3 4 5	12	10	8	8
		80				G≧H×2 かつ Y+G≦B−6 または 0＊3					
	50	50	30～44			―＊2				12	12
		80 100				G≧H×2 かつ Y+G≦B−6 または 0＊3					
	80	80 100	50～56	F≧H×2 かつ X+F≦A−8 または 0＊3	Y≧(B/2)+8	G≧H×2 かつ Y+G≦B−8 または 0＊3	5 6 8	12	12	20	20
	100	100 150	60～76							25	25

＊1 A=30・50の場合、A面取付穴は1つとなるため、F寸の指定は不要です。
＊2 B=30・50の場合、B面取付穴は1つとなるため、G寸の指定は不要です。
＊3 F寸法・G寸法で0を指定すると、取付穴を1つに出来ます。

Order 注文例

型式	B	X	F	Y	G	H	T
RBPDS50	100	X40		Y70	G20	H4	T12
RBPDA100	150	X70	F0	Y90	G15	H6	T12

Delivery 出荷日　5 日目出荷

急 ストーク B 3日目出荷 500円/1本 PM 8:00迄 ご注文締切 P.134

3本以上で1明細行当たり一律1,350円

大口出荷日 +3 日目出荷 数量 20～30

ストーク対応不可

Price 価格

■数量スライド価格（1円未満切り捨て）P.133

数量区分	標準対応 小口 1～9	10～15	16～19	大口 20～30	個別対応 大口 31～
数量					
値引率	基準単価	5%	10%	18%	お見積り
出荷日	通常			+3日	

表示数量超えはWOSにてご確認ください。

A+B	¥基準単価 一般構造用鋼 RBPDS	RBPDB	RBPDM	アルミ合金 RBPDA	RBPDW	SUS304 RBPDF
60	2,480	2,630	2,730	1,690	2,010	3,850
80	2,780	2,970	3,050	1,730	2,070	4,290
100	3,100	3,300	3,400	1,750	2,200	5,250
110	3,230	3,510	3,540	1,780	2,220	5,300
130	3,680	3,890	4,000	1,780	2,220	5,370
150	4,120	4,470	4,580	1,810	2,230	6,090
160	4,300	4,650	4,880	2,130	2,690	6,230
180	4,820	5,290	5,530	2,290	2,890	7,000
200	5,430	6,000	6,240	2,560	3,110	7,910
250	6,500	7,200	7,440	3,080	3,700	9,430

RIBS -TAPPED HOLE TYPE-

リブ
ータップ穴 固定寸タイプー

大口対応 BIG ORDER

カタログ規格外品はこちら P.137

■特長：リブを取り付ける相手側からボルト固定するタイプです。

CADデータフォルダ名：32_Ribs_and_Angle_Plates

RoHS10

Type 並級（直角度0.05/100）	Type 精級（直角度0.02/100）	M材質	S表面処理
RBBS	RGBS	一般構造用鋼	—
RBBB	RGBB		四三酸化鉄皮膜
RBBM	RGBM		無電解ニッケルメッキ
RBBA	RGBA	アルミ合金	—
RBBW	RGBW		白アルマイト
RBBV	RGBV		黒アルマイト
RBBF	RGBF	SUS304	—

⊗精級タイプB200以上は指定不可

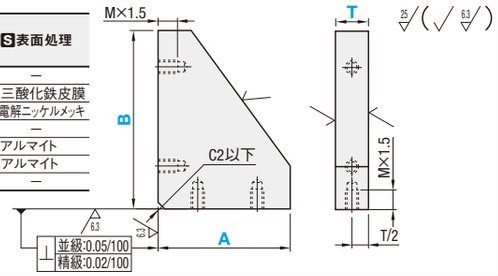

■寸法別詳細

A=20・30の場合

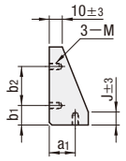

A	a1
20	12.5
30	20

B	b1	b2	J
30	10	*10	10
40	10	20	
50	15	20	
60	15	30	
80	15	50	
100	20	60	B−(A−10)

*の製作公差は$^{+0.2}_{0}$です。その他の寸法は、一般公差（JIS B 0405）です。 P.2494

T	M
6	3
9・10	5
12	6

A=40の場合

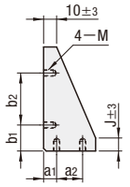

A	a1	a2
40	*10	*20

*B=40の場合、干渉を防ぐ為（a1, a2）寸法は、（15, 15）となります。
B=50・60でT12の場合も、同様に（a1, a2）寸法は、（15, 15）となります。

B	b1	b2	b3	J
40	15	15	—	10
50	*12.5	*25	—	
60	15	30	—	
80	20	40	—	
100	20	60	—	
150	37.5	75	—	
200	30	75	75	B−(A−10)

*B=50でT=12の場合、干渉を防ぐ為（b1,b2）寸法は、（15,20）となります。
B=200の場合、右図（A=50～150の図）をご参照ください。

T	M
9・10	5
12	6
16	8

A=50～150の場合

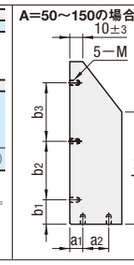

A	a1	a2
50	12.5	25
60	15	30
80	20	40
100	25	50
150	37.5	75

B	b1	b2	b3	J
50	12.5	25	—	10
60	15	30	—	
80	20	40	—	
100	25	50	—	
150	37.5	75	—	
200	30	75	75	
250	30	100	100	B−(A−10)
300	30	120	120	

B150以下の取付穴は2つとなります。

T	M
9・10	5
12	6*
16	8

*B≧100の場合、M8となります。

型式 Type 並級（直角度0.05/100）（一般構造用鋼）	型式 Type 精級（直角度0.02/100）（一般構造用鋼）	A	B 選択	T選択 一般構造用鋼・SUS304	T選択 アルミ合金
RBBS	RGBS	20	30 40 50 60 80	6	6
RBBB	RGBB	30	30 40 50 60 80 100	6 12	6 12
RBBM	RGBM	40	40 50 60 80 100 150 200	9 12 12 16	10 12 12 16
RBBA	RGBA	50	50 60 80 100 150 200 250	9 12 12 16	10 12 12 16
RBBW	RGBW	60	60 80 100 150 200 250 300	9 12 12 16	10 12 12 16
RBBV	RGBV	80	80 100 150 200 250 300	9 12 12 16	10 12 12 16
RBBF	RGBF	100	100 150 200 250 300	9 12 12 16	10 12 12 16
		150	150 200 250 300	12 16	12 16

（アルミ合金）（SUS304）

⊗精級はB200以上は指定不可

Order 注文例

型式	B	T
RBBS50	100	9

Alteration 追加工

型式	B	T	(NL)
RBBS80	100	12	NL

3 日目出荷 ⊗ストーク不可

Alteration	Code	Spec.	¥/1Code
A/2	NL	A面のタップ穴をセンター1ヶ所にします。指定方法 NL ⊗A=20・30の時は適用不可	−100

Delivery 出荷日

3 日目出荷

ストーク A 翌日出荷 500円/1本 ご注文締切 PM 6:00迄 P.134

大口出荷日 +3 日目出荷 数量 20～30

3本以上で1明細行当たり一律1,350円
⊗黒アルマイトはストーク不可
⊗T=16ストーク不可
⊗RBBB、RBBMはストーク不可

ストーク対応不可

Price 価格

■数量スライド価格（1円未満切り捨て）P.133

数量区分	標準対応 小口 1～9	10～15	16～19	20～30	標準対応 大口	個別対応 大口 31～
数量						
値引率	基準単価	5%	10%	18%	お見積り	
出荷日	通常			+3日		

表示数量超えはWOSにてご確認ください。

基準単価算出例 RBBS50−100−9
A+B=A寸法+B寸法=50+100=150
下記価格表より、A+B=150, T=9の場合1,570円

精級価格算出例 RGBS50−100−9
RBBS基準単価 1,570円×1.1=1,727円 → 1,720円（1円単位切り捨て）

¥公差並級基準単価（公差精級タイプは、表中価格 ×1.1 1円単位切り捨て）

A+B	RBBS T=6・9	RBBS T=12	RBBS T=16	RBBB T=6・9	RBBB T=12	RBBB T=16	RBBM T=6・9	RBBM T=12	RBBM T=16	RBBA T=6・10	RBBA T=12	RBBA T=16	RBBW RBBV T=6・10	RBBW RBBV T=12	RBBW RBBV T=16	RBBF T=6・9	RBBF T=12	RBBF T=16
	一般構造用鋼									アルミ合金						SUS304		
50	1,240	—	—	1,260	—	—	1,290	—	—	930	—	—	1,130	—	—	1,410	—	—
60	1,250	1,280		1,270	1,350		1,300	1,390		1,080	1,160		1,290	1,350		1,440	1,530	
70	1,280	1,310		1,350	1,390		1,390	1,450		1,160	1,170		1,350	1,380		1,530	1,610	
80	1,310	1,340		1,380	1,440		1,440	1,520		1,200	1,250		1,390	1,440		1,590	1,680	
90	1,350	1,380		1,440	1,500		1,500	1,590		1,210	1,250		1,430	1,440		1,650	1,750	
100	1,390	1,430		1,520	1,600		1,610	1,610		1,210	1,250		1,430	1,560		1,780	1,890	
110	1,400	1,440		1,530	1,610		1,620	1,620		1,250	1,250		1,530	1,610		1,790	1,900	
120	1,500	1,550		1,670	1,780		1,790	1,950		1,260	1,300		1,560	1,610		1,980	2,150	
130	1,530	1,590	—	1,710	1,840	—	1,810	2,020	—	1,290	1,350	—	1,570	1,650	—	2,040	2,240	—
140	1,560	1,630		1,790	1,930		1,810	2,130		1,350	1,390		1,650	1,700		2,150	2,350	
150	1,570	1,670		1,820	1,980		1,810	2,210		1,350	1,470		1,650	1,750		2,220	2,430	
160	1,580	1,670	2,230	1,870	2,050	2,680	1,810	2,340	3,060	1,390	1,470	1,520	1,800	1,880	2,390	2,340	2,580	4,340
180	1,650	1,760	2,350	2,010	2,240	2,750	2,270	2,600	3,080	1,700	1,790	1,540	2,100	2,150	2,460	2,510	2,780	4,740
190	—	1,780	2,380	—	2,290	2,760	—	2,700	3,090	—	1,830	1,570	—	2,160	2,580	—	2,790	4,750
200	1,680	1,810	2,390	2,110	2,380	2,780	2,430	2,800	3,100	1,800	1,890	1,600	2,200	2,290	2,740	2,800	3,090	5,060
210	—	1,890	2,460	—	2,430	2,930	—	2,840	3,360	—	1,940	1,620	—	2,310	2,780	—	3,100	5,350
230	1,770	1,920	2,650	2,280	2,610	3,190	2,670	3,020	4,190	1,890	2,100	2,210	2,290	2,510	3,320	2,940	3,240	5,940
240	—	1,960	2,700	—	2,700	3,200	—	3,030	4,250	—	2,150	2,300	—	2,560	3,500	—	3,300	6,100
250	1,800	1,980	2,760	2,410	2,790	3,230	2,870	3,040	4,270	2,060	2,200	2,370	2,460	2,610	3,680	3,160	3,340	6,260
260		2,160	2,860		2,830	3,370		3,120	4,350		2,290	2,520		2,630	3,850		4,160	6,510
280	—	2,400	3,120	—	3,250	3,810	—	3,470	4,780	—	2,350	2,690	—	3,010	4,230	—	4,610	7,200
300		2,490	3,330		3,680	4,380		3,790	5,020		2,480	2,800		3,530	4,630		5,080	7,950
310		2,530	3,360		3,710	4,420		3,830	5,170		2,490	2,830		3,610	4,700		5,560	8,040
330		2,540	3,400		3,720	4,470		4,040	5,340		3,450	2,850		3,660	4,840		7,030	8,410
350		2,740	3,690		4,230	5,100		4,230	5,620		3,750	3,120		4,190	5,330		7,200	9,600
360	—	2,760	3,710	—	4,240	5,200	—	4,330	5,800	—	3,800	3,300	—	4,200	5,400	—	7,500	9,610
380		2,770	3,720		4,240	5,300		4,430	5,870		3,810	3,400		4,210	5,480		7,690	9,610
400		3,000	4,040		4,670	5,650		4,670	6,220		4,110	3,430		4,750	6,070		7,890	10,570
450		3,970	5,400		6,090	7,450		6,130	8,230		5,490	4,640		6,440	8,290		8,260	13,030

RIBS -TAPPED HOLE TYPE-

リブ
ータップ穴 穴位置指定タイプー

大口対応 BIG ORDER

カタログ規格外品はこちら P.137

■特長：左ページ固定寸タイプで取付穴ピッチが合わない際は、こちらの規格でお選び頂けます。

CADデータフォルダ名：32_Ribs_and_Angle_Plates

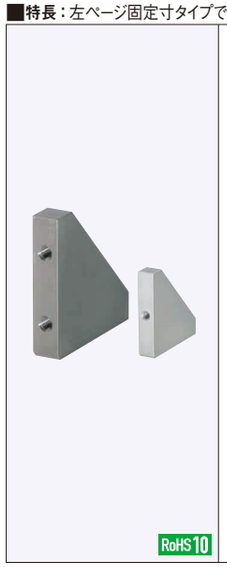

RoHS10

Type 並級（直角度0.05/100）	M材質	S表面処理
RBPBS	一般構造用鋼	—
RBPBB		四三酸化鉄皮膜
RBPBM		無電解ニッケルメッキ
RBPBA	アルミ合金	—
RBPBW		白アルマイト

■A=30の場合

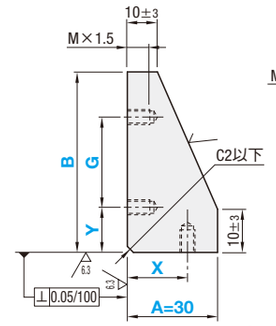

■A=40～100の場合

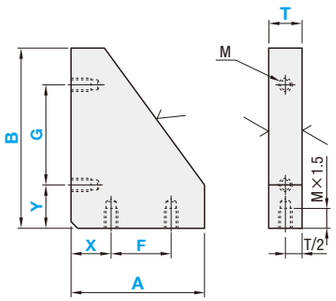

A=30の場合、A面取付穴は1つになります。 ご指定寸法によっては、タップ下穴が逆側の斜面に貫通する場合があります。

型式 Type	A	B 選択	指定1mm単位 A面穴ピッチ X	F	B面穴ピッチ Y	G	M（並目）	T選択 一般構造用鋼	T選択 アルミ合金
RBPBS	30	30 40 50 60 80	X>M×2 *1	— *2	Y≧M×2 *1	G≧M×2 かつ Y+G≦B−6 *3 または 0 *4	4 5 6	9	10
							5 6	12	12
RBPBB	40	40 50 60 80 100		F≧M×2 かつ X+F≦A−6 *3 または 0 *4			4 5 6	9	10
							5 6	12	12
RBPBM	50	50 60 80 100					4 5 6	9	10
							5 6	12	12
RBPBA	60	60 80 100					4 5 6	9	10
							5 6	12	12
RBPBW	80	80 100 150					4 5 6	9	10
							5 6 8	12	12
	100	100 150					4 5 6	9	10
							5 6 8	12	12

（一般構造用鋼）（アルミ合金）

*1 X寸法（1つめのタップ穴）は、干渉を防ぐため、端面からM（ねじ径）の2倍より距離をはなしてください。
*2 A=30の場合、A面の取付穴は1つのためF寸法の指定は不要です。
*3 2つめのタップ穴は、1つめのタップ穴からM（ねじ径）の2倍以上、端面から6mm以上はなしてください。
*4 F寸法・G寸法で0を指定すると、取付穴を1つに出来ます。

Order 注文例

型式	B	X	F	Y	G	M	T
RBPBS30	60	X20		Y20	G20	M6	T9
RBPBW60	100	X20	F20	Y25	G50	M6	T12

Delivery 出荷日

3 日目出荷

大口出荷日 +3 日目出荷 数量 20～30

ストーク対応不可

Price 価格

■数量スライド価格（1円未満切り捨て）P.133

数量区分	標準対応 小口 1～9	10～15	16～19	20～30	標準対応 大口	個別対応 大口 31～
数量						
値引率	基準単価	5%	10%	18%	お見積り	
出荷日	通常			+3日		

表示数量超えはWOSにてご確認ください。

基準単価算出例
RBPBS30−60−X20−Y20−G20−M6−T9
A+B=A寸法+B寸法=30+60=90
下記価格表より、A+B=90, T=9の場合 1,990円

A+B	¥基準単価 一般構造用鋼 RBPBS T=9	RBPBS T=12	RBPBB T=9	RBPBB T=12	RBPBM T=9	RBPBM T=12	アルミ合金 RBPBA T=10	RBPBA T=12	RBPBW T=10	RBPBW T=12
60	1,850	1,860	1,930	1,940	2,040	2,050	1,310	1,320	1,490	1,500
70	1,890	1,900	1,960	1,970	2,090	2,100	1,360	1,380	1,520	1,540
80	1,930	1,950	2,010	2,020	2,160	2,170	1,420	1,430	1,580	1,590
90	1,990	2,010	2,090	2,110	2,240	2,260	1,420	1,440	1,600	1,620
100	2,080	2,110	2,200	2,230	2,380	2,410	1,420	1,440	1,600	1,620
110	2,090	2,140	2,210	2,230	2,390	2,410	1,450	1,470	1,680	1,700
120	2,120	2,160	2,310	2,340	2,520	2,550	1,460	1,480	1,680	1,710
130	2,190	2,230	2,390	2,430	2,620	2,660	1,480	1,520	1,710	1,750
140	2,220	2,260	2,420	2,460	2,670	2,720	1,500	1,550	1,750	1,800
150	2,250	2,300	2,500	2,550	2,780	2,830	1,530	1,580	1,780	1,830
160	2,260	2,330	2,510	2,560	2,860	2,920	1,530	1,590	1,880	1,930
180	2,270	2,350	2,660	2,740	3,030	3,110	1,870	1,950	2,210	2,280
200	2,430	2,530	2,900	3,000	3,330	3,430	2,080	2,180	2,410	2,510
230	2,480	2,590	3,030	3,140	3,530	3,650	2,110	2,230	2,450	2,560
250	2,720	2,870	3,230	3,380	3,850	4,000	2,380	2,520	2,710	2,860

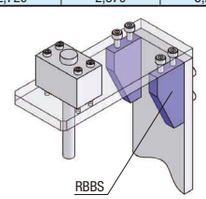

RIBS -LIGHTENED TYPE-

リブ
ー軽量化タイプー

大口対応 BIG ORDER

カタログ規格外品はこちら P.137　CADデータフォルダ名：32_Ribs_and_Angle_Plates

■特長：軽量化タイプのリブです。従来品（P.2399）と比べ、最大35%の軽量化を実現しました。

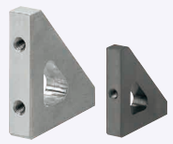

Type	M材質	S表面処理
RACM	一般構造用鋼	無電解ニッケルメッキ
RACA	アルミ合金	ー
RACW		白アルマイト
RACV		黒アルマイト

■A=30の場合

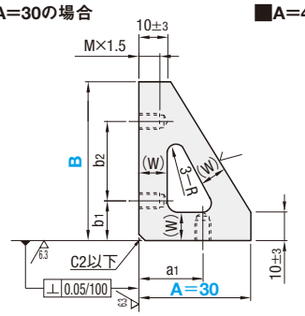

■A=40以上の場合

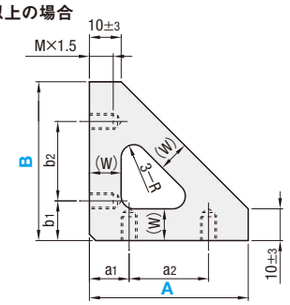

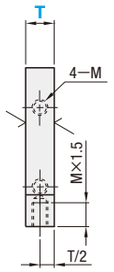

A=30の場合、A面のタップ穴は1つとなります。　一部タップ穴が貫通する場合があります。

型式 Type	A	B	T選択 一般構造用鋼	T選択 アルミ合金	M	A面ピッチ a1	A面ピッチ a2	B面ピッチ b1	B面ピッチ b2	肉抜き (W)	肉抜き R	重量(g：参考値) 一般構造用鋼	重量(g：参考値) アルミ合金	¥基準単価 RACM	RACA	RACW	RACV
(一般構造用鋼) RACM / (アルミ合金) RACA RACW RACV	30	30	6	6	3	20	—	10	*10	6	4	27.5	9.8	1,940	1,330	1,450	1,590
			12	12	6							55.0	19.6	2,090	1,400	1,470	1,610
		40	9	10	5				20			49.4	20.1	2,190	1,460	1,520	1,670
			12	12	6							67.5	24.1	2,220	1,470	1,560	1,710
		50	9	10	5			15	20			58.5	23.9	2,410	1,590	1,680	1,840
			12	12	6							80.3	28.7	2,500	1,630	1,660	1,820
		60	9	10	5				30			68.4	28.0	2,520	1,650	1,690	1,850
			12	12	6							94.0	33.6	2,580	1,660	1,730	1,900
		80	9	10	5				50			88.1	36.2	2,700	1,740	1,900	2,090
			12	12	6							121.4	43.4	2,760	1,750	1,950	2,140
	40	40	9	10	5	15	15	15	15	8	4	67.7	27.3	2,200	1,460	1,520	1,670
			12	12	6							91.8	32.8	2,310	1,500	1,560	1,710
		50	9	10	5	10	20	12.5	25			78.4	31.8	2,300	1,500	1,600	1,760
			12	12	6	15	15	15	20			106.9	38.2	2,390	1,530	1,580	1,730
		60	9	10	5	10	20		30			89.5	36.5	2,400	1,540	1,640	1,800
			12	12	6	15	15					122.6	43.8	2,520	1,590	1,800	1,980
		80	9	10	5	10	20	20	40			112.5	46.1	2,640	1,660	1,890	2,070
			12	12	6							154.7	55.3	2,770	1,700	1,900	2,090
		100	9	10	5				60			135.7	55.8	2,800	1,740	1,930	2,120
			12	12	6							187.2	67.0	2,950	1,770	1,970	2,160
	50	50	9	10	5	12.5	25	12.5	25	10	4	101.4	40.8	2,560	1,650	1,740	2,010
		60	9	10				15	30			113.6	46.0	2,600	1,650	1,740	2,010
		80	9	10				20	40			139.8	57.1	2,760	1,720	1,790	2,060
			12	12	6							191.6	68.5	2,930	1,770	1,870	2,150
		100	9	10	5			25	50			166.7	68.4	3,060	1,870	1,940	2,240
			12	12	8							229.4	82.0	3,310	1,960	1,980	2,280
	60	60	9	10	5	15	30	15	30	10	4	125.8	51.4	2,730	1,710	1,910	2,100
			12	12	6							172.5	61.7	2,870	1,750	1,950	2,140
		80	9	10	5			20	40			150.7	62.3	2,990	1,830	2,010	2,210
			12	12	6							208.8	74.8	3,160	1,870	2,050	2,250
		100	9	10	5			25	50			176.2	73.4	3,270	1,960	2,290	2,510
			12	12	8							245.8	88.1	3,510	2,020	2,350	2,580
	80	80	9	10	5	20	40	20	40	12	5	202.3	83.2	3,040	1,960	2,170	2,500
			12	12	6							279.0	99.8	3,480	2,000	2,220	2,560
		100	9	10	5			25	50			231.6	96.3	3,800	2,240	2,390	2,760
			12	12	8							322.5	115.6	4,100	2,310	2,450	2,820
		150	9	10	5			37.5	75			307.3	129.9	4,320	2,420	2,530	2,920
			12	12	8							434.0	155.9	4,830	2,590	2,680	3,100
	100	100	9	10	5	25	50	25	50	15	6	309.7	127.1	4,130	2,380	2,500	2,890
			12	12	8							426.3	152.5	4,440	2,460	2,560	2,950
		150	9	10	5			37.5	75			398.2	166.8	4,860	2,680	2,740	3,160
			12	12	8							557.7	200.1	5,020	2,800	2,850	3,280

一部タップ穴が貫通する場合があります。*の製作公差は$^{+0.2}_{0}$です。その他の寸法は一般公差（JISB0405）です。

Order 注文例

型式		B		T
RACM40	ー	60	ー	9
RACA40	ー	60	ー	10

Price 価格

■数量スライド価格（1円未満切り捨て）P.133

数量区分	標準対応 小口			標準対応 大口	個別対応 大口
数　量	1〜9	10〜15	16〜19	20〜30	31〜
値引率	基準単価	5%	10%	18%	お見積り
出荷日	通常			+3日	

表示数量超えはWOSにてご確認ください。

Delivery 出荷日　3 日目出荷

大口出荷日 +3 日目出荷　数量 20〜30

ストーク対応不可

RIBS -BRIDGE TYPE-

リブ
ーブリッジタイプー

大口対応 BIG ORDER

カタログ規格外品はこちら P.137　CADデータフォルダ名：32_Ribs_and_Angle_Plates

■特長：ブリッジ形状の為、配線など干渉物がある際にもご利用頂けます。（使用例参照）

Type ザグリ穴タイプ	Type タップ穴タイプ	M材質	S表面処理
RBUSS	—	一般構造用鋼	ー
RBUB	—		四三酸化鉄皮膜
RBUM	—		無電解ニッケルメッキ
RBUA	—	アルミ合金	ー
RBUW	RBJW		白アルマイト
RBUV	—		黒アルマイト
RBUF	—	SUS304	ー

■ザグリ穴タイプ

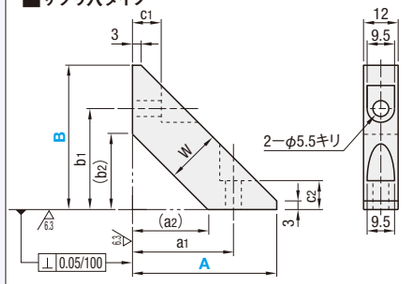

■タップ穴タイプ

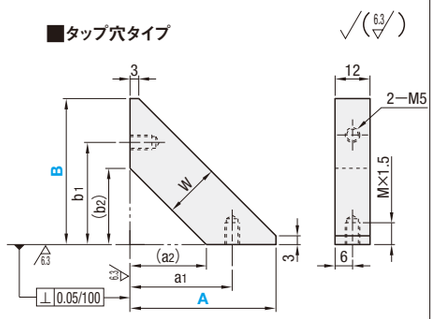

型式 Type	A	B	a1	b1	(a2)	(b2)	c1	c2	W
ザグリ穴タイプ　タップ穴タイプ (一般構造用鋼) RBUSS RBUB RBUM	50	50	40	40	26.1	26.1	5	5	19
		80		60	29.5	48.4	10	10	
		100		80	30.3	62.6	5		
(アルミ合金) RBUA RBUW RBUV (SUS304) RBUF　(アルミ合金) RBJW	80	80	65	65	51.8	51.8	10	10	22
		100		80	54.2	68.3			
	100	100	85	85	71.8	71.8	10	10	22
		150		125	75.6	114.6			

Order 注文例

型式		B
RBUF100	ー	150
RBJW50	ー	80

Price 価格

■数量スライド価格（1円未満切り捨て）P.133

数量区分	標準対応 小口			標準対応 大口	個別対応 大口
数　量	1〜9	10〜15	16〜19	20〜30	31〜
値引率	基準単価	5%	10%	18%	お見積り
出荷日	通常			+3日	

表示数量超えはWOSにてご確認ください。

Delivery 出荷日　3 日目出荷

大口出荷日 +3 日目出荷　数量 20〜30

ストーク対応不可

A	B	¥基準単価 ザグリ穴 RBUSS	RBUB	RBUM	RBUA	RBUW	RBUV	RBUF	タップ穴 RBJW
50	50	2,480	2,580	2,660	1,420	1,610	1,890	3,400	1,510
	80	2,600	2,830	2,990	1,490	1,700	1,990	3,580	1,600
	100	2,750	3,040	3,250	1,570	1,770	2,040	3,790	1,670
80	80	2,970	3,310	3,580	1,690	1,980	2,380	4,090	1,880
	100	3,360	3,800	4,120	1,910	2,190	2,580	4,630	2,090
100	100	3,890	4,410	4,790	2,200	2,480	2,870	5,360	2,380
	150	4,280	5,020	5,240	2,420	2,710	3,110	5,910	2,610

Example 使用例

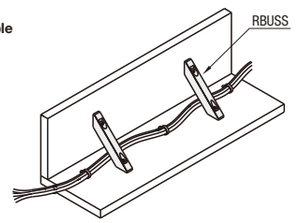

■配線が干渉することなく、取付けることが可能です。

ANGLE PLATES -CAST IRON, DIMENSION FIXED-

イケール

ー鋳鉄　寸法固定タイプー

価格改訂　大口対応 BIG ORDER

□：新価格

CADデータフォルダ名：32_Ribs_and_Angle_Plates

■特長：キリ穴タイプ、キリ穴&ノック穴タイプは穴径選択タイプもご用意しております。

RoHS10

Type	穴加工選択	Ⓜ材質	Ⓢ表面処理
IK	FB（穴無しタイプ） D（キリ穴径固定タイプ） DM（キリ穴径選択タイプ） K（キリ穴&ノック穴径固定タイプ） KM（キリ穴&ノック穴径選択タイプ）	FC250	プライマー塗装（グレー）
BIK			四三酸化鉄皮膜
MIK			無電解ニッケルメッキ

⊗BIKDM・MIKKMはお選び頂けません。
*1 切削面・穴加工部に表面処理はされません。
FC250の四三酸化鉄皮膜に関しては、鋳肌が赤茶色になる可能性がございます。

■穴加工選択FB（穴無しタイプ）

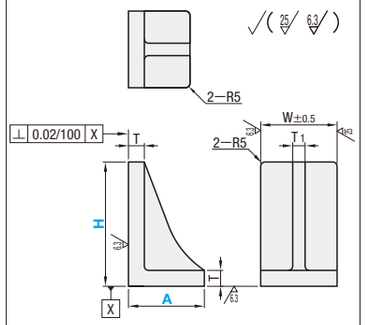

型式 Type	H	A	W	T	T1	¥基準単価 穴無しタイプ IKFB	BIKFB	MIKFB
穴無しタイプ IKFB BIKFB MIKFB	60	40	30	8	6	2,650	2,800	3,040
	100	40	30	8	6	2,750	2,890	3,220
		50S	50	15	8	1,990	2,430	2,650
		50	100		14	2,040	2,290	3,040
		100				2,130	2,630	3,270
	150	50	50	15	8	2,840	3,480	3,740
		70	100		14	2,910	3,350	4,230
		75	75			2,990	3,670	4,220
		100	100			3,060	3,660	4,470
	200	75	75	15	14	4,130	5,030	5,690
		120	100			4,240	5,120	6,140
	250	120	100	18	15	5,490	6,380	7,650
	300	150				7,230	8,380	9,970
	350	150				7,910	9,250	11,050
	400	150				9,620	11,000	12,990

*1 表面処理は切削面（H面・A面・W部側面）・穴加工部にはされません。

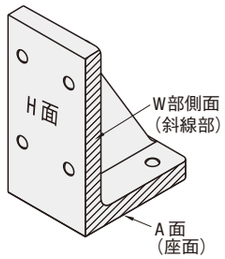

■穴加工選択D・DM（キリ穴タイプ）

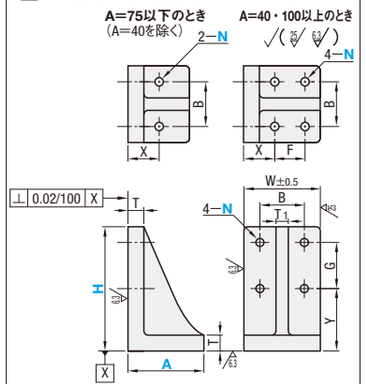

型式 Type	H	A	W	T	T1	N	N(選択)	B	X	F	Y	G	¥基準単価 キリ穴径固定 IKD	BIKD	MIKD	キリ穴径選択 IKDM	MIKDM
キリ穴タイプ（キリ穴径固定）IKD BIKD MIKD（キリ穴径選択）*2 IKDM MIKDM	60	40	30	8	6	3.5	—	20	15	15	30	20	3,000	3,180	3,430	—	—
	100	40	30	8	6	3.5	—	20	15	15	55	30	3,100	3,270	3,610	—	—
		50S	50	15	8	9	10 12 14	30	35	—			2,540	3,070	3,290	3,120	3,560
		50	100		14	11		70			45	40	2,620	2,780	3,530	3,210	3,770
		100							45	40			2,920	3,280	3,930	3,570	4,230
	150	50	50	15	8	9		30	35	—	75	60	3,370	4,110	4,380	4,000	4,500
		70	100		14	11		70	40				3,460	3,830	4,710	4,100	4,790
		75	75					50					3,550	4,330	4,870	4,160	4,930
		100	100					70	45	40			3,810	4,320	5,110	4,340	5,140
	200	75	75	15	14	11		50	40	—	110	70	4,710	5,700	6,350	5,260	6,570
		120	100					70	50	50			4,990	5,770	6,790	5,370	6,930
	250	120	100	18	15	11		70	50	50	140	90	6,210	7,020	8,290	6,610	8,860
	300	150							40	90	190		7,950	9,000	10,610	8,270	11,540
	350	150									230	100	8,630	9,870	11,680	8,880	12,620
	400	150									260	120	10,320	11,610	13,610	10,510	14,630

*2 キリ穴径選択タイプのIKDM・MIKDMはN（選択）を選択してください。
図面上特に指示なき所は、FB（穴無しタイプ）と共通

■穴加工選択K・KM（キリ穴&ノック穴タイプ）

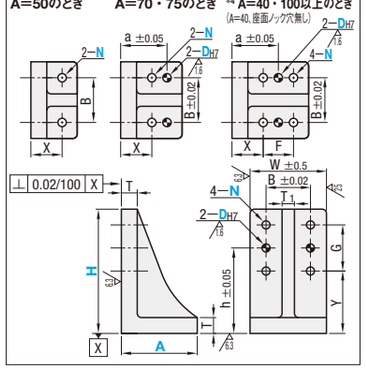

型式 Type	H	A	W	T	T1	N	N(選択)	B	X	F	Y	G	ノック穴 DH7	DH7(選択)	a	h	¥基準単価 キリ穴&ノック穴径固定 IKK	BIKK	MIKK	キリ穴&ノック穴径選択 IKKM	BIKKM
キリ穴&ノック穴タイプ（キリ穴&ノック穴径固定）IKK BIKK MIKK（キリ穴&ノック穴径選択）*3 IKKM BIKKM	60	40	30	8	6	3.5	—	20	15	15	30	20	3	—	—	40	3,720	3,880	4,170	—	—
	100	40	30	8	6	3.5	—	20	15	15	55	30	3	—	—	70	3,830	3,990	4,350	—	—
		50S	50	15	8	9	10 12 14	30	35	—			6	6 8 10	—	65	2,790	3,340	3,580	3,560	3,960
		50	100		14	11		70			45	40	10				2,860	2,980	3,730	3,630	4,070
		100							45	40					65		3,360	3,640	4,300	4,230	4,280
	150	50	50	15	8	9		30	35	—	75	60	6		—	55	3,880	4,650	4,920	4,590	5,050
		70	100		14	11		70	40				10		55		3,980	4,240	5,130	4,660	5,150
		75	75					50							65		4,080	4,890	5,450	4,740	5,700
		100	100					70	45	40							4,260	4,670	5,480	4,870	5,780
	200	75	75	15	14	11		50	40	—	110	70	10		55	145	5,340	6,390	7,060	5,990	6,670
		120	100					70	50	50					75		5,480	6,150	7,200	6,140	6,700
	250	120	100	18	15	11		70	50	50	140	90	10		75	185	6,710	7,410	8,710	7,060	8,160
	300	150							40	90	190				85	235	8,430	9,370	11,010	8,760	9,780
	350	150									230	100				280	9,110	10,220	12,070	9,380	11,370
	400	150									260	120				320	10,790	11,950	13,990	11,140	12,340

*3 キリ穴&ノック穴径選択タイプのIKKM・BIKKMはN（選択）とDH7を選択してください。
*4 A=40の時、座面（A面）にノック穴はつきません。
図面上特に指示なき所は、FB（穴無しタイプ）と共通

Order 注文例

型式	−	A	−	N	−	D
IKFB350	−	150				
IKDM100	−	100	−	N10		
BIKKM200	−	120	−	N12	−	D8

Delivery 出荷日

●穴無し、キリ穴径固定、キリ穴&ノック穴径固定：3 日目出荷　大口出荷日 +5 日目出荷　数量 21～40

●キリ穴径選択、キリ穴&ノック穴径選択：5 日目出荷

Price 価格

■数量スライド価格（1円未満切り捨て）P.133

●穴無し、キリ穴径固定、キリ穴&ノック穴径固定

数量区分	標準対応 小口	標準対応 大口	個別対応 大口	個別対応 大口
数量	1～20	21～40	41～49	50以上
値引率	基準単価	5%	5%	お見積り
出荷日	通常	+5日	お見積り	

表示数量超えはWOSにてご確認ください。

●キリ穴径選択、キリ穴&ノック穴径選択

数量区分	標準対応 小口	個別対応 大口	個別対応 大口
数量	1～20	21～49	50以上
値引率	基準単価	5%	お見積り
出荷日	通常	お見積り	

表示数量超えはWOSにてご確認ください。

ANGLE PLATES -ALUMINUM CASTING, DIMENSION FIXED-

イケール

ーアルミ鋳造　寸法固定タイプー

価格改訂　大口対応 BIG ORDER

□：新価格

CADデータフォルダ名：32_Ribs_and_Angle_Plates

■特長：鋳鉄と比較して、軽量化が可能です。

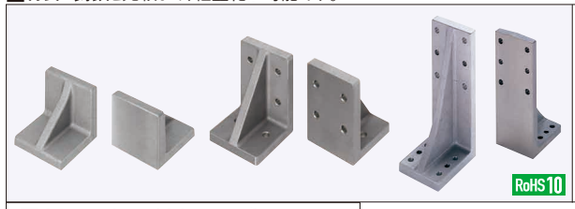

RoHS10

Type	穴加工選択	Ⓜ材質
AIK	FB（穴無しタイプ） D（キリ穴タイプ） K（キリ穴&ノック穴タイプ）	（W=60）AC4C−T5 （W=100）AC7A

■穴加工選択FB（穴無しタイプ）

AIKFB

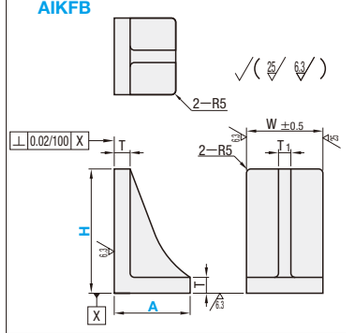

型式 Type	H	A	W	T	T1	¥基準単価
穴無しタイプ AIKFB	60	60	60	10	10	2,610
	70					2,640
	80					2,660
	90					2,690
	100	50	100	15	14	2,930
		60	60	10	10	2,720
		100	100	15	14	3,080
	150	70	100	15	14	3,650
		100				3,830
	200	120	100	15	14	4,770
	250	120	100	18	15	5,890
	300	150	100	18	15	7,540
	350					8,810
	400					10,690

■穴加工選択D（キリ穴タイプ）

AIKD

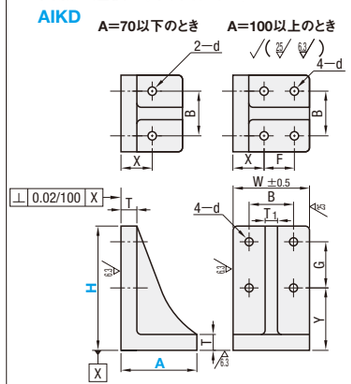

型式 Type	H	A	W	T	T1	キリ穴 d	B	X	F	Y	G	¥基準単価
キリ穴タイプ AIKD	60	60	60	10	10	6.5	35	30	—	25	25	2,970
	70									30		3,000
	80									35	30	3,040
	90										35	3,060
	100	50	100	15	14	11	70	35	—	45	40	3,490
		60	60	10	10	6.5	35	30	—	40		3,090
		100	100	15	14	11	70	45	40	45		3,630
	150	70	100	15	14	11	70	40	—	75	60	4,050
		100						45	40			4,360
	200	120	100	15	14	11	70	50	50	110	70	5,320
	250	120	100	18	15	11	70	50	50	140	90	6,420
	300	150	100	18	15	11	70	40	90	190	90	8,260
	350									230	100	9,520
	400									260	120	11,400

図面上特に指示なき所は、AIKFB（穴無しタイプ）と共通

■穴加工選択K（キリ穴&ノック穴タイプ）

AIKK

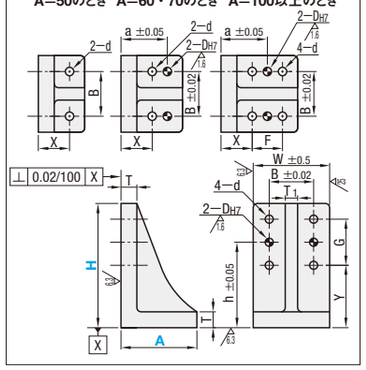

型式 Type	H	A	W	T	T1	キリ穴 d	B	X	F	Y	G	ノック穴 DH7	a	h	¥基準単価
キリ穴&ノック穴タイプ AIKK	60	60	60	10	10	6.5	35	30	—	25	25	6	45	37.5	3,160
	70									30				42.5	3,190
	80									35	30			50	3,230
	90										35			52.5	3,250
	100	50	100	15	14	11	70	35	—	45	40	10	—	65	3,720
		60	60	10	10	6.5	35	30	—	40		6	45	60	3,280
		100	100	15	14	11	70	45	40	45		10	65	65	3,970
	150	70	100	15	14	11	70	40	—	75	60	10	55	105	4,410
		100						45	40				65		4,680
	200	120	100	15	14	11	70	50	50	110	70	10	75	145	5,700
	250	120	100	18	15	11	70	50	50	140	90	10	75	185	6,750
	300	150	100	18	15	11	70	40	90	190	90	10	85	235	8,720
	350									230	100			280	9,980
	400									260	120			320	11,840

図面上特に指示なき所は、AIKFB（穴無しタイプ）と共通

Order 注文例

型式	−	A
AIKFB70	−	60

Delivery 出荷日

●材質AC4C−T5（W=60）：在庫品　翌日出荷 P.133
ご希望によりPM6:00迄、当日出荷受付致します。

●AC7A（W=100）：3 日目出荷　大口出荷日 +5 日目出荷　数量 21～40

Price 価格

■数量スライド価格（1円未満切り捨て）P.133

●材質AC4C−T5（W=60）

数量区分	標準対応 小口	個別対応 大口	個別対応 大口
数量	1～20	21～49	50以上
値引率	基準単価	5%	お見積り
出荷日	通常	お見積り	

表示数量超えはWOSにてご確認ください。

●材質AC7A（W=100）

数量区分	標準対応 小口	標準対応 大口	個別対応 大口	個別対応 大口
数量	1～20	21～40	41～49	50以上
値引率	基準単価	5%	5%	お見積り
出荷日	通常	+5日	お見積り	

表示数量超えはWOSにてご確認ください。

ANGLE PLATES -HOLE TYPE SELECTABLE, HOLE POSITION FIXED-

イケール

ー取付穴形状選択　穴位置固定タイプー

価格改訂

□：新価格

CADデータフォルダ名：32_Ribs_and_Angle_Plates

■特長：長穴やタップ穴など、他ページでは規格化されていない組合せも自由に選べるタイプです。

Type	A面形状選択 下図参照	H面形状選択 下図参照	M材質	S表面処理
IK	X	X	FC250	プライマー塗装(グレー)
BIK	Y	Z		四三酸化鉄皮膜
MIK	K	K		無電解ニッケルメッキ
AIK		T	AC7A	―

FC250表面処理は切削面(H面・A面・W部側面)・穴加工部にはされません。

FC250の四三酸化鉄皮膜に関しては、錆肌が赤茶色になる可能性がございます。

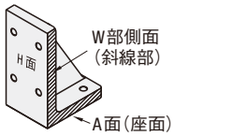

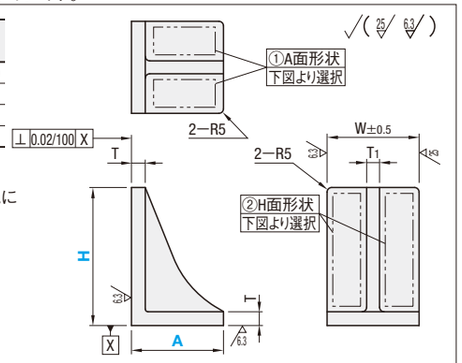

①A面形状選択

X(長穴X方向)

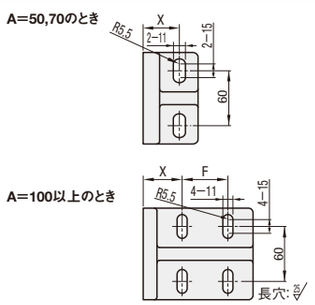

Y(長穴Y方向)

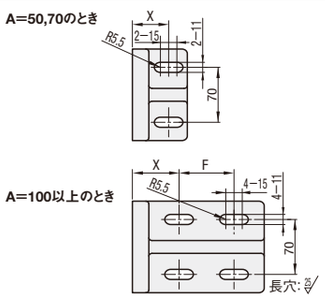

K(キリ穴&ノック穴)

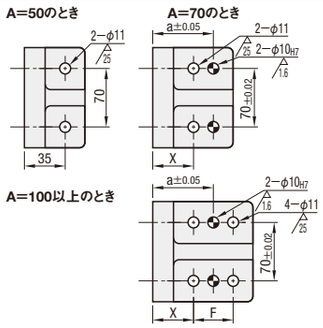

②H面形状選択

X(長穴X方向)

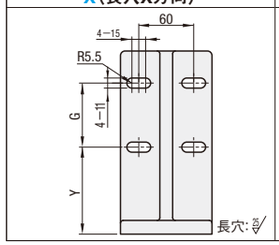

Z(長穴Z方向)

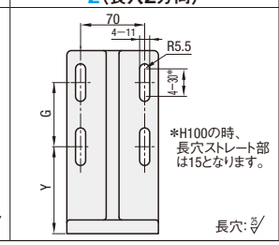

K(キリ穴&ノック穴)

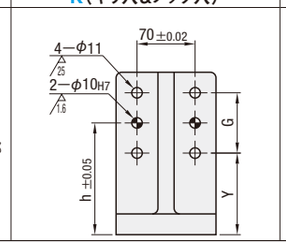

T(タップ穴)

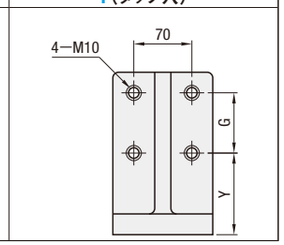

型式 Type	①A面形状選択	②H面形状選択	H	A	イケール本体 W	T	T1	A面・H面 長穴(形状選択XYZ) X	F	Y	G	キリ穴&ノック穴(形状選択K) X	F	Y	G	a	h	タップ穴(形状選択T) Y	G
IK BIK MIK AIK	X(長穴X方向) Y(長穴Y方向) K(キリ穴&ノック穴)	X(長穴X方向) Z(長穴Z方向) K(キリ穴&ノック穴) T(タップ穴)	100	50	100	15	14	33	―	40	40	35	―	45	40	―	65	45	40
				100				45	40			45	40			65			
			150	70				45	―	60	60	40	―	75	60	55	105	75	60
				100				40	40			45	40			65			
			200	120				45	50	95	70	50	50	110	70	75	145	110	70
			250	120		18	15	45	50	125	90	50	50	140	90	75	185	140	90
			300	150					80	175		40	90	190		85	235	190	
			350	150						215	100			230	100		280	230	100
			400	150						245	120			260	120		320	260	120

H	A	¥本体基準価格 IK□□	BIK□□	MIK□□	AIK□□	¥A面・H面穴加工価格 長穴(形状選択XYZ)	キリ穴&ノック穴(形状選択K)	タップ穴(形状選択T)
100	50	1,740	1,980	3,080	2,850	1,560	940	940
	100	1,820	2,260	3,310	2,990	2,010	1,010	1,010
150	70	2,500	2,890	4,290	3,550	1,560	940	940
	100	2,620	3,150	4,530	3,670	2,010	1,010	1,010
200	120	3,630	4,400	6,230	4,520	2,010	1,010	1,010
250	120	4,700	5,500	7,760	5,420	2,010	1,010	1,010
300	150	6,200	7,210	10,110	7,080			
350		6,790	7,980	11,110	8,150			
400		8,250	9,480	12,930	9,710			

Order 注文例

型式					
Type	A面選択	H面選択	H	―	A
IK	Y	K	150	―	100

Delivery 出荷日　5 日目出荷　ご注文締切　ストーク B 3日目出荷 500円/1本 PM 8:00迄 P.134

3本以上で1明細行当たり一律1,350円

Price 価格

■数量スライド価格 (1円未満切り捨て) P.133

数量区分	標準対応 小口		個別対応 大口
数　量	1〜9	10〜20	21〜
値引率	基準単価	5%	お見積り

表示数量超えはW0Sにてご確認ください。

本体基準単価+A面穴加工価格+B面穴加工価格が商品定価となります。
(価格算出例)　(A)面　(B)面
IKYK150ー100　本体基準単価2,470円+長穴1,890円+ノック穴950円
=5,310円(1円単位切り捨て)
AIKXX200ー120　本体基準単価4,260円+長穴1,890円+長穴1,890円
=8,040円(1円単位切り捨て)

ANGLE PLATES -SIDE H TAPPED HOLE, HOLE POSITION CONFIGURABLE-

イケール

ー取付面タップ穴　取付穴位置指定タイプー

価格改訂

□：新価格

CADデータフォルダ名：32_Ribs_and_Angle_Plates

■特長：取付けるワークに合わせて、取付面(H面)のタップ穴位置を自由に指定できます。

■取付面タップ穴

Type	M材質	S表面処理
IKFT	FC250	プライマー塗装(グレー)
IKFTB		四三酸化鉄皮膜
IKFTM		無電解ニッケルメッキ
IKFTA	AC7A	―

FC250表面処理は切削面(H面・A面・W部側面)・穴加工部にはされません。

FC250の四三酸化鉄皮膜に関しては、錆肌が赤茶色になる可能性がございます。

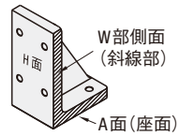

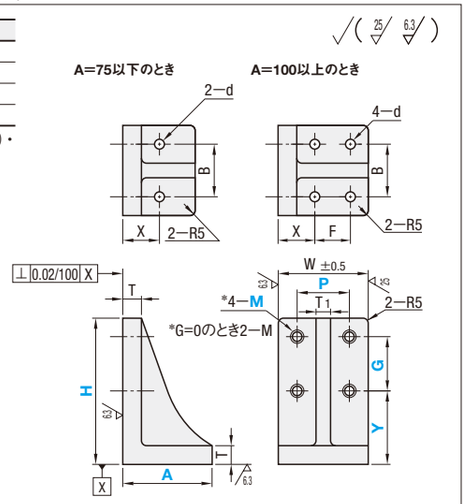

型式 Type	H	A	指定1mm単位 P	Y	G	タップ穴 M	イケール本体 W	T	T1	キリ穴 d	B	X	F
IKFT(プライマー塗装・グレー) IKFTB(四三酸化鉄皮膜) IKFTM(無電解ニッケルメッキ) IKFTA(アルミ鋳物)	60	40	20	15〜25	0または9〜30	4	30	8	6	3.5	20	15	―
	100	40	20	15〜70	0または9〜70		30	8	6	3.5	20	15	―
		50	30〜70	25〜60	0または10〜65	5 6 8 10 12	100	15	14	11	70	35	―
		100										45	40
	150	50	30	25〜110	0または10〜115		50	15	8	9	30	35	―
		70	30〜70				100		14	11	70	40	―
		75	30〜45				75				50		―
		100	30〜70				100				70	45	40
	200	75	30〜70	25〜160	0または10〜165		75	15	14	11	50	40	―
		120					100				70	50	50
	250	120	30〜70	30〜205	0または10〜210		100	18	15	11	70	50	50
	300	150		30〜255	0または10〜260							40	90
	350	150		30〜305	0または10〜310								
	400	150		30〜355	0または10〜360								

タップ深さは、M×2となります。(タップ下穴は貫通します。)

M+T1+10≦P≦W−M−10(A=40の時を除く)

T+M+5≦Y≦H−2M−10

M+5≦G≦H−Y−M−5(G=0の時を除く)

加工限界またはボルト頭の干渉を防ぐため範囲内でご指定ください。

M=8の場合、G≧14(G=0の時を除く)

M=10の場合、G≧17(G=0の時を除く)

M=12の場合、G≧19(G=0の時を除く)

Order 注文例

型式								
IKFTB60	―	A40	―	P20	―	Y25	―	G0 ― M4

Delivery 出荷日　3 日目出荷

Price 価格

■数量スライド価格 (1円未満切り捨て) P.133

数量区分	標準対応 小口		個別対応 大口
数　量	1〜4	5〜10	11〜
値引率	基準単価	5%	お見積り

表示数量超えはW0Sにてご確認ください。

Example 使用例

H	A	¥基準単価 FC250 IKFT	IKFTB	IKFTM	AC7A IKFTA
60	40	3,430	3,790	4,220	―
100	40	3,530	3,860	4,320	―
	50	2,770	3,170	3,890	3,560
	100	3,130	3,760	4,350	3,920
150	50	3,960	4,200	4,370	―
	70	3,620	4,260	5,040	4,200
	75	4,020	4,370	4,860	―
	100	4,140	4,860	5,560	4,570
200	75	5,170	5,590	6,140	―
	120	5,240	6,370	7,360	5,510
250	120	6,390	7,720	8,900	6,570
300	150	8,060	9,800	11,270	8,150
350		8,720	10,690	12,290	9,240
400		10,410	12,380	14,440	11,110

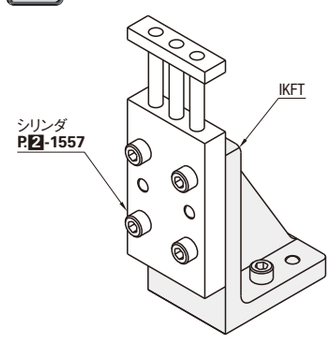

■ワークに合わせて取付け面タップ穴を自由に指定できます。

ANGLE PLATES -HOLE POSITION CONFIGURABLE-

イケール

ー穴位置指定タイプー

価格改訂

□：新価格

CADデータフォルダ名：32_Ribs_and_Angle_Plates

■特長：取付面(H面)・座面(A面)共に穴位置を自由に指定できます。(追加工で穴径変更できます)

■取付穴フリー指定

RoHS10

キリ穴	キリ穴&ノック穴	M材質	S表面処理
IKDF	IKF	FC250	プライマー塗装(グレー)
BIKDF	BIKF		四三酸化鉄皮膜
MIKDF	MIKF		無電解ニッケルメッキ
AIKDF	AIKF	AC7A	ー

FC250表面処理は切削面・穴加工部にはされません。

FC250の四三酸化鉄皮膜に関しては、錆肌が赤茶色になる可能性がございます。

■キリ穴タイプ　■キリ穴&ノック穴タイプ　(25/ 6.3/ 1.6/)

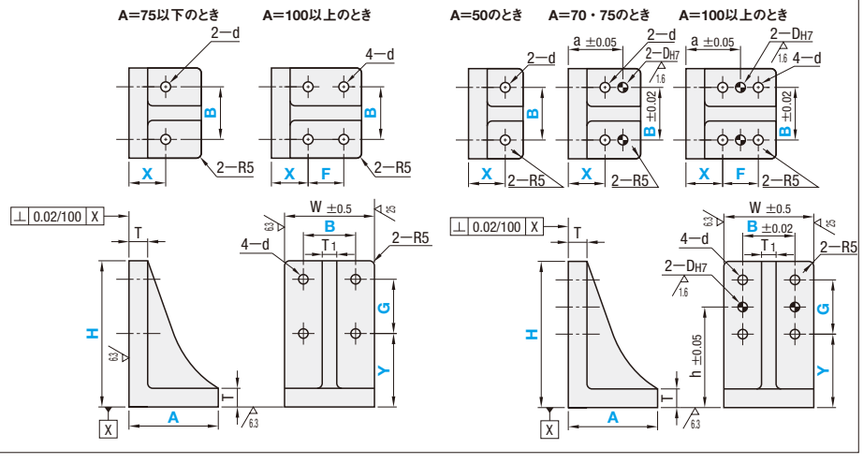

■キリ穴タイプ

型式 Type	H	A	イケール本体 W	T	T1	キリ穴 A・H面 B	A面 X	A面 F	H面 Y	H面 G	穴径 d
IKDF(プライマー塗装・グレー) BIKDF(四三酸化鉄皮膜) MIKDF(無電解ニッケルメッキ) AIKDF(アルミ鋳物)	100	*50S	50	15	8	30	35	—	35～55	30～50	9
		50	100		14	50～75					11
		100					35～55	30～50			
	150	50	50	15	8	30	35	—	35～105	30～100	9
		70	100		14	50～75	40				11
		75	75			40～50	35～40				
		100	100			50～75	35～55	30～50			
	200	75	75	15	14	40～50	35～40	—	35～155	30～150	11
		120	100			50～75	35～75	30～70			
	250	120	100	18	15	50～75	40～75	30～65	50～205	30～185	11
	300	150		18	15	50～75	40～105	30～95	50～255	30～235	
	350					50～75			50～305	30～285	
	400					50～75			50～355	30～335	

Y+G≦H−15, X+F≦A−15　A=50・70の場合、X・Fの指定は不要です。　A=75の場合、Fの指定は不要です。　W=50の場合、Bの指定は不要です。

*A=50SはA寸法は50ですが、その他の寸法はA=50を指定した場合より小さくなります。

■キリ穴&ノック穴タイプ

型式 Type	H	A	イケール本体 W	T	T1	キリ穴 A・H面 B	A面 X	A面 F	H面 Y	H面 G	穴径 d	ノック穴 A面 a	H面 h	穴径 DH7
IKF(プライマー塗装・グレー) BIKF(四三酸化鉄皮膜) MIKF(無電解ニッケルメッキ) AIKF(アルミ鋳物)	100	*50S	50	15	8	30	35	—	35～55	30～50	9	—	Y+(G/2)	6
		50	100		14	50～75					11	X+(F/2)		10
		100					35～55	30～50						
	150	50	50	15	8	30	35	—	35～105	30～100	9	—		6
		70	100		14	50～75	40				11	55		10
		75	75			40～50	35～40							
		100	100			50～75	35～55	30～50				X+(F/2)		
	200	75	75	15	14	40～50	35～40	—	35～155	30～150	11	55		10
		120	100			50～75	35～75	30～70				X+(F/2)		
	250	120	100	18	15	50～75	40～75	30～65	50～205	30～185	11	X+(F/2)		10
	300	150		18	15	50～75	40～105	30～95	50～255	30～235				
	350					50～75			50～305	30～285				
	400					50～75			50～355	30～335				

Y+G≦H−15, X+F≦A−15　A=50・70の場合、X・Fの指定は不要です。　A=75の場合、Fの指定は不要です。　W=50の場合、Bの指定は不要です。

*A=50SはA寸法は50ですが、その他の寸法はA=50を指定した場合より小さくなります。

Order 注文例

型式	A	B	X	F	Y	G
IKDF100	A50S				Y40	G40
BIKDF150	A70	B60			Y50	G100
AIKF150	A100	B60	X35	F40	Y50	G70

Delivery 出荷日　5 日目出荷

急 ストーク B　3日目出荷　500円/1本　ご注文締切 PM 8:00迄　P.134

3本以上で1明細行当たり一律1,350円

Price 価格

■数量スライド価格 (1円未満切り捨て) P.133

数量区分	標準対応 小口		個別対応 大口
数　量	1～9	10～20	21～
値引率	基準単価	5%	お見積り

表示数量超えはWOSにてご確認ください。

Example 使用例

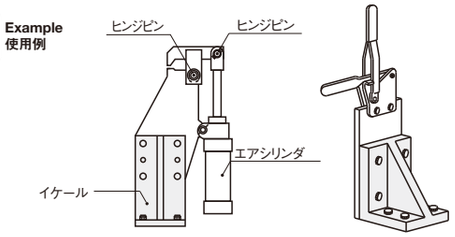

■取付けるワークに合わせて穴位置をご指定頂けます。

H	A	¥基準単価 キリ穴タイプ FC250 IKDF	BIKDF	MIKDF	AC7A AIKDF	キリ穴&ノック穴タイプ FC250 IKF	BIKF	MIKF	AC7A AIKF
100	50S	3,160	3,340	3,530	—	3,570	4,000	4,190	—
	50	2,780	3,200	3,950	3,660	3,120	3,510	4,250	3,970
	100	3,140	3,790	4,430	4,060	3,800	4,410	5,060	4,680
150	50	3,980	4,250	4,480	—	4,630	5,150	5,380	—
	70	3,630	4,320	5,200	4,390	4,310	4,940	5,820	4,990
	75	4,160	4,430	4,900	—	4,830	5,370	5,830	—
	100	4,040	4,910	5,700	4,830	4,720	5,420	6,200	5,450
200	75	5,260	5,630	6,190	—	6,070	6,680	7,240	—
	120	5,200	6,460	7,480	5,770	5,870	7,080	8,100	6,380
250	120	6,410	7,830	9,080	6,870	7,110	8,450	9,700	7,470
300	150	8,130	9,960	11,550	8,510	8,820	10,580	12,170	9,100
350		8,800	10,890	12,680	9,780	9,500	11,510	13,300	10,370
400		10,480	12,780	14,760	11,650	11,190	13,400	15,390	12,220

Alteration 追加工

型式	A	B	X	F	Y	G	(MC・HK・HD・AK・AD)
IKF200	A120	B70	X40	F40	Y50	G100	MC　HD6

5 日目出荷　ストーク不可

	取付面(H面)タップ穴変更	取付面(H面)キリ穴径変更	取付面(H面)ノック穴径変更	座面(A面)キリ穴径変更	座面(A面)ノック穴径変更
Alterations	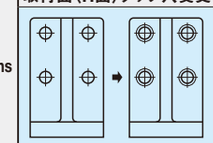	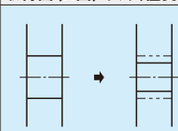	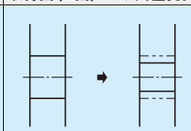	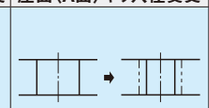	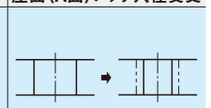
Code	MC	HK	HD	AK	AD
Spec.	H面の4—d(キリ穴)をタップ穴に変更します。 d / MC 9 / M8 11 / M10 指定方法 MC HKとの併用不可	H面の4—d(キリ穴)を小さな径に変更します。 d / HK 9 / 4.5 5.5 6.5 11 / 5.5 6.5 9 指定方法 HK5.5 MCとの併用不可	H面の2—DH7(ノック穴)を小さな径に変更します。 DH7 / HDH7 6 / 3 4 5 10 / 5 6 8 指定方法 HD8 キリ穴&ノック穴タイプのみ適用	A面の2—dまたは4—d(キリ穴)を小さな径に変更します。 d / AK 9 / 4.5 5.5 6.5 11 / 5.5 6.5 9 指定方法 AK9	A面の2—DH7(ノック穴)を小さな径に変更します。 DH7 / ADH7 6 / 3 4 5 10 / 5 6 8 指定方法 AD8 キリ穴&ノック穴タイプのみ(A=50は除く)適用
¥/1Code	無料	無料	無料	無料	無料

ANGLE PLATES -SIDE A SPECIFIED GRINDING TYPE-

イケール

ーA面(座面)指定削り込みタイプー

価格改訂

□：新価格

CADデータフォルダ名：32_Ribs_and_Angle_Plates

■特長：座面(A寸)・幅(W寸)共にご指定頂ける為、設置スペースが狭いところにも利用できます。(追加工で穴径変更できます)

■穴加工選択FB(穴無しタイプ)　■穴加工選択D(キリ穴タイプ)　■穴加工選択K(キリ穴&ノック穴タイプ)

Type	穴加工選択	M材質	S表面処理
IKC	FB(穴無し) D(キリ穴) K(キリ穴&ノック穴)	FC250	プライマー塗装(グレー)
BIKC			四三酸化鉄皮膜
MIKC			無電解ニッケルメッキ
AIKC		AC7A	ー

FC250表面処理は切削面・穴加工部にはされません。
A寸法をリブ側から削り込みます。掲載写真のように、リブ側に表面処理はのりません。ご注意ください。
⊗BIKCKは選択できません。
FC250の四三酸化鉄皮膜に関しては、錆肌が赤茶色になる可能性がございます。

■穴加工選択FB(穴無しタイプ)

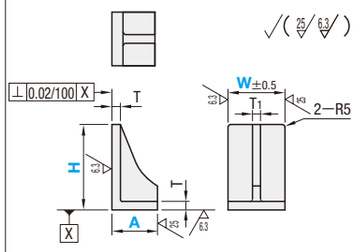

型式 Type	H	A 指定5mm単位	W 選択	T	T1
IKCFB BIKCFB MIKCFB AIKCFB	100	50	75 80 100	15	14
		80～100			
	150	65～75	60 75 100	15	14
		80～100	75 80 100		
	200	65～75	60 75	15	14
		85～120	75 80 100		
	250	85～120	75 80 100	18	15
	300	90～150		18	15
	350	90～150			
	400	90～150			

⊗AIKCFBでは、W60は指定不可

■穴加工選択D(キリ穴タイプ)

A=75以下のとき　A=80以上のとき

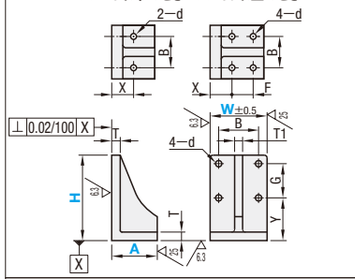

型式 Type	H	A 指定5mm単位	W 選択	T	T1	キリ穴 d W=60	d W=75・80・100	B W=60	B W=75・80	B W=100	X	F	Y	G
IKCD BIKCD MIKCD AIKCD	100	50	75 80 100	15	14	—	11	—	50	70	35	— A—50	45	40
		80～100												
	150	65～75	60 75 100	15	14	9	11	40	50	70	35	— A—50	75	60
		80～100	75 80 100			—		—						
	200	65～75	60 75	15	14	9	11	40	50	—	35	—	110	70
		85～120	75 80 100			—		—		70	40	A—50		
	250	85～120	75 80 100	18	15	—	11	—	50	70	40	A—55	140	90
	300	90～150		18	15		11		50	70	40	A—60	190	90
	350	90～150											230	100
	400	90～150											260	120

⊗AIKCDでは、W60は指定不可
図面上特に指示なき所は、FB(穴無しタイプ)と共通

■穴加工選択K(キリ穴&ノック穴タイプ)

A=50のとき　A=65～75のとき　A=80以上のとき

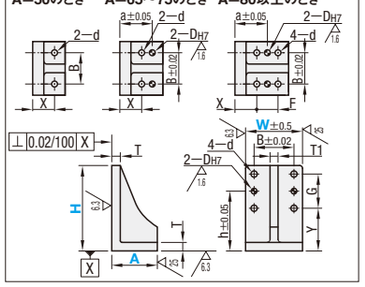

型式 Type	H	A 指定5mm単位	W 選択	T	T1	キリ穴 d W=60	d W=75・80・100	B W=60	B W=75・80	B W=100	X	F	Y	G	ノック穴 DH7 W=60	DH7 W=75・80・100	a	h
IKCK MIKCK AIKCK	100	50	75 80 100	15	14	—	11	—	50	70	35	— A—50	45	40	—	10	— X+(F/2)	65
		80～100																
	150	65～75	60 75 100	15	14	9	11	40	50	70	35	— A—50	75	60	6	10	A—15	105
		80～100	75 80 100			—		—							—		X+(F/2)	
	200	65～75	60 75	15	14	9	11	40	50	—	35	—	110	70	6	10	A—15	145
		85～120	75 80 100			—		—		70	40	A—50			—		X+(F/2)	
	250	85～120	75 80 100	18	15	—	11	—	50	70	40	A—55	140	90	—	10	X+(F/2)	185
	300	90～150		18	15		11		50	70	40	A—60	190	90				235
	350	90～150											230	100				280
	400	90～150											260	120				320

⊗AIKCKでは、W60は指定不可
図面上特に指示なき所は、FB(穴無しタイプ)と共通
⊗BIKCKは選択できません。

Order 注文例

型式	A	W
IKCFB100	A85	W75
MIKCK150	A65	W100

Delivery 出荷日　5 日目出荷

Alteration 追加工　型式 — A — W — (MC)　IKCD100 — A85 — W75 — MC

Alteration	Code	Spec.	¥/1Code
H面タップ穴変更	MC	H面の4—d(キリ穴)をタップ穴に変更します。 d MC 9 M8 11 M10 指定方法 MC	無料

Price 価格

■数量スライド価格 (1円未満切り捨て) P.133

数量区分	標準対応 小口		個別対応 大口
数量	1～9	10～20	21～
値引率	基準単価	5%	お見積り

表示数量超えはWOSにてご確認ください。

H	A	¥基準単価 穴無しタイプ FC250 IKCFB	BIKCFB	MIKCFB	AC7A AIKCFB	キリ穴タイプ FC250 IKCD	BIKCD	MIKCD	AC7A AIKCD	キリ穴&ノック穴タイプ FC250 IKCK	MIKCK	AC7A AIKCK
100	50	3,010	3,320	4,400	3,880	3,600	3,820	4,900	4,450	3,870	5,100	4,690
	80～100	3,160	3,740	4,650	4,240	3,900	4,350	5,250	4,580	4,440	5,700	4,940
150	65～75	3,720	4,520	5,590	—	4,210	5,070	6,130	—	4,650	6,610	—
	80～100	4,100	4,850	5,730	5,040	4,790	5,420	6,300	5,290	5,370	6,790	5,640
200	65～75	5,110	6,330	7,260	—	5,590	6,880	7,790	—	6,200	8,460	—
	85～120	5,290	6,380	7,440	6,000	5,950	6,920	7,960	6,250	6,630	8,550	6,630
250	85～120	5,540	7,970	9,460	7,450	7,450	8,480	9,970	7,590	8,150	10,570	7,950
300	90～150	8,580	10,050	11,740	9,160	9,160	10,510	12,190	9,400	9,920	12,850	9,890
350	90～150	9,270	10,980	12,740	10,490	9,830	11,430	13,170	10,640	10,610	13,850	11,130
400	90～150	11,000	12,790	14,660	12,530	11,510	13,190	15,040	12,460	12,330	15,770	12,960

ANGLE PLATES -OPPOSITE ANGLE DOWELHOLE TYPE/WIDE TYPE-

イケール

ー対角ノック穴タイプ／ワイドタイプー

価格改訂

□：新価格

CADデータフォルダ名：32_Ribs_and_Angle_Plates

■特長：キリ穴径・ノック穴径を選択できます。用途に合わせてご利用ください。

■対角ノック穴タイプ

Type	M材質	S表面処理
IKKB	FC250	プライマー塗装(グレー)
AIKKB	AC7A	ー

FC250表面処理は切削面・穴加工部にはされません。

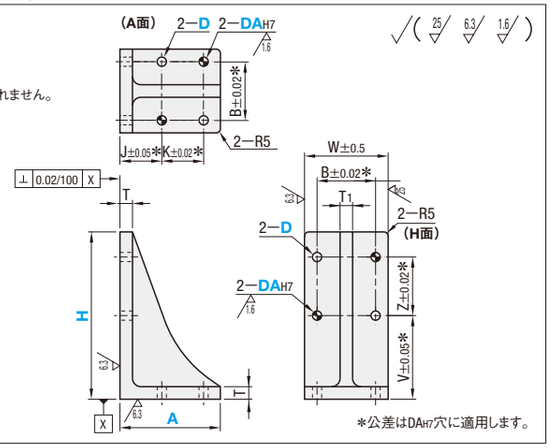

型式 Type	H	A	D 選択	DA 選択	イケール本体 W	T	T1	A・H面 B	A面 J	K	H面 V	Z	¥基準単価 IKKB	AIKKB
IKKB AIKKB	100	*50S	4 5 6	3 4 5	50	15	8	30	25	10	45	40	3,110	—
		100	7 9 11	6 8 10	100		14	70	45	40			3,120	3,540
	150	50	4 5 6	3 4 5	50	15	8	30	25	10	75	60	3,790	—
		70	7 9 11	6 8 10	100		14	70	40	15			3,650	3,970
		75			75			50	40	20			4,100	—
		100			100			70	45	40			3,990	4,200
	200	75	7 9 11	6 8 10	75	15	14	50	40	20	110	70	5,260	—
		120			100			70	50	50			3,770	5,150
	250	120	7 9 11	6 8 10	100	18	15	70	50	50	140	90	6,310	6,120
	300	150							40	90	190		7,970	7,910
	350	150									230	100	8,680	9,050
	400	150									260	120	10,190	10,730

*A=50SはA寸法は50ですが、その他の寸法はA=50を指定した場合より小さくなります。

Order 注文例

型式	A	D	DA
IKKB150	A100	D7	DA10

Price 価格

Delivery 出荷日　3 日目出荷

■数量スライド価格 (1円未満切り捨て) P.133

数量区分	標準対応 小口			個別対応 大口
数　量	1～5	6～10	11～20	21～
値引率	基準単価	5%	7%	お見積り

表示数量超えはWOSにてご確認ください。

■特長：高さに制限があるところにもご利用頂けます。

■ワイドタイプ

Type	取付穴	M材質	S表面処理
WIKFB	穴無し	FC250	プライマー塗装
WIKD	取付穴付		
WIKK	取付穴・ノック穴付		

表面処理は切削面・穴加工部にはされません。

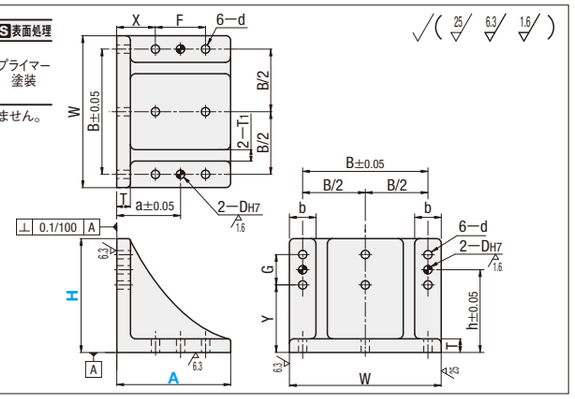

型式 Type	H	A	W	T	T1	B	a	X	F	h	Y	G	DH7	b	d	¥基準単価 1～10コ WIKFB	WIKD	WIKK
WIKFB WIKD WIKK	100	100	200	18	15	165	59	39	40	59	39	40	10	35	11	7,030	7,250	10,450
	150	100	200							109	89					7,890	8,140	11,710
	150	150	200				84	51	66							10,470	10,810	15,630

表示数量超えはお見積り

Order 注文例　型式 — A　WIKD100 — 100

Delivery 出荷日　3 日目出荷

Price 価格

■数量スライド価格 (1円未満切り捨て) P.133

数量区分	標準対応 小口	個別対応 大口
数量	1～10	11以上
出荷日	通常	お見積り

表示数量超えはWOSにてご確認ください。

WELDED ANGLE PLATES

溶接イケール

ー小型　穴無しタイプー

類似商品はP.2-1915溶接取付板・ブラケットを参照　CADデータフォルダ名：32_Ribs_and_Angle_Plates

■特長：座面(A寸)・幅(W寸)共に最もコンパクトな寸法を用意しています。設置スペースにあわせてご利用ください。

RoHS10

Type	M材質	S表面処理
BRWS	SS400	ー
BRWB		四三酸化鉄皮膜
BRWM		無電解ニッケルメッキ
BRWF	SUS304	ー

SS400の四三酸化鉄皮膜に関しては、溶接部周辺が赤茶色になる可能性がございます。

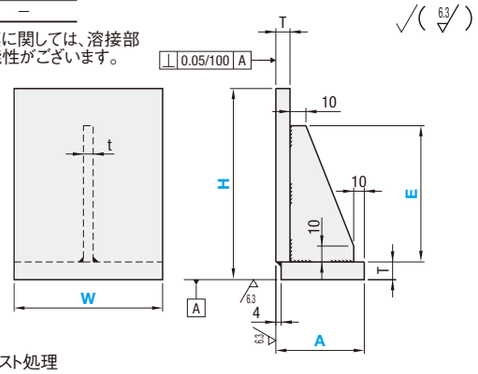

SS400の✓部はショットブラスト処理

型式 Type	A	W	H 指定5mm単位	E 選択	T	t
BRWS (無処理) BRWB (四三酸化鉄皮膜) BRWM (無電解ニッケルメッキ) BRWF (ステンレス)	50	40	50～250	25 50 90 140 190	10	6
		50				
		60				
		70				
		80				
		100				
	60	50	50～250	25 50 90 140 190	10	6
		60				
		70				
		80				
		100				
	70	70	50～250	25 50 90 140 190	10	6
		80				
		100				
	80	80				
		100				

E+T≦H

Order 注文例

型式	ー	W	ー	H	ー	E
BRWS60	ー	W100	ー	H200	ー	E50

Delivery 出荷日　5 日目出荷

急	ストーク B	3日目出荷	500円/1本	ご注文締切 PM 8:00迄	P.134

3本以上で1明細行当たり一律1,350円

Price 価格

■数量スライド価格（1円未満切り捨て）P.133

数量区分	標準対応 小口		個別対応 大口
数量	1～19	20～50	51以上
値引率	基準単価	5%	お見積り
出荷日	通常		

表示数量超えはWOSにてご確認ください。

A	W	¥基準単価 BRWS H50～100	BRWS H105～150	BRWS H155～200	BRWS H205～250	BRWB H50～100	BRWB H105～150	BRWB H155～200	BRWB H205～250	BRWM H50～100	BRWM H105～150	BRWM H155～200	BRWM H205～250	BRWF H50～100	BRWF H105～150	BRWF H155～200	BRWF H205～250
50	40	5,060	6,190	7,310	8,450	5,580	6,820	8,050	9,300	6,320	7,740	9,140	10,560	7,210	8,830	10,420	12,040
	50	5,320	6,510	7,690	8,890	5,870	7,170	8,470	9,780	6,650	8,150	9,620	11,110	7,570	9,280	10,950	12,640
	60	5,870	7,050	8,250	9,450	6,460	7,770	9,080	10,400	7,330	8,820	10,310	11,800	8,360	10,060	11,750	13,460
	70	6,420	7,610	8,790	9,990	7,070	8,380	9,680	11,000	8,030	9,520	11,000	12,490	9,130	10,840	12,530	14,240
	80	6,960	8,160	9,350	10,540	7,670	8,980	10,280	11,600	8,720	10,210	11,700	13,190	9,910	11,540	13,310	15,010
	100	7,520	8,720	9,890	11,090	8,280	9,590	10,880	12,200	9,400	10,900	12,370	13,870	10,710	12,420	14,090	15,780
60	50	6,100	7,230	8,360	9,500	6,720	7,980	9,200	10,450	7,640	9,050	10,450	11,860	8,690	10,310	11,900	13,520
	60	6,420	7,610	8,790	9,990	7,070	8,380	9,680	11,000	8,030	9,520	11,000	12,490	9,130	10,840	12,530	14,240
	70	6,960	8,160	9,350	10,540	7,670	8,980	10,280	11,600	8,720	10,210	11,700	13,190	9,910	11,620	13,310	15,010
	80	7,520	8,720	9,890	11,090	8,280	9,590	10,880	12,200	9,400	10,900	12,370	13,870	10,780	12,420	14,090	15,780
	100	8,060	9,260	10,450	11,640	8,880	10,190	11,490	12,810	10,080	11,580	13,070	14,560	11,540	13,180	14,870	16,580
70	70	7,330	8,530	9,710	10,910	8,060	9,380	10,690	12,010	9,160	10,650	12,150	13,640	10,450	12,150	13,840	15,530
	80	7,880	9,080	10,260	11,450	8,690	9,990	11,290	12,610	9,870	11,360	12,820	14,320	11,260	12,920	14,600	16,310
	100	8,430	9,620	10,820	12,010	9,290	10,590	11,900	13,220	10,540	12,040	13,530	15,020	12,060	13,690	15,400	17,100
80	80	8,430	9,620	10,820	12,010	9,290	10,590	11,900	13,220	10,540	12,040	13,530	15,020	11,580	13,730	15,460	17,190
	100	8,980	10,180	11,360	12,550	9,890	11,200	12,500	13,820	11,230	12,730	14,210	15,700	12,870	14,490	16,160	17,870

Example 使用例

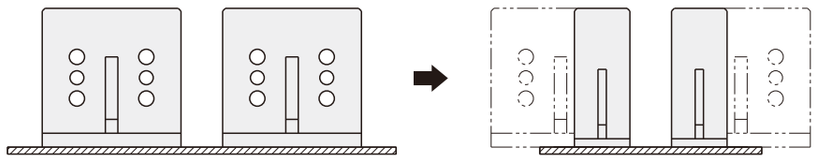

従来品　小型タイプ

■座面をコンパクトにすることで、スペースがない場合にも取付け可能です。

WELDED ANGLE PLATES

溶接イケール

ー穴無しタイプ・穴位置指定タイプー

価格改訂

□：新価格

類似商品はP.2-1915溶接取付板・ブラケットを参照　CADデータフォルダ名：32_Ribs_and_Angle_Plates

■特長：取付穴ピッチが自由に指定できます。ノック穴、通し穴、タップ穴、長穴も追加工にて変更できます。

RoHS10

Type 穴無し	Type 穴位置指定	M材質	S表面処理
IKYSB	IKYS	SS400	四三酸化鉄皮膜
IKYSAB	IKYSA	A5052	ー

SS400の四三酸化鉄皮膜に関しては、溶接部周辺が赤茶色になる可能性がございます。

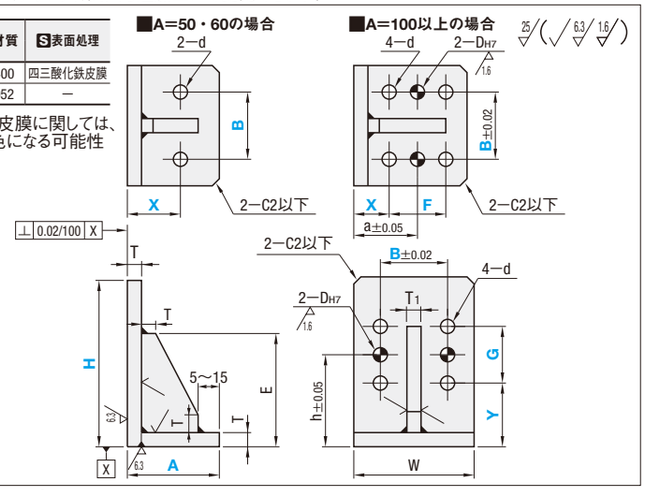

■穴無しタイプ

型式 Type	H	A	W	T	T1	E
IKYSB IKYSAB	100	50	100	10 (10)	9 (10)	65
		100				
	120	100				80
	150	100				100
	200	60				135
		100				
	250	60		14 (13)	12 (12)	165
		100				
	300	100				200
	350	120				235
	400	150		20 (23)	16 (15)	265
	500	150				335

(　)寸法はIKYSABの場合

■穴位置指定タイプ

型式 Type	H	A	指定1mm単位 B	X	F	Y	G	固定寸法 W	T	T1	E	a	h	D	d
IKYS IKYSA	100	50	50～75	30～35	ー	35～55	30～50	100	10 (10)	9 (10)	65	X+(F/2)	Y+(G/2)	10	11
		100		30～55	30～55	35～75	30～70				80				
	120	100				35～105	30～100				100				
	150	100													
	200	60		35～45	ー	35～155	30～150				135				
		100		35～55	30～50										
	250	60		35～45	ー	50～205	30～185		14 (13)	12 (12)	165				
		100		35～55	30～50										
	300	100				50～255	30～235				200				
	350	120									235				
	400	150		40～75	30～65	50～305	30～285		20 (23)	16 (15)	265				
	500	150		40～105	30～95	50～355	30～335				335				
						50～455	30～435								

Y+G≦H−15　X+F≦A−15

(　)寸法はIKYSAの場合

H	A	穴無しタイプ IKYSB ¥基準単価 1～19コ	IKYSB ¥スライド単価 20～50	IKYSAB ¥基準単価 1～19コ	IKYSAB ¥スライド単価 20～50	穴位置指定タイプ IKYS ¥基準単価 1～19コ	IKYS ¥スライド単価 20～50	IKYSA ¥基準単価 1～19コ	IKYSA ¥スライド単価 20～50
100	50	4,780	4,560	4,510	4,290	6,690	6,300	6,330	6,030
	100	4,970	4,720	4,690	4,450	6,940	6,620	6,500	6,180
120	100	5,100	4,860	4,810	4,580	7,140	6,790	6,730	6,390
150	100	5,570	5,300	5,250	4,990	7,800	7,370	7,350	6,990
200	60	6,870	6,520	6,470	6,140	9,610	9,140	9,060	8,620
	100	7,040	6,690	6,640	6,320	9,850	9,390	9,300	8,840
250	60	7,910	7,520	7,470	7,100	11,060	10,520	10,460	9,990
	100	7,990	7,600	7,540	7,180	11,190	10,630	10,560	10,050
300	100	8,810	8,360	8,280	7,870	12,340	11,740	11,610	11,010
350	120	10,100	9,590	9,120	8,680	14,130	13,430	12,760	12,140
400	150	12,450	11,830	11,230	10,690	17,440	16,570	15,730	14,950
500	150	15,510	14,730	14,010	13,310	21,720	20,630	19,600	18,640

表示数量超えはお見積り

Order 注文例

型式	ー	A
IKYSB100	ー	100

型式	ー	A	ー	B	ー	X	ー	F	ー	Y	ー	G
IKYS120	ー	A100	ー	B75	ー	X40	ー	F30	ー	Y40	ー	G50

Delivery 出荷日　5 日目出荷

急	ストーク B	3日目出荷	500円/1本	ご注文締切 PM 8:00迄	P.134

3本以上で1明細行当たり一律1,350円

Price 価格

■数量スライド価格（1円未満切り捨て）P.133

数量区分	標準対応 小口	個別対応 大口
数量	1～10	11以上
出荷日	通常	お見積り

表示数量超えはWOSにてご確認ください。

Alteration 追加工

型式	ー	A	ー	B	ー	X	ー	F	ー	Y	ー	G	ー (NKC・LN・HN・MC)
IKYS120	ー	A100	ー	B75	ー	X40	ー	F30	ー	Y40	ー	G50	ー NKC

追加工はIKYS・IKYSAに適用します。

Alterations	ノック穴削除	長穴加工		タップ穴変更
	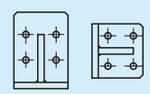	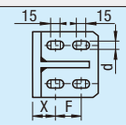	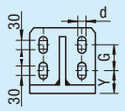	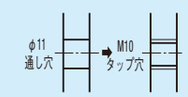
Code	NKC	LN	HN	MC
Spec.	全ノック穴を削除します。 指定方法NKC	A方向のd穴を長穴に変更します。 指定方法LN A=50・60の場合長穴は2つになります。 A=50の場合長穴距離は10mmになります。 ＊長穴面のノック穴はありません。 A X F 50 33 ー 60 40 ー 100 40～45 35～40 120 45～65 35～55 150 55～95 35～75 X+F≦A−20	H方向のd穴を長穴に変更します。 指定方法HN H=100、120、150の場合、長穴距離は20mmになります。 ＊長穴面のノック穴はありません。 H Y G 100 38 40 120 45 50 150 60～75 45～60 200 90～115 55～80 250 120～160 60～100 300 145～202 65～125 350 175～255 65～145 400 210～300 70～160 500 300～400 70～170 Y+G≦H−30	H面の4−d(φ11通し穴)をM10タップ穴に変更します。 指定方法MC
¥/1Code	ー500	1,800	1,800	無料

WELDED STAND PLATES -SHAPE STEEL TYPE-

溶接スタンド

ー形鋼タイプー

カタログ規格外品はこちら P.137　CADデータフォルダ名：32_Ribs_and_Angle_Plates

■**特長**：形鋼タイプの溶接スタンドです。追加工で高さ公差を変更できます。

Type 穴無しタイプ	Type 穴位置指定タイプ	M材質	S表面処理
YSSTC	YSCT	SS400	―
YSSTB	YSST		四三酸化鉄皮膜
YSSTM	YSMT		無電解ニッケルメッキ
―	YSFT	SUS304	―

SS400の四三酸化鉄皮膜に関しては、溶接部周辺が赤茶色になる可能性がございます。

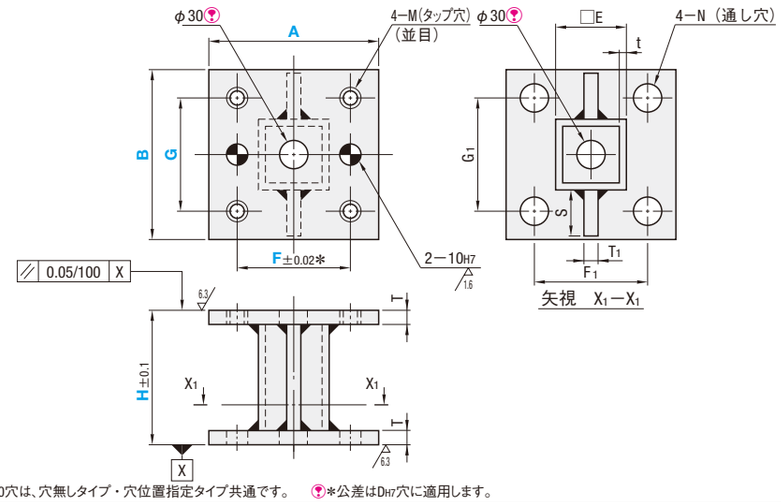

φ30穴は、穴無しタイプ・穴位置指定タイプ共通です。　*公差はD$_{H7}$穴に適用します。

RoHS10

■穴無しタイプ

型式 Type	A	B	H選択	T	T1	E	t	S	¥基準単価 YSSTC H100	YSSTC H150 H200	YSSTC H250 H300	YSSTB H100	YSSTB H150 H200	YSSTB H250 H300	YSSTM H100	YSSTM H150 H200	YSSTM H250 H300
YSSTC YSSTB YSSTM	100	100	100 150 200 250 300	10	9	50	3.2	22	4,790	5,840	6,770	5,380	6,450	7,510	6,240	8,020	9,680
		120						32	5,150	6,200	7,370	5,740	6,830	8,110	6,600	8,390	10,280
		150						44	5,600	6,620	8,350	6,400	7,450	9,400	7,060	8,800	11,260
	125	120				75	4.5	19	5,680	6,640	8,420	6,480	7,550	9,490	7,500	9,190	11,700
	150	150		14	12			32	7,840	9,880	11,750	8,800	10,980	13,000	9,660	12,420	15,020
	200	200				100		44	10,200	12,530	14,440	11,400	13,890	15,940	12,020	15,080	17,710

■穴位置指定タイプ

型式 Type	A	B	H選択	指定1mm単位 G	指定1mm単位 F	T	T1	E	t	S	F1	G1	M	N	¥基準単価 YSCT H100	YSCT H150 H200	YSCT H250 H300	YSST H100	YSST H150 H200	YSST H250 H300	YSMT H100	YSMT H150 H200	YSMT H250 H300	YSFT H100	YSFT H150 H200	YSFT H250 H300
YSCT YSST YSMT YSFT	100	100	100 150 200 250 300	30～80	70～80	10	9	50	3.2	22	80	80	M10	11	5,200	6,300	7,320	5,800	6,960	8,110	6,360	8,040	9,640	7,690	9,320	10,840
		120		30～100						32		100			5,570	6,690	7,920	6,200	7,380	8,750	6,730	8,440	10,250	8,240	9,910	11,740
		150		30～130						44		130			6,110	7,190	9,120	6,920	8,040	10,150	7,280	8,930	11,440	9,040	10,640	13,500
	125	120		30～100	95～100			75	4.5	19	100	100			6,180	7,210	9,150	6,990	8,160	10,250	7,640	9,250	11,760	9,150	10,690	13,540
	150	150		35～120	95～120	14	12			32	120	120	M12	14	8,510	10,690	12,700	9,510	11,860	14,040	9,960	12,720	15,320	12,600	15,830	18,800
	200	200		35～170	120～170			100		44	160	160			11,040	13,540	14,880	12,300	15,000	16,480	12,490	15,580	17,500	16,350	20,040	22,040

Order 注文例

型式	B	H	G	F
YSSTB100	B150	H300		
YSST150	B150	H200	G100	F95

Alteration 追加工

型式	B	H	G	F	(HKC)
YSST150	B150	H200	G100	F95	HKC

Delivery 出荷日　5 日目出荷　⊗ストーク不可

Alteration	Code	Spec.	¥/1Code
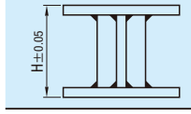	HKC	H寸法の公差をH±0.05に変更します。 指定方法 HKC	1,000

Delivery 出荷日　5 日目出荷

急 ストーク B　3日目出荷　500円/1本　ご注文締切 PM 8:00迄 P.134

3本以上で1明細行当たり一律1,350円

Price 価格

■数量スライド価格（1円未満切り捨て）P.133

数量区分	標準対応 小口		個別対応 大口
数量	1～19	20～50	51～
値引率	基準単価	5%	お見積り

表示数量超えはWOSにてご確認ください。

WELDED STAND PLATES -SHAPE STEEL TYPE-

溶接スタンド

ー形鋼高さ指定タイプー

カタログ規格外品はこちら P.137　CADデータフォルダ名：32_Ribs_and_Angle_Plates

■**特長**：左ページで高さ・取付穴ピッチが合わない際は、こちらの規格で自由にお選び頂けます。

Type	M材質	S表面処理
YSCFT	SS400	―
YSSFT		四三酸化鉄皮膜
YSMFT		無電解ニッケルメッキ

SS400の四三酸化鉄皮膜に関しては、溶接部周辺が赤茶色になる可能性がございます。

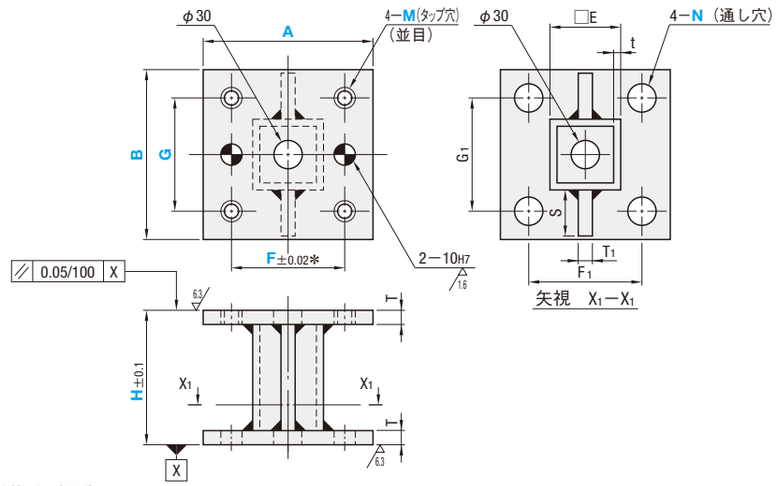

*公差はD$_{H7}$穴に適用します。

RoHS10

型式 Type	A	B	指定1mm単位 H	指定1mm単位 G	指定1mm単位 F	選択 M(タップ穴)	選択 N(通し穴)	T	T1	E	t	S	F1	G1
YSCFT YSSFT YSMFT	100	100	100～300	30～80	70～80	8 10 12	9 11 14	10	9	50	3.2	22	80	80
		120		30～100								32		100
		150		30～130								44		130
	125	120		30～100	95～100					75	4.5	19	100	100
	150	150		30～120	95～120			14	12			32	120	120
	200	200		30～170	120～170					100		44	160	160

Order 注文例

型式	B	H	G	F	M	N
YSCFT100	B150	H251	G80	F74	M8	N11

Delivery 出荷日　5 日目出荷

Price 価格

■数量スライド価格（1円未満切り捨て）P.133

数量区分	標準対応 小口		個別対応 大口
数量	1～9	10～20	21～
値引率	基準単価	5%	お見積り

表示数量超えはWOSにてご確認ください。

Alteration 追加工

型式	B	H	G	F	M	N	(HKC)
YSCFT100	B150	H251	G80	F74	M8	N11	HKC

Alteration	Code	Spec.	¥/1Code
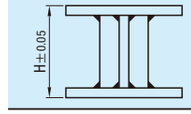	HKC	H寸法の公差をH±0.05に変更します。 指定方法 HKC	1,000

A	B	H 指定1mm単位	¥基準単価 YSCFT	YSSFT	YSMFT
100	100	100～150	7,900	9,900	10,380
		151～200	8,660	11,060	11,320
		201～250	9,360	12,160	11,360
		251～300	10,060	13,260	11,380
	120	100～150	8,440	10,440	11,040
		151～200	9,200	11,600	12,000
		201～250	10,060	12,860	13,120
		251～300	10,900	14,100	14,220
	150	100～150	9,140	11,140	12,160
		151～200	9,880	12,280	13,060
		201～250	11,220	14,020	14,780
		251～300	12,540	15,740	16,500
125	120	100～150	9,220	11,620	12,320
		151～200	9,920	12,720	13,260
		201～250	11,260	14,460	14,960
		251～300	12,580	16,180	16,660
150	150	100～150	13,200	15,600	17,380
		151～200	14,700	17,500	19,280
		201～250	16,080	19,280	21,060
		251～300	17,460	21,060	22,820
200	200	100～150	16,900	19,300	22,200
		151～200	18,620	21,420	24,380
		201～250	19,540	22,740	26,180
		251～300	20,460	24,060	27,980

WELDED STAND PLATES -PLATE TYPE-

溶接スタンド

ープレートタイプー

カタログ規格外品はこちら P.137

CADデータフォルダ名：32_Ribs_and_Angle_Plates

■特長：プレートタイプの溶接スタンドです。高さ・取付穴ピッチが1mm単位で指定できます。

Type	M材質	S表面処理
YSSP	SS400	—
YSBP		四三酸化鉄皮膜
YSMP		無電解ニッケルメッキ
YSFP	SUS304	—

SS400の四三酸化鉄皮膜に関しては、溶接部周辺が赤茶色になる可能性がございます。

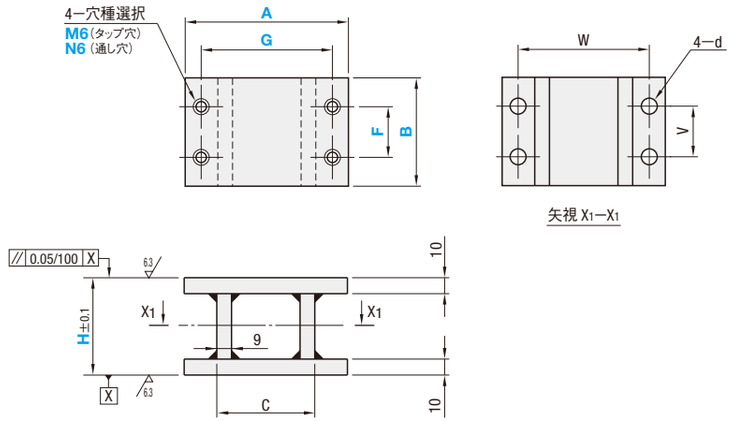

RoHS10

SS400の／部はショットブラスト処理

型式 Type	A	B	指定1mm単位 H	F	G	穴種選択	C	V	W	d
YSSP（表面処理なし） YSBP（四三酸化鉄皮膜） YSMP（無電解ニッケルメッキ） YSFP（ステンレス）	100	50	50～200	15≦F≦B−20	80	M6（タップ穴） N6（φ6.5通し穴）	50	30	80	6.5
		60						40		
		70						50		
		80						60		
		100						80		
	120	50			90～100		60	30	100	9
		60						40		
		70						50		
		80						60		
		100						80		
		120						100		
	150	50			105～130		75	30	130	
		60						40		
		70						50		
		80						60		
		100						80		
		120						90	120	11
		150						120		
	200	50			130～180		100	30	170	
		60						40		
		70						50		
		80						60		
		100						70		
		120						90		
		150						120		
		200						170		

Order 注文例

型式	B	H	F	G	穴種選択
YSSP100	B100	H150	F75	G80	M6
YSSP200	B150	H200	F100	G150	N6

Delivery 出荷日

5 日目出荷

急	ストーク B	3日目出荷	500円/1本	ご注文締切 PM 8:00迄

P.134

3本以上で1明細行当たり一律1,350円

Price 価格

■数量スライド価格（1円未満切り捨て）P.133

数量区分	標準対応 小口		個別対応 大口
数　量	1～19	20～50	51～
値引率	基準単価	5%	お見積り

表示数量超えはWOSにてご確認ください。

型式 Type	A	B	¥基準単価 YSSP H50～100	YSSP H101～150	YSSP H151～200	YSBP H50～100	YSBP H101～150	YSBP H151～200	YSMP H50～100	YSMP H101～150	YSMP H151～200	YSFP H50～100	YSFP H101～150	YSFP H151～200
YSSP YSBP YSMP YSFP	100	50	5,090	5,340	5,580	5,600	5,880	6,140	6,820	7,770	8,690	8,120	8,520	8,900
		60	5,810	6,120	6,400	6,400	6,730	7,040	7,600	8,600	9,570	9,270	9,770	10,220
		70	6,470	6,780	7,090	7,120	7,460	7,810	8,320	9,320	10,310	10,320	10,820	11,320
		80	7,100	7,450	7,760	7,820	8,210	8,540	8,990	10,040	11,040	11,340	11,890	12,390
		100	8,270	8,630	8,930	9,100	9,490	9,830	10,250	11,300	12,300	13,200	13,770	14,250
	120	50	5,120	5,380	5,600	5,640	5,920	6,170	6,850	7,800	8,700	8,170	8,590	8,940
		60	5,890	6,160	6,470	6,490	6,780	7,120	7,690	8,650	9,650	9,400	9,840	10,320
		70	6,530	6,840	7,150	7,190	7,520	7,870	8,370	9,390	10,390	10,420	10,920	11,400
		80	7,200	7,510	7,820	7,920	8,270	8,620	9,100	10,100	11,100	11,490	11,990	12,470
		100	8,390	8,700	9,040	9,230	9,580	9,950	10,390	11,390	12,420	13,390	13,890	14,420
		120	9,380	9,860	10,340	10,330	10,860	11,390	11,450	12,640	13,820	14,970	15,740	16,500
	150	50	5,660	5,930	6,180	6,240	6,530	6,800	7,600	8,570	9,500	9,040	9,470	9,870
		60	6,530	6,830	7,120	7,190	7,510	7,840	8,540	9,540	10,520	10,420	10,900	11,370
		70	7,250	7,570	7,920	7,980	8,340	8,710	9,320	10,340	11,370	11,570	12,090	12,640
		80	7,960	8,340	8,680	8,760	9,180	9,550	10,090	11,150	12,190	12,700	13,300	13,850
		100	9,250	9,640	9,970	10,190	10,610	10,980	11,470	12,570	13,590	14,750	15,390	15,900
		120	10,540	11,050	11,540	11,590	12,170	12,710	12,870	14,090	15,270	16,820	17,600	18,400
		150	12,250	12,860	13,420	13,490	14,160	14,760	14,700	16,040	17,300	19,540	20,520	21,400
	200	50	5,770	6,050	6,310	6,360	6,660	6,950	7,890	8,850	9,800	9,200	9,650	10,070
		60	6,680	6,980	7,270	7,360	7,690	8,000	8,870	9,870	10,840	10,650	11,140	11,600
		70	7,430	7,760	8,100	8,170	8,540	7,720	9,690	10,700	11,730	11,850	12,390	12,920
		80	8,200	8,520	8,870	9,020	9,370	9,760	10,500	11,520	12,570	13,090	13,600	14,150
		100	9,490	9,820	10,190	10,450	10,800	11,210	11,900	12,920	13,990	15,140	15,670	16,250
		120	10,940	11,470	11,990	12,050	12,620	13,190	13,470	14,700	15,920	17,450	18,300	19,120
		150	12,950	13,550	14,080	14,240	14,900	15,490	15,620	16,940	18,190	20,650	21,620	22,450
		200	14,820	15,650	16,340	16,310	17,220	17,990	17,640	19,200	20,620	23,640	24,970	26,070

Alteration 追加工

型式	B	H	(HNC)
YSBP200	B150	H200	HNC

Alteration	Code	Spec.	¥/1Code
	HNC	上面取付穴（M6又はN6）を削除します。（下面取付穴は残ります。） 指定方法 HNC F・G寸法および穴種の指定は不要。	−500
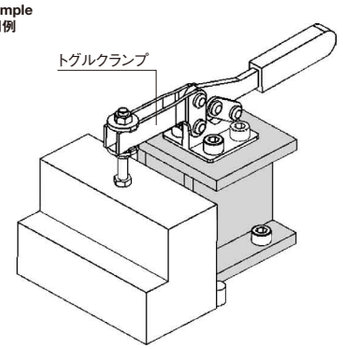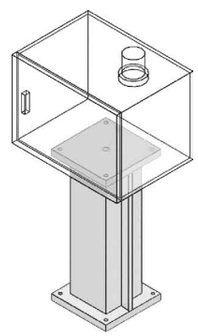
Example 使用例