CASTERS / ADJUSTER PADS
キャスタ・アジャスタパッド

キャスタ
アジャスタパッド

CASTERS
ADJUSTER PADS

製　品　名	ーエコノミーキャスター	キャスタ	ーアングルタイプー	キャスタ	ー導電性・ステンレスタイプー
ページ	1005	1006	1006	1007	1008

キャスター軽中荷重タイプー	キャスター中荷重タイプー	ー旋回ロックタイプー	ーダブルロックキャスター	ーセイフティーペダル付ー	キャスター低床タイプー
1009	1010	1011	1011	1012	1013

ー超低床ー	ー中重荷重ー	ー重荷重タイプー	ー極重荷重タイプー	ー極重荷重低床・軽量タイプー	ー超重荷重タイプー
1014	1015	1015	1016	1016	1017

ー中荷重・重荷重用ー	ーねじ込み・導電性タイプー	ーねじ込みタイプー	ーねじ込みタイプー	ーねじ込みタイプー	ー低床タイプー	サイドキャスタ取付プレート
1018	1019・1020	1021	1021	1021	1022	1023

ー双輪タイプ中荷重ー	ー重荷重ー	ー重荷重・ステンレスタイプー	アジャスタ付キャスタ	ー軽量タイプー	ー省スペースタイプー	ー防振タイプー
1024	1024	1024	1025	1025	1025	1026

ー防振機能付タイプー	アジャスタ付キャスターー軽荷重タイプー	アジャスタ付キャスターー中荷重タイプー	ー重荷重一体型タイプー	ー重荷重タイプー	ー大径車輪タイプー
1026	1027	1027	1028	1028	1029

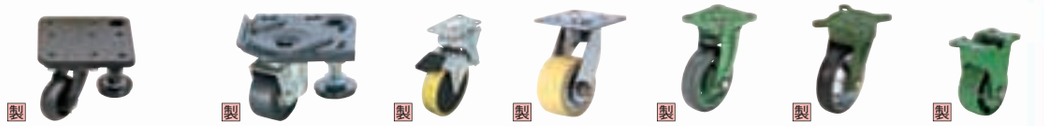

プレートー体型キャスタ&アジャスタパッドー車輪材質選択タイプー	ー体型キャスタ&アジャスタパッド	振動吸収キャスタ	クリーンキャスタ	鋳物キャスターー標準タイプー	ー牽引用タイプー	ー重荷重タイプー
1029	1030	1031	1032	1033	1033	1034

ー双輪キャスター	ボールキャスタ	樹脂キャスタ	キャスタ交換用車輪	車輪軸
1035～1037	1038	1038	1039	1040

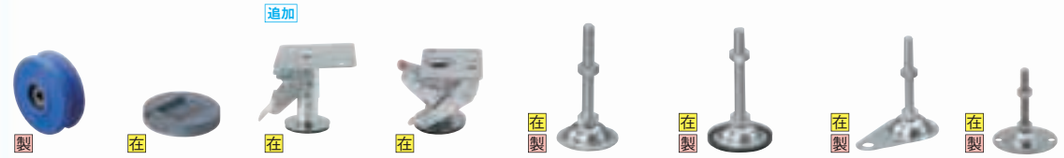

滑車	キャスタ固定用ホルダー	フロアストッパ	フロアストッパ	アジャスタパッドー標準タイプー	アジャスタパッドー滑り防止タイプー	ー固定タイプー	ー完全固定タイプー
1040	1040	1041	1041	1042	1044	1045	1045

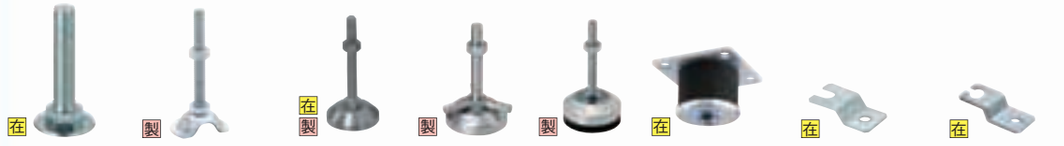

エコノミーアジャスタ	アジャスタパッドー省スペースタイプー	ー重荷重タイプー	ー重荷重・ハンドル付ー	ー防振タイプー	防振用アタッチメント	アジャスタパッド用固定プレート	アジャスタパッド用固定プレートー厚型タイプー
1045	1046	1046	1046	1047	1047	1048	1048

取付ナット	保護キャップ	アジャスタパッドー省スペースタイプー	ーロータリータイプー	ーロータリーショートタイプー	ータップソケットタイプー	ーロータリータイプー
1048	1048	1049	1050	1050	1050	1051

アジャスタフットー樹脂ラバータイプー	ラバーベースアジャスタ	防振パッド	卓上ベース	ー分離・ローレットタイプー	防振マウントー標準タイプー
1051	1052	1053	1054	1054	1055

レベリングマウント	フットジャッキボルト	シーティングプレートー標準タイプー	アンカーステーー押し当てタイプ・標準タイプー	ーリブ付タイプー
1056	1057	1058	1059	1059

モジュラ　アッセンブラ
Modular Assembler
組合せ部品による
設計支援サービス
http://jp.misumi-ec.com/mech/modular/

昇降ユニットー標準タイプー	ーー中荷重タイプー	アルミフレーム用アジャスタユニット	延長アジャスタパッド	レベリングセット
1060	1060	1052	1053	1058

キャスタ
ー概要ー

■キャスタ選定一覧表

許容荷重 / 仕様	軽荷重	軽中荷重	中荷重	低床	中重荷重	重荷重	極重荷重	超重荷重	特徴
	80～400N	300～1800N	800～3000N	1600～3200N	3000N	3000～6000N	4000～9000N	～15000N	
平付けプレート									台車や機械にプレートで平付けする一般的なキャスタです。
	P.1005	P.1009	P.1010	P.1013	P.1015	P.1015	P.1016	P.1017	
ねじ込み									パイプやフレーム等にねじ込んで取り付けできます。
	P.1019	P.1019	P.1021	P.1022	—	—	—	—	
アジャスタパッド付									並列するアジャスタパッドで確実に固定できます。
	P.1025	P.1025	P.1027	P.1027	P.1029	P.1029	P.1030	—	
双輪 プレス品									旋回性に優れ小回りが効く双輪タイプ。
	—	P.1024	—	—	—	P.1024	—	—	
双輪 デザイン									
	P.1035～1037	P.1035	—	—	—	—	—	—	
振動吸収									走行時振動吸収効果があり、発塵性が抑えられるクリーン環境用。
	P.1031	—	—	—	—	—	—	—	
鋳物製									プレスキャスタと比較して過酷な使用環境でも耐久性の高いタイプ。
	—	—	—	—	—	—	P.1033	P.1034	

■キャスタ使用上の注意

1 許容荷重

カタログ表中の許容荷重は、平坦な床面を人力で搬送する場合の荷重の限度を指示しています。積載される重量を計算し、それに見合った許容荷重のキャスタをお選びください。なお、4個使用の場合でも、荷重は3点で受ける場合がありますので、総荷重の限度は通常下記のような計算式で考えるのが一般的です。

（例）　キャスタ4個使用の場合
　　総荷重の限度＝1個当りの許容荷重×4個×0.8
ご注意　異なるサイズの製品を併用する場合は許容荷重の低いキャスタをもとに計算してください。

2 使用速度

使用速度は平坦な路面を歩行速度以下で間欠的に使用し、動力による牽引（一部キャスタ除く）や発熱を伴う連続使用は避けてください。

車輪径	使用速度
75mm以下	2km/h以下
100mm以下	4km/h以下

3 ストッパ

長期の使用による摩耗・損傷で、気付かないうちに機能の低下をきたす恐れがありますのでご注意ください。
一般に、車輪の材質によって制動力は異なります。
製品の安全上、特に必要がある場合は他の手段（車輪止め、フロアストッパ）を使用してください。

4 使用環境

通常、キャスタは常温の構内で使用されることを想定しています。（一部キャスタ除く）
高温、低温、多湿、酸、アルカリ、塩分、溶剤、油、海水、薬品等の影響を受ける特殊な環境でのご使用は避けてください。

5 取付方法

①取付面が水平になるように取り付けてください。
②旋回（自在）キャスタは、その旋回軸が垂直になるように取り付けてください。
③固定キャスタはお互いに平行になるように取り付けてください。
④取り付け穴部を確認し、適正なボルト・ナットで緩みが無いよう確実に取付作業を行なってください。
⑤ねじ込み式キャスタの取付は、適正トルクでネジの六角部を締めてください。過度に締め付けトルクを加えると軸部が緊張し、破断の原因となります。
（参考　ネジ径12mmの適正トルク20～50N・m）

6 キャスタの選定のポイント

荷　　重：積載重量に応じた選定をしてください。
車　輪　径：大きいほど軽く動き、凹凸や段差乗り越えに有利です。
車輪材質：材質の性質に応じて選定してください。

ゴム車輪　最も一般的な車輪材質。ソフトな操作感で走行性が良い。低コストですが、油に弱く、黒色ゴム車輪は床面を汚染することがある。
ウレタン車輪　ゴムに比べて硬度が高く始動性が良い。油に強く、床面への汚染が無い。
ナイロン車輪　硬度が非常に高く、タワミが無いので軽く動く。しかし、床面を傷つける、走行音が大きい、タワミが無いので段差のある場所では走行抵抗が大きい等のデメリットもある。

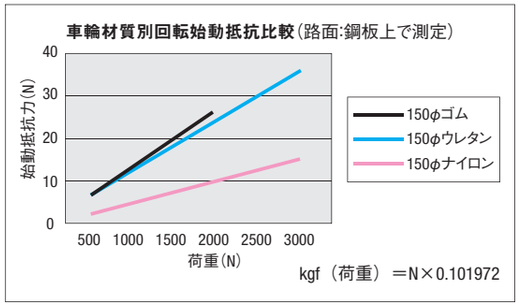

上記データは参考値です。

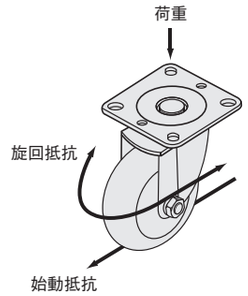

■各種車輪性能の比較表（◎=優　○=良　△=可　×=不可）

項　目	合成ゴム	ウレタンゴム	MCナイロン	ナイロン（白）	フェノール	特殊強化プラスチック	導電性ゴム	導電性MCナイロン	鋳物
耐摩耗性	◎	◎	◎	○	○	△	◎	◎	◎
耐油性	△	○	◎	◎	◎	○	△	◎	◎
耐水性	◎	○	◎	◎	○	○	◎	◎	○
コスト	◎	○	△	◎	△	○	○	△	○
騒音	◎	○	△	×	△	△	◎	△	×
耐荷重性	△	◎	◎	△	◎	◎	△	◎	◎
移動抵抗	△	○	◎	○	◎	○	△	◎	○
ゴム硬度ショアA	70±5	90±5	—	—	—	—	75±5	—	—
使用温度	−5～60℃	−20～80℃	−20～120℃	−10～120℃	−40～180℃	−20～80℃	−5～60℃	−20～120℃	−40～200℃
特長	天然ゴムSBR、BR等を理想的に配合し、一般車輪として、最も標準的なタイプ。	耐摩耗、耐油性に優れている。また始動、走行抵抗が小さい。	耐油性、耐荷重に優れている。始動、走行抵抗が小さい。	耐油、耐水性に優れています。始動、走行抵抗が小さい。	耐油、耐熱、耐荷重性に優れている。また、始動抵抗が小さい。	従来の車輪より接地幅を広くし高荷重に適用。比較的安価。	SBRにカーボンブラックを大量に配合したゴムでアースの役割をはたします。	帯電防止グリスを封入しました。ほこりの付着を嫌う環境に最適です。	耐摩耗、耐熱、耐蝕性に優れている。

規格追加
赤文字表示

CASTERS ECONOMY TYPE　CASTER

エコノミーキャスタ/キャスタ

ー軽荷重ー

CASTERS

キャスタ

ーアングル取付・統一ピッチタイプー

許容荷重 80～1600N

CADデータフォルダ名：48_Casters

■特長：当社最安値キャスタ。車輪部にベアリングが入っていません。

■エコノミーキャスタ

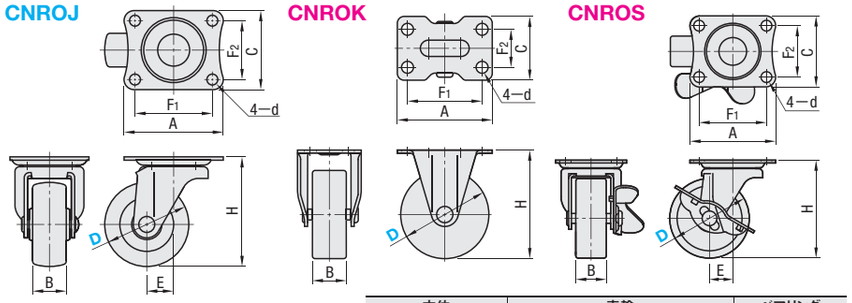

本体		車輪	ベアリング	
M材質	S表面処理	M材質（色）	旋回部	車輪部
SPHC	ユニクロメッキ	ウレタン（黒）・ポリプロピレン・PP（白）	有	無

ポリプロピレン…汎用プラスチックの中では耐薬品性に優れ、軽量でありながら強度（曲げ）的にも優れています。

本体タイプ	型式 Type	D	車輪材質	H	A	C	F1	F2	d	B	E	許容荷重(N) U	許容荷重(N) P	質量(g) U	質量(g) P	¥基準単価 U	¥基準単価 P
自在タイプ	CNROJ	38	U（ウレタン）P（ポリプロピレン）	50	46	38	36	28	5.1	17	17	200	200	150	170	130	90
		50		65	59	47	46	35	6.1	22	21	300	300	250	150	143	118
		75		93	70	58	55	42	8.1	27	27	500	500	580	270	237	237
固定タイプ	CNROK	38		50	46	25	36	15	5.1	17	—	200	200	120	50	120	80
		50		65	59	47	46	35	6.1	22		300	300	250	150	140	110
		75		93	70	58	55	42	8.1	27		500	500	580	270	220	220
自在+ストッパ付タイプ	CNROS	38		50	46	38	36	28	5.1	17	17	200	200	160	80	160	120
		50		65	59	47	46	35	6.1	22	21	300	300	250	150	161	160
		75		93	70	58	55	42	8.1	27	27	500	500	580	270	320	273

Order 注文例　型式 CNROJ75 ー 車輪材質 U

Delivery 出荷日　在庫品　翌日出荷 P.89
ご希望によりPM5:00迄、当日出荷受付致します。

Price 価格
■数量スライド価格（1円未満切り捨て）P.89

数量	1～99	100～299
値引率	基準単価	20%

300コ以上お見積りになります。

■軽荷重タイプ　RoHS

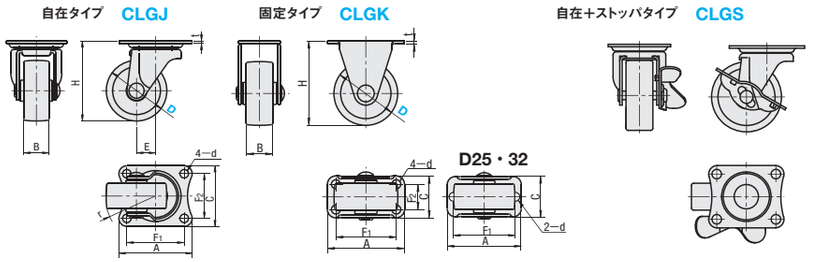

本体		車輪	ベアリング	
M材質	S表面処理	M材質（色）	旋回部	車輪部
SPHC	三価クロメート	合成ゴム（黒）・ナイロン（白）・ウレタン（茶）・FC250（グレー）	有	無

本体タイプ	型式 Type	D	車輪材質	H	A	C	F1	F2	d	B	r	E	t	許容荷重(N) ゴム	許容荷重(N) ナイロン	許容荷重(N) ウレタン	許容荷重(N) 鋳物	質量(g) ゴム	質量(g) ナイロン	質量(g) ウレタン	質量(g) 鋳物
自在タイプ	CLGJ	25	R（ゴム）N（ナイロン）U（ウレタン）G（鋳物）	35	35	30	28	23	4.2	12	21	8	1.6	80	100	100	120	35	30	40	53
		32		42	38	32	30	24		14	27	10	1.6	120	180	180	200	50	40	50	68
		38		50	46	38	36	28	5.3	17	32	12	1.6	200	280	280	300	80	75	80	116
		50		65	59	47	46	35	6.5	20	42	16	2	300	380	380	400	140	110	119	213
		65		80	70	58	55	42	8.8	25	53	19	2.3	400	550	550	600	245	180	195	450
		75		90						26	58			500	650	650	700	290	195	215	555
固定タイプ	CLGK	25		35	36	18	29	—	4.2	12	—	—	1.6	80	100	100	120	25	23	31	47
		32		42		20				14			1.6	120	180	180	200	38	30	40	58
		38		50	46	25	36	15	5.3	17			1.6	200	280	280	300	63	48	52	106
		50		65	58	40	45	25	6.5	20			2	300	380	380	400	130	95	110	220
		65		80	70	47	55	28	8.8	25			2.3	400	550	550	600	240	175	190	395
		75		90						26				500	650	650	700	290	195	215	530
自在+ストッパタイプ	CLGS	50		65	59	47	46	35	6.5	20	44	16	2	300	380	380	500	165	135	145	420
		65		80	70	58	55	42	8.8	25	58	19	2.3	400	550	550	600	280	215	230	485
		75		90						26	58			500	650	650	700	325	230	250	590

Order 注文例　型式 CLGJ38 ー 車輪材質 R

Delivery 出荷日　在庫品　翌日出荷 P.89
ご希望によりPM5:00迄、当日出荷受付致します。

Price 価格
■数量スライド価格（1円未満切り捨て）P.89

数量	1～49	50～99
値引率	基準単価	20%

100コ以上お見積りになります。

型式 Type	D	¥基準単価 ゴム	ナイロン	ウレタン	鋳物
CLGJ	25	128	118	144	180
	32	144	128	168	210
	38	224	200	296	330
	50	376	336	592	610
	65	375	340	620	620
	75	413	370	740	720
CLGK	25	112	108	134	150
	32	128	112	152	180
	38	168	144	256	250
	50	296	264	488	490
	65	301	270	550	500
	75	347	300	670	600
CLGS	50	330	290	460	430
	65	480	420	770	690
	75	560	480	890	800

■アングル取付タイプ　RoHS

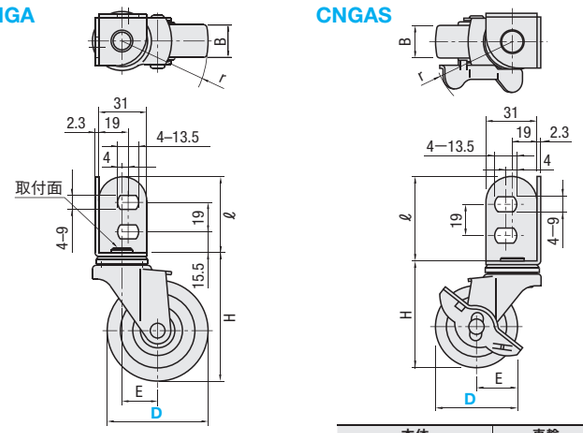

垂直荷重は必ず取付面で受けてください。アングル外側に取付けると破損・変形の原因になります。

本体		車輪	ベアリング	
M材質	S表面処理	M材質（色）	旋回部	車輪部
SPHC	三価クロメート	合成ゴム（黒）ナイロン（白）	有	無

取付形状	型式 Type	D	車輪材質	H	M×P	ℓ	b	t	B	E	r	許容荷重(N)	質量(g)	¥基準単価 ゴム	¥基準単価 ナイロン
アングル取付	CNGA	50	R（ゴム）	65	—	51	—	—	20	22	47	300	200	249	248
		65		82					21	23	56		270	490	664
		75		92						27	65	400	310	570	703
アングル取付ストッパ付タイプ	CNGAS	50	N（ナイロン）	65	—	51	—	—	20	22	49	300	210	308	307
		65		82					21	23	56		285	580	769
		75		92						27	65	400	330	620	815

Order 注文例　型式 CNGA50 ー 車輪材質 R

Delivery 出荷日　在庫品　翌日出荷 P.89
ご希望によりPM5:00迄、当日出荷受付致します。

Price 価格
■数量スライド価格（1円未満切り捨て）P.89

数量	1～29	30～49	50～99
値引率	基準単価	5%	10%

表示数量超えはお見積り

■統一ピッチキャスタ　RoHS

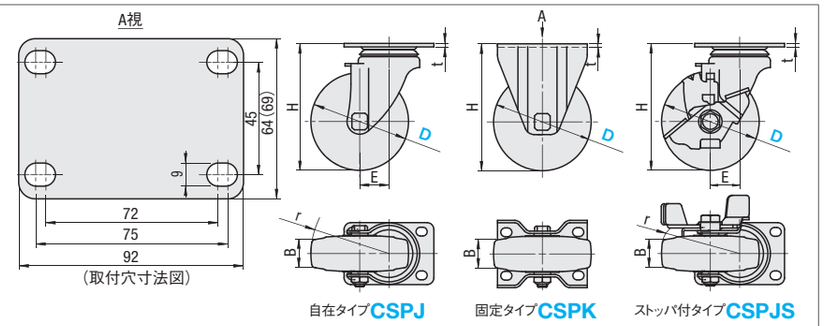

プレートサイズ及びピッチは、キャスタ全タイプ・サイズともに同一寸法になります。
CSPKのみ（　）寸法になります。
rは車輪の旋回半径およびペダルの回転半径を示します。

Type	本体 M材質	本体 S表面処理	車輪 M材質（色）	ベアリング 旋回部	ベアリング 車輪部
CSPJ CSPK CSPJS	SPHC	三価クロメート	ゴム（グレー）	有	有

本体タイプ	型式 Type	D	車輪材質	H	B	r	t	E	許容荷重(N)	質量(g)	¥基準単価
自在タイプ	CSPJ	75	R（ゴム）	93	25	65	2.3	25	600	416	460
		100		130	32	83	3.5	30	1200	982	840
		125		157	32	101		35	1600	1071	1,180
		150		190		118		40		1187	1,380
固定タイプ	CSPK	75		93	25	—	2.3	—	600	317	420
		100		130	32		2.5		1200	786	700
		125		157	32				1600	802	1,070
		150		190						957	1,200
自在ストッパ付タイプ	CSPJS	75		93	25	77	2.3	25	600	492	560
		100		130	32	98	3.5	30	1200	1147	1,050
		125		157	32	114		35	1600	1287	1,460
		150		190		119		40		1414	1,640

Order 注文例　型式 CSPJ125 ー 車輪材質 R

Delivery 出荷日　在庫品　翌日出荷 P.89
ご希望によりPM5:00迄、当日出荷受付致します。

Price 価格
■数量スライド価格（1円未満切り捨て）P.89

数量	1～29	30～39	40～49	50～100
値引率	基準単価	5%	10%	18%

表示数量超えはお見積り

Example 使用例

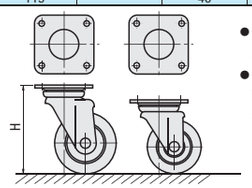

- 全タイプ・全サイズについて取付プレートの規格が同一です。
- キャスタ高さ（H）や荷重を変更する際でも取付相手側の穴ピッチを変える必要がありません。

48 キャスタ アジャスタパッド

自　在 **CHAMJ−E**　　固　定 **CHAMK−E**　　自在＋ストッパ付 **CHAMS−E**

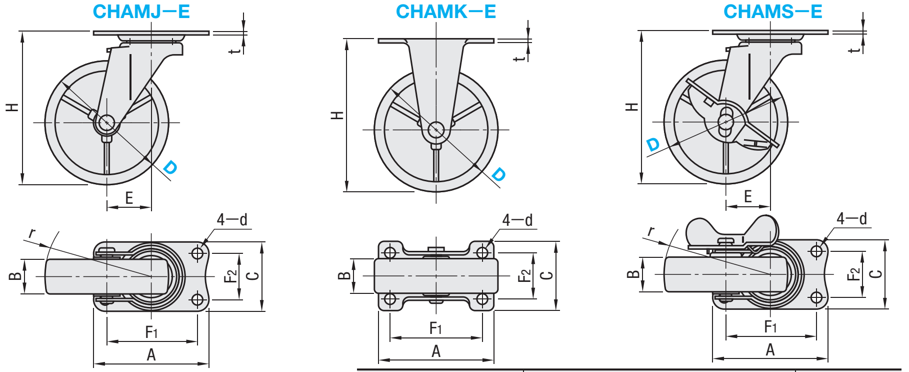

本体		車輪	ベアリング	
M材質	S表面処理	M材質（色）	旋回部	車輪部
SPHC	三価クロメート	合成ゴム（黒）・ウレタン（茶）・ナイロン（白）	有	無

本体タイプ	型式 Type	D	車輪材質	H	A	C	F1	F2	d	E	r	B R	B U	B N	t	許容荷重(N) R	許容荷重(N) U	許容荷重(N) N	質量(g) R	質量(g) U	質量(g) N	¥基準単価 ゴム	¥基準単価 ウレタン	¥基準単価 ナイロン
自在タイプ	CHAMJ−E	50	R（ゴム）	65	70	42	56	28	6.5	22	47	20	21	21	2	300	380	400	180	165	150	257	371	247
		65		82						23	56						400		250	200	190	342	551	314
		75		92						27	65	21				400	450	500	285	215	200	390	570	371
		100		122	100	58	82	40	8.8	31	82	25	28	25	2.3	500	600	600	600	465	420	684	893	627
固定タイプ	CHAMK−E	50	U（ウレタン）	65	70	42	56	28	6.5	—	—	20	21	21	2	300	380	400	140	120	110	205	307	190
		65		82													400		195	145	135	288	439	247
		75		92								21				400	450	500	230	160	145	319	496	304
		100		122	100	58	82	40	8.8			25	28	25	2.3	500	600	600	505	345	325	593	855	561
自在ストッパ付タイプ	CHAMS−E	50	N（ナイロン）	65	70	42	56	28	6.5	22	47	20	21	21	2	300	380	400	205	185	170	304	447	323
		65		82						23	56						400		285	215	215	380	646	437
		75		92						27	65	21				400	450	500	320	250	230	437	684	447
		100		122	100	58	82	40	8.8	31	82	25	28	25	2.3	500	600	600	670	525	475	751	1,074	694

自　在 **CHAMJ−S**　　固　定 **CHAMK−S**　　自在＋ストッパ付 **CHAMS−S**

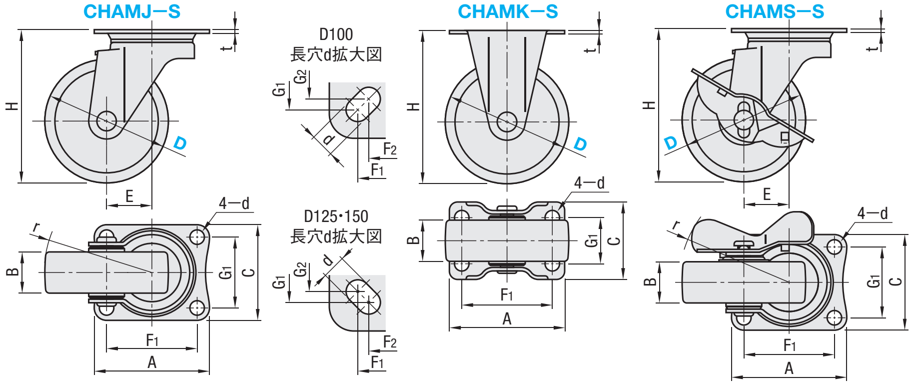

本体		車輪	ベアリング	
M材質	S表面処理	M材質（色）	旋回部	車輪部
SPHC	三価クロメート	合成ゴム（黒）・ウレタン（D50・65・75茶　D100・125・150グレー）・ナイロン（白）	有	無

本体タイプ	型式 Type	D	車輪材質	H	A	C	F1	F2	G1	G2	d	E	r	B R	B U	B N	t	許容荷重(N) R	許容荷重(N) U	許容荷重(N) N	質量(g) R	質量(g) U	質量(g) N	¥基準単価 ゴム	¥基準単価 ウレタン	¥基準単価 ナイロン
自在タイプ	CHAMJ−S	50	R（ゴム） U（ウレタン） N（ナイロン）	70	70	58	55	—	42	—	8.8	27	53	28	25	28	2.3	500	600	600	325	305	290	330	590	380
		65		85									61	25		25				700	375	325	310	410	680	430
		75		93								28	66		26			600	700	800	420	345	325	450	740	480
		100		132	90	90	71	68	71	68	11	32	83	32	32	32	3.2	1200	1000	1200	920	790	770	880	1,580	930
		125		168	102	102	80	75	80	75		40	105	38	40	40		1500	1300	1500	1505	1465	1315	1,470	2,330	1,620
		150		190									115	40				1600	1400	1600	1710	1585	1490	1,620	2,860	1,860
固定タイプ	CHAMK−S	50		70	70	47	55	—	28	—	8.8	—	—	28	25	28	2.3	500	600	600	195	175	160	260	510	280
		65		85										25		25				700	250	200	185	330	580	310
		75		93											26			600	700	800	295	220	200	340	640	360
		100		132	110	75	90	80	50	45	11			32	32	32	2.6	1200	1000	1200	740	610	585	740	1,380	730
		125		168	136	100	112	100	56	53				38	40	40	3.0	1500	1300	1500	1135	1090	945	1,090	1,880	1,250
		150		190	137	93								40			2.6	1600	1400	1600	1290	1160	1100	1,270	2,630	1,490
自在ストッパ付タイプ	CHAMS−S	50		70	70	58	55	—	42	—	8.8	27	67	28	25	28	2.3	500	600	600	345	335	310	480	690	490
		65		85									68	25		25				700	430	375	350	490	770	530
		75		93								28			26			600	700	800	470	380	360	540	820	590
		100		132	90	90	71	68	71	68	11	32	86	32	32	32	3.2	1200	1000	1200	1005	875	850	1,080	1,820	1,130
		125		168	102	102	80	75	80	75		40	108	38	40	40		1500	1300	1500	1690	1650	1505	1,900	2,370	2,010
		150		190									115	40				1600	1400	1600	1875	1750	1700	2,300	2,990	2,370

Order 注文例

型式	−	車輪材質
CHAMS − E75	−	U
CHAMJ − S65	−	R

Delivery 出荷日　在庫品　翌日出荷 P.89
ご希望によりPM5:00迄、当日出荷受付致します。

Price 価格　■数量スライド価格（1円未満切り捨て）P.89

数　量	1〜49	50〜99	100〜199
値引率	基準単価	10%	15%

表示数量超えはお見積り

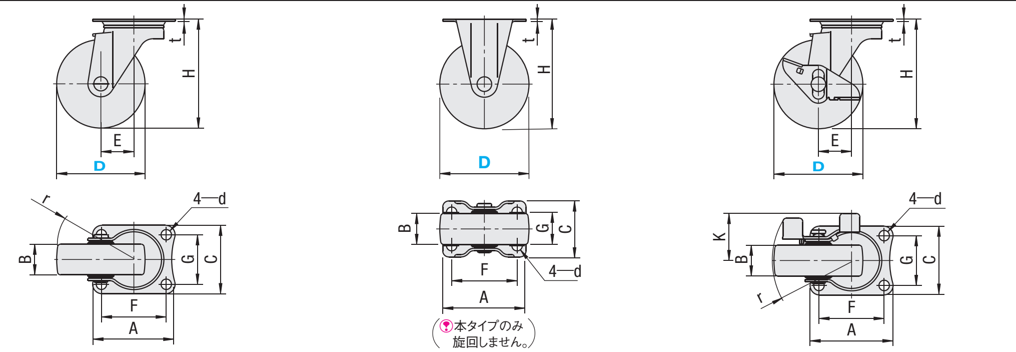

rは車輪を旋回させた場合の半径を示します。

ステンレスタイプ

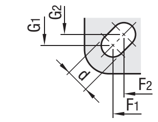

Type	本体 M材質	本体 S表面処理	車輪 M材質（色）	ベアリング 旋回部	ベアリング 車輪部
CRJDG・CRKDG・CRSDG	SPHC	三価クロメート	導電性ゴム（黒）※	有	無
CSRJDG・CSRKDG・CSRSDG	SUS304	バレル研磨			
CSMJU・CSMKU・CSMSPU	SUS304		ゴム（黒）		
			ウレタン（グレー）		D寸100・125・150のみ有
			ナイロン（白）		D寸150のみ有

※導電性ゴム体積固有抵抗値10^{2}〜10^{4}Ω・cm

■導電性車輪タイプ

本体タイプ	型式 スチールタイプ	型式 ステンレスタイプ	D	B	H	A	C	r スチールタイプ	r ステンレスタイプ	K スチールタイプ	K ステンレスタイプ	F	d	t	E	G	許容荷重(N)	質量(g)	¥基準単価 スチールタイプ	¥基準単価 ステンレスタイプ
自在タイプ	CRJDG	CSRJDG	50	20	65	70	42	47	47	—	—	56	6.5	2	22	28	300	190	390	740
			65	25	85		58	61	61			55	8.8	2.3	27	42	500	370	650	940
			75		93			66	66						28		600	420	750	1,060
			100		122	100		82	82			82			31	40	500	600	1,140	2,090
固定タイプ	CRKDG	CSRKDG	50	20	65	70	42	—	—	—	—	56	6.5	2	—	28	300	140	350	470
			65	25	85		47					55	8.8	2.3			500	250	530	740
			75		93												600	290	610	830
			100		122	100	58					82				40	500	510	1,040	1,380
ストッパタイプ	CRSDG	CSRSDG	50	20	65	70	42	51	51	32	31	56	6.5	2	22	28	300	210	460	930
			65	25	85		58	67	67	43	40	55	8.8	2.3	27	42	500	430	760	1,130
			75		93			68	68						28		600	470	850	1,240
			100		122	100		82	82	44	43	82			31	40	500	670	1,240	2,510

■本体ステンレスタイプ

本体タイプ	型式 Type	D	車輪材質	B R（ゴム）	B U（ウレタン）	B N（ナイロン）	H	A	C	F1	F2	d	t	E	G1	G2	K	r	許容荷重(N) ゴム車輪	許容荷重(N) ウレタン車輪	許容荷重(N) ナイロン車輪	質量(g)	¥基準単価 ゴム車輪	¥基準単価 ウレタン車輪	¥基準単価 ナイロン車輪
自在タイプ	CSMJU	75	R（ゴム）※1 U（ウレタン） N（ナイロン）※2	25	26	25	93	70	58	55	—	8.8	2.3	28	42	—	—	66	600	700	800	390	1,270	1,430	1,160
		100		29	32	32	132	90	90	71	68	11	3	32	71	68		82	800	1000	1000	950	2,630	3,410	2,540
		125		32			168	102	102	80	75			36	80	75		99	1000	1200	—	1230	3,670	4,760	—
		150		40	40	40	190							40				115	—	1800	1600	1500	—	5,710	5,390
固定タイプ	CSMKU	75		25	26	25	93	70	47	55	—	8.8	2.3	—	28	—	—	—	600	700	800	270	610	690	590
		100		29	32	32	132	110	75	90	80	11	3		50	45			800	1000	1000	720	1,730	2,540	1,660
		125		32			168	140	94	112	100				53	56			1000	1200	—	1180	2,610	3,700	—
		150		40	40	40	190	102	102	80	75				80	75			—	1800	1600	1290	—	4,440	4,150
ストッパ付タイプ	CSMSPU	75		25	26	25	93	70	58	55	—	8.8	2.3	28	42	—	43	68	600	700	800	430	1,450	1,700	1,410
		100		29	32	32	132	90	90	71	68	11	3	32	71	68	55	86	800	1000	1000	1060	3,240	4,040	3,170
		125		32			168	102	102	80	75			34	80	75	54	97	1000	1200	—	1340	4,140	5,390	—
		150		40	40	40	190							40			65	115	—	1800	1600	1720	—	6,510	6,190

※1　R（ゴム）タイプのD寸150は自在、固定、ストッパともにありません。
※2　N（ナイロン）タイプのD寸125は自在、固定、ストッパともにありません。

Order 注文例

型式	−	車輪材質
CRJDG100		
CSMKU125	−	U

Price 価格　■数量スライド価格（1円未満切り捨て）P.89

数　量	1〜19	20〜34	35〜49	50〜99
値引率	基準単価	5%	10%	18%

表示数量超えはお見積り

Delivery 出荷日
●CRJDG・CRKDG・CRSDG
在庫品　翌日出荷 P.89
ご希望によりPM5:00迄、当日出荷受付致します。
●上記以外
3 日目発送

CADデータフォルダ名：48_Casters

■小型から中型クラスの台車に利用されるタイプです。

RoHS

（ゴム車輪）

（ウレタン車輪）

（ナイロン車輪）

自在タイプ CNGJ / CNSGJ　**固定タイプ** CNGK / CNSGK　**自在ストッパ付タイプ** CNGS50・65・75・100・125・150 / CNSGS100・125・150　CNSGS65・75

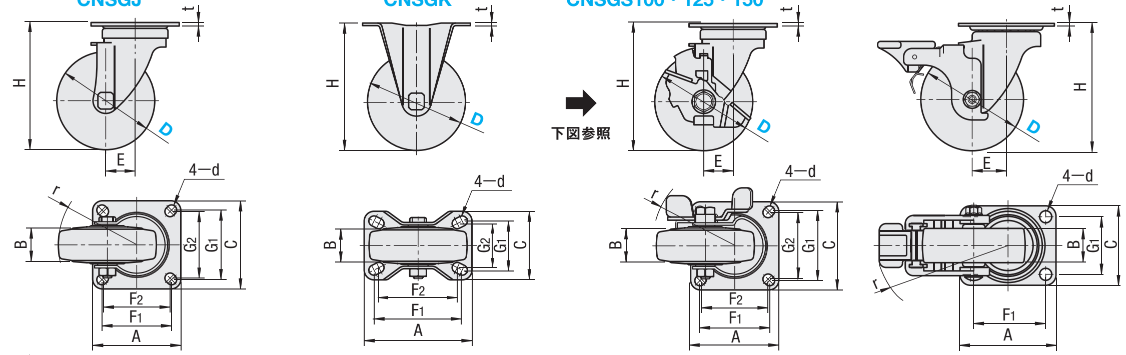

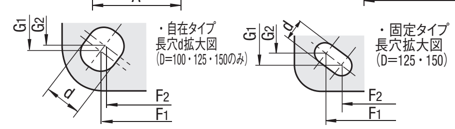

Type	本体 M材質	本体 S表面処理	車輪 M材質（色）	ベアリング 旋回部	ベアリング 車輪部
CNG□	SPHC	三価クロメート	合成ゴム（黒）・ウレタン（茶）・ナイロン（白）	有	D100・125・150有
CNSG□	SUS304	バレル研磨			

D100のナイロン車輪タイプの車輪部にベアリングは入っていません。
D25・38のゴム車輪の色はグレーになります。

本体タイプ	型式 Type	D	車輪材質	H	A	C	F1	F2	G1	G2	d	E	r	B	t スチール	t ステンレス	許容荷重(N) ゴム車輪	ウレタン車輪	ナイロン車輪	質量(g) ゴム	ウレタン	ナイロン
自在タイプ	CNGJ（スチール） CNSGJ（ステンレス）	25	R（ゴム） U（ウレタン） N（ナイロン）	35	35	30	28	—	23	—	4.2	9	24	13	1.5	—	80	—	100	36	—	37
		38		50	46	38	36		28		5.3	13	34	18			200		280	74		75
		50		65	59	47	46		35		6.5	16	46	21（※20）	2		500		600	170		140
		65		85	70	58	55		42		8.8	25	59	25	2.3	2	500	700	700	370	310	300
		75		93									65				600	800	800	390	330	320
		100		130	90	90	71	68	71	68	10.5	30	84	32（★29）	2.9	3	1200	1200	1200	1055	930	900
		125		165	102	102	80	75	80	75	11	35	103	38（★35）	4	4	1500	1500	1500	1600	1500	1350
		150		190								40	120	40（※35）			1600	1600	1600	1835	1750	1680
固定タイプ	CNGK（スチール） CNSGK（ステンレス）	25		35	37	19	29	—	—	—	4.2	—	—	13	1.5	—	80	—	100	30	—	31
		38		50	46	25	36		15		5.3			18			200		280	51		52
		50		65	58	44	45		25		6.5			21（※20）	2		500		600	130		110
		65		85	70	52（*47）	55		28		8.8			25	2.3	2	500	700	700	260	200	190
		75		93													600	800	800	280	220	190
		100		130	110	70	90	80	50	45	10.5			32（★29）	2.6	2.5	1200	1200	1200	770	645	615
		125		165	140	80	112	100	56	53	11			38（★35）	4		1500	1500	1500	1100	1000	850
		150		190										40（※35）			1600	1600	1600	1400	1315	1245
自在ストッパ付タイプ	CNGS（スチール） CNSGS（ステンレス）	50		65	59	47	46	—	35	—	6.5	16	56	21（※20）	2	—	500	—	600	220	—	190
		65		85	70	58	55		42		8.8	25	99	25	2.3	2	500	700	700	420	360	350
		75		93													600	800	800	450	390	380
		100		130	90	90	71	68	71	68	10.5	30	102	32（★29）	2.9	3	1200	1200	1200	1220	1095	1065
		125		165	102	102	80	75	80	75	11	35	125	38（★35）	4	4	1500	1500	1500	1735	1635	1485
		150		190								40	128	40（※35）			1600	1600	1600	2045	1950	1890

（※）は車輪がナイロンの場合の寸法、（★）は車輪がウレタンの場合の寸法、（∗）はCNSGKの場合の寸法となります。 CNGK25は取付穴が2つになります。

Order 注文例

型式	—	車輪材質
CNGJ100	—	U

Delivery 出荷日

●CNGJ・CNGK・CNGS
在庫品 翌日出荷 P.89
ご希望によりPM5:00迄、当日出荷受付致します。

●CNSGJ・CNSGK・CNSGS
3 日目発送

○ストッパの向き

上図 ➡ 方向を正面に見た場合です。

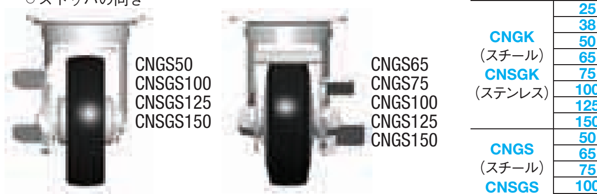

Price 価格

■数量スライド価格（1円未満切り捨て） P.89

数　量	1～19	20～34	35～49	50～99
値引率	基準単価	5%	10%	18%

表示数量超えはお見積り

型式 Type	D	¥基準単価 スチール ゴム	スチール ウレタン	スチール ナイロン	ステンレス ゴム	ステンレス ウレタン	ステンレス ナイロン
CNGJ（スチール） CNSGJ（ステンレス）	25	85	—	110	—	—	—
	38	122	—	117	—	—	—
	50	160	—	160	—	—	—
	65	270	520	270	1,390	1,620	1,390
	75	290	590	290	1,450	1,790	1,450
	100	750	1,210	730	3,390	3,610	2,810
	125	940	1,740	1,500	4,970	5,160	4,820
	150	1,090	2,100	1,700	5,470	5,550	5,160
CNGK（スチール） CNSGK（ステンレス）	25	77	—	100	—	—	—
	38	94	—	102	—	—	—
	50	140	—	140	—	—	—
	65	210	460	210	610	850	610
	75	250	520	250	660	1,000	660
	100	580	1,010	610	2,070	2,390	1,790
	125	820	1,460	1,300	3,310	3,550	3,230
	150	920	1,810	1,510	3,930	4,000	3,610
CNGS（スチール） CNSGS（ステンレス）	50	240	—	240	—	—	—
	65	350	670	350	1,590	1,820	1,590
	75	370	730	370	1,670	2,010	1,670
	100	910	1,340	940	3,850	4,090	3,280
	125	1,130	1,990	1,680	5,550	5,740	5,440
	150	1,270	2,290	1,870	6,030	6,110	5,740

CADデータフォルダ名：48_Casters

RoHS

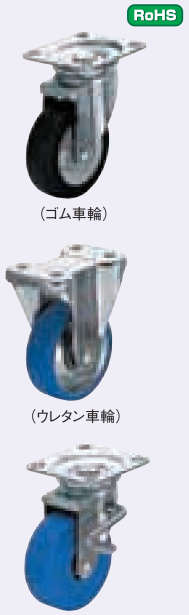
（ゴム車輪）
（ウレタン車輪）
（モノマーキャスティングナイロン車輪）

自在タイプ CMGJ　**固定タイプ** CMGK　**自在ストッパ付タイプ** CMGS　CMGS－L

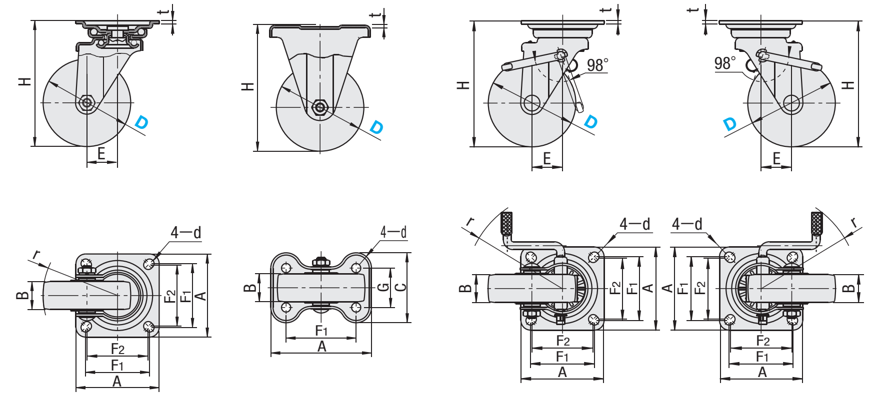

rは車輪の旋回半径およびペダルの回転半径を示します。
ペダルを踏むと車輪と旋回を同時にロックします。

長穴d拡大図（CMGJ・CMGS）

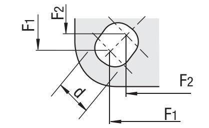

Type	本体 M材質	本体 S表面処理	車輪 M材質（色）	ベアリング 旋回部	ベアリング 車輪部
CMGJ・CMGK CMGS・CMGS-L	SPHC	三価クロメート	合成ゴム（黒）・ウレタン（青） ・モノマーキャスティングナイロン（青）・ 制電性ゴム（オレンジ）・ノンカーボン制電性ウレタン（黄）	有	有

本体タイプ	型式 Type	D	車輪材質	H	A	C	F1	F2	G	d	E	(r)	B (∗)	t	許容荷重(N) −R	−U	−N	−T	−K	質量(g) −R	−U	−N	−T	−K	¥基準単価 −R	−U	−N	−T	−K
自在タイプ	CMGJ	75	R（ゴム） U（ウレタン） N（モノマーキャスティングナイロン） T（制電性ゴム） K（ノンカーボン制電性ウレタン）	100	81	—	63	—	—	9.5	28	66	32	2.3	800	1200	1200	800	1200	560	650	560	560	520	680	1,240	1,790	1,640	3,370
		100		144	95		73	70		10.5	35	85	32(34)	3.6	1200	1700	1800	1200	1700	1060	1240	1130	1060	1010	930	1,580	2,550	2,290	3,710
		130		177	105		82	79		11	40	105	38(42)	4	1800	2600	2700	1800	2600	2000	2210	2040	2000	2310	1,430	2,350	4,740	3,280	6,510
		150		198	120		93	87			45	120	42(44)		2000	3000	3000	2000	3000	2340	2620	2400	2340	2630	1,590	2,720	5,290	3,680	6,450
		200		250	140		115	105			58	163	45(42)	4.5	2500	3700	4000	—	—	4020	4180	4130	—	—	2,990	4,580	—	—	—
固定タイプ	CMGK	75		100	95	71	63	—	40	9.5	—	—	32	2.3	800	1200	1200	800	1200	490	550	490	490	440	510	1,050	1,700	1,340	3,210
		100		144	115	80	80		45	10.5			32(34)	2.9	1200	1700	1800	1200	1700	830	1010	920	830	770	690	1,360	2,310	1,760	3,610
		130		177	138	90	100		56	11			38(42)		1800	2600	2700	1800	2600	1600	1870	1640	1600	1870	1,140	2,070	4,510	2,530	6,280
		150		198									42(44)		2000	3000	3000	2000	3000	1900	2190	1980	1900	2190	1,260	2,410	5,030	2,960	6,620
		200		250	152	100	112		63				45(42)	4	2500	3700	4000	—	—	3350	3540	3460	—	—	2,800	4,020	—	—	—
自在ストッパ付タイプ	CMGS CMGS−L	75		100	81	—	63	—	—	9.5	28	89	32	2.3	800	1200	1200	800	1200	620	710	620	620	580	1,160	1,720	2,230	2,050	4,360
		100		144	95		73	70		10.5	35	110	32(34)	3.6	1200	1700	1800	1200	1700	1170	1350	1240	1170	1080	1,340	2,020	2,990	3,040	4,440
		130		177	105		82	79		11	40	130	38(42)	4	1800	2600	2700	1800	2600	2180	2390	2220	2180	2390	1,890	2,840	5,220	4,370	7,450
		150		198	120		93	87			45		42(44)		2000	3000	3000	2000	3000	2520	2800	2580	2520	2800	2,020	3,210	5,760	4,770	7,760
		200		250	140		115	105			58		42		2500	3700	—	—	—	4250	4410	4360	—	—	4,390	6,610	—	—	—

CMGS−LのD200はありません。（∗）D100・130・150はN車輪の寸法、D200はU車輪の寸法になります。

Order 注文例

型式	—	車輪材質
CMGS130	—	U

Price 価格

■数量スライド価格（1円未満切り捨て） P.89

数　量	1～19	20～34	35～49	50～99
値引率	基準単価	5%	10%	18%

表示数量超えはお見積り

Delivery 出荷日

在庫品 翌日出荷 P.89
ご希望によりPM5:00迄、当日出荷受付致します。

●T（制電性ゴム）●K（ノンカーボン制電性ウレタン）
3 日目発送

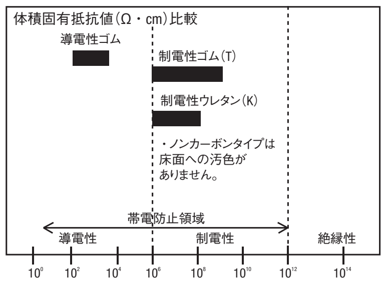

Example 使用例

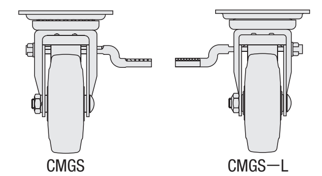

並べてご利用いただくとレバー位置が対照（内側・外側）になります。

ミスミ FAメカ2011　WEBなら素早く部品検索!　ミスミFA 検索　http://fa.misumi.jp/

キャスタ　旋回ロックタイプ/ダブルロックキャスタ

許容荷重 500～3000N 平付け・プレート

◉ CADデータフォルダ名：48_Casters

■旋回ロックタイプ RoHS

CMGJV100 130　**CMGJV150**

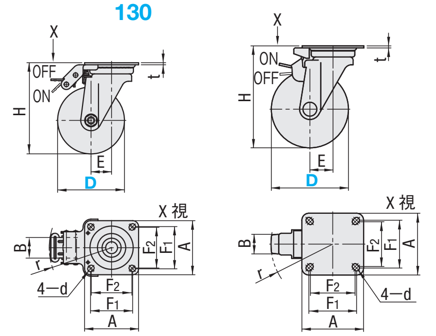

CMGJV150

ON（固定）

OFF（自在）

100・130はON/OFFの方向が逆になります。

●レバー操作により自在と固定（旋回ロック）の切換えができるキャスタです。

rはペダルの旋回半径を示します。

本体		車輪	ベアリング	
M材質	S表面処理	M材質（色）	旋回部	車輪部
SPHC	三価クロメート	合成ゴム（黒）・ウレタン（青） モノマーキャスティングナイロン（青）	有	有

型式 Type	D	車輪材質	B（*）	H	A	r	F1	F2	d	t	E	許容荷重（N） −R	−U	−N	質量（g） −R	−U	−N	¥基準単価 −R	−U	−N
CMGJV	100	R（ゴム）	32（34）	144	95	120	73	70	10.5	3.6	35	1200	1700	1800	1400	1580	1470	2,250	2,600	3,460
	130	U（ウレタン）	38（42）	177	105	125	82	79	11	4.0	40	1800	2600	2700	2200	2410	2240	2,860	3,990	5,760
	150	N（モノマーキャスティングナイロン）	42（44）	198	120	124	93	87			45	2000	3000	3000	2710	2990	2770	2,980	4,470	6,090

＊：車輪材質がNの場合（　）寸法となります。

Order 注文例　型式 － 車輪材質　CMGJV130 － N

Delivery 出荷日　3 日目発送

Price 価格

■数量スライド価格（1円未満切り捨て）P.89

数　量	1～19	20～34	35～49	50～99
値引率	基準単価	5%	10%	18%

表示数量超えはお見積り

■ダブルロックキャスタ RoHS

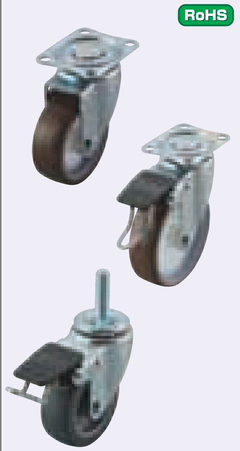

プレート取付タイプ　CMTW　CMTWS

ねじ込みタイプ　CMTWN　CMTWNS

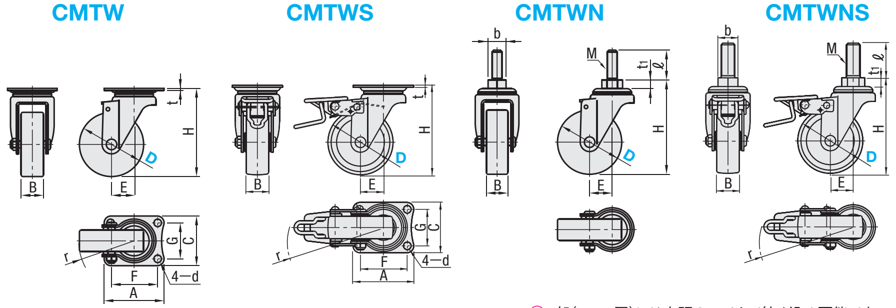

t1部（10mm厚）には市販のスパナで締め込み可能です。
☞専用スパナP.1023に掲載

ストッパをかけることで車輪と旋回を同時にロックするので横ズレを防止します。

本体		車輪	ベアリング	
M材質	S表面処理	M材質（色）	旋回部	車輪部
SPHC	三価クロメート	合成ゴム（黒）・ウレタン（茶）・エラストマー（グレー）	有	無

エラストマーはホイールといっしょに車輪ごと廃棄可能です。

■プレート取付タイプ

本体タイプ	型式 Type	D	車輪材質	H	A	C	F	G	d	E	r	t	B R	B U	B E	許容荷重（N） R	U	E	質量（g） R	U	E	¥基準単価 R	U	E
自在タイプ	CMTW	75	R（ゴム） U（ウレタン） E（エラストマー）	103	70	58	55	42	8.8	26	65	2.3	27	26	27	600	700	500	430	415	420	1,170	1,320	1,180
		100		132						29	80			28		600	600	500	605	525	510	1,410	1,560	1,440
自在ストッパ付タイプ	CMTWS	75		103	70	58	55	42	8.8	26	104	2.3	27	26	27	600	700	500	530	515	520	1,390	1,540	1,420
		100		132						29	95			28		600	600	500	705	625	610	1,650	1,810	1,680

■ねじ込みタイプ

本体タイプ	型式 Type	D	車輪材質	H	M（並目）	b	t1	ℓ	E	r	B R	B U	B E	許容荷重（N） R	U	E	質量（g） R	U	E	¥基準単価 R	U	E
ねじ式タイプ	CMTWN	75A	R（ゴム） U（ウレタン） E（エラストマー）	110	12	21	10	35	26	65	27	26	27	600	700	500	405	395	400	1,370	1,530	1,420
		75B			16	23	10	40									440	425	435			
		100A		138	12	21	10	35	29	80	27	28	27	600	600	500	555	470	460	1,630	1,780	1,700
		100B			16	23	10	40									590	505	495			
自在ねじ式ストッパ付タイプ	CMTWNS	75A		110	12	21	10	35	26	104	27	26	27	600	700	500	505	495	500	1,620	1,780	1,680
		75B			16	23	10	40									440	525	535			
		100A		138	12	21	10	35	29	95	27	28	27	600	600	500	655	570	560	1,880	2,040	1,950
		100B			16	23	10	40									690	605	595			

Order 注文例　型式 － 車輪材質　CMTW75 － R　CMTW100 － U

Delivery 出荷日　3 日目発送

Price 価格

■数量スライド価格（1円未満切り捨て）P.89

数　量	1～19	20～34	35～49	50～99
値引率	基準単価	5%	10%	18%

表示数量超えはお見積り

新商品

キャスタ　セイフティーペダル付

許容荷重 1800～2000N 平付け・プレート

◉ CADデータフォルダ名：48_Casters

■特長：従来のキャスタのストッパペダルに比べ、確実に踏み込むことができる安全ペダル付タイプ。

RoHS

CMTY 自在

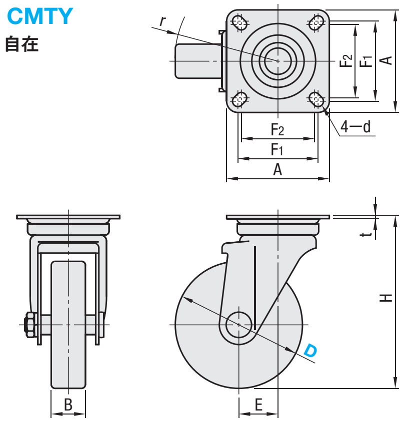

本体		車輪	ベアリング	
M材質	S表面処理	M材質（色）	旋回部	車輪部
SPHC	三価クロメート	合成ゴム（黒）	有	有

CMTYS ペダル付　ロック　解除

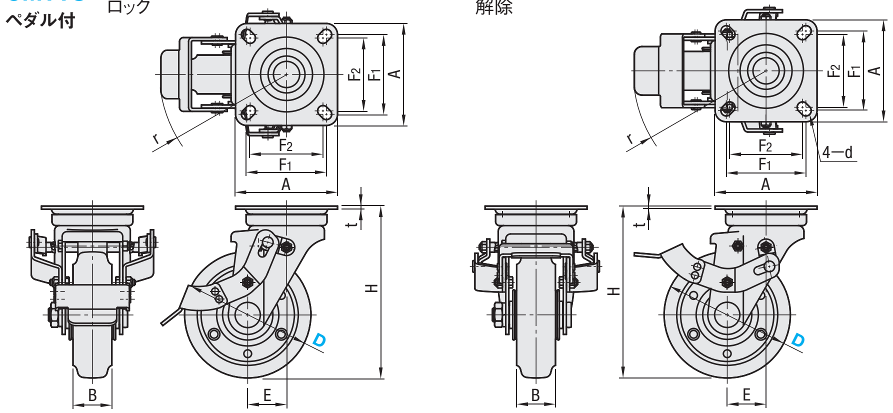

ペダルを踏み込むと旋回と車輪が同時にストップします。
rは車輪の旋回半径およびペダルの回転半径を示します。

本体タイプ	型式 Type	D	車輪材質	H	A	F1	F2	d	E	r	t	B	許容荷重（N）	質量（g）	¥基準単価
自在タイプ	CMTY	130	R（ゴム）	177	105	82	75	11	40	105	3.2	40	1800	1900	1,680
		150		198	120	94	87			115			2000	2150	1,850
自在＋大型ペダル付タイプ	CMTYS	130		177	105	82	75	11	40	145	3.2	40	1800	2330	3,150
		150		198	120	94	87			152			2000	2560	3,450

Order 注文例　型式 － 車輪材質　CMTY130 － R

Price 価格

■数量スライド価格（1円未満切り捨て）P.89

数　量	1～19	20～34	35～49	50～99
値引率	基準単価	5%	10%	18%

表示数量超えはお見積り

Delivery 出荷日　3 日目発送

Example 使用例

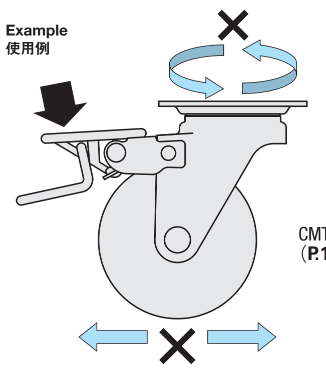

従来ペダルタイプ

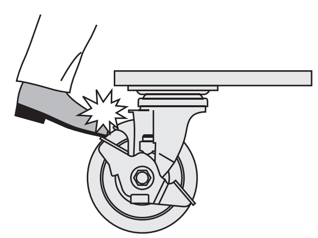

セイフティーペダル

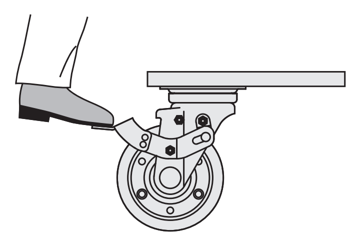

ペダルを踏み込むと旋回と車輪が同時にストップ、振動による横ズレ防止効果があります。

ミスミ FAメカ2011　3クリックで見積・注文へ!　ミスミFA 検索　http://fa.misumi.jp/

48 キャスタ アジャスタパッド

RoHS

自在　　固定　　自在＋ストッパ付き

自在タイプ
スチール CHJF CHJFM CHJFD
ステンレス CHJFS

固定タイプ
スチール CHJK CHJKM CHJKD
ステンレス CHJKS

ストッパ付タイプ
スチール CHJS CHJSM CHJSD
ステンレス CHJSS

CHJSS65・65A・75・75A

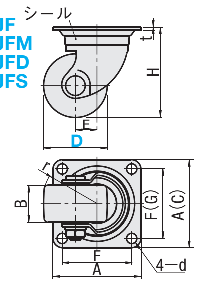

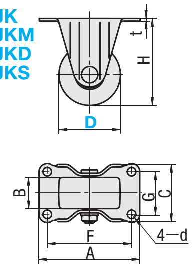

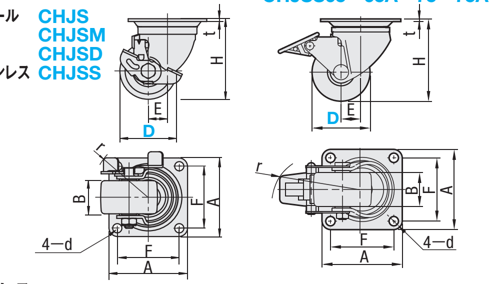

■スチール

Type 自在	Type 固定	Type ストッパ	D	車輪 M材質	本体 M材質	本体 S表面処理	ベアリング（車輪軸受部）
CHJF	CHJK	CHJS	50	特殊強化プラスチック（黒）	SPHC	三価クロメート	有
			50A				―
			50S				―
			65A				有
			75A				有
			65	フェノール（黒）			有
			75				有
CHJFM	CHJKM	CHJSM	50A	MCナイロン（青）			―
			65				有
			75				有
CHJFD	CHJKD	CHJSD	50A	導電性MCナイロン（黒）			―
			65				有
			75				有

■ステンレス

型式 Type	D	本体 M材質	本体 S表面処理	車輪 M材質（色）	シール M材質	ベアリング 旋回部	ベアリング 車輪部
CHJFS CHJKS CHJSS	50	SUS304	バレル研磨	特殊強化プラスチック（黒）	ウレタン	有	有
	50A						―
	65			フェノール（黒）			有
	65A			特殊強化プラスチック（黒）			有
	75A						有
	75			フェノール（黒）			有

CHJSS50はありません。

■スチールタイプ

本体タイプ	型式 Type	D	H	B	A	C	F	G	d	t	E	r	許容荷重(N) プラスチック	フェノール	MCナイロン	導電性MCナイロン	質量(g)
自在	CHJF（プラスチック・フェノール） CHJFM（MCナイロン） CHJFD（導電性MCナイロン）	50	68	28	64	―	50	―	6.5	2.3	25	51	1600	―	―	―	340
		*50A	68	28	64	―	50	―	6.5	2.3	25	51	1600	―	1600	1600	340
		*50S	68	28	70	54	54	36	6.5	2.3	25	51	1600	―	―	―	340
		65	92	38	90	―	71	―	10.5	3.2	22	57	―	3000	3000	3000	870
		65A	92	38	90	―	71	―	10.5	3.2	22	57	3000	―	―	―	870
		75	106	38	90	―	71	―	10.5	3.2	22	61	―	3200	3200	3200	970
		75A	106	38	90	―	71	―	10.5	3.2	22	61	3200	―	―	―	970
固定	CHJK（プラスチック・フェノール） CHJKM（MCナイロン） CHJKD（導電性MCナイロン車輪）	50	68	28	80	50	66	36	6.5	2.3	―	―	1600	―	―	―	200
		*50A	68	28	80	50	66	36	6.5	2.3	―	―	1600	―	1600	1600	200
		65	92	38	111	70	91	47	10.5	3.2	―	―	―	3000	3000	3000	615
		65A	92	38	111	70	91	47	10.5	3.2	―	―	3000	―	―	―	615
		75	106	38	123	72	103	52	10.5	3.2	―	―	―	3200	3200	3200	725
		75A	106	38	123	72	103	52	10.5	3.2	―	―	3200	―	―	―	725
自在＋ストッパ付	CHJS（プラスチック・フェノール） CHJSM（MCナイロン） CHJSD（導電性MCナイロン車輪）	*50A	68	28	64	―	50	―	6.5	2.3	25	65	1600	―	1600	1600	380
		65	92	38	90	―	71	―	10.5	3.2	22	67	―	3000	3000	3000	960
		65A	92	38	90	―	71	―	10.5	3.2	22	67	3000	―	―	―	960
		75	106	38	90	―	71	―	10.5	3.2	22	67	―	3200	3200	3200	1050
		75A	106	38	90	―	71	―	10.5	3.2	22	67	3200	―	―	―	1050

*50A・50Sタイプは車輪部にベアリングが入っておりません。*50SタイプはP.749アルミフレーム用キャスタプレートユニットHAJCHPの交換用キャスタとしてもご利用いただけます。

■ステンレスタイプ

本体タイプ	型式 Type	D	H	B	A	C	F	G	d	t	E	r	許容荷重(N) プラスチック	許容荷重(N) フェノール	質量(g) プラスチック	質量(g) フェノール
自在	CHJFS	50	68	28	64	―	50	―	6.5	2	25	51	1200	―	290	―
		*50A	68	28	64	―	50	―	6.5	2	25	51	1200	―	290	―
		65	92	38	90	―	71	―	10.5	3	22	57	―	2300	―	810
		65A	92	38	90	―	71	―	10.5	3	22	57	2300	―	810	―
		75	106	38	90	―	71	―	10.5	3	22	61	―	2500	―	910
		75A	106	38	90	―	71	―	10.5	3	22	61	2500	―	910	―
固定	CHJKS	50	68	28	80	50	66	36	6.5	2	―	―	1200	―	180	―
		50A	68	28	80	50	66	36	6.5	2	―	―	1200	―	180	―
		65	92	38	111	70	91	47	10.5	3	―	―	―	2300	―	580
		65A	92	38	111	70	91	47	10.5	3	―	―	2300	―	580	―
		75	106	38	123	72	103	52	10.5	3	―	―	―	2500	―	620
		75A	106	38	123	72	103	52	10.5	3	―	―	2500	―	620	―
自在＋ストッパ付	CHJSS	50A	68	28	64	―	50	―	6.5	2	25	65	1200	―	330	890
		65	92	38	90	―	71	―	10.5	3	22	94	―	2300	―	―
		65A	92	38	90	―	71	―	10.5	3	22	94	2300	―	890	―
		75	106	38	90	―	71	―	10.5	3	22	94	―	2500	―	990
		75A	106	38	90	―	71	―	10.5	3	22	94	2500	―	990	―

*CHJFSの50Aタイプは車輪部にベアリングが入っておりません。

Price 価格

■数量スライド価格（1円未満切り捨て）P.89

数量	1〜19	20〜34	35〜49	50〜99
値引率	基準単価	5%	10%	18%

表示数量超えはお見積り

■スチールタイプ

本体タイプ	D	¥基準単価 CHJF・CHJK・CHJS（プラスチック・フェノール）	CHJFM・CHJKM・CHJSM（MCナイロン）	CHJFD・CHJKD・CHJSD（導電性MCナイロン）
自在	50	1,650	―	―
	50A	810	1,560	3,420
	50S	810	―	―
	65	2,790	3,200	6,720
	65A	1,380	―	―
	75	3,240	4,350	8,900
	75A	1,550	―	―
固定	50	1,370	―	―
	50A	680	1,290	3,160
	65	2,210	2,550	7,520
	65A	1,140	―	―
	75	2,780	3,520	9,180
	75A	1,290	―	―
自在＋ストッパ付	50A	1,120	1,960	3,820
	65	3,430	4,180	9,130
	65A	2,700	―	―
	75	3,580	5,130	10,780
	75A	3,020	―	―

■ステンレスタイプ

本体タイプ	型式 Type	D	¥基準単価 CHJFS・CHJKS・CHJSS（プラスチック・フェノール）
自在	CHJFS	50	3,180
		*50A	2,120
		65	7,040
		65A	6,500
		75	7,240
		75A	6,600
固定	CHJKS	50	1,920
		50A	840
		65	4,260
		65A	3,720
		75	4,580
		75A	3,940
自在＋ストッパ付	CHJSS	50A	2,560
		65	7,880
		65A	7,360
		75	8,320
		75A	7,680

*CHJFSの50Aタイプは車輪部にベアリングが入っておりません。

Order 注文例　型式 CHJFS65A

Delivery 出荷日　●CHJF・CHJK・CHJS（□部）在庫品　●左記以外 3 日目発送

RoHS

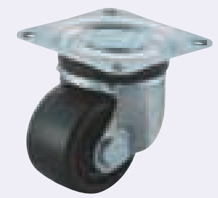

型式 Type	D	本体 M材質	本体 S表面処理	車輪 M材質（色）	シール M材質	ベアリング 旋回部	ベアリング 車輪部
CGJF	65	SPHC	三価クロメート	フェノール（黒）	無	有	有
	65A			特殊強化プラスチック（黒）			
	75A						
	75			フェノール（黒）			
CGJFM	65			MCナイロン（青）			
	75						
CGJFD	65			導電性MCナイロン（黒）			
	75						

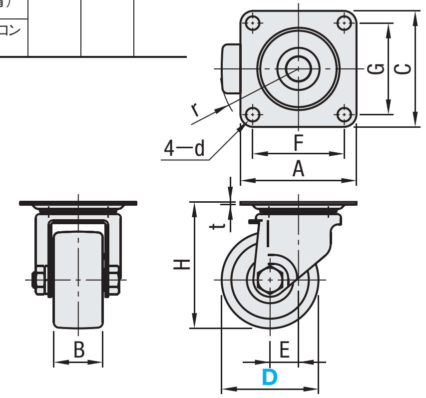

本体タイプ	型式 Type	D	H	B	A	C	F	G	d	t	E	r	許容荷重(N) プラスチック	フェノール	MCナイロン	導電性MCナイロン	質量(g)	¥基準単価 CGJF（プラスチック・フェノール）	CGJFM（MCナイロン）	CGJFD（導電性MCナイロン）
自在	CGJF（プラスチック・フェノール） CGJFM（MCナイロン） CGJFD（導電性MCナイロン）	65	88	38	90	90	71	71	10.5	2	22	57	―	3000	3000	3000	750	3,480	4,160	8,730
		65A	88	38	90	90	71	71	10.5	2	22	57	3000	―	―	―	750	3,040	―	―
		75	98	38	90	90	71	71	10.5	2	22	61	―	3000	3000	3000	850	3,790	5,660	11,010
		75A	98	38	90	90	71	71	10.5	2	22	61	3000	―	―	―	850	3,200	―	―

Order 注文例　型式 CGJF65A

Delivery 出荷日　3 日目発送

Price 価格

■数量スライド価格（1円未満切り捨て）P.89

数量	1〜19	20〜34	35〜49	50〜99
値引率	基準単価	5%	10%	18%

表示数量超えはお見積り

特長

■軽量化メリット
- 本体重量が従来品（P.1013）と比べ25%軽量化、それにより作業者の負荷軽減と安全性向上
- 軽量化により、お客様物流効率向上とコスト低減
- 特殊鋼板で板厚が薄くても耐荷重性は従来品同等

従来品キャスタとの質量比較（4個使用の場合）

D（車輪径）	質量(g) 従来品 CHJF	質量(g) CGJF	軽量化率
65	3560	2720	−24%
75	3920	2920	−26%

■取り付け高さ低床化
- 同等品と比べ低床で走行安定性向上
- 低床になった分、スペースを有効活用

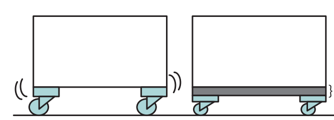

■始動性向上
- 旋回抵抗値が36%低減されることで、始動抵抗が軽減され台車がスムーズに動きます。

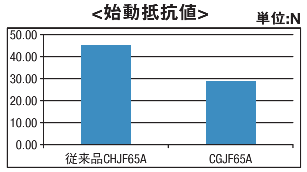

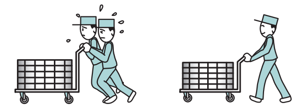

■省資源化
- 廃棄処理する際、キャスター重量が軽いことで廃棄費用削減につながります。

従来キャスタ　　軽量キャスタ

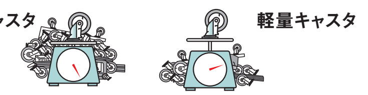

48 キャスタ アジャスタパッド

CADデータフォルダ名：48_Casters

■中重荷重タイプ RoHS

CSHN－S
CSHNS－S
（ステンレス）

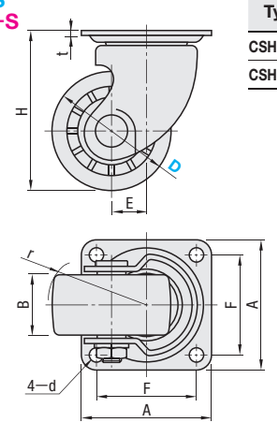

Type	本体 Ⓜ材質	本体 Ⓢ表面処理	車輪 Ⓜ材質（色）	ベアリング 旋回部	ベアリング 車輪部
CSHN－S	SPHC	三価クロメート	強化プラスチック（黒） フェノール（黒） MCナイロン（青）	有	有
CSHNS－S	SUS304	ー			

本体タイプ	型式 Type	型式 D	車輪材質	H	A	F	d	E	r	B	t	許容荷重（N）	質量（g）	¥基準単価 －H	¥基準単価 －P	¥基準単価 －N
自在	CSHN－S	50	H（強化プラスチック） P（フェノール） N（MCナイロン）	79	82	63	8.8	22	49	38	3.2	3000	700	1,510	3,470	3,730
		65		90				22	56	40			750	1,870	3,610	4,340
		75		100					61				850	2,000	3,690	5,750
	CSHNS－S	50		79	82	63	8.8	22	49	38	3.0	2500	670	7,430	7,970	8,550
		65		90				22	56	40			715	7,470	8,630	9,840
		75		100					61				810	8,050	8,870	10,100

■重荷重タイプ RoHS

自在タイプ
CSHN

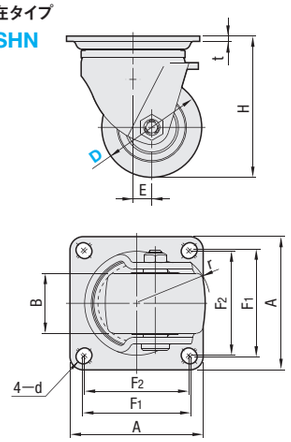

固定タイプ
CSHK

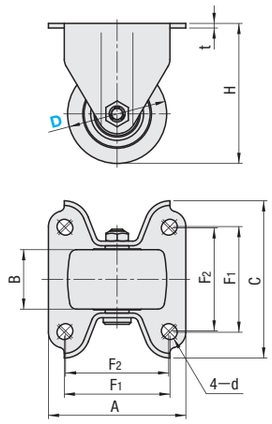

本体 Ⓜ材質	本体 Ⓢ表面処理	車輪 Ⓜ材質（色）	ベアリング 旋回部	ベアリング 車輪部
SPHC	三価クロメート	強化ナイロン（黒）	有	有

本体タイプ	型式 Type	型式 D	車輪材質	H	B	A	C	F1	F2	d	t	E	r	許容荷重（N）	質量（g）	¥基準単価
自在	CSHN	65	N（強化ナイロン）	92	45	100	―	80	78	11	4	14	50	6000	1700	2,140
		75		106									55		1850	2,440
固定	CSHK	65		92	45	104	119	80	78	11	4	―	―	6000	1300	1,400
		75		106											1560	1,550

Order 注文例

型式	―	車輪材質
CSHN ― S75	―	H
CSHN65	―	N

Delivery 出荷日 3 日目発送

Price 価格

■数量スライド価格（1円未満切り捨て）P.89

数量	1～19	20～34	35～49	50～99
値引率	基準単価	5%	10%	18%

表示数量超えはお見積り

CADデータフォルダ名：48_Casters

■極重荷重タイプ RoHS

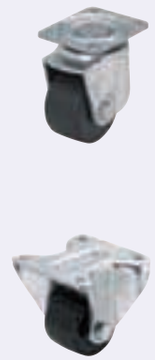

Type		本体 Ⓜ材質	本体 Ⓢ表面処理	車輪 Ⓜ材質（色）	シール Ⓜ材質	ベアリング 旋回部	ベアリング 車輪部
CKZJ CKZK	50	SPHC	三価クロメート	強化プラスチック（黒） フェノール（黒） MCナイロン（青） 導電性MCナイロン（黒）	ポリプロピレン	有	有（ダブルボールベアリング）
	65・75						有（ニードルベアリング）
CKZJ	80・100			MCナイロン（黒）			

自在タイプ
CKZJ

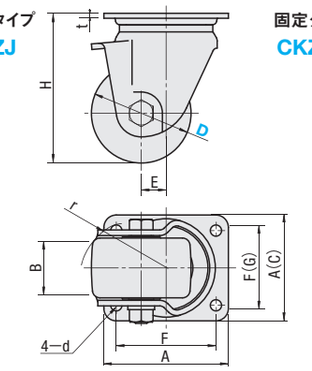

固定タイプ
CKZK

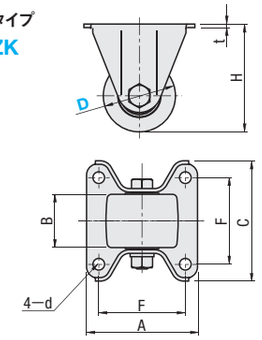

（　）寸法はD80・100タイプの寸法です。

Example 使用例

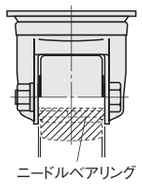

車輪軸受部にニードルベアリングを採用しているため一般のキャスタに比べ耐荷重性に優れています。

本体タイプ	型式 Type	型式 D	車輪材質	B	H	A	C	F	G	d	t	E	r	許容荷重（N）	質量（g）	¥基準単価 －H	¥基準単価 －P	¥基準単価 －N	¥基準単価 －D
自在タイプ	CKZJ	50	H（強化プラスチック） P（フェノール） N（MCナイロン） D（導電性MCナイロン）	38	79	84	―	64	―	8.5	3.2	12	47	4000	820	2,300	3,230	3,470	6,240
		65		48	97	100		78		10.5	4.5	14	54	5000	1540	3,300	4,960	5,280	8,360
		75			107									6000	1625	3,510	6,240	6,580	9,940
		＊80			120		85	80	60	9		20	63	8000	1680	―	―	7,480	―
		＊100			140	150	110	121	59	13			72	9000	2160	―	―	8,760	―
固定タイプ	CKZK	50		38	79	85	90	64	―	8.5	3.2	―	―	4000	550	1,920	2,080	2,780	4,250
		65		48	97	100	108	78		10.5				5000	1000	2,520	3,080	3,680	7,540
		75			107									6000	1060	2,620	3,180	3,930	9,190

＊D80・100タイプの車輪材質はN（MCナイロン）のみです。D80・100タイプは使用速度2km/h以内であれば動力による牽引も可能です。

■低床・軽量タイプ RoHS

型式 Type	型式 D	本体 Ⓜ材質	本体 Ⓢ表面処理	車輪 Ⓜ材質（色）	シール Ⓜ材質	ベアリング 旋回部	ベアリング 車輪部
CGZJ	50 65 75	SPHC 特殊鋼	三価クロメート	フェノール（黒） MCナイロン（青） 導電性MCナイロン（黒）	無	有	有

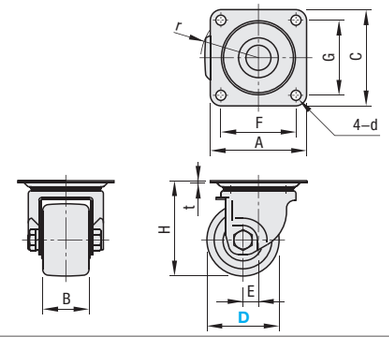

本体タイプ	型式 Type	型式 D	車輪材質	B	H	A	C	F	G	d	t	E	r	許容荷重（N）	質量（g）	¥基準単価 －P	¥基準単価 －N	¥基準単価 －D
自在タイプ	CGZJ	50	P（フェノール） N（MCナイロン） D（導電性MCナイロン）	38	74	84	84	64	64	8.5	2	14	43	3000	600	3,950	4,380	7,880
		65		48	89	100	100	78	78	10.5		16	54	4000	1090	6,290	6,680	10,550
		75			99								58	5000	1180	7,880	8,320	12,550

Order 注文例

型式	―	車輪材質
CKZJ65	―	P

Delivery 出荷日

CKZJ・CKZK 在庫品
CGZJ 3 日目発送

Price 価格

■数量スライド価格（1円未満切り捨て）P.89

数量	1～19	20～34	35～49	50～99
値引率	基準単価	5%	10%	18%

表示数量超えはお見積り

■特長

・軽量化

・取付高さ（低床化）

・同スペックのキャスタと比べ更に低床化
・耐荷重性は同等です。

従来品キャスタとの質量比較（4個使用の場合）

D（車輪径）	質量（g） 従来品 CKZJ	質量（g） CGZJ	軽量化率
50	3280	2400	―27%
65	6360	4360	―31%
75	6720	4720	―30%

一般的に重荷重キャスタは板厚が厚いため質量が重くなりますがCGZJタイプは特殊鋼板製で板厚を薄くし軽量化をはかりました。

新商品

CASTERS -SUPER HEAVY DUTY TYPE-

キャスタ

ー超重荷重タイプー

許容荷重 10000～15000N 平面ナ・プレート

CADデータフォルダ名：48_Casters

■特長：当社取扱キャスタ最大許容荷重を誇ります。大型加工機や専用装置等を動力で牽引する際にも御利用いただけます。

RoHS

CKXJ

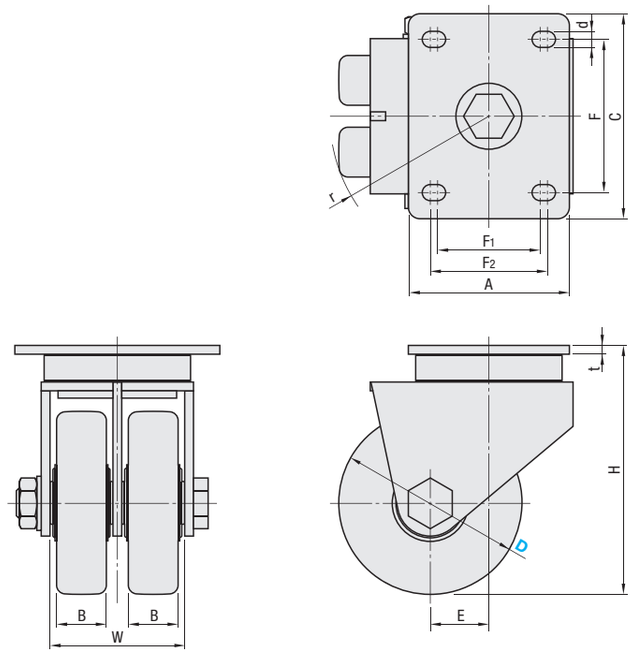

本体		車輪	ベアリング	
M材質	S表面処理	M材質（色）	旋回部	車輪部
SPHC	三価クロメート	MCナイロン（青）	有	有

本体タイプ	型式 Type	型式 D	車輪材質	H	A	C	F	F_1	F_2	d	r	E	t	W	B	許容荷重 (N)	質量 (g)	¥基準単価 1～4コ	¥基準単価 5～9コ
自在タイプ	CKXJ	100	M（MCナイロン）	150	110	140	105	70	80	11	97	40	6	92	34	10000	5300	39,500	37,525
		125		170							109					13000	5700	48,000	45,600
		150		200							121					15000	6300	56,000	53,200

表示数量超えはお見積り

Order 注文例

型式	ー	車輪材質
CKXJ100	ー	M

Delivery 出荷日 3 日目発送

Example 使用例

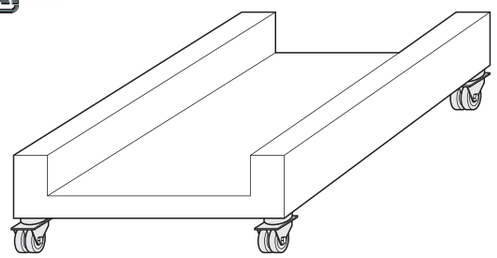

CASTERS

キャスタ

ー中荷重・重荷重用ー

許容荷重 785～4903N 平面ナ・プレート

CADデータフォルダ名：48_Casters

■中荷重用

RoHS

型番 はRoHS非対応

Type 自在	Type 固定	Type ストッパ付	本体 M材質	本体 S表面処理	車輪※ M材質（色）	ベアリング
CJM	CKM	CTM	SPHC	ユニクロメッキ	合成ゴム（黒）	有
CJMS	CKMS	CTMS	SUS304	ー		
CJMUC	CKMUC	CTMUC	SPHC	ユニクロメッキ	ウレタンゴム（グリーン）	
CJMU	CKMU	CTMU	SUS304	ー		
CJMM	CKMM	CTMM	SPHC	ユニクロメッキ	MCナイロン（青）	
CJMMS	CKMMS	CTMMS	SUS304	ー		

※ステンレスタイプのホイール部はSPHC（ユニクロメッキ）になります。

自在タイプ

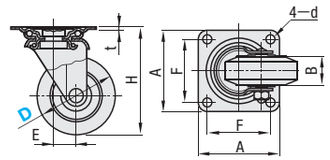

固定タイプ

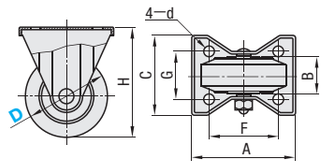

ストッパ付タイプ

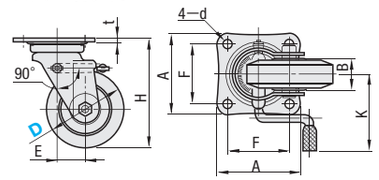

本体タイプ	D	車輪 リム巾 B	H	A	C	F	d	E	G	K	t	制止トルク (kg－cm)	許容荷重(N) 合成ゴム車輪	許容荷重(N) ウレタンゴム車輪	許容荷重(N) MCナイロン車輪 SPHC本体	許容荷重(N) MCナイロン車輪 SUS本体
自在タイプ	75	32	101	84	ー	63	9.5	22	ー	ー	3.2	ー	785	980	1667	2353
	100		144	96		71	10.5	35			4.5		1275	1470	2549	3529
	130	40	178	107		80	11.0	40					1765	2451	3530	4903
固定タイプ	75	32	101	95	72	63	9.5	ー	40	ー	ー	ー	785	980	1667	2353
	100		144	115	80	80	10.5		45				1275	1470	2549	3529
	130	40	178	138	93	100	11.0		56				1765	2451	3530	4903
ストッパ付タイプ	75	32	101	84	ー	63	9.5	22	ー	70	3.2	75	785	980	1667	ー
	100		144	96		71	10.5	35		90	4.5	90	1275	1470	2549	3529
	130	40	178	107		80	11.0	40		95		120	1765	2451	3530	4903

kgf（荷重）＝N×0.101972

本体タイプ	合成ゴム車輪 型式 Type	合成ゴム車輪 型式 D	合成ゴム車輪 ¥基準単価	ウレタンゴム車輪 型式 Type	ウレタンゴム車輪 型式 D	ウレタンゴム車輪 ¥基準単価	MCナイロン車輪 型式 Type	MCナイロン車輪 型式 D	MCナイロン車輪 ¥基準単価
自在タイプ	CJM	75	1,050	CJMUC	75	1,880	CJMM	75	3,070
		100	1,430		100	2,460		100	4,340
		130	2,430		130	3,610		130	7,730
	CJMS（ステンレス）	75	2,740	CJMU（ステンレス）	75	3,390	CJMMS（ステンレス）	75	4,640
		100	4,390		100	5,170		100	7,140
		130	6,210		130	7,390		130	11,510
固定タイプ	CKM	75	810	CKMUC	75	1,590	CKMM	75	2,790
		100	1,080		100	2,070		100	3,940
		130	1,860		130	3,030		130	7,150
	CKMS（ステンレス）	75	1,730	CKMU（ステンレス）	75	2,390	CKMMS（ステンレス）	75	3,610
		100	2,750		100	3,540		100	5,470
		130	4,070		130	5,240		130	9,360
ストッパ付タイプ	CTM	75	1,380	CTMUC	75	2,270	CTMM	75	3,470
		100	1,900		100	3,010		100	4,890
		130	3,060		130	4,230		130	8,350
	CTMS（ステンレス）	100	5,290	CTMU（ステンレス）	100	6,050	CTMMS（ステンレス）	100	8,050
		130	7,490		130	8,670		130	12,790

■重荷重用

RoHS

Type 自在	Type 固定	本体 M材質	本体 S表面処理	車輪 M材質（色）	ベアリング
CJH	CKH	SPHC	三価クロメート	特殊強化プラスチック（黒）	有
CJHB	CKHB			MCナイロン（青）	

自在タイプ

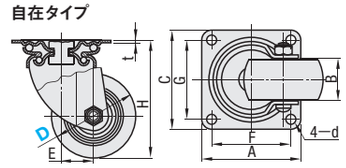

固定タイプ

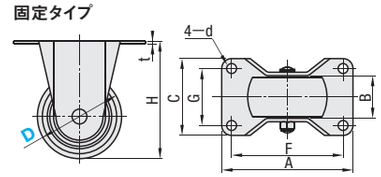

■自在タイプ

型式 Type	型式 D	CJH B（車輪取付巾）	CJHB B（車輪取付巾）	H	A	C	F	G	d	E	t	許容荷重 N	¥基準単価 CJH	¥基準単価 CJHB
CJH CJHB	*50	28	29	68	70	54	54	36	6.5	25	2.3	1569	1,110	2,880
	65	38	39	92	90	90	71	71	10.5	30	3.2	2942	1,810	3,280
	75			106								3923	1,920	4,580

■固定タイプ

型式 Type	型式 D	CKH B（車輪取付巾）	CKHB B（車輪取付巾）	H	A	C	F	G	d	t	許容荷重 N	¥基準単価 CKH	¥基準単価 CKHB
CKH CKHB	*50	28	29	68	80	50	66	36	6.5	2.3	1569	840	2,520
	65	38	39	92	111	67	91	47	10.5	3.2	2942	1,470	2,780
	75			106	123	72	103	52			3923	1,650	4,080

*CJH50・CKH50のみベアリングはありません。

kgf（荷重）＝N×0.101972

Order 注文例

型式
CJM75
CJH75

Delivery 出荷日

● CJM・CKM・CTM（D130は3日発送）・CJH・CKH 在庫品 翌日出荷 P.89

ご希望によりPM5:00迄、当日出荷受付致します。

● 左記以外の商品 3 日目発送

Price 価格

■数量スライド価格（1円未満切り捨て） P.89

数量	1～19	20～34	35～49	50～100
値引率	基準単価	5%	10%	18%

表示数量超えはお見積り

ねじ込みキャスタ

軽荷重タイプ

許容荷重 250～600N ねじ込み

CADデータフォルダ名：48_Casters

RoHS

CSTUN

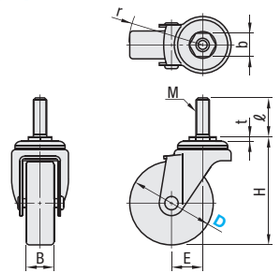

CSTUNS

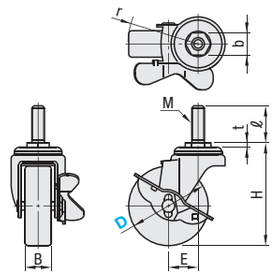

本体		車輪	ベアリング	
M材質	S表面処理	M材質（色）	旋回部	車輪部
SPHC	三価クロメート	ゴム（黒）	有	無

☞専用スパナ**P.1023**に掲載

本体タイプ	型式 Type	型式 D	車輪材質	H	M（並目）	b	t	ℓ	r	B	E	許容荷重（N）	質量（g）	¥基準単価
ねじ式タイプ	CSTUN	50A	R（ゴム）	74	12	21	4.8	35	53	28	27	500	335	448
		50B			16	23		40						
		65A		89	12	21	4	35	61	25		500	390	480
		65B			16	23		40						
		75A		97	12	21		35	66		28	600	430	539
		75B			16	23		40						
ねじ式ストッパ付タイプ	CSTUNS	50A		74	12	21	4.8	35	67	28	27	500	360	560
		50B			16	23		40						
		65A		89	12	21	4	35	68	25		500	375	588
		65B			16	23		40						
		75A		97	12	21		35			28	600	485	644
		75B			16	23		40						

Order 注文例

型式	―	車輪材質
CSTUN75B	―	R

Delivery 出荷日 3 日目発送

Price 価格

■数量スライド価格 （♀1円未満切り捨て） P.89

数量	1～29	30～49	50～99
値引率	基準単価	5%	10%

♀表示数量超えはお見積り

RoHS

CLTUN

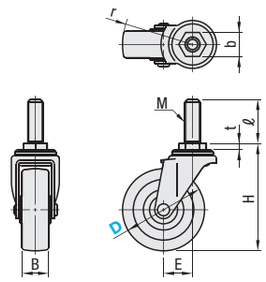

CLTUNS

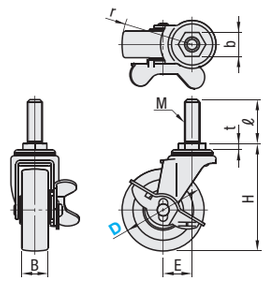

本体		車輪	ベアリング	
M材質	S表面処理	M材質（色）	旋回部	車輪部
SPHC	三価クロメート	ゴム（黒）	有	無

☞専用スパナ**P.1023**に掲載

本体タイプ	型式 Type	型式 D	車輪材質	H	M（並目）	b	t	ℓ	r	B	E	許容荷重（N）	質量（g）	¥基準単価
ねじ式タイプ	CLTUN	40	R（ゴム）	59	12×1.25	19	4	14	41	17	21	250	150	174
		50		68					47	20	22	300	170	188
		65A		85	12×1.75			35	56	21	23		231	332
		65B			12×1.25			14						
		75A		95	12×1.75			35	65		27	400	295	381
		75B			12×1.25			14						
ねじ式ストッパ付タイプ	CLTUNS	40		59	12×1.25	19	4	14	50	17	21	250	175	220
		50		68					49	20	22	300	198	248
		65A		85	12×1.75			35	57	21	23		285	405
		65B			12×1.25			14						
		75A		95	12×1.75			35	65		27	400	325	454
		75B			12×1.25			14						

Order 注文例

型式	―	車輪材質
CLTUN65A	―	R

Delivery 出荷日 在庫品 翌日出荷 ☞ P.89

♀ご希望によりPM5:00迄、当日出荷受付致します。

Price 価格

■数量スライド価格 （♀1円未満切り捨て） P.89

数量	1～29	30～49	50～99
値引率	基準単価	5%	10%

♀表示数量超えはお見積り

ねじ込みキャスタ

ステンレス・導電性車輪タイプ

許容荷重 300～800N ねじ込み

CADデータフォルダ名：48_Casters

■本体ステンレス RoHS

（ナイロン車輪）

（ウレタン車輪）

ねじ式タイプ CSMNU

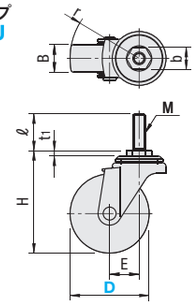

ねじ式ストッパ付タイプ CSMNSU

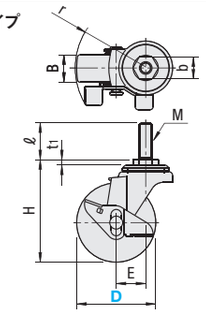

本体		車輪	ベアリング
M材質	S表面処理	M材質	
SUS304	バレル研磨	ゴム（黒）	―
		ウレタン（グレー）	―
		ナイロン（白）	―

☞専用スパナ**P.1023**に掲載

♀rは車輪を旋回させた場合の半径を示します。

♀CSMNU・CSMNSUはベアリング無

本体タイプ	型式 Type	型式 D	車輪材質	H	M	b	t1	ℓ	r	B R・N（ゴム）（ナイロン）	B U（ウレタン）	E	許容荷重（N） ゴム車輪	ウレタン車輪	ナイロン車輪	質量（g）	¥基準単価 ゴム車輪	ウレタン車輪	ナイロン車輪
ねじ式タイプ	CSMNU	50	R（ゴム） U（ウレタン） N（ナイロン）	74	12	21	5.1	35	53	28	25	27	500	600	600	305	650	776	615
		65		89					61	25					700	360	830	1,035	825
		75A		97	12	21		35	66		26	28	600	700	800	400	958	1,169	937
		75B			16	23		40								430			
		100A		126	12	21		35	82		28	31	500	600	600	550	1,343	1,620	1,266
		100B			16	23		40								580	1,553		1,616
ねじ式ストッパ付タイプ	CSMNSU	50		74	12	21		35	67	28	25	27	500	600	600	335	825	951	790
		65		89					68	25					700	410	1,040	1,245	1,035
		75A		97	12	21		35	68		26	28	600	700	800	440	1,168	1,378	1,148
		75B			16	23		40								470			
		100A		126	12	21		35	82		28	31	500	600	600	620	1,570	1,832	1,518
		100B			16	23		40								650		2,043	1,868

Order 注文例

型式	―	車輪材質
CSMNU75A	―	R

Delivery 出荷日 3 日目発送

Price 価格

■数量スライド価格 （♀1円未満切り捨て） P.89

数量	1～19	20～34	35～49	50～99
値引率	基準単価	5%	10%	18%

♀表示数量超えはお見積り

■導電性車輪 RoHS

（ねじ式）

（ねじ式ストッパ付）

ねじ式タイプ CRMNU CSMSNU（ステンレス）

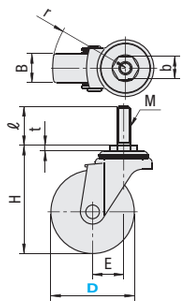

ねじ式ストッパ付タイプ CRMNSU CSMSNSU（ステンレス）

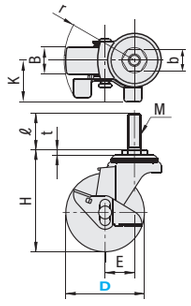

Type	本体 M材質	本体 S表面処理	車輪 M材質（色）	ベアリング 旋回部	ベアリング 車輪部
CRMNU・CRMNSU	SPHC	三価クロメート	導電性ゴム（黒）	有	無
CSMSNU・CSMSNSU	SUS304	電解研磨			

☞専用スパナ**P.1023**に掲載

本体タイプ	型式 スチールタイプ	型式 ステンレスタイプ	D	B	H	E	r スチールタイプ	r ステンレスタイプ	K スチールタイプ	K ステンレスタイプ	M	b	t スチールタイプ	t ステンレスタイプ	ℓ	許容荷重（N）	質量（g）	¥基準単価 スチールタイプ	¥基準単価 ステンレスタイプ
ねじ式タイプ	CRMNU	CSMSNU	50	20	68	22	47	47	―	―	12	19	4.8	4.5	35	300	200	390	790
			65A	25	89	27	61	61			12	21	4.0	5.1	35	500	390	720	1,500
			65B								16	23			40	500	420		
			75A		97	28	66	66			12	21			35	600	430	810	1,610
			75B								16	23			40	600	460		
			100A		126	31	82	82			12	21			35	500	580	1,140	2,290
			100B								16	23			40	500	610		
ねじ式ストッパ付タイプ	CRMNSU	CSMSNSU	50	20	68	22	49	49	32	31	12	19	4.8	4.5	35	300	220	450	960
			65A	25	89	27	70	66	43	43	12	21	4.0	5.1	35	500	440	830	1,660
			65B								16	23			40	500	470		
			75A		97	28	71	68			12	21			35	600	480	930	1,820
			75B								16	23			40	600	510		
			100A		126	31	82	82	44	43	12	21			35	500	650	1,280	2,730
			100B								16	23			40	500	680		2,660

♀ねじ式タイプには、パイプ差込用スパナ（**P.857**）と専用スパナ（インターネット販売）をご利用ください。

Order 注文例 型式 CSMSNU65B

Delivery 出荷日

●CRMNSU 在庫品 翌日出荷 ☞ P.89

♀ご希望によりPM5:00迄、当日出荷受付致します。

●左記以外 3 日目発送

Price 価格

■数量スライド価格 （♀1円未満切り捨て） P.89

数量	1～19	20～34	35～49	50～99
値引率	基準単価	5%	10%	18%

♀表示数量超えはお見積り

ねじ込みキャスタ

軽中荷重タイプ

許容荷重 300～1200N ねじ込み

CADデータフォルダ名：48_Casters

RoHS

HSGN
（自在ねじ込）

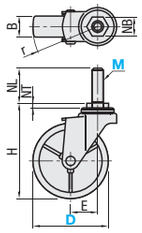

HSGNS
（自在ねじ込＋ストッパ付）

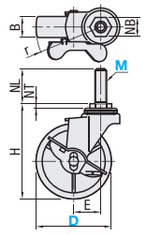

☞専用スパナ**P.1023**に掲載

本体 M材質	本体 S表面処理	車輪 M材質（色）	ベアリング 旋回部	ベアリング 車輪部
SPHC	三価クロメート	合成ゴム（黒）・ウレタン（茶）・ナイロン（白）	有	無

本体タイプ	型式 Type	D	M（並目）	車輪材質	H	車幅B R	U	N	E	NB	NT	NL	r	許容荷重（N） −R	−U	−N	質量（g） −R	−U	−N	¥基準単価 −R	−U	−N
自在ねじ込みタイプ	HSGN	50	8	R（ゴム） U（ウレタン） N（ナイロン）	68	20	21	21	22	14	4.8	14	47	300	380	400	195	175	165	220	420	210
			12																165			
		65	12		85	21	21	21	23	19		35	56		400		270	220	210	380	520	350
		75	12		95				27				65	400	450	500	310	240	225	440	550	410
		100	12		126	25	28	25	31	21	4		82	500	600	600	585	435	405	760	990	690
			16							23		40										
自在ねじ込みストッパ付タイプ	HSGNS	50	8		68	20	21	21	22	14	4.8	14	49	300	380	400	220	200	190	290	470	280
			12																			
		65	12		85	21	21	21	23	19		35	57	300	400		305	255	235	450	600	430
		75	12		95				27				65	400	450	500	340	275	250	510	640	480
		100	12		126	25	28	25	31	21	4		82	500	600	600	650	620	585	910	990	840
			16							23		40										

Order 注文例　型式 HSGN75 － M 12 － 車輪材質 U

Delivery 出荷日　3 日目発送

Price 価格

■数量スライド価格（1円未満切り捨て）P.89

数量	1～19	20～34	35～49	50～99
値引率	基準単価	5%	10%	18%

表示数量超えはお見積り

RoHS

（ねじ込み）

CNGN

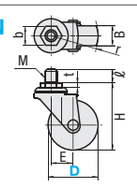

CNGNS
D40・50

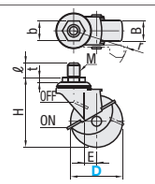

D65・75

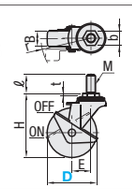

☞専用スパナ**P.1023**に掲載

本体 M材質	本体 S表面処理	車輪 M材質（色）	ベアリング 旋回部	ベアリング 車輪部
SPHC	三価クロメート	合成ゴム（黒）	有	無

取付形状	型式 Type	D	車輪材質	H	B	M×P	ℓ	b	t	E	r	許容荷重（N）	質量（g）	¥基準単価
ねじ込み	CNGN	40	R（ゴム）	59	18	12×1.25	14	19	4	20	42	300	140	139
		50		67	20					22	49	350	160	159
		65		84		12×1.75	25			25	60		230	370
		75		96						30	72	400	280	410
ねじ込み＋ストッパ付	CNGNS	40		59	18	12×1.25	14	19	4	20	54	300	150	189
		50		67	20					22	56	350	170	209
		65		84		12×1.75	25			25	67		245	470
		75		96						30	73	400	275	490

Order 注文例　型式 CNGN50 － 車輪材質 R

Delivery 出荷日　在庫品　翌日出荷 P.89
ご希望によりPM5:00迄、当日出荷受付致します。

Price 価格

■数量スライド価格（1円未満切り捨て）P.89

数量	1～29	30～49	50～99
値引率	基準単価	5%	10%

表示数量超えはお見積り

RoHS

CSJTN

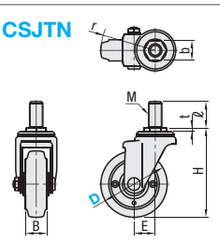

CSJTNS

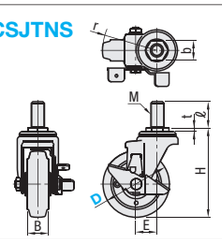

☞専用スパナ**P.1023**に掲載

本体 M材質	本体 S表面処理	車輪 M材質（色）	ベアリング 旋回部	ベアリング 車輪部
SPHC	三価クロメート	ゴム（黒）	有	有

本体タイプ	型式 Type	D	車輪材質	H	M（並目）	b	t	ℓ	r	B	E	許容荷重（N）	質量（g）	¥基準単価
自在ねじ式タイプ	CSJTN	100A	R（ゴム）	134	16	23	4.7	40	82	32	32	1200	880	1,360
		100B			20	30	5						810	
		125A		166	16	23	4.7		95				1025	1,790
		125B			20	30	5						950	
自在ねじ式ストッパ付タイプ	CSJTNS	100A		134	16	23	4.7	40	86	32	32	1200	965	1,800
		100B			20	30	5						840	
		125A		166	16	23	4.7		95				1115	2,100
		125B			20	30	5						1040	2,180

Order 注文例　型式 CSJTN100B － 車輪材質 R

Delivery 出荷日　3 日目発送

Price 価格

■数量スライド価格（1円未満切り捨て）P.89

数量	1～29	30～49	50～99
値引率	基準単価	5%	10%

表示数量超えはお見積り

ねじ込みキャスタ

ー中荷重・低床タイプー

許容荷重 600～1600N ねじ込み

CADデータフォルダ名：48_Casters

■ねじ式タイプ　RoHS

（ウレタン車輪）　（ナイロン車輪）

ねじ式タイプ CMGN

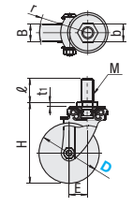

ねじ式ストッパ付タイプ CMGNS

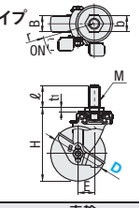

☞専用スパナ**P.1023**に掲載
rは車輪の旋回半径およびペダルの回転半径を示します。

本体 M材質	本体 S表面処理	車輪 M材質（色）	ベアリング 旋回部	ベアリング 車輪部
SPHC	三価クロメート	合成ゴム（黒）・ウレタン（茶）・ナイロン6（白）	有	D75のみ無

本体タイプ	型式 Type	D	車輪材質	B*2	H	M（並目）	b	t_1	ℓ	E	r	許容荷重（N） ゴム車輪	ウレタン車輪	ナイロン車輪	質量（g） ゴム	ウレタン	ナイロン	¥基準単価 ゴム	ウレタン	ナイロン
ねじ式タイプ	CMGN	75	R（ゴム） U（ウレタン）*1 N（ナイロン）	25	97	16	23	4	40	25	63	600	—	800	476	—	390	430	—	430
		100		29(32)	134	20	30	7		30	80	1200	1200	1200	1026	1474	1000	1,120	1,510	1,380
自在ねじ式ストッパ付タイプ	CMGNS	75		25	97	16	23	4	40	25	72	600	—	800	523	—	445	520	—	520
		100		29(32)	134	20	30	7		30	98	1200	1200	1200	1133	1690	1100	1,330	1,710	1,600

*1：車輪がウレタン車輪の場合、D100のみとなります。　*2：車輪がゴム車輪の場合Bは（　）寸法となります。

Order 注文例　型式 CMGN75 － 車輪材質 R

Delivery 出荷日　在庫品　翌日出荷 P.89
ご希望によりPM5:00迄、当日出荷受付致します。

Price 価格

■数量スライド価格（1円未満切り捨て）P.89

数量	1～19	20～34	35～49	50～99
値引率	基準単価	5%	10%	18%

表示数量超えはお見積り

■特長：取付高さが低く抑えられ低重心。重量物の搬送用に御利用いただけます。

RoHS

Type ねじ込み	Type ねじ込み＋ストッパ	D	車輪 M材質	本体 M材質	本体 S表面処理	ベアリング（車輪軸受部）
CHJFN	CHJFNS	50A	特殊強化プラスチック（黒）	SPHC	三価クロメート	—
		50B				
		65A				有
		65B				
		75A				
		75B				
CHJNM	CHJNSM	50A	MCナイロン（青）			—
		50B				
		65A				有
		65B				
		75A				
		75B				

ねじ式タイプ
CHJFN CHJNM

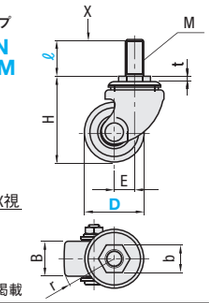

ねじ式ストッパ付タイプ
CHJFNS CHJNSM

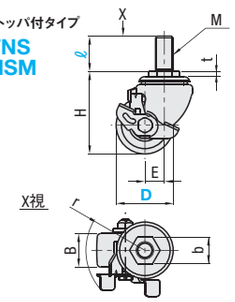

☞専用スパナ**P.1023**に掲載

rは車輪の旋回半径およびペダルの回転半径を示します。

本体タイプ	型式 Type	D	ℓ（ねじ長）	M（並目）	H	B	b	t	E	r	許容荷重（N） プラスチック	MCナイロン	質量（g）	¥基準単価 CHJFN・CHJFNS（プラスチック）	CHJNM・CHJNSM（MCナイロン）
自在＋ねじ式	CHJFN（プラスチック） CHJNM（MCナイロン）	*50A	40	16	74	28	23	7.9	25	51	1000	1000	390	1,620	2,560
		*50B		20									430	1,740	
		65A		16	93	38	30	5.8	22	57	1500	1500	620	2,890	4,410
		65B		20									650		
		75A		16	107					61	1600	1600	760	3,040	4,580
		75B		20									790		
自在＋ねじ式＋ストッパ付	CHJFNS（プラスチック） CHJNSM（MCナイロン）	*50A	80	16	74	28	23	7.9	25	65	1000	1000	430	2,020	2,660
		*50B		20									470	2,160	
		65A		16	93	38	30	5.8	22	67	1500	1500	680	3,180	4,690
		65B		20									710		
		75A		16	107						1600	1600	830	3,510	4,860
		75B		20									860		

*D50A・50Bタイプは車輪部にベアリングが入っておりません。

Order 注文例　型式 CHJNM65A － ℓ 40

Delivery 出荷日　3 日目発送

Price 価格

■数量スライド価格（1円未満切り捨て）P.89

数量	1～19	20～34	35～49	50～99
値引率	基準単価	5%	10%	18%

表示数量超えはお見積り

ℓ=80の場合は上記金額に1,200円を加えた金額になります。
例）CHJFN50A－40　1,620円
CHJFN50A－80　2,820円

■サイドキャスタ取付プレート RoHS

アルミフレーム用タイプは **P.754**をご覧ください。

CPHM

通し穴は▨の範囲内でご指定ください。

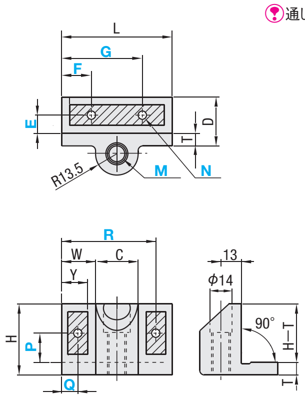

穴種	通し穴
Code	N
形状図	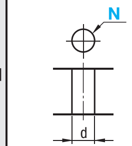
加工仕様	寸法 / 呼び径: N 5 6 / d 6 7

寸法	呼び径	
N	5	6
d	6	7

M材質　ADC12　S表面処理　焼付塗装(シルバー)

■サイドキャスタ取付プレート

型式 Type	M(並目)	N(通し穴)選択	穴あけ位置 指定0.5mm単位 E	F	G	P	Q	R	L	W	H	T	D	Y	C	質量(g)	¥基準単価
CPHM	10 12	5　6	8～15	8～28	42～62	8～29	7～13	57～63	70	21.5	45	8	31	16	27	135	2,980

Order 注文例

型式	–	N	–	E	–	F	–	G	–	P	–	Q	–	R
CPHM10	–	5	–	E12	–	F25.5	–	G46.5	–	P28	–	Q13	–	R58

Delivery 出荷日　3 日目発送

Price 価格

■数量スライド価格（1円未満切り捨て）P.89

数　量	1～29	30～49	50～99
値引率	基準単価	5%	10%

表示数量超えはお見積り

■ねじ込みキャスタ専用スパナ

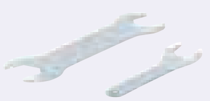

PFSP

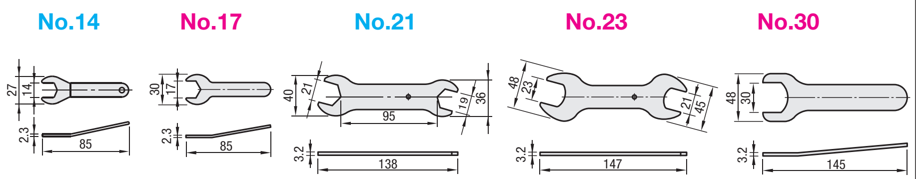

M材質　SPCC

型式 Type	No.	質量(g)	¥基準単価
PFSP	14	18	70
	17	27	130
	21	58	150
	23	61	190
	30	73	220

Order 注文例　型式: PFSP14

Delivery 出荷日　3 日目発送

Price 価格

■数量スライド価格（1円未満切り捨て）P.89

数　量	1～19	20～49
値引率	基準単価	5%

表示数量超えはお見積り

Example 使用例

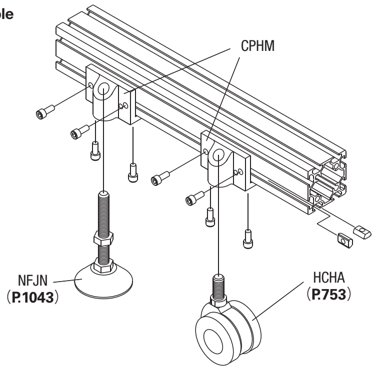

■中荷重 RoHS

CWM−P

本体 M材質	本体 S表面処理	車輪 M材質(色)	ベアリング 旋回部	ベアリング 車輪部
SPHC	三価クロメート	ナイロン(黒)	有	無

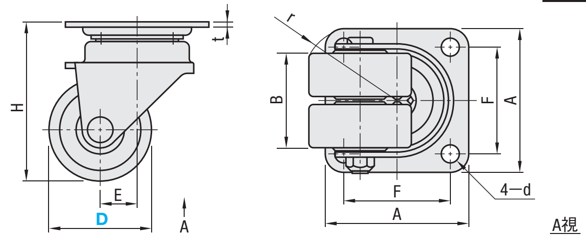

本体タイプ	型式 Type	D	車輪材質	H	A	F	d	E	r	B	t	許容荷重(N)	質量(g)	¥基準単価
自在タイプ	CWM−P	38	N(ナイロン)	64	70	52	8.8	18	44	46	2.6	1200	450	980
		50		77					49			1500	470	1,150

■重荷重 －スチール－ RoHS

CWMJ

本体 M材質	本体 S表面処理	車輪 M材質(色)	ベアリング 旋回部	ベアリング 車輪部
SPHC	三価クロメート	MCナイロン(青)	有	有

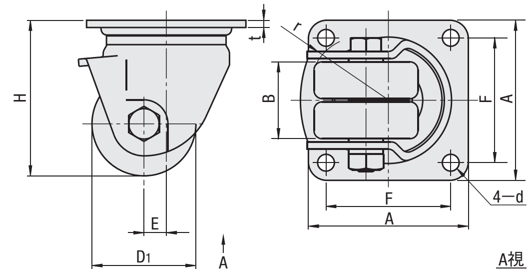

Example 使用例

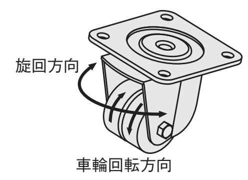

・双輪なので単輪と比べ耐荷重性、旋回性に優れます。

本体タイプ	型式 Type	No.	車輪材質	H	D1	B	A	F	d	t	E	r	許容荷重(N)	質量(g)	¥基準単価
自在タイプ	CWMJ	50	N(MCナイロン)	75	42	38	84	64	8.5	3.2	12	49	4000	812	4,890
		65		93	57	48	100	78	10.5	4.5	14	57	5000	1530	5,810
		75		102	65								6000	1620	6,730

■重荷重 －ステンレス－ RoHS

CWG

本体 M材質	本体 S表面処理	車輪 M材質(色)	シール M材質	ベアリング 旋回部	ベアリング 車輪部
SUS304	－	モノマーキャスティングナイロン(青) 導電性MCナイロン(黒)	ポリアセタール	有	有

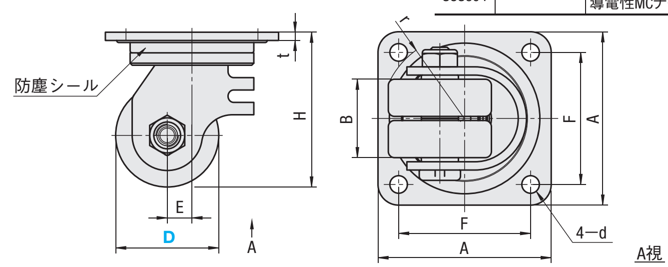

本体タイプ	型式 Type	D	車輪材質	H	B	A	F	d	t	E	r	許容荷重(N)	質量(g)	¥基準単価 モノマーキャスティングナイロン	¥基準単価 導電性MCナイロン
自在タイプ	CWG	50	N(モノマーキャスティングナイロン) D(導電性MCナイロン)	75	38	84	64	8.5	4.0	12	43	4000	760	11,400	18,520
		65		93		100	78	10.5		15	54	5000	1060	13,530	21,660
		75		102							58	6000	1120	15,670	26,070

Order 注文例

型式	–	車輪材質
CWM－P38	–	N
CWMJ50	–	N
CWG50	–	D

Price 価格

■数量スライド価格（1円未満切り捨て）P.89

数　量	1～19	20～34	35～49	50～99
値引率	基準単価	5%	10%	18%

表示数量超えはお見積り

Delivery 出荷日

●CWG　在庫品　翌日出荷 P.89

ご希望によりPM5:00迄、当日出荷受付致します。

●CWM－P・CWMJ　3 日目発送

ミスミ FAメカ2011　商品名から型番検索!　ミスミFA 検索　http://fa.misumi.jp/

CASTERS WITH LEVEL ADJUSTER

アジャスタ付キャスタ

ー軽量ー

許容荷重 300～1000N アジャスタ付

CADデータフォルダ名：48_Casters

ー極軽荷重タイプー RoHS

CMAZ

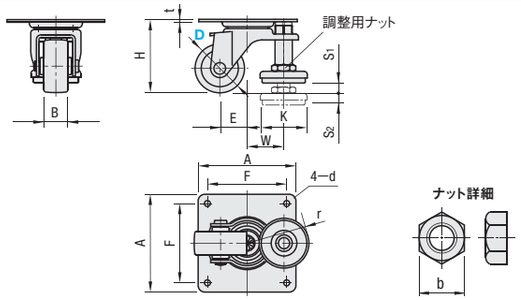

本体		車輪	アジャスタ		ベアリング	
M材質	S表面処理	M材質	M材質	S表面処理	旋回部	車輪部
SPHC	三価クロメート	ナイロン(黒)	SS400	三価クロメート	有	無

☞専用スパナ**P.1023**に掲載

本体タイプ	型式 Type	D	車輪材質	H	A	F	d	t	r	B	E	アジャスタパッド部 S1	S2	K	W	b	許容荷重(N)	質量(g)	¥基準単価
自在	CMAZ	40	N(ナイロン)	60	78	64	6.5	2	49	21	20	9	9.5	37	30	17	300	295	1,360
		50		65													400	310	1,429

ー軽量タイプー RoHS

CMJZ

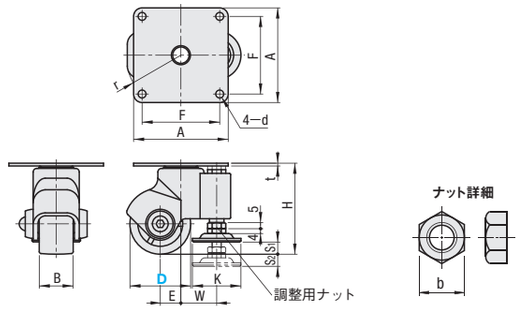

本体	車輪	上面プレート		アジャスタ		ベアリング	
M材質	M材質	M材質	S表面処理	M材質	S表面処理	旋回部	車輪部
強化ナイロン	ナイロン	SPHC	三価クロメート	SS400	三価クロメート	有	無

☞専用スパナ**P.1023**に掲載

本体タイプ	型式 Type	D	車輪材質	H	B	A	F	d	t	E	r	アジャスタパッド部 S1	S2	K	W	b	許容荷重(N)	質量(g)	¥基準単価
自在	CMJZ	50	N(ナイロン)	75	28	78	64	6.5	2.6	17	50	10	10	40	29.5	17	600	420	1,210
		65		93	25	92	75	8.5		27	66		20		31	19	700	550	1,880
		75		98								15	15					560	2,170

ー省スペースタイプー RoHS

Type	本体	車輪	アジャスタ	
	M材質	M材質	M材質	S表面処理
CMPAD CMPAN	ナイロン	ナイロン	SS400	三価クロメート

・ナット①を廻してキャスタを相手側に取付けます。
・ナット②を廻してアジャスタパッドの高さ調整をします。
（①と②のナットは一体ではありません）
・ナット③を締め込んでねじ部をロックします。

CMPAD
（プレート固定式）

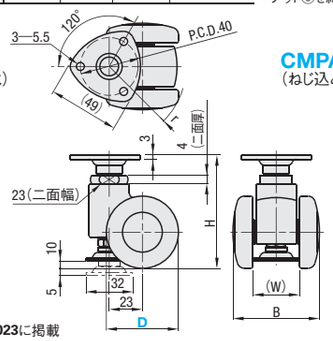

CMPAN
（ねじ込み式）

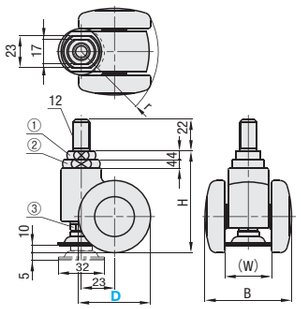

☞専用スパナ**P.1023**に掲載

本体タイプ	型式 Type	D	車輪材質	H	B	(W)	(r)	許容荷重(N)	質量(g)	¥基準単価
自在	CMPAD	50	N(ナイロン)	83	62	34	54	1000	270	1,480
		60		88	69	37	61		290	2,380

本体タイプ	型式 Type	D	車輪材質	H	B	(W)	(r)	許容荷重(N)	質量(g)	¥基準単価
自在＋ねじ込み	CMPAN	50	N(ナイロン)	76	62	34	54	1000	240	1,400
		60		81	69	37	61		250	2,550

Order 注文例

型式	ー	車輪材質
CMAZ40	ー	N
CMJZ65	ー	N

Delivery 出荷日
●CMAZ・CMPAN 在庫品 翌日出荷 P.89
●CMJZ・CMPAD 3 日目発送
ご希望によりPM5:00迄、当日出荷受付致します。

Price 価格
数量スライド価格（1円未満切り捨て）P.89

数量	1～19	20～34	35～49	50～99
値引率	基準単価	5%	10%	18%

表示数量超えはお見積り

新商品 赤文字表示

CASTERS WITH LEVEL ADJUSTER

アジャスタ付キャスタ

ー防振機能付タイプー

許容荷重 588～3500N アジャスタ付

CADデータフォルダ名：48_Casters

ー防振タイプー

Type	本体		車輪	アジャスタ	ベアリング
	M材質	S表面処理	M材質	M材質	
CLAR	SPHC	亜鉛メッキ	ナイロン6	耐油性ゴム	無

CLAR50

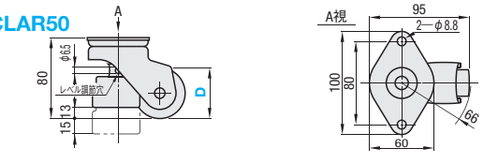

CLAR75

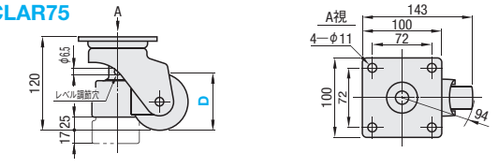

取扱方法

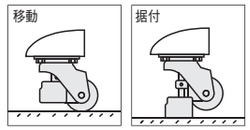

移　動　時：レベル調節穴にドライバーをさし込み左方向に回します。
固　定　時：レベル調節穴にドライバーをさし込み右方向に回します。
レベル調節：CLAR50は15mm，75は17mmの範囲で調整できます。
kgf(荷重)＝N×0.101972

型式 Type	D	許容荷重 N	¥基準単価
CLAR	50	588	4,200
	75	981	6,700

Order 注文例 型式 CLAR50

Delivery 出荷日 3 日目発送

Price 価格
数量スライド価格（1円未満切り捨て）P.89

数量	1～19	20～34	35～49	50～99
値引率	基準単価	5%	10%	18%

表示数量超えはお見積り

ー防振機能付重荷重タイプー RoHS

意匠出願中

CLDK

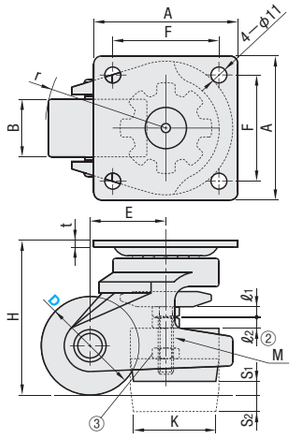

本体		車輪	アジャスタ		内蔵ハンドル	ベアリング	
M材質	S表面処理	M材質	M材質	S表面処理	M材質	旋回部	車輪部
ADC12	焼付塗装(シルバー)	強化ナイロン(黒)	SS400	三価クロメート	ポリカーボネート	有	有

型式 Type	D	車輪材質	H	A	F	d	B	M	アジャスタパッド部 S1	S2	K	ℓ1	ℓ2	t	E	r	許容荷重 N	質量(g)	¥基準単価
CLDK	65	N	102	95	70	11	38	12	9	11	52	6.5	7	4.5	50	80	2500	1500	8,300
	75	(強化ナイロン)	120						12	12	54				52	92	3500	1800	9,100

Order 注文例 型式 CLDK65 ー 車輪材質 N

Delivery 出荷日 1 日目発送

Example 使用例

①調整ハンドルを回しパッドを上下させます

■取扱方法

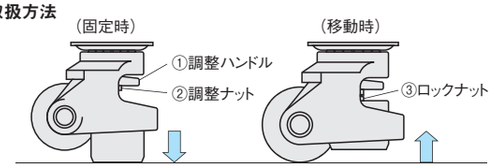

※調整ハンドルと調整ナットは一体です

・固定時
①ハンドルを回しパッドを床面に降ろします。(仮締め)
②高さを決めたらハンドル直下のナットで本締めします。
パッドのみで一本立ちし、キャスタは浮いた状態になります。
③ロックナットを締めこんでください。
(ロックナットでトルクを掛けることで振動に対する緩み防止効果がえられます)

・移動時
③ロックナットを緩めます。
②調整ナットを緩め、ねじ部をフリーにします。
①ハンドルを回しパッドを上げてキャスターを床面に降ろしてください。

規格追加
赤文字表示

CASTERS WITH LEVEL ADJUSTERS

アジャスタ付キャスタ

ー軽荷重・中荷重一体型タイプー

許容荷重 1500～2500N アジャスタ付

CADデータフォルダ名：48_Casters

ー軽荷重タイプー

RoHS

Type	本体		車輪	アジャスタ	ベアリング	
	M材質	S表面処理	M材質	M材質	旋回部	車輪部
CMAF	SPHC	黒色クロメート	フェノール	ネオプレンゴム	有	有

キャスタ旋回固定方法
① のナットを上側プレートに突きあたるまで引き上げます。
② ①を行った後プレート上面からピンを打込むとキャスタの旋回が固定できます。

据付方法
① アジャスタ調整ボルトを下げて任意の高さに調整します。
② ①のナットを引き上げて固定します。
（ピンの推奨寸法）
D50　φ6　全長20
65　φ8　全長25
75　φ8　全長35
ピンは付属していません。

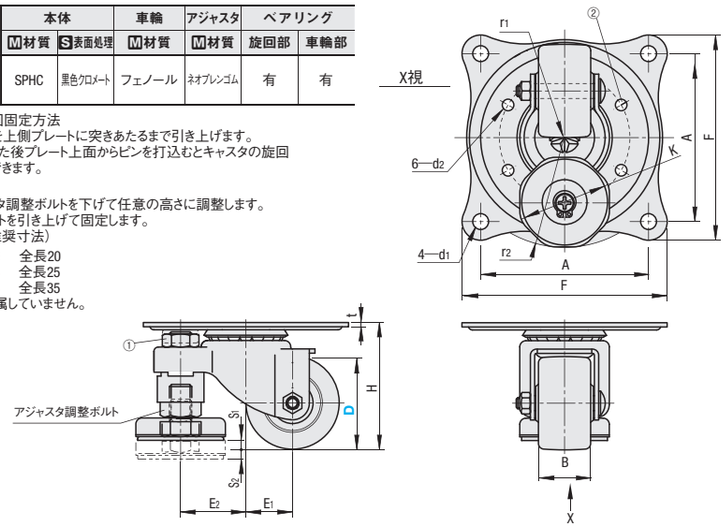

型式 Type	D	車輪材質	B	H	F	A	K	S1	S2	d1	d2	t	E1	E2	r1	r2	許容荷重 (N)	¥基準単価
CMAF	50	F（フェノール）	28	68	110	90	50	5	5	8.5	6.2	2.3	25	35	53	61	1500	3,410
	65		36	92	144	125		10	10	10.5	8.2	3.2	25	49	61	75	2000	4,550
	75			106									28		69		2100	5,000

Order 注文例　型式 CMAF65 ー 車輪材質 F

Delivery 出荷日　在庫品　翌日出荷 P.89
ご希望によりPM5:00迄、当日出荷受付致します。

ー中荷重タイプー

RoHS

Type	本体		車輪	アジャスタ		ベアリング	
	M材質	S表面処理	M材質	M材質	S表面処理	旋回部	車輪部
CMAS	SPHC	三価クロメート	強化ナイロン	SS400	三価クロメート	有	有
CMASS	SUS304	ー		SUS304	ー		

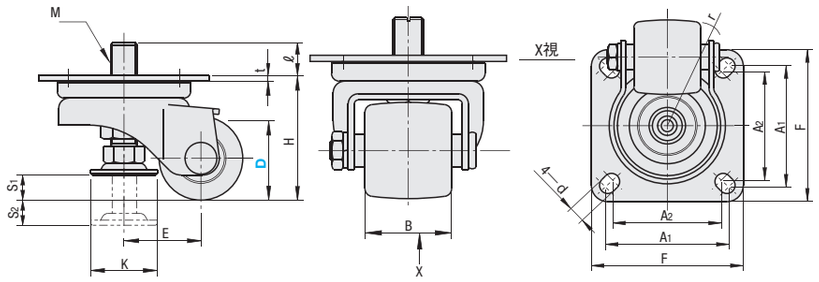

型式 Type	D	車輪材質	H	F	A1	A2	K	S1	S2	M	ℓ	d	t	B	E	r	許容荷重 (N)	¥基準単価 CMAS	¥基準単価 CMASS
CMAS CMASS	50	F（強化ナイロン）	74	102	80	75	40	15	15	16	19.6	11	3.2	45	46	73	2500	2,000	6,990
	65		95								18.8				51	84		2,390	9,200

Order 注文例　型式 CMAS65 ー 車輪材質 F

Price 価格

■数量スライド価格（1円未満切り捨て）P.89

数量	1～19	20～34	35～49	50～99
値引率	基準単価	5%	10%	18%

表示数量超えはお見積り

Delivery 出荷日　在庫品　翌日出荷 P.89
ご希望によりPM5:00迄、当日出荷受付致します。

CASTERS WITH LEVEL ADJUSTERS

アジャスタ付キャスタ

ー重荷重ー

許容荷重 2942～4000N アジャスタ付

CADデータフォルダ名：48_Casters

ー重荷重一体型タイプー

RoHS

Type	本体		車輪	アジャスタ	ベアリング（キャスタ）
	M材質	S表面処理	M材質	M材質	
CGAN	SPHC	三価クロメート	特殊強化プラスチック MCナイロン *導電性MCナイロン	本体:SS400 ラバー：ネオプレンゴム	有

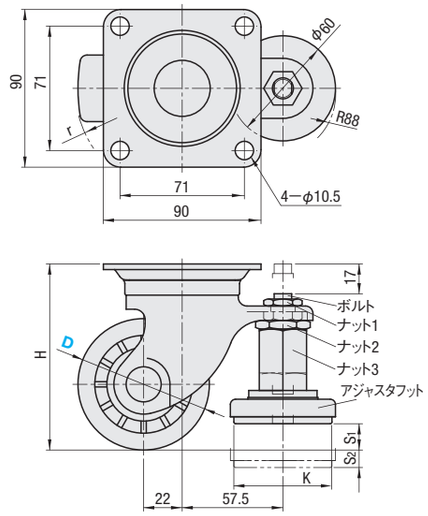

<アジャスタの固定順序>

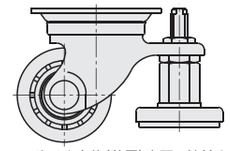

1. ボルトを本体（装置）底面に接触するまで上げます。（ナット3を保持した状態で）
2. ナット1にてボルトを固定します。

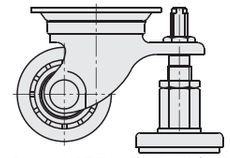

3. ナット3にてアジャスタフットの高さを調整します。
4. ナット2にてアジャスタフットを固定します。

アジャスタ取付部をキャスタ本体と一体成型していますので耐久性に優れています。

型式 Type	D	車輪材質	H	S1	S2	K	r	許容荷重 N	¥基準単価 P	¥基準単価 M	¥基準単価 D
CGAN	65	P（強化プラスチック） M（MCナイロン） D（導電性MCナイロン）	92	10	8	56	56	3000	4,440	5,360	8,320
	75		106	15	10		61	4000	4,530	6,000	8,990

*導電性MCナイロン 体積固有抵抗値10^2～10^4Ω・cm以下

Order 注文例　型式 CGAN75 ー 車輪材質 P

Delivery 出荷日　3 日目発送

ー重荷重タイプー

RoHS

Type	本体		車輪	アジャスタ	ベアリング（キャスタ）
	M材質	S表面処理	M材質	M材質	
CLAN	SPHC	三価クロメート	特殊強化プラスチック	ネオプレンゴム	有
CLAM			MCナイロン		

〈アジャスタの固定順序〉
- ボルト1：本体（装置）底面に軽く届くまで上げます
- ナット1：ボルト1を固定させるナット
- ナット2：アジャスタフットを固定させるナット
- ナット3：レベル用ナット

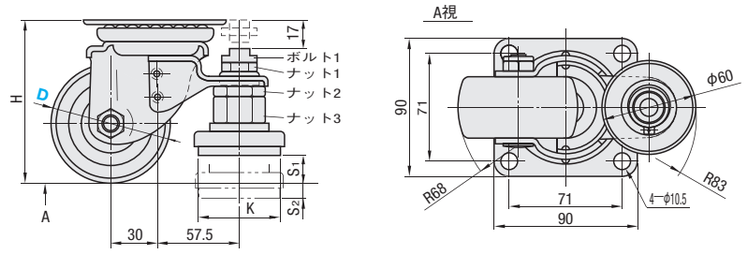

型式 Type	D	H	S1	S2	K	許容荷重 N	¥基準単価 CLAN	¥基準単価 CLAM
CLAN CLAM	65	92	10	8	56	2942	5,070	6,130
	75	106	15	10		3923	5,310	7,500

Order 注文例　型式 CLAN65

Price 価格

■数量スライド価格（1円未満切り捨て）P.89

数量	1～19	20～34	35～49	50～99
値引率	基準単価	5%	10%	18%

表示数量超えはお見積り

Delivery 出荷日　3 日目発送

CASTERS WITH LEVEL ADJUSTERS

アジャスタ付キャスタ

CADデータフォルダ名：48_Casters

ー大径車輪タイプー

RoHS

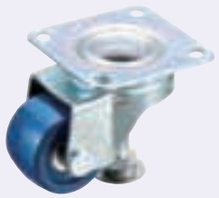

Type	本体		車輪	アジャスタ		ベアリング	
	M材質	S表面処理	M材質	M材質	S表面処理	旋回部	車輪部
CDAN	SPHC	三価クロメート	MCナイロン	SS400	三価クロメート	有	有

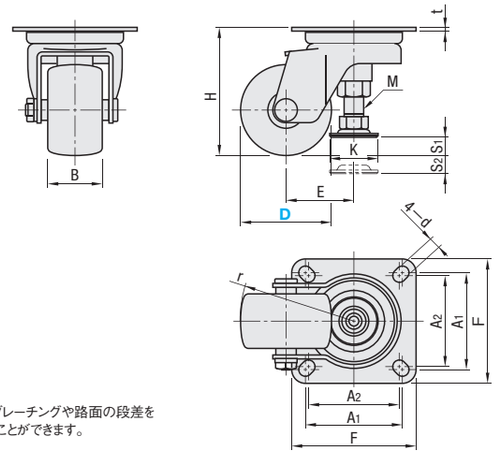

車輪径が大きいのでグレーチングや路面の段差をスムーズに乗り越えることができます。

型式 Type	D	車輪材質	H	F	A1	A2	K	S1	S2	M	d	t	B	E	r	許容荷重 (N)	¥基準単価
CDAN	75	M(MCナイロン)	120	140	115	105	40	15	15	16	11.5	4.5	45	56	95	3000	6,900
	100		145											65	116		7,800

Order 注文例

型式	ー	車輪材質
CDAN75	ー	M

Delivery 出荷日 3 日目発送

ー車輪材質選択タイプー

CAZL

RoHS

車輪材質が選択できるタイプです。

ーMCナイロン車輪タイプー

CAL75

Type	本体	車輪	プレート部		アジャスタパッド
	M材質	M材質	M材質	S表面処理	M材質
CAZL	FCD	ゴム ウレタン FCD	FCD	焼付塗装(黒)	SS400 ラバー部：ネオプレンゴム
CAL75		MCナイロン		塗装(緑)	

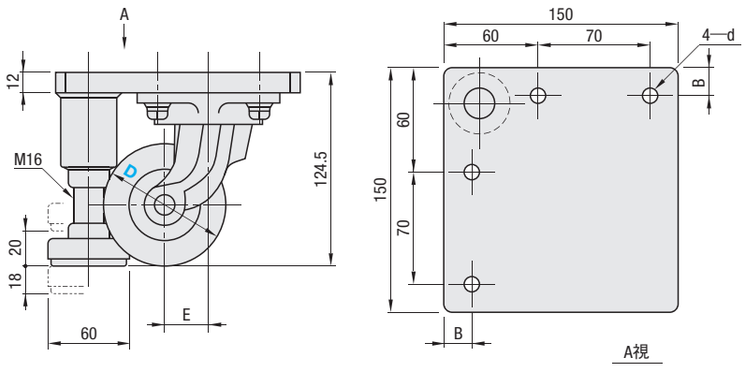

■車輪材質選択タイプ

型式 Type	D	車輪材質	E	B	d	許容荷重 N R(ゴム)	U(ウレタン)	M(MCナイロン)	Z(鋳物)	¥基準単価 R(ゴム)	U(ウレタン)	M(MCナイロン)	Z(鋳物)
CAZL	75	R(ゴム) U(ウレタン) M(MCナイロン) Z(鋳物)	25	20	9	1500	2500	3000	3600	8,260	9,650	9,880	8,170

■MCナイロン車輪タイプ

型式	D	E	B	d	許容荷重 N	¥基準単価
CAL75	75	26	20	9	3528	11,200

Order 注文例

型式	ー	車輪材質
CAZL75 CAL75	ー	R

Delivery 出荷日 3 日目発送

Price 価格

■数量スライド価格 (円未満切り捨て) P.89

数量	1～19	20～34	35～49	50～99
値引率	基準単価	5%	10%	18%

表示数量超えはお見積り

ALL IN ONE LEVEL CASTERS

一体型キャスタ&アジャスタパッド

ー取付穴フリータイプー

CADデータフォルダ名：48_Casters

RoHS

型式 Type	車輪 M材質(色)
HCFTF	ナイロン(グレー)
HCFTFM	MCナイロン(ブルー)
HCFTFD	導電性MCナイロン(黒)

＊HCFTF500はフェノール(黒)になります。
＊HCFTFD250・350はグレー色になります。

No.	本体 M材質	本体 S表面処理	ジャッキボルト M材質	ジャッキボルト S表面処理	パッド M材質
60 130	ADC12	黒塗装	SS400	三価クロメート	EPDM
250 350	SPHC	三価クロメート(黒)			
500	FCD45	黒塗装			

＊No.500タイプはパッドが付いていません。

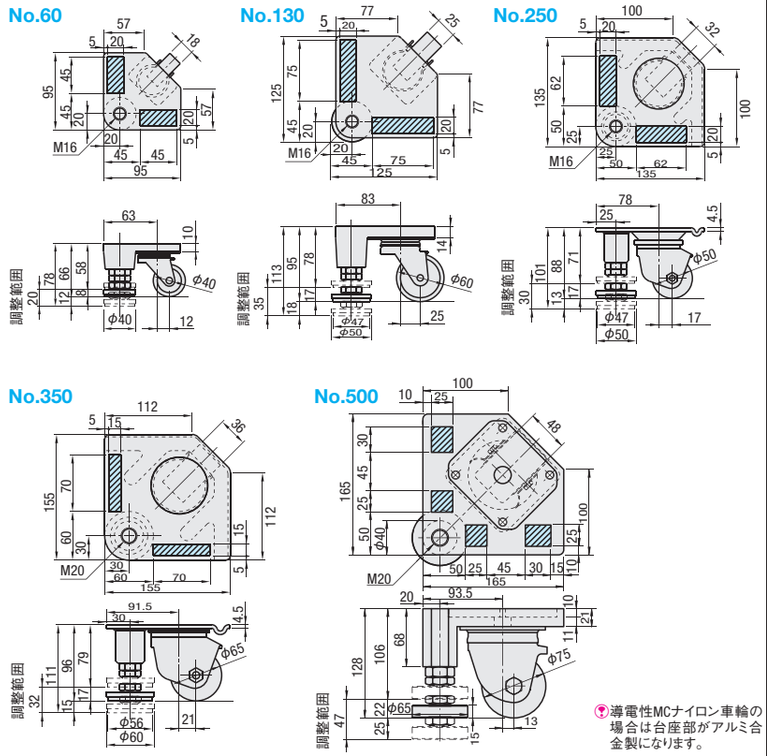

導電性MCナイロン車輪の場合は台座部がアルミ合金製になります。

(1) 部…取付穴2ヶ所穴あけ位置 (No.500のみ取付穴1ヶ所)

(2) 穴あけ指定方法

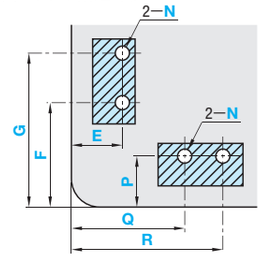

の範囲内でご指定ください。

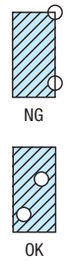

穴種 Code	通し穴 N
形状図	N, d
加工仕様 寸法	呼び径
N	5 6 8 10
d	6 7 9 11

型式 Type	No.	N(呼び径)選択	穴あけ位置 指定1mm単位 E・P	F・G・Q・R	許容荷重 kgf	N	質量 (g)
HCFTF	60	5 6	(5+N/2)～(25−N/2)	(45+N/2)～(90−N/2)	60	588	600
HCFTF HCFTFM HCFTFD	130	6 8 10		(45+N/2)～(120−N/2)	130	1275	1100
HCFTF HCFTFM	250			(50+N/2)～(112−N/2)	250	2451	1445
HCFTFD	350		(5+N/2)～(20−N/2)	(60+N/2)～(130−N/2)	350	3432	2170
HCFTF HCFTFM HCFTFD	500	8 10	(10+N/2)～(35−N/2)	(50+N/1)～(75−N/1) (120+N/1)～(150−N/1)	500	4902	5600

Order 注文例

型式	ー	N	ー	E	ー	F	ー	G	ー	P	ー	Q	ー	R
HCFTF130	ー	6	ー	E18	ー	F55	ー	G80	ー	P20	ー	Q55	ー	R70

Delivery 出荷日 3 日目発送

Price 価格

No.	HCFTF ¥基準単価 1～9コ	HCFTF ¥スライド単価 10～20	HCFTFM ¥基準単価 1～9コ	HCFTFM ¥スライド単価 10～20	HCFTFD ¥基準単価 1～9コ	HCFTFD ¥スライド単価 10～20
60	4,360	4,140	—	—	—	—
130	5,500	5,220	7,720	7,330	8,730	8,290
250	8,640	8,210	11,320	10,750	11,640	11,050
350	10,010	9,510	12,830	12,180	13,150	12,490
500	22,240	21,130	27,850	26,450	29,860	28,360

表示数量超えはお見積り

Alteration 追加工

型式	ー	N	ー	E	ー	F	ー	G	ー	P	ー	Q	ー	R	ー	(BL)
HCFTF130	ー	6	ー	E18	ー	F55	ー	G80	ー	P20	ー	Q80	ー	R70	ー	BL150

Alterations Code	アジャスタパッド長さ変更 BL100 Type	No.	床面よりの高さ 規格	変更後	¥/1Code	BL150 Type	No.	床面よりの高さ 規格	変更後	¥/1Code
Spec.	HCFTF HCFTFM HCFTFD	60	78	132	340	HCFTF HCFTFM HCFTFD	60	78	178	400
		130	113	152			130	113	200	
		250	101	145			250	101	191	
		350	111	150	420		350	111	200	460
		500	—	—	—		500	150	210	

※アジャスタパッドの長さを変更することで床面よりの高さをより高くできます。ただし、プレート面よりアジャスタパッドが突き出します。

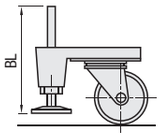

Example 使用例

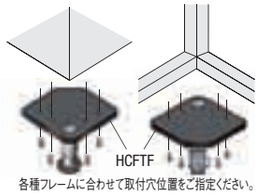

各種フレームに合わせて取付穴位置をご指定ください。
アルミフレーム用タイプは、P.743をご覧ください。

48 キャスタ アジャスタパッド

VIBRATION INSULATING CASTERS

振動吸収キャスタ

許容荷重 300N 振動吸収

CADデータフォルダ名：48_Casters

■特長：振動吸収ダンパー（ばね内蔵ウレタン）効果により走行の際段差やグレーチング乗り越え時の振動を吸収します。
搬送するワークの保護だけでなく、クリーンルーム内でのパーティクル巻き上げ量が減少し歩留まり改善が期待できます。

本体		車輪		ベアリング	
M材質	S表面処理	M材質	体積固有抵抗値	旋回部	車輪部
SUS304	バレル研磨	帯電防止ウレタン	10^8～10^9Ω・cm	有	有

CMPR（プレート式）　CMPRS（プレート式）　CMPG（ねじ込み式）　CMPGS（ねじ込み式）

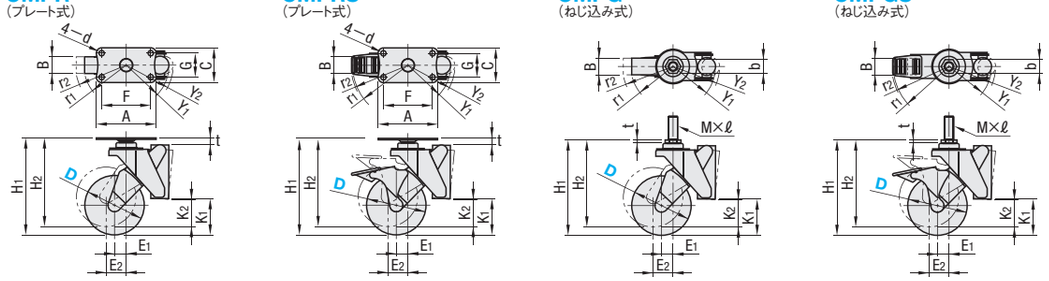

☞専用スパナP.1023に掲載　☞専用スパナP.1023に掲載

本体タイプ	型式 Type	D	車輪材質	H ストローク H1(max)	H2(min)	A	C	F	G	d	E1	E2	r1	r2	Y1	Y2	K1	K2	B	t	＊基準荷重(N)	質量(g)	¥基準単価 1～19コ	¥スライド単価 20～49
自在	CMPR	100	S（帯電防止ウレタン）	162	148	100	58	82	40	8.8	20	34	71	85	71	78	61	46	28	2.5	300	1100	9,100	8,650
		125		180	166						25	39	89	103	77	83	77	62	32			1258	9,330	8,860
自在＋ストッパ付	CMPRS	100		162	148	100	58	82	40	8.8	20	34	95	94	71	78	61	46	28	2.5	300	1212	9,450	8,980
		125		180	166						25	39	110	110	77	83	77	62	32			1381	9,980	9,480

＊基準荷重は、総荷重（台車＋積載物）に対応する適用荷重の範囲内でお選びください。4ヶ使用の場合：適用荷重＝基準荷重×4ヶ×安全率（0.5～1.0）

本体タイプ	型式 Type	D	車輪材質	H ストローク H1(max)	H2(min)	取付ねじ部 M(並目)	ℓ	b	E1	E2	r1	r2	Y1	Y2	K1	K2	B	t	＊基準荷重(N)	質量(g)	¥基準単価 1～19コ	¥スライド単価 20～49
自在ねじ込み	CMPG	100	S（帯電防止ウレタン）	160	146	16	40	23	20	34	71	85	71	78	61	46	28	5	300	1062	8,450	8,030
		125		178	164				25	39	89	103	77	83	77	62	32			1218	8,900	8,450
自在ねじ込み＋ストッパ付	CMPGS	100		160	146	16	40	23	20	34	95	94	71	78	61	46	28	5	300	1174	9,150	8,690
		125		178	164				25	39	110	110	77	83	77	62	32			1341	9,400	8,930

表示数量超えはお見積り

Order 注文例　型式 CMPR100 ― 車輪材質 S　Delivery 出荷日　3 日目発送

■従来キャスタで想定される歩留まり問題

①振動伝達による搬送機器への発塵
クリーンルームへのワーク搬送する際、台車が段差（グレーチング）を乗り越える時にキャスタを通して床面からの振動が搬送機器へ伝わります。それにより台車や搬送機器からの塵が発生するばかりか、大切なワークに衝撃を与えている可能性があります。
②振動による塵の巻上げ
キャスタの走行による振動は床面周辺の塵を巻き上げ、ダウンフローでもパーティクル量を抑えきれない場合があります。
③静電気対策
ゴムやウレタンのノーマルキャスタの車輪に塵が付着すると、車輪と床面との摩擦により電気が蓄積され、最悪の場合火花の発生原因となります。

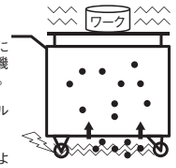

■振動吸収キャスタの特長

・振動吸収ダンパー効果により床面からの振動を吸収し、搬送機器を保護します。
・振動によりパーティクル飛散量を抑え、歩留まりを向上させます。
・帯電防止車輪により、床面に発生する静電気の発生を防止します。

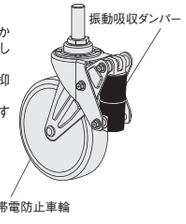

■振動吸収ダンパーの基本構造

クッション部は、粘弾性体の内部にスプリングを配置した二重構造になっています。キャスタが段差を超える際に床面から受ける振動をスプリングが吸収し粘弾性体が減衰させる原理になっています。
従来のばね内蔵キャスタでは振動が減衰しにくかった点とウレタン式では劣化による耐久性低下といった問題を解消した新機能です。また、ガス漏れなどの不安が一切なく安全性も優れています。

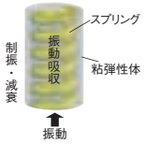

■発塵量比較

通常のキャスタに比べてパーティクルが1/4に減少

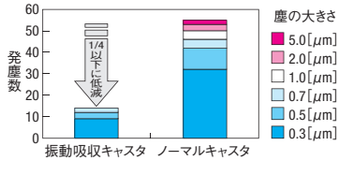

■振動吸収効果

ノーマルキャスタと比べ振動の減衰が劇的に改善

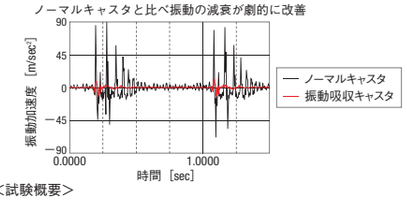

＜試験概要＞

使用キャスタ	CMPG100―S（振動吸収キャスタ） ウレタン車輪径φ100（ノーマルキャスタ）
試験機	JIS B 8923 産業用キャスタ　準拠
突起	半円形R＝2.5mm
突起間隔	1m毎
積載荷重	201N
走行速度	4km/h

■車輪の体積固有抵抗値

10^0	10^2	10^4	10^6	10^8	10^{10}	10^{12}	10^{14}
導電性			静電性（帯電防止ウレタン 10^8～10^9Ω・cm）			絶縁性	ゴム車輪 10^{15}～Ω・cm

■ダンパー種類別機能比較

（当社調べ）

ダンパー種類	衝撃吸収性	振動伝達時間	耐荷重性	安全性	寿命
無（ノーマルキャスタ）	×	×	◎	○	○
ばね式	○	×	△	○	△
ウレタンクッション	○	△	△	△	×
ショックアブソーバー	○	○	△	×	△
★振動吸収キャスタ	○	◎	○	○	○

CASTERS FOR CLEAN ENVIRONMENT

クリーンキャスタ

許容荷重 800～1000N 振動吸収

CADデータフォルダ名：48_Casters

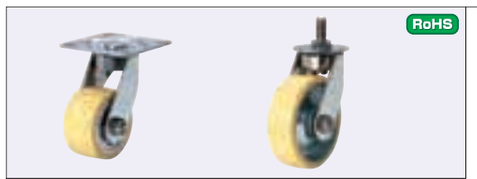

本体		車輪		ベアリングシールド	ベアリング	
M材質	S表面処理	M材質（色）	体積固有抵抗値	M材質	旋回部	車輪部
SUS304	電解研磨	ウレタン（ブルー） 帯電防止ウレタン（イエロー） 導電性MCナイロン（黒）	10^{10}以上 10^7～10^9 10^2～10^4	ステンレス（オーステナイト系）	有	有

CHEPA（プレート式）　CHGPA（ねじ込み式）

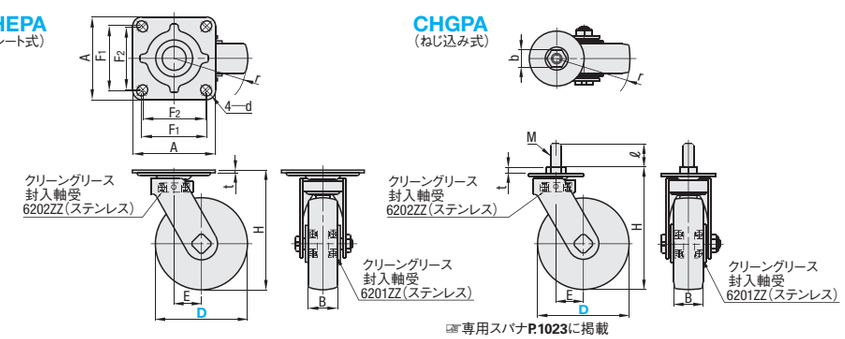

☞専用スパナP.1023に掲載

本体タイプ	型式 Type	D	車輪材質	H	B	A	F1	F2	d	t	E	r	許容荷重(N)	質量(g)	¥基準単価 U	S	D
自在	CHEPA	75	U（ウレタン） S（帯電防止ウレタン） D（導電性MCナイロン）	118	38	90	71	68	10.5	3	30	70	1000	1200	13,900	15,600	15,000
		100		130	32							83		1350	13,500	17,100	17,500

本体タイプ	型式 Type	D	車輪材質	H	B	取付ねじ部 M(並目)	ℓ	b	t	E	r	許容荷重(N)	質量(g)	¥基準単価 U	S	D
自在＋ねじ込み	CHGPA	75	U（ウレタン） S（帯電防止ウレタン） D（導電性MCナイロン）	122	38	12	25	19	7	30	70	800	1100	14,400	15,600	15,000
		100		134	32						83		1250	13,400	17,100	17,500

Order 注文例　型式 CHEPA75 ― 車輪材質 U　Delivery 出荷日　3 日目発送

■帯電防止ウレタン（オクトロン）車輪の特性

・静電気の帯電防止効果により、スパークの発生や高周波ノイズの発生を防止します。
・通常の帯電防止ウレタン車輪は測定箇所によって抵抗値にバラツキがでることがありますが、オクトロン車輪はどの部分でも抵抗値が均一で幅広い電圧域で効果が得られます。
・通常のウレタン車輪に比べ低硬度（ショアA67）なので、グレーチング床走行時の振動や音を低減します。
・カーボンブラックを使用していないため、床面への汚染やカーボン飛散による製品への汚染がありません。

■発塵量比較（0.3μm以上）

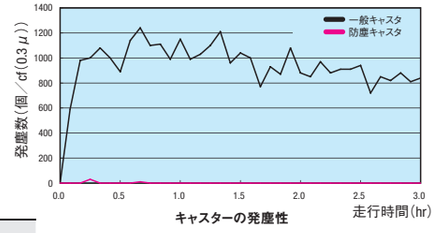

■グリース性能表

	項目	条件	単位	測定方法	低発塵タイプ Gタイプ
グリースの性能	増ちょう剤	―	―	―	リチウム系
	基油	―	―	―	鉱油＋合成炭化水素油
	基油動粘度	40℃	mm²/s	JIS K2220 5.19	30
		100℃			―
	混和ちょう度	―	―	JIS K2220 5.3	207
	滴点	―	℃	JIS K2220 5.4	200
	蒸発量	99℃×22hr	wt%	―	1.40%
	離油度	100℃×24hr	wt%	JIS K2220 514	0.8%
	使用温度	大気中	℃	―	−10～80

製品名：LG2（日本精工製）発塵量が少ない為、クリーン環境に向いています。
また、防錆力にも優れています。

〈評価試験概要〉

〈評価条件〉

使用キャスタ	CMGN75-R（一般キャスタ＋ゴム車輪タイプ） CHEPA75-S（クリーンキャスタ＋帯電防止車輪タイプ）
走行速度	2km/hr
雰囲気	クリーンルーム内クリーンブース（クラス10）
温度	23℃
湿度	40%
パーティクルカウンター	リオン社製　237B（レーザー式）

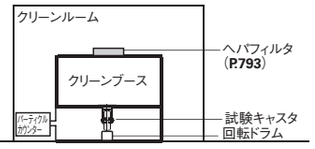

鋳物キャスタ

ー標準タイプ・牽引用タイプー

許容荷重 700～8300N 鋳物製

CADデータフォルダ名：48_Casters

自在タイプ
CPBR・CPBR－B

固定タイプ
CPBK・CPBK－B

牽引用タイプ
CPBRN

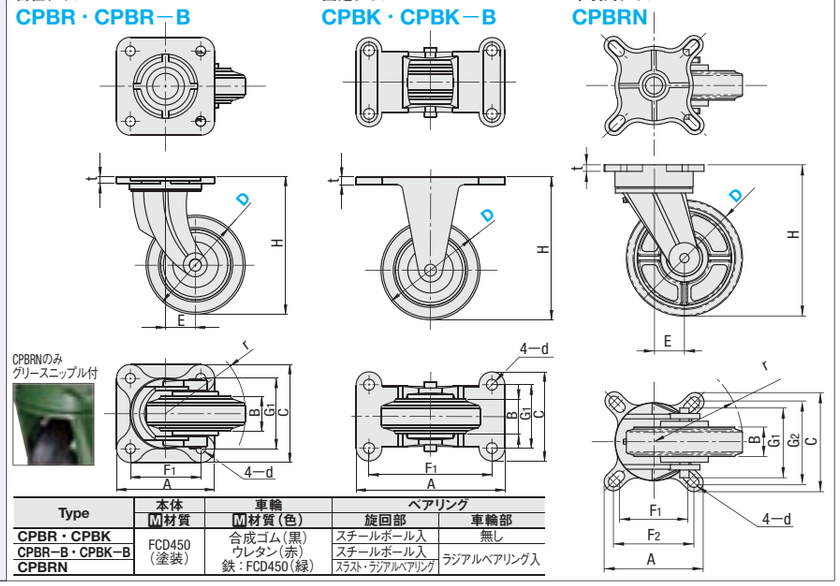

Type	本体 M材質	車輪 M材質(色)	ベアリング 旋回部	ベアリング 車輪部
CPBR・CPBK	FCD450（塗装）	合成ゴム(黒) ウレタン(赤) 鉄：FCD450(緑)	スチールボール入	無し
CPBR－B・CPBK－B			スチールボール入	ラジアルベアリング入
CPBRN			スラスト・ラジアルベアリング	

本体タイプ	型式 Type	D	車輪材質	B(車幅) R・Z(ゴム)・(鋳物)	B(車幅) U(ウレタン)	H	A	C	F_1	F_2	G_1	G_2	d	t	E	r	許容荷重(N) ゴム	許容荷重(N) ウレタン	許容荷重(N) 鋳物	質量(g) ゴム	質量(g) ウレタン	質量(g) 鋳物
自在タイプ	CPBR（ベアリング無） CPBR－B（ベアリング入り）	75	R(ゴム) U(ウレタン) Z(鋳物)	32	30	112.5	91	91	65	—	65	—	11	7	25	70	700	1400	1400	1150	1300	1350
		100		35	33	144	99	99	71		71				30	85	1000	2100	1900	1650	1750	1850
		125		38	36	175	110	110	80		80			8	35	105	1500	2800	2800	2950	3050	3250
		150		40	38	198	120	120	90		90				40	120	1800	3500	3500	3650	3750	4050
		200		44	42	250	148	148	112		112		14	10	50	155	2200	4900	4900	5300	5700	6200
		250		48	46	300	180	180	140		140			12	60	190	3000	6500	6500	8600	10100	10300
		300		50	48	350	204	204	160		160				65	220	3500	8300	8300	11600	13900	13000
固定タイプ	CPBK（ベアリング無） CPBK－B（ベアリング入り）	75		32	30	112.5	95	57	75		—		11	8	—	—	700	1400	1400	850	1000	1050
		100		35	33	144	105	70	80		45						1000	2100	1900	1450	1550	1650
		125		38	36	175	125	81	100		56						1500	2800	2800	2300	2400	2600
		150		40	38	198	130	86									1800	3500	3500	2900	3000	3300
		200		44	42	250	142	93	112		63		14	9			2200	4900	4900	4100	4500	5000
		250		48	46	300	190	88	160		60			10			3000	6500	6500	5700	7200	7400
		300		50	48	350	206	92	175								3500	8300	8300	7500	9800	8900
牽引用・自在タイプ	CPBRN（スラストベアリング入り）	100		35	33	140	112	112	71	90	71	90	10	8	35	85	1000	2100	1900	2280	2650	2750
		150		40	38	195	129	129	90	105	90	105	12		45	120	1800	3500	3500	4290	4900	5400
		200		44	42	250	146	146	112	120	112	120		9	55	155	2200	4900	4900	6510	7300	7800
		250		48	46	300	176	176	134	144	134	144	15	10	65	190	3000	6500	6500	11000	12300	12400

Order 注文例

型式	ー	車輪材質
CPBR100	ー	R
CPBK－B150	ー	Z

Delivery 出荷日 **3** 日目発送

Price 価格

■数量スライド価格 （1円未満切り捨て） P89

数　量	1～19	20～34	35～49	50～99
値引率	基準単価	5%	10%	18%

表示数量超えはお見積り

■旋回トルク

D	旋回トルク(N) CPBR（標準タイプ）	旋回トルク(N) CPBRN（牽引タイプ）	試験荷重(N)
100	186	146	1000
150	318	212	1800
200	329	228	2200
250	554	422	3000

上記数値はあくまで参考値になります。

＜試験概要＞

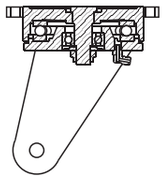

＜スラストベアリング構造＞

標準タイプは、溝にスチールボールが配列されている簡易構造なのに対し、牽引用タイプは、スラストベアリングで与圧をかけているため、旋回性に優れ、動力(フォークリフトや自動搬送機)による牽引も可能です。

D	¥基準単価 CPBR・CPBKベアリング無 R(ゴム)	U(ウレタン)	Z(鋳物)	CPBR－B・CPBK－Bベアリング入り R(ゴム)	U(ウレタン)	Z(鋳物)	CPBRN ベアリング入り R(ゴム)	U(ウレタン)	Z(鋳物)
75	1,930	—	1,820	2,340	3,480	2,260	—	—	—
100	2,510	—	2,470	2,800	3,980	2,730	8,110	8,410	7,950
125	3,610	—	3,610	4,130	6,030	3,920	—	—	—
150	4,060	—	3,960	4,420	6,770	4,350	9,780	11,330	10,140
200	6,620	—	6,560	6,980	10,220	6,730	10,580	13,520	11,530
250	11,210	—	11,580	12,400	16,830	12,720	19,380	21,040	18,720
300	14,530	—	—	15,990	21,480	15,000	—	—	—
75	1,340	—	1,250	1,760	2,910	1,680	—	—	—
100	1,630	—	1,570	1,970	3,130	1,880	—	—	—
125	2,380	—	2,380	2,970	4,860	2,760	—	—	—
150	2,960	—	2,860	3,380	5,720	3,310	—	—	—
200	4,580	—	4,520	5,040	8,280	4,800	—	—	—
250	7,770	—	8,180	8,910	13,340	8,230	—	—	—
300	10,430	—	—	11,840	17,320	10,850	—	—	—

■特長

・鉄製キャスタと比べ重量物の運搬や過酷な使用条件にも耐久性があります。

■使用環境について

・水洗いや海水に浸かる使用環境では、錆化、腐食が早まる原因になります。
・酸、塩、アルカリその他の薬品や油の付着は劣化の原因となります。
・使用温度は－5～60℃を目安としてください。

■取扱上の注意

・凹凸のあるような粗悪路面では最大荷重の維持は不可能になります。
・動力による牽引は避けてください。(牽引用タイプ以外)
・キャスタの取付けは、ボルトやネジの緩みなどガタつきがでないようにしてください。
　例)ねじ径M12の場合で適正トルクは220～500Kgf/cmとなります。
・キャスタに対し荷重が垂直にかかるようにしてください。

鋳物キャスタ

ー重荷重タイプー

許容荷重 1400～15000N 鋳物製

CADデータフォルダ名：48_Casters

自在タイプ
CSTBR

固定タイプ
CSTK

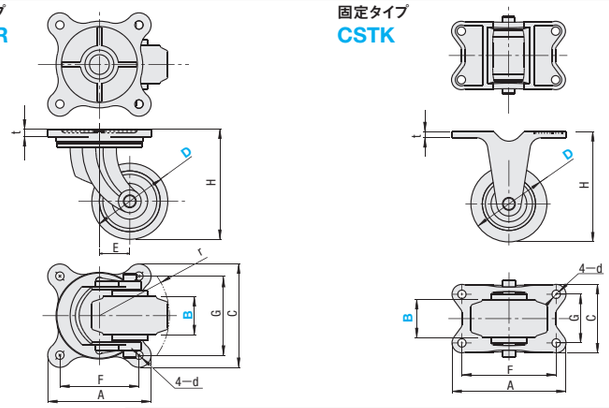

Type	本体 M材質	車輪 M材質(色)	ベアリング 旋回部	ベアリング 車輪部
CSTBR・CSTK	FCD450（塗装）	合成ゴム(黒)・ウレタン(赤)・鋳物：FCD450(緑)	スチールボール入	ラジアルベアリング入

■自在タイプ

型式 Type	D	車輪材質	B(車幅) R(ゴム)	B(車幅) U(ウレタン)	B(車幅) Z(鋳物)	H	A	C	F	G	d	t	E	r	質量(g) ゴム	質量(g) ウレタン	質量(g) 鋳物
CSTBR	100	R(ゴム) U(ウレタン) Z(鋳物)	50 65	50	—	145	136	136	104	104	11	10	40	94	4400	3950	—
	125				50 65	178	142	142	110	110			45	110	6300	6200	6850
	150		50 65 75	50 65 75	50 65 75	205	161	161	125	125	14	11	50	129	7400	7550	8900
	200		50 65 75 90	50 65 75 90	75	260	172	172	136	136			60	164	11800	15100	—
	250		65 75 90	65 75 90	65 75	315	195	195	155	155	15	13	65	194	17050	17850	—
	300		75 90 100	75 90 100	75	365(※360)	210(★212)	210(★212)	170	170	16	14	75(☆70)	228	26500	29000	33900

※B(車幅)100の場合は360になります。 ★B(車幅)100の場合は212になります。 ☆B(車幅)100の場合は70になります。

■固定タイプ

型式 Type	D	車輪材質	B(車幅) R(ゴム)	B(車幅) U(ウレタン)	B(車幅) Z(鋳物)	H	取り付け部寸法 R(ゴム) A	C	F	G	U(ウレタン) A	C	F	G	Z(鋳物) A	C	F	G	d	t	質量(g) ゴム	ウレタン	鋳物
CSTK	100	R(ゴム) U(ウレタン) Z(鋳物)	50	50	—	145	150	99	124	64	150	99	124	64	—	—	—	—	11	8	3450	2900	—
			65	—	—		150	103	125	78	—	—	—	—	—	—	—	—					
	125		50	50	50	178	166	90	140	64	166	90	140	64	166	90	140	64		9	4950	—	5500
			65	—	65		165	104	140	78	—	—	—	—	165	104	140	78					
	150		50	50	50	205	188	98	152	64	188	98	152	64	188	98	152	64	14	10	6300	6700	8150
			65	65	65		188	113	152	78	188	113	152	78	188	113	152	78					
			75	75	75		188	121	152	86	188	121	152	86	188	121	152	86					
	200		50	50	—	260	209	99	174	64	209	99	174	64	—	—	—	—			9050	12350	10300
			65	65	—		209	115	174	78	209	115	174	78	—	—	—	—					
			75	75	75		209	120	174	86	209	120	174	86	209	120	174	86					
			90	90	—		209	136	174	100	209	136	174	100	—	—	—	—					
	250		65	65	65	315	220	114	184	78	220	114	184	78	220	114	184	78			12300	13050	13750
			75	75	75		220	122	184	86	220	122	184	86	220	122	184	86	15	12			
			90	90	—		220	138	184	102	220	138	184	102	—	—	—	—					
	300		75	75	75	※365	230	123	194	86	230	123	194	86	230	123	194	86			21350	23850	16650
			90	90	—		230	138	194	102	230	138	194	102	—	—	—	—	16				
			100	100	—		232	192	192	151	232	192	192	151	—	—	—	—					

※B(車幅)100の場合は360になります。

Order 注文例

型式	ー	車輪材質	ー	車幅
CSTBR125	ー	R	ー	50
CSTK200	ー	U	ー	75

Delivery 出荷日 **3** 日目発送

Price 価格

■数量スライド価格 （1円未満切り捨て） P89

数　量	1～29	30～49	50～99
値引率	基準単価	5%	10%

表示数量超えはお見積り

本体タイプ	型式 Type	D	B	¥基準単価 R(ゴム)	U(ウレタン)	Z(鋳物)
自在タイプ	CSTBR	100	50	4,460	5,940	—
			65	4,760	—	—
		125	50	6,320	7,310	6,190
			65	6,750	—	6,630
		150	50	7,360	8,990	7,590
			65	8,040	9,910	8,160
			75	8,470	10,730	8,790
		200	50	9,740	12,730	—
			65	10,980	14,000	—
			75	11,560	15,360	11,730
			90	12,720	22,680	—
		250	65	15,730	22,420	15,620
			75	16,440	23,330	16,050
			90	17,680	29,270	—
		300	75	20,320	32,090	19,490
			90	21,850	34,600	—
			100	29,910	48,520	—

本体タイプ	型式 Type	D	B	¥基準単価 R(ゴム)	U(ウレタン)	Z(鋳物)
固定タイプ	CSTK	100	50	3,060	4,530	—
			65	3,440	—	—
		125	50	4,690	5,660	4,550
			65	5,180	—	5,040
		150	50	5,350	6,970	8,140
			65	6,080	7,950	6,200
			75	6,570	8,840	6,930
		200	50	6,830	9,810	—
			65	8,160	11,170	—
			75	8,790	12,570	8,950
			90	10,160	20,120	—
		250	65	11,140	17,850	11,030
			75	11,860	18,750	11,460
			90	13,090	24,690	—
		300	75	14,790	26,560	13,940
			90	16,320	29,070	—
			100	24,320	42,940	—

■許容荷重表

型式 Type	D	車幅 B	許容荷重(N) R(ゴム)	U(ウレタン)	Z(鋳物)
CSTBR（自在） CSTK（固定）	100	50	1400	3400	—
		65	1800	—	—
	125	50	1800	4000	4000
		65	2200	—	4700
	150	50	2000	4250	4250
		65	2500	5900	5900
		75	3100	7200	7200
	200	50	2700	6500	—
		65	3200	7200	—
		75	3800	8800	8800
		90	5000	10000	—
	250	65	4000	9000	9000
		75	4700	10500	10500
		90	5800	12500	—
	300	75	5400	12100	12100
		90	6200	13500	—
		100	9000	15000	—

■デザインキャスタ RoHS

CHAM（自在）
CHAS（ストッパ）

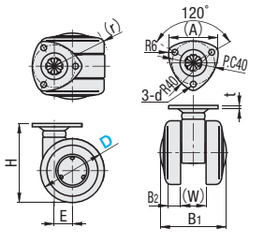

CHAN（自在ねじ式）
CHANS（自在ねじ式ストッパ付）

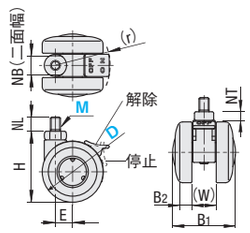

1パック4コ入りです。注文数をご注意ください。
専用スパナP.1023に掲載

軸		車輪
M材質	S表面処理	M材質（色）
SPHC	三価クロメート	ナイロン（黒）

本体タイプ	型式 Type	D	車輪材質	H	B1	B2	(W)	取付プレート (A)	取付プレート d	r	t	E	許容荷重 (N)	質量 (g)	¥基準単価 (1パック4コ入り)
自在タイプ	CHAM	50	N（ナイロン）	62	62	12	24	46.6	5.5	50	3.2	17	1000	210	1,680
		60		74						54			1200	240	1,870
ストッパタイプ	CHAS	50		62						52			1000	220	2,120
		60		74						56			1200	250	2,320

本体タイプ	型式 Type	D	M	車輪材質	H	B1	B2	(W)	取付ねじ部 NB	取付ねじ部 NT	取付ねじ部 NL	r	E	許容荷重 (N)	質量 (g)	¥基準単価 (1パック4コ入り)
自在ねじ式タイプ	CHAN	50	8	N（ナイロン）	58	62	12	24	19	8	14	50	17	1000	170	1,680
		60	8 10		70							54		1200	200	1,870
自在ねじ式ストッパ付タイプ	CHANS	50	8		58							52		1000	180	2,120
		60	8 10		70							56		1200	210	2,320

Order 注文例

型式	M	車輪材質
CHAM60		N
CHAN50	8	N

Delivery 出荷日 3 日目発送

Price 価格

■数量スライド価格（1円未満切り捨て）P.89

数量	1～49	50～99	100～199
値引率	基準単価	5%	10%

表示数量超えはお見積り

RoHS

CTBMR
CTBMS

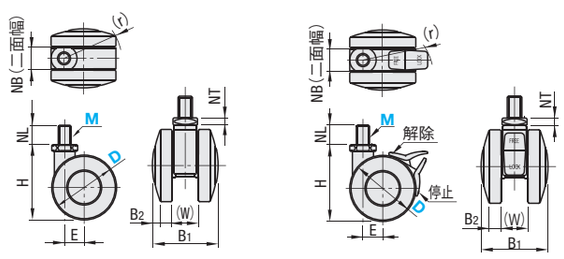

専用スパナP.1023に掲載

軸		車輪
M材質	S表面処理	M材質（色）
SWCH	三価クロメート	ナイロン（黒）

本体タイプ	型式 Type	D	M（並目）	H	B1	B2	(W)	取付ねじ部 NB	取付ねじ部 NT	取付ねじ部 NL	r	E	許容荷重 (N)	質量 (g)	¥基準単価
自在ねじ式タイプ	CTBMR	40	8 10	46	42	7	18	14	5	15	38	14	400	67	224
		60	10 12	69	46	8		17			51	18	800	126	346
自在ねじ式ストッパ付タイプ	CTBMS	40	8 10	46	42	7		14			42	14	400	70	264
		60	10 12	69	46	8		17			55	18	800	129	386

Order 注文例

型式	M
CTBMR40	8

Delivery 出荷日 在庫品 翌日出荷 P.89
ご希望によりPM5:00迄、当日出荷受付致します。

Price 価格

■数量スライド価格（1円未満切り捨て）P.89

数量	1～49	50～99	100～199
値引率	基準単価	5%	10%

表示数量超えはお見積り

RoHS

プレート式
CTGMP　CTGMPS

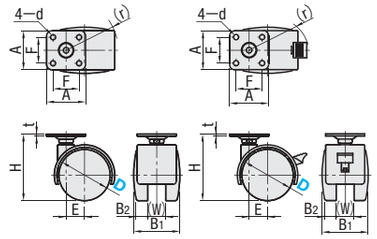

ねじ式
CTGMR　CTGMRS

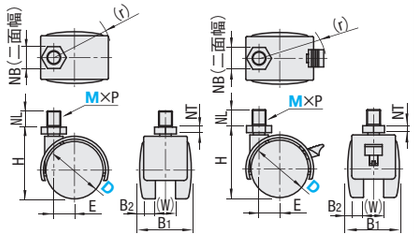

専用スパナP.1023に掲載

プレート・軸		車輪
M材質	S表面処理	M材質（色）
SWCH	三価クロメート	ナイロン（黒）

本体タイプ	型式 Type	D	H	B1	B2	(W)	取付プレート A	取付プレート F	d	r	t	E	許容荷重 (N)	質量 (g)	¥基準単価
自在プレート式タイプ	CTGMP	40	55	41	10	16	38	25.4	5.1	43	2	15	200	75	160
		50	65	45	11	18				51		18	300	105	210
自在プレート式＋ストッパ付タイプ	CTGMPS	40	55	41	10	16	38	25.4	5.1	47	2	15	200	78	210
		50	65	45	11	18				57		18	300	108	270

本体タイプ	型式 Type	D	M	P	H	B1	B2	(W)	取付ねじ部 NB	取付ねじ部 NT	取付ねじ部 NL	r	E	許容荷重 (N)	質量 (g)	¥基準単価
自在ねじ式タイプ	CTGMR	40	8	1.25	50	41	10	16	13	4	15	43	15	200	60	124
		50	12		63	45	11	18	19	6	14	51	18	300	100	175
自在ねじ式＋ストッパ付タイプ	CTGMRS	40	8	1.25	50	41	10	16	13	4	15	47	15	200	65	165
		50	12		63	45	11	18	19	6	14	57	18	300	105	217

Order 注文例

型式	M
CTGMP40	
CTGMR40	8

Delivery 出荷日 在庫品 翌日出荷 P.89
ご希望によりPM5:00迄、当日出荷受付致します。

Price 価格

■数量スライド価格（1円未満切り捨て）P.89

数量	1～49	50～99	100～199
値引率	基準単価	5%	10%

表示数量超えはお見積り

RoHS

CTEJN
CTEJNS

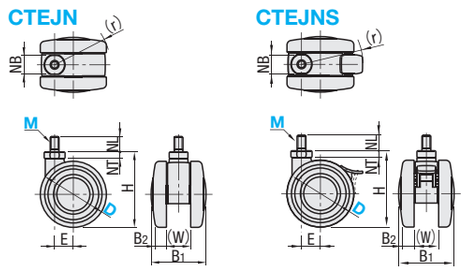

専用スパナP.1023に掲載

軸		車輪
M材質	S表面処理	M材質（色）
SWCH	三価クロメート	エラストマー（黒）

本体タイプ	型式 Type	D	M	H	B1	B2	(W)	取付ねじ部 NB	取付ねじ部 NT	取付ねじ部 NL※	r	E	許容荷重 (N)	¥基準単価
自在ねじ式タイプ	CTEJN	40	8 10	43	44	12	20	14	5	12（19）	39	15	392	441
		50	8 10 12	58	49	14	21	17	6	14	45.5	17	588	588
		60	8 12	69							50.5	17	980	717
		75A	12	85	64	19	27	21	8	22	63	20	1176	1,764
		75B	16							25				1,802
自在ねじ式ストッパ付タイプ	CTEJNS	40	8 10	43	44	12	20	14	5	12（19）	42	15	392	533
		50	8 10 12	58	49	14	21	17	6	14	49	17	588	647
		60	8 12	69							55	17	980	827
		75A	12	85	64	19	27	21	8	22	70.5	20	1176	1,894
		75B	16							25				1,781

※M10の場合は（　）寸法になります。

Order 注文例

型式	M
CTEJNS50	10

Delivery 出荷日 在庫品 翌日出荷 P.89
ご希望によりPM5:00迄、当日出荷受付致します。

Price 価格

■数量スライド価格（1円未満切り捨て）P.89

数量	1～49	50～99	100～199
値引率	基準単価	5%	10%

表示数量超えはお見積り

CADデータフォルダ名：48_Casters

RoHS

CTYNB

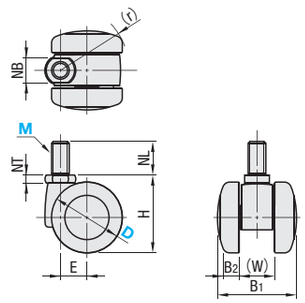

☞専用スパナP.1023に掲載

CTYNBS

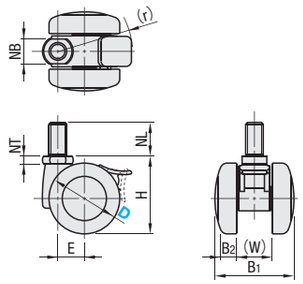

☞専用スパナP.1023に掲載

軸		車輪
M材質	S表面処理	M材質(色)
SWCH	三価クロメート	ナイロン(黒)

本体タイプ	型式 Type	D	M	H	B_1	B_2	(W)	取付ねじ部 NB	NT	NL	r	E	許容荷重(N)	¥基準単価
自在ねじ式	CTYNB	40	10	44	44	12	20	14	5	19	39	15	392	349
		50	12	57.5	49	9.5	21	17	6	22	46	17	588	458
自在ねじ式+ストッパ	CTYNBS	40	10	44	44	12	20	14	5	19	42	15	392	440
		50	12	57.5	49	9.5	21	17	6	22	48	17	588	551

Order 注文例

型式	—	M
CTYNBS40	—	10

Delivery 出荷日　在庫品　翌日出荷 P.89

ご希望によりPM5:00迄、当日出荷受付致します。

RoHS

CPNB

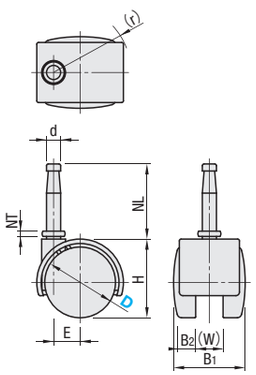

CPNBS

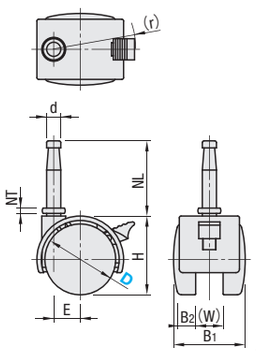

差し込み用ソケット(付属)

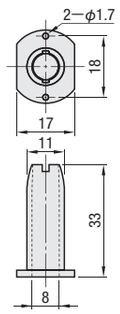

材質：ナイロン

軸		車輪
M材質	S表面処理	M材質(色)
SWCH	三価クロメート	ナイロン(黒)

本体タイプ	型式 Type	D	H	B_1	B_2	(W)	取付部 d	NT	NL	r	E	許容荷重(N)	質量(g)	¥基準単価
ピン式タイプ	CPNB	40	49	41	10	16	8	3	38	43	15	200	65	133
		50	60	45	11	18		4		51	18	300	95	214
ピン式ストッパー付タイプ	CPNBS	40	49	41	10	16		3		47	15	200	70	214
		50	60	45	11	18		4		57	18	300	100	294

Order 注文例

型式
CPNB40

Price 価格

■数量スライド価格 (1円未満切り捨て) P.89

数量	1～49	50～99	100～199
値引率	基準単価	5%	10%

表示数量超えはお見積り

デザインキャスタは1パック4コ入になります。

Delivery 出荷日　在庫品　翌日出荷 P.89

ご希望によりPM5:00迄、当日出荷受付致します。

■ボールキャスタ　RoHS

丸フランジ CHBM

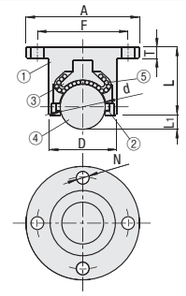

角フランジ CHBF

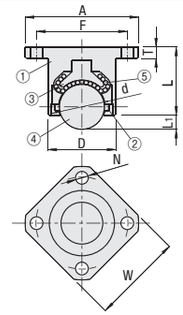

ねじ込み CHBU

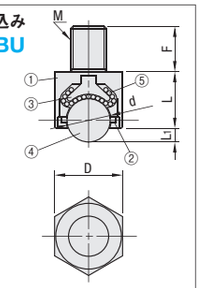

ボールを下向きにしてご利用いただけます。

CHBUタイプはねじ部を根元まで締め込んで御利用ください。

Type	①本体 M材質	①本体 S表面処理	②防塵シール M材質	③受座 M材質	③受座 H硬度	④メインボール M材質	④メインボール H硬度	⑤サブボール M材質	⑤サブボール H硬度
CHBM・CHBF・CHBU	S45C	無電解ニッケルメッキ	フェルト	SCM415	50HRC～	SUJ2	55HRC～	SUJ2	55HRC～

本体タイプ	型式 Type	No.	D	L	A	W	M	F	N	L_1	d	T	許容荷重(N)	質量(g)	¥基準単価
丸フランジ	CHBM	40	24	24	40	—	—	32	4.5	5	15.875	4	900	165	2,950
		50	30	28	50			40	5.5	6	19.05	5	1100	180	3,260
		60	38	37	60			49	6.5	8	25.4	6	1200	190	3,850
角フランジ	CHBF	40	24	24	40	32	—	32	4.5	5	15.875	4	900	160	3,290
		50	30	28	50	40		40	5.5	6	19.05	5	1100	170	3,580
		60	38	37	60	48		49	6.5	8	25.4	6	1200	185	4,210
ねじ込み	CHBU	12	24	21	—	—	12	20	—	5	15.875	—	900	170	2,940
		16	30	25			16	25		6	19.05		1100	185	3,230
		20	38	34			20	30		8	25.4		1200	195	3,770

Order 注文例

型式
CHBF50

Price 価格

■数量スライド価格 (1円未満切り捨て) P.89

数量	1～19	20～34	35～49	50～99
値引率	基準単価	5%	10%	18%

表示数量超えはお見積り

Delivery 出荷日　3 日目発送

■樹脂キャスタ　RoHS

CSJM(自在)

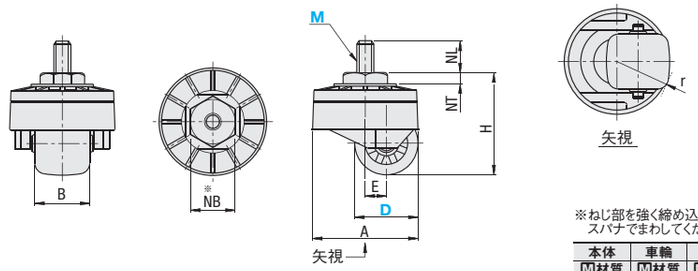

※ねじ部を強く締め込む時は、NB寸法部をスパナでまわしてください。

本体 M材質	車輪 M材質	ねじ部 M材質	ねじ部 S表面処理
ナイロン	ナイロン	S45C	三価クロメート

本体タイプ	型式 Type	D	M	車輪材質	H	A	B	取付ねじ部 NB	NT	NL	r	E	許容荷重(N)	質量(g)	¥基準単価
自在タイプ	CSJM	18	8	N(ナイロン)	34	50	20	13	3	14	21	10	300	60	610
		30			46		26				26			75	670

Order 注文例

型式	—	M	—	車輪材質
CSJM30	—	8	—	N

Price 価格

■数量スライド価格 (1円未満切り捨て) P.89

数量	1～19	20～34	35～49	50～99
値引率	基準単価	5%	10%	18%

表示数量超えはお見積り

Delivery 出荷日　3 日目発送

ミスミ FAメカ2011　3クリックで見積・注文へ!　ミスミFA　検索　http://fa.misumi.jp/

キャスタ交換用車輪

バラチャージ

CADデータフォルダ名：48_Casters

RoHS

GYUL

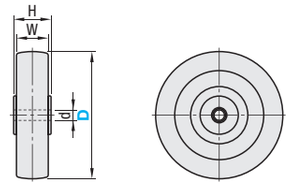

M材質　ゴム(黒)
内蔵ベアリング　無

型式 Type	D	d	H	W	許容荷重 (N)	質量 (g)	¥バラチャージ 1～19コ	¥基準単価 20コ～
GYUL	25	4.7	14	12	80	7	＋50円/コ	22
	32	5.2	16	14	120	23		43
	38	6.2	20	17	200	28		47
	40	6.2	21	17	200	29		68
	50	6.2	24	20	300	54		82

Order 注文例　型式 GYUL38

Delivery 出荷日　在庫品　翌日出荷 P.89
ご希望によりPM5:00迄、当日出荷受付致します。

部　1～19コのご注文は基準単価＋バラチャージを申し受けます。
［計算例］　GYUL－25　を2コご注文の場合
（基準単価22円＋バラチャージ50円）×2コ＝144円

RoHS

GYUW

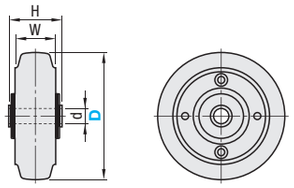

M材質　ゴム
内蔵ベアリング　有

型式 Type	D	d	H	W	許容荷重 (N)	質量 (g)	¥基準単価
GYUW	130	12	56	40	1800	571	1,011
	150				2000	749	1,067
	150A	20			2000	890	1,067

Order 注文例　型式 GYUW150A

Delivery 出荷日　在庫品　翌日出荷 P.89
ご希望によりPM5:00迄、当日出荷受付致します。

Price 価格

■数量スライド価格（1円未満切り捨て）P.89

数量	1～19	20～34	35～49	50～99
値引率	基準単価	5%	10%	18%

表示数量超えはお見積り

RoHS

RMNA75（ゴム車輪）　RMNA100（ゴム車輪）　RMNA130・150・200（ゴム車輪）　RNTB（ウレタン車輪）　RVA（モノマーキャスティングナイロン車輪）

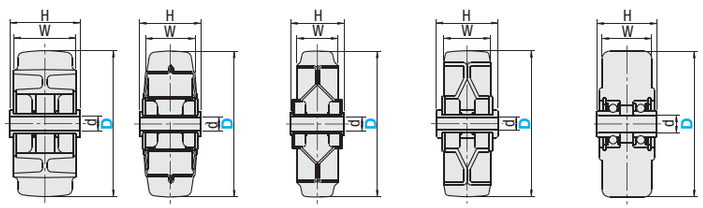

M材質（色）合成ゴム（黒）
ベアリング有

M材質（色）ウレタンゴム（青）
ベアリング有

M材質（色）モノマーキャスティングナイロン（青）
ベアリング有

型式 Type	D	d	H	W	許容荷重 (N)	質量 (g)	適用キャスタ	¥基準単価
RMNA（ゴム）	75	10	36	32	800	200	CMGJ CMGK CMGS（P.1010）	400
	100	12	42		1200	410		450
	130	20	52	38	1800	750		720
	150		55	42	2000	1000		820
	200			45	2500	1750		1,980
RNTB（ウレタン）	75	10	35	32	1200	290		1,300
	100	12	42		1700	590		1,380
	130	20	52	38	2600	960		2,200
	150		55	42	3000	1280		2,540
	200				5000	2060		3,420
RVA（モノマーキャスティングナイロン）	75*	10	35.6	32	3600	200		1,540
	100	12	41	34	5200	480		2,160
	130	20	52	42	8400	790		4,150
	150		55	44	10000	1060		4,560

ねじ式タイプ（CMGN・CMGNS）のキャスタにはご利用いただけません。
＊：RVA75のみ軸受部に使用するカラー（2個）が付属しています。

Order 注文例　型式 RNTB130

Delivery 出荷日
●RMNA
在庫品　翌日出荷 P.89
ご希望によりPM5:00迄、当日出荷受付致します。
●RNTB・RVA
3　日目発送

Price 価格

■数量スライド価格（1円未満切り捨て）P.89

数量	1～19	20～34	35～49	50～99
値引率	基準単価	5%	10%	18%

表示数量超えはお見積り

モノマーキャスティングナイロン
ナイロン等に比べ、高い分子量と結晶化度を有し、機械的性質、耐摩耗性、耐薬品性に優れています。

車輪軸/滑車/キャスタ固定用ホルダー

CADデータフォルダ名：48_Casters

■車輪軸

RoHS

KCRB

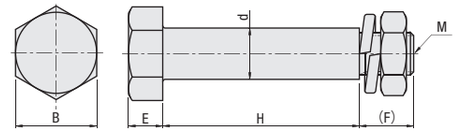

構成部品	M材質	S表面処理
軸	SWCH	三価クロメート
ナット（1個付属）	JIS 3種	
ばね座金（1個付属）	JIS B1251	

型式 Type	No.	d	H	B	(F)	M	E	¥基準単価
KCRB	75	10	38.3	17	10	8	7	360
	100	12	46	19	12.7	10	8	410
	130	20	55.9	30	19.3	14	13	680
	150		60		17.3			700

Order 注文例　型式 KCRB130

Delivery 出荷日　3　日目発送

Price 価格

■数量スライド価格（1円未満切り捨て）P.89

数量	1～19	20～34	35～49	50～99
値引率	基準単価	5%	10%	18%

表示数量超えはお見積り

■滑車

RoHS

V溝タイプ RVAB　U溝タイプ RVAU

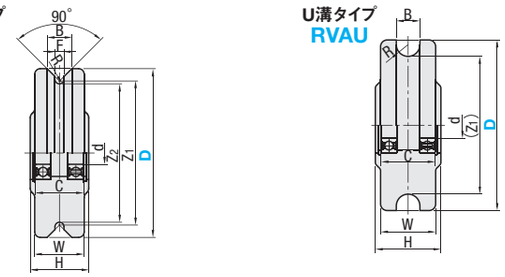

※軸受精度　JIS B 1514 0級
ベアリング（2個）は圧入になります。

Type V溝	Type U溝	M本体材質	M止め輪材質
RVAB	RVAU	MCナイロン 導電性MCナイロン	ばね用鋼

溝形状	型式 Type	D	車輪材質	d	R	溝深さ Z_1	溝深さ Z_2	F	H	W	B	C	使用ベアリング（2個）	許容荷重 (N)	質量 (g)	¥基準単価 M（MCナイロン）	¥基準単価 D（導電性MCナイロン）
V溝	RVAB	75	M（MCナイロン） D（導電性MCナイロン）	10	2.5	59	55	5	36	32	16	29.3	6200ZZ	3530	210	3,230	8,340
		100		12		83	79		38	34	17	31	6201ZZ	5099	360	4,450	9,730
		130		20	4	109	104	8	50	42	21	41.2	6004ZZ	8238	740	7,520	20,290
		150				128	123		52	44	22	43.2	6204ZZ	9807	870	9,660	26,230
U溝	RVAU	75	M（MCナイロン） D（導電性MCナイロン）	10	8	59	—	—	36	32	16	29.3	6200ZZ	3530	210	3,230	8,340
		100		12	8.5	83	—	—	38	34	17	31	6201ZZ	5099	360	4,450	9,730
		130		20	10.5	109	—	—	50	42	21	41.2	6004ZZ	8238	740	7,520	20,290
		150			11	128	—	—	52	44	22	43.2	6204ZZ	9807	870	9,660	26,230

Order 注文例　型式 RVAB75 － 車輪材質 M

Delivery 出荷日　3　日目発送

Price 価格

■数量スライド価格（1円未満切り捨て）P.89

数量	1～19	20～49
値引率	基準単価	5%

表示数量超えはお見積り

MCナイロンは、ナイロン樹脂MonoCast®の略称です。ナイロン樹脂MonoCast®は、日本ポリペンコ（株）の登録商標です。

■キャスタ固定用ホルダー

RoHS

Type	M材質	H硬度
CMHU	EPDM（グレー）	ショアA80
CMHD	導電性ゴム（黒）	

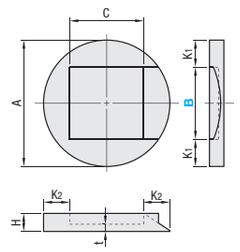

Example 使用例

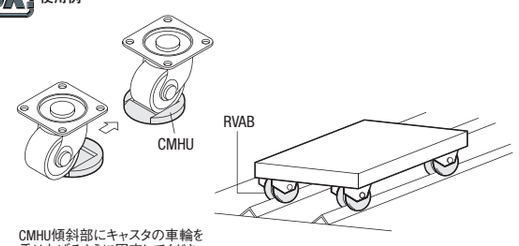

CMHU傾斜部にキャスタの車輪を乗り上げるように固定してください。

型式 Type	B	A	C	H	K_1	K_2	t	許容荷重 (N)	適応キャスタ車輪幅（参考）	質量 (g)	¥基準単価 CMHU	¥基準単価 CMHD
CMHU CMHD（導電性ゴム）	30	60	33	10	15	13.5	4	8000	28	30	580	610
	40	70	41			14.5			38	35	660	690
	50	80	43			18.5			48	45	720	750

Order 注文例　型式 CMHU50

Delivery 出荷日　在庫品　翌日出荷 P.89
ご希望によりPM5:00迄、当日出荷受付致します。

FLOOR STOPPERS

フロアストッパ

ー押し圧選択・高さ調整機能付タイプー

規格追加 赤文字表示

CFSK31は2010年4月に規格廃止となりました。代替品はFLOCK150になります。

CADデータフォルダ名：48_Casters

■台車を仮止めする際に用いる補助部品です。

■押し圧選択タイプ

RoHS

No.65・75　No.100・150

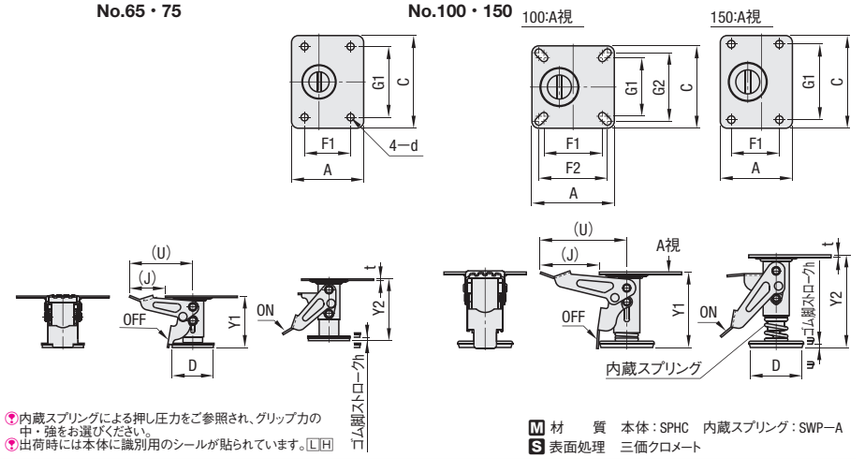

内蔵スプリングによる押し圧力をご参照され、グリップ力の中・強をお選びください。

出荷時には本体に識別用のシールが貼られています。L H

M 材　質　本体：SPHC　内蔵スプリング：SWPー A

S 表面処理　三価クロメート

型式 Type	No.	押し圧力選択	取付高さ	ストローク Y1(min)	ストローク Y2(max)	D	取り付けプレート部寸法 A	C	F1	F2	G1	G2	d	t	h	(U)	(J)	押し圧力N ーL(中)	ーH(強)	質量(kg)	¥基準単価 L	H
FLOCK	65	L(押し圧力：中) H(押し圧力：強)	85	75	90	60	105	135	67	ー	103	ー	10.5	2.3	5	93	53	120	200	0.7	2,350	2,400
	75		90	80	95															0.8	2,450	2,480
	100		130	115	135	75	120	120	85	100	85	100	11	4	10	127	87			1.2	2,980	3,100
	150		160	145	165		105	135	70	ー	110	ー								1.3	4,150	4,200

押し圧力の選択が無い場合はH(押し圧力：強)タイプになります。

Order 注文例　型式 FLOCK100 ー 押し圧力 L

Delivery 出荷日　在庫品　翌日出荷 P.89

ご希望によりPM5:00迄、当日出荷受付致します。

■高さ調整機能付タイプ

RoHS

実用新案登録済

No.65・75　No.100・150

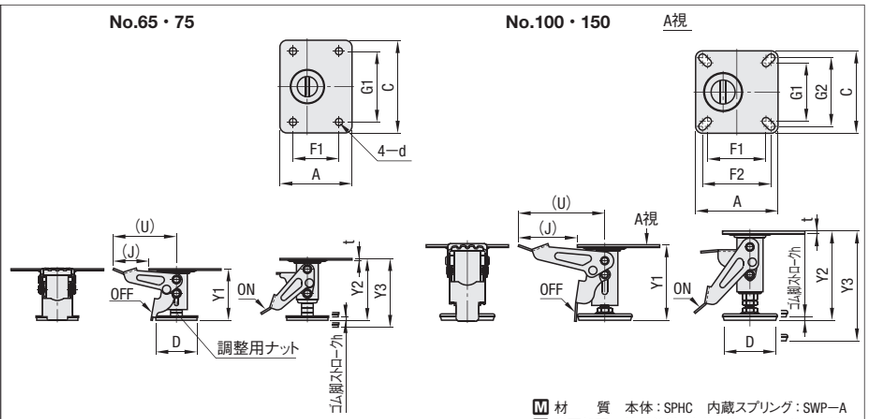

調整用ナットを回すことで、パッド部が垂直方向に可変し、床面からの距離を調節できます。

M 材　質　本体：SPHC　内蔵スプリング：SWPー A

S 表面処理　焼付塗装(本体：黒・OFFペダル：黄)

型式 Type	No.	取付高さ min	取付高さ max	ストローク 解除時 Y1(min)	解除時 Y1(max)	ロック時(調整範囲) Y2(min)	ロック時(調整範囲) Y3(max)	D	取り付けプレート部寸法 A	C	F1	F2	G1	G2	d	t	h	(U)	(J)	押し圧力N	質量(kg)	¥基準単価
FLOCKZ	65	85	90	75	80	90	95	60	105	135	67	ー	103	ー	10.5	2.3	5	93	53	200	0.7	3,100
	75	90	101	80	91	95	106														0.8	3,300
	100	130	140	115	125	135	145	75	120	120	85	100	85	100	11	4	10	127	87		1.2	3,600
	150	160	195	145	180	165	200													250	1.3	4,300

Order 注文例　型式 FLOCKZ75

Delivery 出荷日　在庫品　翌日出荷 P.89

ご希望によりPM5:00迄、当日出荷受付致します。

Price 価格

■数量スライド価格（1円未満切り捨て）P.89

数量	1〜29	30〜39	40〜49	50〜99
値引率	基準単価	5%	10%	18%

表示数量超えはお見積り

■特長

・FLOCKは、ばねの強さによる押し圧力を選択することができます。

・FLOCKZは、業界初の高さ調整機能付きで、上記調整範囲内であれば取り付け高さ調整が可能です。

■ご使用上の注意

・本商品は単体で台車や支持対象物を持ち上げる設計にはなっておりません。
積載荷重については、併用するキャスターの許容荷重をご参考ください。

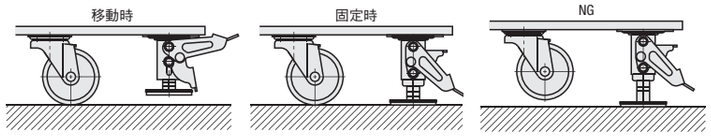

Example 使用例

RoHS

Type	M材質	S表面処理	内蔵スプリング
FLOK	SPHC	三価クロメート	SWPーB
FLOKS	SUS304	ー	SUS304ーWPB

■積載荷重

内蔵スプリングのクッションで車重、積載量の多少にかかわらず、一定の力で確実に路面をグリップします。使用例のように、積載荷重については、併用するキャスタの許容荷重を参考にしてください。台車を浮かせることはできません。

溶接しないでください。

No.65・75・75A

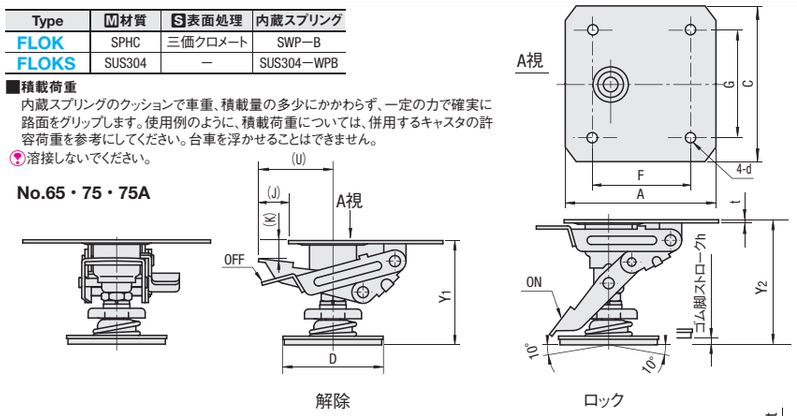

No.100・125・150

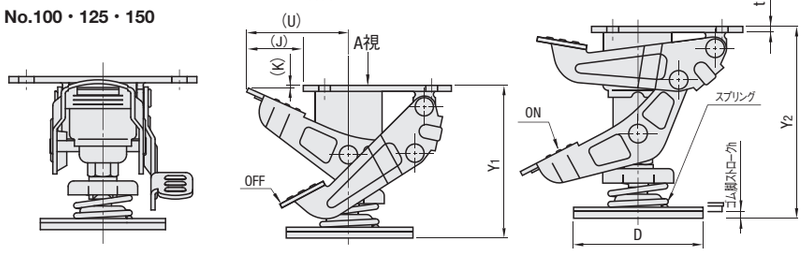

型式 Type	No.	取付高さ	ストローク Y1(min)	ストローク Y2(max)	D	取り付けプレート部寸法 A	C	F	G	d	t	h	(K)	(U)	(J)	ばね定数Kgf/mm FLOK	FLOKS	質量(kg)	¥基準単価 FLOK	FLOKS
FLOK FLOKS (ステンレス)	65	85	75	90	60	105	135	67	103	10.5	2.3 (★2.0)	5	22.4	45	23	1.81	1.58	1.1	2,410	9,050
	75	92(93)	82.5	97.5														1.2	2,430	9,100
	75A	106(※102)	96(※92)	111(※107)														1.2	2,480	9,150
	100	130	110	135	90			70	110	11	4.5		2.4	73	41	3.09	2.73	1.4	2,510	9,200
	125	165	145	170														1.5	2,590	9,350
	150	190	170	195														1.5	2,690	9,490

(※) FLOKS75Aの場合（　）寸法になります。(★) はFLOKSタイプの寸法になります。

■フロアロック

RoHS

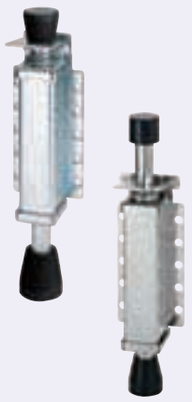

FLOR
FLORS
(ステンレス)

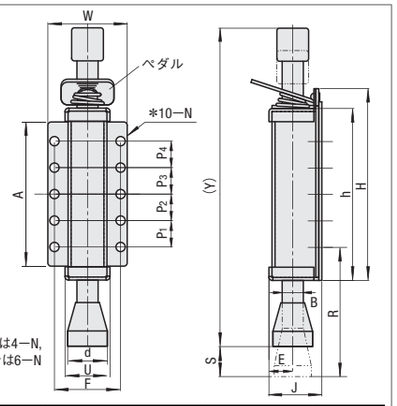

*No.70の場合は4ーN、No.100の場合は6ーNになります。

Type	M材質	S表面処理	内蔵スプリング	パッド
FLOR	SPCC	三価クロメート	SWPーB	EPDM
FLORS	SUS304	ー		導電性ゴム

Example 使用例

・上側のパッド部を押し込み、床面を押すことでワンタッチでロックできます。
・ペダルを踏み込むとロックが解除され、ストローク調整ができます。
・ロックを解除した状態で床面と下側パッドの間隔を25〜30mmを目安に取り付けてください。
・取り付け穴は任意の穴を選んでボルトなどでしっかり固定してください。

型式 Type	No.	ストローク(S)	(Y)	H	h	W	A	R	取付部寸法 P1	P2	P3	P4	F	N	B	d	U	J	E	ばね定数 N/mm{Kgf/mm}	ペダル踏込許容荷重 N FLOR	FLORS	質量(g)	¥基準単価 FLOR	FLORS
FLOR FLORS	70	30	160	85	70	40	60	68	45	ー	ー	ー	30	5.5	10	20	24	34	15	6.91{0.704}	60	110	270	1,450	2,570
	100		210	115	100	60	80	85	35	35	ー	ー	50	7	16	30	34	40	18				620	1,560	2,850
	130	34	240	145	130		110	97	20	20	20	20											770	1,900	3,360

Order 注文例　型式 FLOK125 FLOR70

Delivery 出荷日

●FLOK・FLOKS　在庫品　翌日出荷 P.89

●FLOR・FLORS　3 日目発送

ご希望によりPM5:00迄、当日出荷受付致します。

Price 価格

■数量スライド価格（1円未満切り捨て）P.89

数量	1〜29	30〜39	40〜49	50〜99
値引率	基準単価	5%	10%	18%

表示数量超えはお見積り

LEVELING PADS -STANDARD TYPE-

アジャスタパッド

ー標準タイプー

CADデータフォルダ名：48_Casters

RoHS

NFJN
NFJNS（ステンレス）
NFJNF

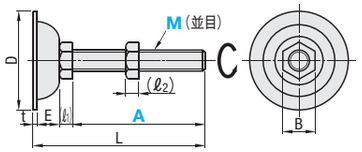

M	D	(ℓ1)	(ℓ2)	E	B	t
5	30	3.5	4	5.4	8	1.6
6		4	5		10	
8	38	5.5	6.5	11	13	
10		7	8		17	
12	60	8	10	18	19	2.0
16	75	10	13	20	24	
20		13	16		30	

Type	M材質	S表面処理
NFJN	SS400相当	三価クロメート
NFJNF		
NFJNS	SUS304	電解研磨

ねじ軸は回転し、3～5°傾きます。

■A寸選択

型式 Type	M−A	L	垂直耐荷重(kN) NFJN・NFJNS	質量(g)	¥基準単価 NFJN	¥基準単価 NFJNS
NFJN（ステンレス）NFJNS	5 − 30	40.5	1.5	15	105	340
	5 − 60	70.5		19	125	370
	6 − 40	51	2.1	21	125	370
	6 − 80	91		28	135	400
	8 − 50	68.1	3.9	50	115	390
	8 −100	118.1		65	175	450
	10 − 75	94.6	4.3	88	125	460
	10 −100	119.6		100	195	650
	12 − 75	103	4.9	166	145	630
	12 −100	128		184	145	400
	12 −125	153		200	155	430
	12 −150	178		219	295	970
	16 − 75	107	5.9	287	235	980
	16 −100	132		317	190	730
	16 −130	162		356	205	810
	16 −150	182		383	285	1,260
	16 −180	212		422	230	1,135
	20 −100	135	8.8	493	270	1,290
	20 −130	163		557	390	1,465
	20 −150	183		605	575	2,340
	20 −180	213		671	410	1,690

■A寸指定

型式 Type	M	A 指定10mm単位	L	¥基準単価
NFJNF	10	80～200	A+19.6	690
	12	80～250	A+28	780
	16	80～300	A+32	1,360
	20	110～300	A+35	1,980

ねじ先端部は塗装処理になります。

Order 注文例

型式	−	A
NFJN12 − 100		
NFJNF10	−	80

Delivery 出荷日

●NFJN・NFJNS
在庫品　翌日出荷 P.89
ご希望によりPM5:00迄、当日出荷受付致します。

●NFJNF
3 日目発送

Price 価格

■数量スライド価格（1円未満切り捨て）P.89

数量	1～49	50～99
値引率	基準単価	10%

表示数量超えはお見積り

Alteration 追加工

型式	−	(WC・WK・SC・WN)
NFJN16−75 −		WC

3 日目発送

NFJNタイプのみ適用　　追加工部にメッキはつきません。

	四角取追加工	六角取追加工	スパナ溝加工	六角レンチ穴加工
Alterations	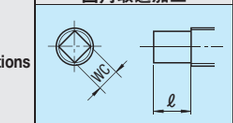	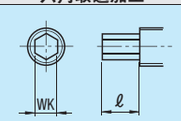	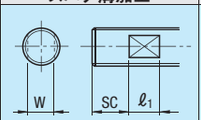	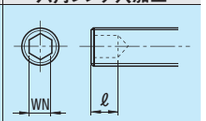
Code	WC	WK	SC	WN
Spec.	指定方法 WC 20≧M≧10に適用 M / WC / ℓ 10 / 6 / 10 12 / 8 16 / 10 / 12 20 / 12 / 13.5	指定方法 WK 20≧M≧10に適用 M / WK / ℓ 10 / 6 / 10 12 / 8 16 / 10 20 / 13	指定方法 SC 20≧M≧10に適用 M / W / ℓ1 / SC 10 / 8 / 8 / 20 12 / 10 / 10 16 / 13 20 / 17	指定方法 WN 20≧M≧10に適用 M / WN / ℓ 10 / 4 / 5 12 / 5 / 6 16 20 / 8 / 8
¥/1Code	500	500	500	500

LEVELING PADS -NON-SLIP TYPE-

アジャスタパッド

ー滑り防止タイプー

CADデータフォルダ名：48_Casters

■滑り防止タイプ　RoHS

本体	Type	①本体 M材質	①本体 S表面処理	②ラバー部 M材質(色)	②ラバー部 H硬度
スチールタイプ	FJGN	SS400相当	三価クロメート	エラストマ(黒)	―
	FJGM			ネオプレンゴム(黒)	ショアA70
				非移行性クロロプレンゴム(グレー)	
				導電性ゴム(黒)	
				塩化ビニール(紺)	
ステンレスタイプ	FJGNS	SUS304	電解研磨	エラストマ(黒)	―
	FJGMS			ネオプレンゴム(黒)	ショアA70
				非移行性クロロプレンゴム(グレー)	
				導電性ゴム(黒)	

M	D	ℓ1	ℓ2	E	B	H
8	45	5.5	6.5	15	13	6
10		7	8		17	6
12	70	8	10	23	19	7
16	80	10	13	25	24	8
20		13	16		30	

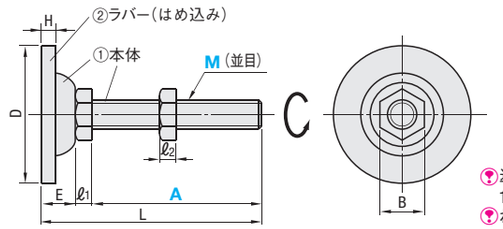

導電性ゴムの体積固有抵抗値 10^2～10^4Ω・cm
ねじ軸は回転し、多少傾きます。

型式 Type	M−A	FJGM・FJGMS ラバー材質選択	L	垂直耐荷重(kN)	質量(g)	¥基準単価 FJGN	FJGM R	FJGM C	FJGM D	FJGM S	FJGNS	FJGMS R	FJGMS C	FJGMS D
FJGN FJGM FJGNS（ステンレス）FJGMS（ステンレス）	8− 50	R（ゴム）C（非移行性クロロプレンゴム）D（導電性ゴム）S（塩ビ）	70.5	3.9	50	320	370	390	410	―	630	670	690	700
	8−100		120.5		70	330	540	450	460	―	660	740	760	770
	10− 75		97	4.3	91	360	590	410	430	―	930	750	770	780
	10−100		122		103	380	620	460	480	―	980	960	980	1,000
	12− 75		106	4.9	178	400	660	490	500	―	1,050	960	980	1,000
	12−100※		131		196	400	660	490	510	200	1,100	1,020	1,040	1,060
	12−125※		156		212	410	670	510	530	207	1,120	1,030	1,050	1,070
	12−150		181		231	500	820	590	610	―	1,180	1,340	1,360	1,380
	16− 75		110	5.9	301	530	870	620	640	―	1,500	1,400	1,430	1,450
	16−100※		135		331	530	870	640	660	280	1,660	1,410	1,430	1,450
	16−130※		165		370	550	900	670	690	288	1,700	1,460	1,480	1,500
	16−150		185		397	580	950	710	730	―	1,820	1,660	1,690	1,710
	16−180※		215		436	600	990	750	770	347	1,900	1,730	1,760	1,780
	20−100※		138	6.8	148	620	―	―	―	417	―	―	―	―
	20−130※		168		173	660	―	―	―	384	―	―	―	―
	20−150		188		194	680	―	―	―	―	―	―	―	―
	20−180※		218		220	710	―	―	―	477	―	―	―	―

FJGN・FJGNSタイプのラバー材質は選択できません。（エラストマになります）※塩ビラバーが適用するサイズ

Order 注文例

型式	−	ラバー材質
FJGM16 − 75	−	R

Price 価格

■数量スライド価格（1円未満切り捨て）P.89

数量	1～19	20～34	35～49	50～99
値引率	基準単価	5%	10%	18%

表示数量超えはお見積り

Delivery 出荷日

●FJGN・FJGNS・FJGM
在庫品　翌日出荷 P.89
ご希望によりPM5:00迄、当日出荷受付致します。

●上記以外
3 日目発送

ミスミ FAメカ2011　ご指定サイズのCADを提供!　ミスミFA　検索　http://fa.misumi.jp/

アジャスタパッド/エコノミーアジャスタ

CADデータフォルダ名：48_Casters

■固定タイプ

RoHS

FJKN
FJKNS
（ステンレス）

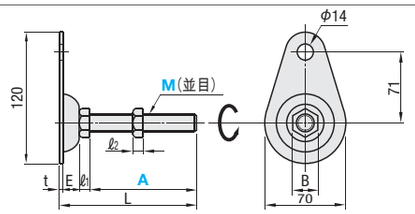

ねじ軸は回転し、多少傾きます。

M	ℓ1	ℓ2	E	B	t
10	7	8	18	17	2
12	8	10		19	
16	10	13		24	
20	13	16		30	

Type	M材質	S表面処理
FJKN	SS400相当	三価クロメート
FJKNS	SUS304	電解研磨

■完全固定タイプ

RoHS

FJWN
FJWNS
（ステンレス）

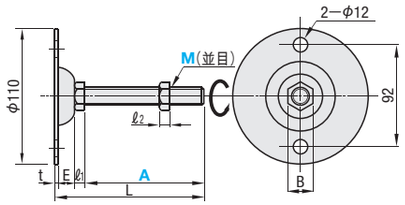

ねじ軸は回転し、多少傾きます。

M	ℓ1	ℓ2	E	B	t
10	7	8	23	17	2
12	8	10	22.5	19	
16	10	13		24	
20	13	16	21.5	30	

Type	M材質	S表面処理
FJWN	SS400相当	三価クロメート
FJWNS	SUS304相当	電解研磨

■固定タイプ

型式 Type	M−A	L	垂直耐荷重(kN)	質量(g)	¥基準単価 FJKN	¥基準単価 FJKNS
FJKN / FJKNS（ステンレス）	10−75	102	4.3	186	300	980
	10−100	127		204	320	1,040
	12−75	103	4.9	211	300	1,030
	12−100	128		229	300	1,290
	12−125	153		245	310	1,320
	12−150	178		264	370	1,360
	16−75	105	5.9	307	390	1,540
	16−100	130		337	390	1,640
	16−130	160		376	400	1,770
	16−150	180		403	420	1,800
	16−180	210		442	430	1,890
	20−100	133	8.8	509	530	1,980
	20−130	163		571	570	2,100
	20−150	183		613	600	2,220
	20−180	213		674	650	2,410

■完全固定タイプ

型式 Type	M−A	L	垂直耐荷重(kN)	質量(g)	¥基準単価 FJWN	¥基準単価 FJWNS
FJWN / FJWNS（ステンレス）	10−75	107	4.3	239	580	1,200
	10−100	132		251	600	1,250
	12−75	107.5	4.9	276	630	1,320
	12−100	132.5		294	640	1,380
	12−125	157.5		310	670	1,430
	12−150	182.5		329	690	1,500
	16−75	109.5	5.9	377	750	1,640
	16−100	134.5		407	770	1,690
	16−130	164.5		446	820	1,840
	16−150	184.5		473	850	1,920
	16−180	214.5		512	930	2,120
	20−100	136.5	8.8	587	960	2,180
	20−130	166.5		653	1,000	2,350
	20−150	186.5		690	1,060	2,490
	20−180	216.5		752	1,170	2,820

■アジャスタパッド ー省スペースタイプー

RoHS

NFJNCT

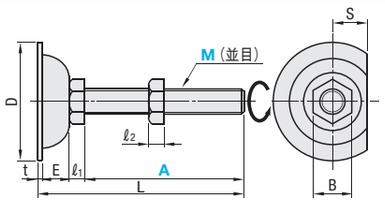

ねじ軸は回転し、多少傾きます。

M	D	S	ℓ1	ℓ2	E	t	B
8	38	17	5.5	6.5	11	1.6	13
10			7	8	11		17
12	60		8	10	18	2.0	19
16	75		10	13	20		24

M材　質　SS400相当
S表面処理　三価クロメート

型式 Type	M−A	L	垂直耐荷重(kN)	質量(g)	¥基準単価
NFJNCT	8−50	68.1	0.98	47	460
	8−100	118.1		62	480
	10−75	94.6		85	490
	10−100	119.6		97	510
	12−75	103		156	600
	12−100	128		174	610
	12−125	153		190	620
	12−150	178		209	640
	16−75	107		267	720
	16−100	132		297	750
	16−130	162		336	780
	16−150	182		363	810
	16−180	212		402	930

Example 使用例

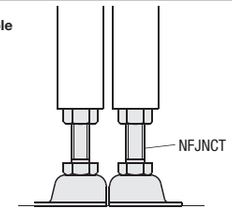

■エコノミーアジャスタ

RoHS

MAJB

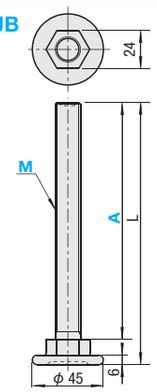

ねじ部とパッド部は一体になっています。

M材　質　SWRCH
S表面処理　三価クロメート

型式 Type	M−A	L	垂直耐荷重(kN)	質量(g)	¥基準単価
MAJB	16−75	91	3.7	200	230
	16−150	166		297	370

Order 注文例

型式
FJWN12 − 150
NFJNCT12 − 100
MAJB16 − 75

Delivery 出荷日

●FJKN・FJKNS・FJWN・MAJB
在庫品　翌日出荷 P.89
ご希望によりPM5:00迄、当日出荷受付致します。

●FJWNS　3 日目発送
●NFJNCT　5 日目発送

Price 価格

■数量スライド価格（1円未満切り捨て）P.89

数量	1〜19	20〜34	35〜49	50〜99
値引率	基準単価	5%	10%	18%

表示数量超えはお見積り

アジャスタパッド

ー重荷重タイプ・ハンドル付タイプー

CADデータフォルダ名：48_Casters

RoHS

重荷重タイプ
FJFN
FJFNS
FJFNB（細目ピッチ1.5）
FJFNF

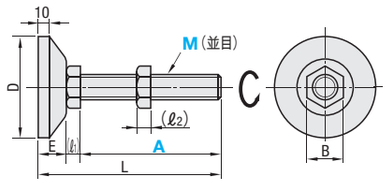

ハンドル付タイプ
FJFNH

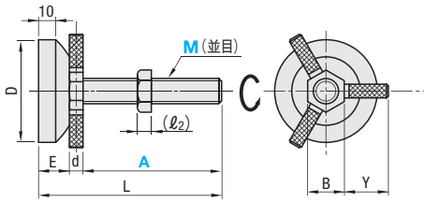

ねじ軸は回転し、3〜5°傾きます。

M	D	(ℓ1)	(ℓ2)	E	B
10	60	7	8	18	17
12		8	10		19
16		10	13		24
20		13	16		30
24	70	16	19	20	36

Type	M材質	S表面処理
FJFN	SS400相当	三価クロメート
FJFNF		
FJFNB		
FJFNH		
FJFNS	SUS304相当	−

■A寸選択

型式 Type	M−A	L	垂直耐荷重(kN)	質量(g)	¥基準単価 FJFN	¥基準単価 FJFNS	¥基準単価 FJFNB
FJFN / FJFNS（ステンレス） / FJFNB（細目ピッチ1.5 ＊印のみ）	10−75	100	10	319	385	1,550	−
	10−100	125		330	405	1,750	
	12−75	101	13	339	395	1,620	
	12−100	126		357	225	1,890	
	12−125	151		376	230	2,120	
	12−150	176		393	445	2,340	
	16−75	103	16.6	436	455	2,250	
	16−100	128		446	265	2,445	
	16−130	158		505	285	2,520	
	16−150	178		532	515	2,840	
	16−180	208		571	335	3,170	
	＊20−100	131	39.2	626	345	2,120	1,930
	＊20−130	161		692	390	2,150	1,980
	＊20−150	181		729	505	2,230	2,020
	＊20−180	211		800	525	2,250	2,090
FJFN / FJFNB	＊24−130	166	49.4	1100	1,345	−	3,030
	＊24−180	216		1250	1,545	−	3,190

M20・M24に細目タイプがあります。　kgf（荷重）＝N×0.101972

■A寸指定

型式 Type	M	A 指定10mm単位	L	¥基準単価
FJFNF	10	80〜200	A+25	1,340
	12	80〜250	A+26	1,420
	16	80〜300	A+28	1,920
	20	110〜300	A+31	2,480

ねじ先端部は塗装処理になります。

■ハンドル付タイプ

型式 Type	M−A	L	d	Y	垂直耐荷重(kN)	質量(g)	¥基準単価
FJFNH（ハンドル付）	10−75	100	6	25	10	329	660
	10−100	125				340	680
	12−75	101	7	26	13	349	640
	12−100	126				367	660
	12−125	151				386	680
	12−150	176				408	690
	16−75	103	8	27	16.6	451	680
	16−100	128				461	690
	16−130	158				520	720
	16−150	178				547	750
	16−180	208				586	750

Order 注文例

型式 − A
FJFN10 − 75
FJFNF20 − 150
FJFNH16 − 100

Alteration 追加工

型式 − (WC・WK・SC・WN)
FJFN12 − 150 − WC

3 日目発送

Delivery 出荷日

●FJFN・FJFNS
在庫品　翌日出荷 P.89
ご希望によりPM5:00迄、当日出荷受付致します。

●左記以外
3 日目発送

Price 価格

■数量スライド価格（1円未満切り捨て）P.89

数量	1〜49	50〜99
値引率	基準単価	10%

表示数量超えはお見積り

FJFNタイプのみ適用　　追加工部にメッキはつきません。

	四角取追加工	六角取追加工	スパナ溝加工	六角レンチ穴加工
Alterations	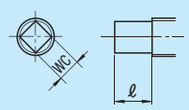	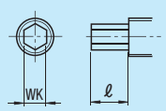	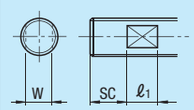	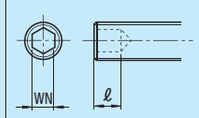
Code	WC	WK	SC	WN
Spec.	指定方法 WC 20≧M≧10に適用 M / WC / ℓ 10 / 6 / 10 12 / 8 16 / 10 / 12 20 / 12 / 13.5	指定方法 WK 20≧M≧10に適用 M / WK / ℓ 10 / 6 / 10 12 / 8 16 / 10 20 / 13	指定方法 SC 20≧M≧10に適用 M / W / ℓ1 / SC 10 / 8 / 8 / 20 12 / 10 16 / 13 / 10 20 / 17	指定方法 WN 20≧M≧10に適用 M / WN / ℓ 10 / 4 / 5 12 / 5 / 6 16 20 / 8 / 8
¥/1Code	500	500	500	500

Example 使用例

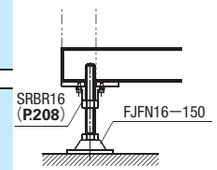

ミスミ FAメカ2011　ご注文型番を自動生成!　ミスミFA　検索　http://fa.misumi.jp/

アジャスタパッド/防振用アタッチメント

ー防振タイプー

CADデータフォルダ名：48_Casters

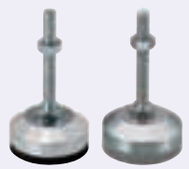

FJFNV FJFNVC(非移行性ラバータイプ)

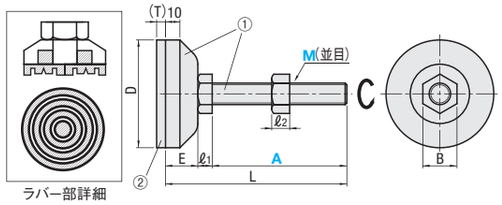

Type	①本体 M材質	①本体 S表面処理	②ラバー部 M材質	②ラバー部 H硬度
FJFNV	FC250(ネジ・ナットSS400)	三価クロメート	クロロプレンゴム	ショアA70(M10・12)
FJFNVC			非移行性クロロプレンゴム(グレー)	ショアA90(M16)

型式 Type	M−A	L	D	T	ℓ1	ℓ2	E	B	垂直荷重範囲(kN)	質量(g)	¥基準単価 FJFNV	¥基準単価 FJFNVC
FJFNV FJFNVC	10−75	100	60	8	7	8	18	17	2.0〜7.0	322	980	1,240
	10−100	125								333	1,000	1,270
	12−75	101			8	10		19	3.0〜10.0	342	1,140	1,280
	12−100	126								360	1,150	1,320
	12−125	151								379	1,170	1,330
	12−150	176								395	1,180	1,360
	16−75	103			10	13		24	3.5〜12.0	438	1,280	1,400
	16−100	128								449	1,310	1,430
	16−130	158								508	1,330	1,460
	16−150	178								536	1,360	1,480
	16−180	208								574	1,390	1,520

Order 注文例 型式 FJFNV16 − 75

Delivery 出荷日 3 日目発送

Price 価格 ■数量スライド価格 (1円未満切り捨て) P.89

数量	1〜19	20〜34	35〜49	50〜99
値引率	基準単価	5%	10%	18%

表示数量超えはお見積り

■防振効果
本製品の防振効果(振動伝達率)は支持荷重と対象物の周波数(固有振動数)が大きく関係します。右記のグラフは本品一個あたりの支持している対象物の周波数から、期待できる防振効果を算出したものです。

■選定方法
①本製品1個あたりの支持荷重を計算します。
例) 荷重2000kgの対象物を4点で支持した場合　2000÷4=500(kgf)
②防振対象物の周波数を調べます。周波数=1秒間の振動数
例) 7200rpmのモーターの場合　7200(rpm)÷60(s)=120(Hz)
①と②で求めた値をグラフに記入すると、使用できるねじ径(M)とその時の振動伝達率がわかります。

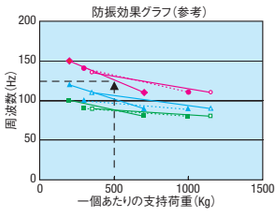

例:支持荷重500kgfでFJFNV10を選定すると周波数125Hzの振動伝達率を1/30以下に低減します。

KMBU KMBS

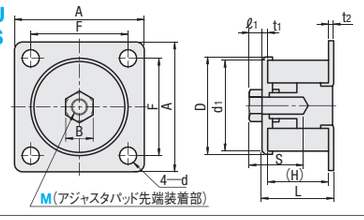

型式		M材質	S表面処理	H硬度
KMBU	プレート部	SPCC	三価クロメート	―
	本体	S45C		
	ダンパー部	クロロプレンゴム	―	ショア60
KMBS	プレート部	SUS304	―	―
	本体			
	ダンパー部	クロロプレンゴム		ショア60

型式 Type	M	ダンパー硬度	本体 L	D	d1	(H)	S	t1	B	ℓ1	取り付けプレート部 A	F	t2	d	垂直荷重(kN)	質量(g)	¥基準単価 KMBU	¥基準単価 KMBS
KMBU KMBS	6	N	42	45	40	37	28	2.5	10	3.5	80	60	2.3	8.5	1	260	2,490	3,460
	8		43	55	50		30	3.5	13	5					1.5	340	3,300	4,620
	10		44	60	55		31		17	6			3.2	10.5	2	420	3,660	5,350
	12			72	67		32		19	7	100	80			2.5	630	4,350	6,570
	※16		44.5	88	83		33		24	10	115	90	4	12.5	3	1000	7,800	―
	※20		45	103	98		34	4	30	12					3.5	1220	12,900	―

※M16・20はKMBUタイプのみです。

Order 注文例 型式 KMBU10 − ダンパー硬度 N

Delivery 出荷日 在庫品 翌日出荷 P.89
ご希望によりPM5:00迄、当日出荷受付致します。

Price 価格 ■数量スライド価格 (1円未満切り捨て) P.89

数量	1〜19	20〜34	35〜49	50〜99
値引率	基準単価	5%	10%	18%

表示数量超えはお見積り

■特長
・振動が発生する装置・機器の防振対策用に利用できます。
・傾斜角5°未満のアジャスタパッド全般に装着可能です。
・ダンパー部が床面と接していないため床面の汚色を防ぎます。

■選定方法
防振材による防振効果(振動伝達率)は支持荷重と対象物の周波数(固有振動数)が大きく関係します。右記のグラフは防振材1個あたりの支持している対象物の周波数から期待できる防振効果を算出したものです。
①アタッチメント1個あたりの支持荷重を計算します。
Ex)荷重600kgの対象物を4軸で支持した場合
600÷4=150(kgf)
②防振対象物の周波数を調べます。
周波数=1秒間の振動数
Ex)1800rpmのモーターの場合
1800(rpm)/60(s)=30(Hz)
①と②で求めた値をグラフに記入すると使用できる防振材の型式とその時の振動伝達率がわかります。

■防振効果

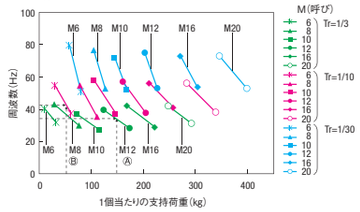

例Ⓐ支持荷重150KgfでKMBU(S)12を選定すると周波数30Hz以上の振動伝達率を1/3以下に低減します。
例Ⓑ支持荷重50KgfでKMBU(S)6を選定すると周波数約40Hz以上の振動伝達率を1/10以下に低減します。
記載の数値はすべて計算値で保証値ではありません。

Example 使用例
ダンパー効果により装置の振動を抑えます。

アジャスタパッド用固定プレート/取付ナット/保護キャップ

バラチャージ

CADデータフォルダ名：48_Casters

■エコノミータイプ

FJKMT

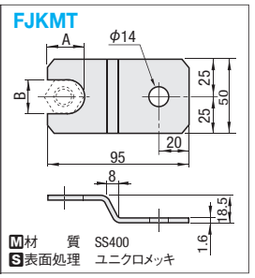

M材質 SS400
S表面処理 ユニクロメッキ

型式 Type	No.	A	B	L	¥バラチャージ 1〜19コ	¥基準単価 20〜99コ
FJKMT	12	22.5	19.3	95	+50円/コ	80
	16	25	24.5			80
	20	28	31.0			133

Order 注文例 型式 FJKMT12

Delivery 出荷日 在庫品 翌日出荷 P.89
ご希望によりPM5:00迄、当日出荷受付致します。

部 1〜19コのご注文は基準単価+バラチャージを申し受けます。
[計算例] FJKMT16 を2コご注文の場合
(基準単価80円+バラチャージ50円)×2コ=260円

■アジャスタパッド用固定プレートー厚型タイプー

RoHS

スチール AJPNF AJKNF
ステンレス AJPNFS AJKNFS

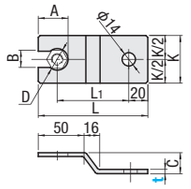

Type	M材質	S表面処理
AJPNF・AJKNF	SS400	三価クロメート
AJPNFS・AJKNFS	SUS304	―

板厚は−10%変動する場合があります。

型式 Type	No.	t 板厚	D	A	B	K	C	L	L1	適用 アジャスタパッド	¥基準単価 スチール	¥基準単価 ステンレス
AJPNF(スチール) AJPNFS(ステンレス)	16	4.5	29	37.5	17	50	28.5	115	72	NFJN16 (P.1043)	450	1,030
		6					30				490	1,180
	20	4.5	36	45.5	21	60	28.5	125	77.5	NFJN20 (P.1043)	470	1,050
		6					30				510	1,200
AJKNF(スチール) AJKNFS(ステンレス)	16	4.5	29	37.5	17	50	24.5	115	72	FJFN16 (P.1046)	450	1,030
		6					26				490	1,180
	20	4.5	36	45.5	21	60	24.5	125	77.5	FJFN20 (P.1046)	470	1,050
		6					26				510	1,180

Order 注文例 型式 AJPNF20 − t 4.5

Delivery 出荷日 在庫品 翌日出荷 P.89
ご希望によりPM5:00迄、当日出荷受付致します。

Price 価格 ■数量スライド価格 (1円未満切り捨て) P.89

数量	1〜19	20〜34	35〜49	50〜99
値引率	基準単価	5%	10%	18%

表示数量超えはお見積り

Example 使用例

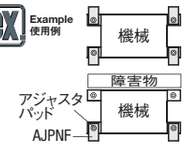

設備や機械の設置状況によっては、4箇所の固定プレートを使用できない場合があります。厚型タイプを使うことで抜けやズレを防止し、最低数の固定プレートで同等の効果が得られます。

■アジャスタパッド用固定プレート

RoHS

スチール FJKPF FJKPN FJKPG
ステンレス FJKPFS FJKPNS FJKPGS

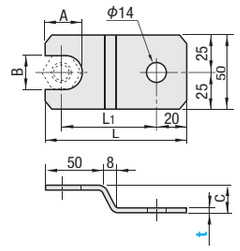

Type	M材質	S表面処理
FJKP□	SS400	三価クロメート
FJKP□S	SUS304	―

型式 Type	No.	t厚み FJKP□	t厚み FJKP□S	A	B	C	L	L1	適用 アジャスタパッド	¥基準単価 FJKP□	¥基準単価 FJKP□S
FJKPF (スチール) FJKPFS (ステンレス)	12	2 3.2	2	22.5	19	22	95	65	NFJN12 (P.1043)	230	630
	12L						130	100		310	720
	16			25	24	24	95	65	NFJN16 (P.1043)	270	630
	16L						130	100		340	720
	20			28	30		95	65	NFJN20 (P.1043)	280	630
	20L						130	100		360	720
FJKPN (スチール) FJKPNS (ステンレス)	12	2 3.2	2	22.5	19	20	95	65	FJFN12 (P.1046)	220	670
	12L						130	100		280	720
	16			25	24		95	65	FJFN16 (P.1046)	260	680
	16L						130	100		320	730
	20			28	30		95	65	FJFN20 (P.1046)	260	680
	20L						130	100		320	730
FJKPG(スチール) FJKPGS(ステンレス)	12	2 3.2	2	22.5	19	25	95	65	FJGN12 (P.1044)	230	630
	12L						130	100		310	720
	16			25	24	27	95	65	FJGN16 (P.1044)	270	630
	16L						130	100		340	720

既存品FJKPN・FJKPNSで寸の指定が無い場合はt=2の寸法になります。

Order 注文例 型式 FJKPN16 − t 3.2

Delivery 出荷日 在庫品 翌日出荷 P.89
ご希望によりPM5:00迄、当日出荷受付致します。

Price 価格 ■数量スライド価格 (1円未満切り捨て) P.89

数量	1〜19	20〜34	35〜49	50〜99
値引率	基準単価	5%	10%	18%

表示数量超えはお見積り

■アジャスタパッド用取付ナット

RoHS

■特長
六角ナットは、カシメていますので抜け落ちません。

FJTP

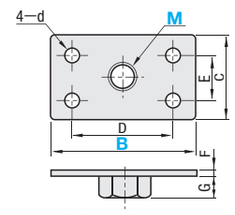

M材質 SS400
S表面処理 三価クロメート

型式 Type	M(並目)	B	C	D	E	F	G	d	¥基準単価
FJTP	12	40	40	28	28	2	9	6	240
		60		42	22			8	270
	16	50	50	36	36	3.2	12		330
		80		56	26				270
	20	50		36	36		17.5		330
		80		56	26				360

Order 注文例 型式 FJTP16 − B 80

Delivery 出荷日 在庫品 翌日出荷 P.89
ご希望によりPM5:00迄、当日出荷受付致します。

Price 価格 ■数量スライド価格 (1円未満切り捨て) P.89

数量	1〜19	20〜34	35〜49	50〜99
値引率	基準単価	5%	10%	18%

表示数量超えはお見積り

Example 使用例

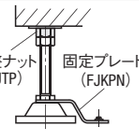

■アジャスタパッド用保護キャップ

RoHS

AJCP

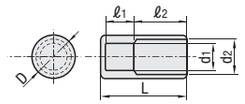

1パック20個入りです。 M材質 EPDM

型式 Type	No.	色	D	L	d1	d2	ℓ1	ℓ2	適用ねじサイズ(並目)	¥基準単価 1〜9パック	¥スライド単価 10〜20
AJCP	8	B(黒色)	11	35	5.5	7	10	20	M6・8	880	810
	12		16.5		9.5	11.5			M10・12	1,050	960
	20		24.5		15.5	19.5			M16・20	1,360	1,250

Order 注文例 型式 AJCP12 − 色 B

Delivery 出荷日 3 日目発送

表示数量超えはお見積り

アジャスタパッド先端装着例

Example 使用例
・突き出したねじ部先端の保護に使用できます。
・Mねじサイズに合わせて選択してください。
・伸縮性がありますので、簡単に装着可能です。

LEVELING PADS –STANDARD TYPE–

アジャスタパッドー省スペースタイプー

CADデータフォルダ名：48_Casters

■従来品アジャスタパッドと比べ、パッド部（D寸）がコンパクトになります。

RoHS

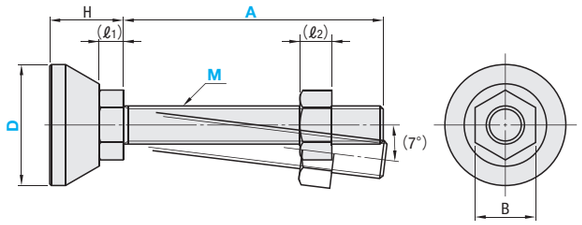

ねじ軸は回転します。

M 材　質　SS400相当
S 表面処理　三価クロメート

型式 Type	D	M（並目）	A			H	ℓ1	ℓ2	B	垂直耐荷重（kN）	質量（g）	¥基準単価
HNFJN	28	8	20	50	100	17.7	5.2	6.5	13	6.5	48	850
	38	12	30	80	100	23	7.4	10	19	13	55	1,040
	48	8	20	50	100	20.7	5.2	6.5	13	6.5	77	1,320
		12	30	80	100	23	7.4	10	19	13	90	1,370
	58	8	20	50	100	20.7	5.2	6.5	13	6.5	121	1,550
		12	30	80	100	23	7.4	10	19	13	133	1,590

■ロータリータイプ

RoHS

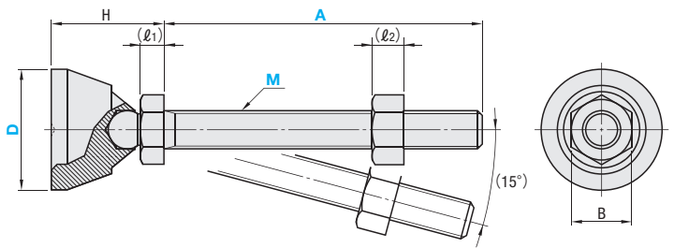

ねじ軸は回転します。

M 材　質　SS400相当
S 表面処理　三価クロメート

型式 Type	D	M（並目）	A			H	ℓ1	ℓ2	B	垂直耐荷重（kN）	質量（g）	¥基準単価
HNFJR	28	8	20	50	100	28.2	5.2	6.5	13	6.5	50	990
	38	12	30	80	100	35.4	7.4	10	19	13	59	1,200
	48	8	20	50	100	33.2	5.2	6.5	13	6.5	73	1,530
		12	30	80	100	35.4	7.4	10	19	13	85	1,570
	58	8	20	50	100	33.2	5.2	6.5	13	6.5	115	1,760
		12	30	80	100	35.4	7.4	10	19	13	129	1,800

Order 注文例

型式		M		A
HNFJR48	–	12	–	80

Price 価格

■数量スライド価格（1円未満切り捨て）P.89

数　量	1～49	50～99
値引率	基準単価	10%

表示数量超えはお見積り

Delivery 出荷日　在庫品　翌日出荷 P.89

ご希望によりPM5:00迄、当日出荷受付致します。

LEVELING FOOTS

アジャスタフット

ーロータリータイプ・タップソケットタイプー

CADデータフォルダ名：48_Casters

■ロータリータイプ

RoHS

LEMNT（スチール）
LEMNS（ステンレス）

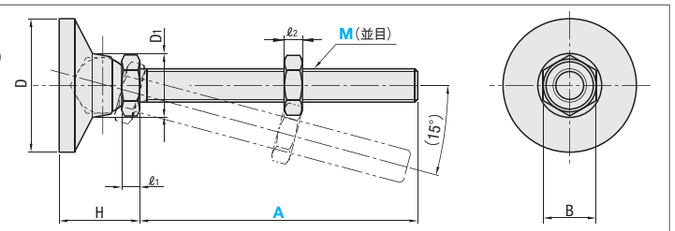

360°傾斜可能です。

Type	パッド部 M材質	パッド部 S表面処理	ねじ部・ナット M材質	ねじ部・ナット S表面処理
LEMNT	S45C	三価クロメート	SS400相当	三価クロメート
LEMNS	SUS304	ー	SUS304	ー

型式 Type	M－A	D	D1	H	ℓ1	ℓ2	B	垂直耐荷重（kN）	質量（g）	¥基準単価 LEMNT	¥基準単価 LEMNS
LEMNT（スチール）	10－75	32	21	22	6	8	17	11.0	342	910	1,650
	10－100								351	950	1,710
	12－75	48	23	29	7.5	10	19	16.0	378	1,110	2,250
	12－100								390	1,170	2,300
LEMNS（ステンレス）	16－100	64	27	32	10	13	24	28.3	430	1,690	3,400
	16－130								445	1,740	3,580

Order 注文例

型式
LEMNT16－130

Price 価格

■数量スライド価格（1円未満切り捨て）P.89

数　量	1～19	20～34	35～49	50～99
値引率	基準単価	5%	10%	18%

表示数量超えはお見積り

Delivery 出荷日

● LEMNT
在庫品　翌日出荷 P.89

ご希望によりPM5:00迄、当日出荷受付致します。

● 上記以外
3 日目発送

■ロータリーショートタイプ

RoHS

FJRP

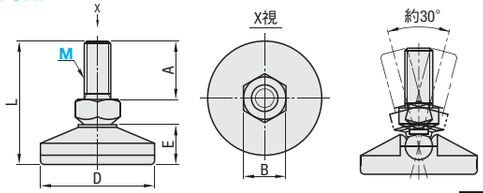

ネジ部
M 材　質　炭素鋼
S 表面処理　三価クロメート

	M材質
本体	SUS304
底部	ポリアミド

Example 使用例

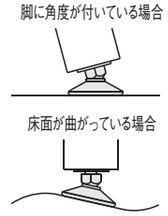

■タップソケットタイプ

RoHS

LEMN（ナイロン）
LEMT（スチール）
LEMS（ステンレス）

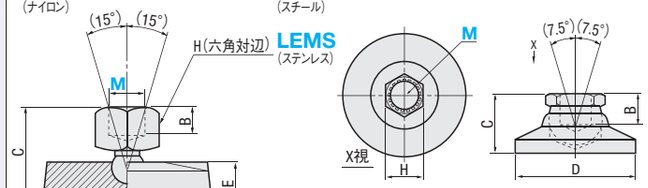

Type	M材質	S表面処理	ソケット	S表面処理
LEMN	ナイロンプラスチック	ー	SUM24	無電解ニッケルメッキ
LEMT	機械構造用炭素鋼	無電解ニッケルメッキ		
LEMS	SUS303	ー	SUS303	ー

Example 使用例

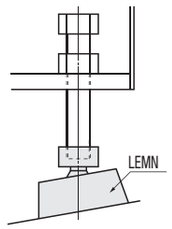

型式 Type	M（並目）	A	L	D	B	E	垂直耐荷重（kN）	質量（g）	¥基準単価
FJRP	6	14	31	25	8	9.7	0.59	11	210
	8	19	37.5	30	10	11.2	1.08	21	220
	10	20	42.5	40	13	13.7	1.57	38	280
	12	25	51	50	17	16	3.14	70	330

型式 Type	M（並目）	B	C	D	E	H	垂直耐荷重（kN）	質量（g）	¥基準単価
LEMN（ナイロン）	10	9.5	39.0	50	18	16	15.9	17.1	470
	12	12.7	41.0			19			560
	16	14.2	44.5			22			660

型式 Type	M（並目）	H	C	D	B	垂直耐荷重（kN）	質量（g）	¥基準単価 LEMT	¥基準単価 LEMS
LEMT（スチール）	6	10	14	19	4	3.1	17	650	1,070
	8	13	18	25	8	4.1	34	760	1,400
	10	17	22	32	10	15.4	65	940	1,780
LEMS（ステンレス）	12	19	29	48	11	20.5	167	1,150	2,410
	16	22	32	64	11	24.6	354	1,850	4,210

kgf（荷重）＝N×0.101972

Order 注文例

型式
LEMN10

Delivery 出荷日　在庫品　翌日出荷 P.89

ご希望によりPM5:00迄、当日出荷受付致します。

Price 価格

■数量スライド価格（1円未満切り捨て）P.89

数　量	1～19	20～34	35～49	50～99
値引率	基準単価	5%	10%	18%

表示数量超えはお見積り

LEVELING FOOTS -ROTARY TYPE-

アジャスタフット

ーロータリータイプ・樹脂ラバータイプー

CADデータフォルダ名：48_Casters

■ロータリータイプ

RoHS

FJLM

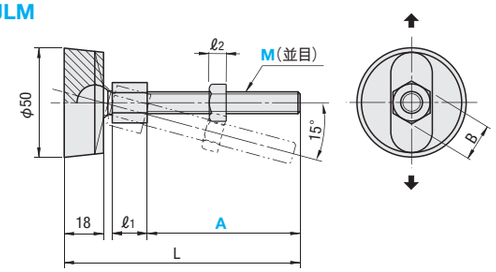

適正な荷重でご使用いただくため、ねじ部を傾斜させる場合は➡方向でご使用ください。

	M 材質	S 表面処理
ねじ部	S45C	三価クロメート
パッド部	ナイロンプラスチック	ー

型式 Type	M−A	L	ℓ1	ℓ2	B	垂直耐荷重 (kN)	質量 (g)	¥基準単価
FJLM	10−70	100	8	8	17	0.21	21	650
	10−100	130					23	700
	12−60	92	10	10	19	0.14	39	830
	12−70	102					41	840
	12−100	132					44	860
	16−80	115	13	13	24	0.32	63	860
	16−100	135					67	940
	16−130	165					75	1,020

Order 注文例　型式　FJLM10 − 100

Delivery 出荷日　3 日目発送

■樹脂ラバータイプ

RoHS

スチール
AJPD
AJPDR（ラバー付）

ステンレス
AJPDS
AJPDSR（ラバー付）

パッド底面とラバー詳細
ラバー付タイプで全面接地させると、滑りにくくなります。

360°傾斜可能です。

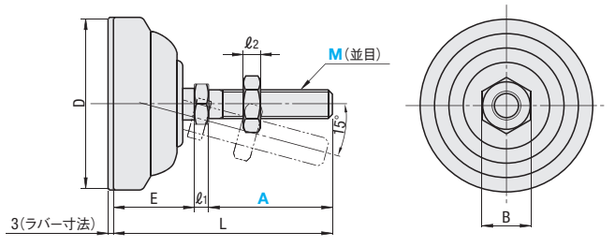

Type	パッド部 M 材質	ねじ部・ナット M 材質	ねじ部・ナット S 表面処理	ラバー部 M 材質	ラバー部 H 硬度
AJPD	強化ポリアセタール	SS400相当	三価クロメート	ー	ー
AJPDR				ニトリルゴム	ショアA70
AJPDS		SUS304	ー	ー	ー
AJPDSR				ニトリルゴム	ショアA70

型式 Type	M−A	L	D	ℓ1	ℓ2	E	B	垂直耐荷重 (kN)	質量 (g)	¥基準単価 AJPD	AJPDR	AJPDS	AJPDSR
スチール AJPD AJPDR（ラバー付） ステンレス AJPDS AJPDSR（ラバー付）	10−70C	95	40	6	8	19	17	3.0	76	960	1,250	1,620	1,890
	10−100C	125							79	990	1,270	1,670	1,920
	12−70C	98		7.5	10	20	19		108	1,050	1,330	1,720	1,990
	12−100C	128							110	1,080	1,350	1,870	2,120
	16−100C	130		10	13		24		130	1,170	1,450	2,360	2,590
	10−70D	96	50	6	8	20	17		182	980	1,320	1,640	1,970
	10−100D	126							185	1,000	1,360	1,680	1,990
	12−60D	89.5		7.5	10	21.5	19		200	1,060	1,400	1,700	2,020
	12−70D	99.5							210	1,100	1,440	1,740	2,060
	12−100D	129.5							220	1,140	1,470	1,880	2,200
	16−80D	111.5		10	13		24		265	1,170	1,520	2,240	2,540
	16−130D	161.5							280	1,260	1,610	2,580	2,860
	12−70E	104	60	7.5	10	26	19		260	1,080	1,550	1,750	2,190
	12−100E	134							265	1,100	1,570	1,900	2,330
	16−70E	106		10	13		24		290	1,170	1,620	2,190	2,610
	16−100E	136							295	1,230	1,650	2,390	2,800
	16−150E	186							300	1,280	1,670	2,720	3,120
	20−100E	139		12.5	16	27	30	6.0	320	1,800	2,210	3,360	3,730
	20−150E	189							342	1,870	2,260	3,880	4,220
	20−180E	219							356	1,920	2,290	4,190	4,510

Order 注文例　型式　AJPD12 − 100C

Price 価格

■数量スライド価格（1円未満切り捨て）P.89

数量	1〜19	20〜34	35〜49	50〜99
値引率	基準単価	5%	10%	18%

表示数量超えはお見積り

Delivery 出荷日
● AJPD　在庫品　翌日出荷 P.89
ご希望によりPM5:00迄、当日出荷受付致します。
● 上記以外　3 日目発送

LEVELING PADS -RUBBER BASE TYPE-

ラバーベースアジャスタ

CADデータフォルダ名：48_Casters

RoHS

本体	Type	①本体 M 材質	①本体 S 表面処理	②ラバー部 M 材質（色）	②ラバー部 H 硬度
スチールタイプ	FJSN	SS400	電着塗装(黒)	ネオプレンゴム(黒)	ショアA80
	FJSM			シリコン(白)	ショアA70
				ポリアセタール(白)	ー
				非移行性クロロプレンゴム(グレー)	ショアA70
				導電性ゴム(黒)	ショアA70
ステンレスタイプ	FJSNS	SUS304	電解研磨	ネオプレンゴム(黒)	ショアA80
	FJSMS			シリコン(白)	ショアA70
				ポリアセタール(白)	ー
				非移行性クロロプレンゴム(グレー)	ショアA70
				導電性ゴム(黒)	ショアA70

M	D	d	d1	ℓ1	ℓ2	E	B
8	40	35.5	10	5.5	6.5	13.5	13
10				7	8		17
12	50	45.5	15	8	10	16	19
16	60	55.5	20	10	13	17	24
20				13	16		30

ポリアセタールの硬度は樹脂プレート特性表（P.903）を参照ください。
導電性ゴムの体積固有抵抗値 10^2〜10^4Ω・cm。
※滑り防止用の溝があります。（ポリアセタールタイプのみ）
ねじ軸は回転し、多少傾きます。

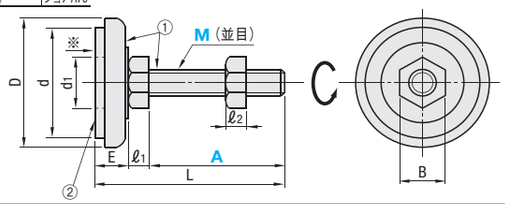

■スチールタイプ

型式 Type	M−A	FJSM ラバー材質選択	L	垂直耐荷重 (kN)	質量 (g)	¥基準単価 FJSN	FJSM S(シリコン)	FJSM P(ポリアセタール)	FJSM C(クロロプレン)	FJSM D(導電性ゴム)
FJSN FJSM（ラバー選択タイプ）	8−60	S(シリコン・白) P(ポリアセタール・白) C(非移行性クロロプレンゴム・グレー) D(導電性ゴム・黒)	79	4.0	80	280	720	830	570	640
	10−50		70.5		110	300	730	840	590	650
	10−75		95.5		135	400	780	860	600	670
	12−70		94	4.2	160	390	880	990	720	800
	12−100		124		190	550	920	1,040	760	840
	16−70		97	4.4	290	540	1,050	1,260	890	990
	16−100		127		340	670	1,120	1,320	960	1,050
	20−100		130		440	640	1,200	1,390	1,020	1,120
	20−130		160		510	710	1,230	1,440	1,050	1,160

FJSNタイプのラバー材質は選択できません。（ネオプレンゴムになります）

■ステンレスタイプ

型式 Type	M−A	FJSMS ラバー材質選択	L	垂直耐荷重 (kN)	質量 (g)	¥基準単価 FJSNS	FJSMS S(シリコン)	FJSMS P(ポリアセタール)	FJSMS C(クロロプレン)	FJSMS D(導電性ゴム)
FJSNS FJSMS（ラバー選択タイプ）	8−60	S(シリコン・白) P(ポリアセタール・白) C(非移行性クロロプレンゴム・グレー) D(導電性ゴム・黒)	79	4.0	80	840	1,230	1,270	930	1,020
	10−50		70.5		110	930	1,340	1,420	1,050	1,130
	12−70		94	4.2	160	1,290	1,710	1,780	1,340	1,450
	16−70		97	4.4	290	1,930	2,410	2,510	1,940	2,080
	20−100		130		440	2,670	2,980	3,060	2,550	2,620
	20−130		160		510	2,860	3,060	3,190	2,730	2,880

FJSNSタイプのラバー材質は選択できません。（ネオプレンゴムになります）

Order 注文例　型式 − ラバー材質
FJSN12 − 100
FJSM12 − 100 − S

Price 価格

■数量スライド価格（1円未満切り捨て）P.89

数量	1〜19	20〜34	35〜49	50〜99
値引率	基準単価	5%	10%	18%

表示数量超えはお見積り

Delivery 出荷日
● FJSN・FJSM　在庫品　翌日出荷 P.89
ご希望によりPM5:00迄、当日出荷受付致します。
● FJSNS・FJSMS　3 日目発送

Example 使用例
この使用例の組み合わせはWebで選定できます。
選定手順の詳細 P.81
*e-Catalog検索BOXに検索キーを入力すると画面右側「モジュラアッセンブラ」エリアに結果が表示されます
e-Catalog検索キー　#MA654　検索

ネオプレンゴムの防振効果

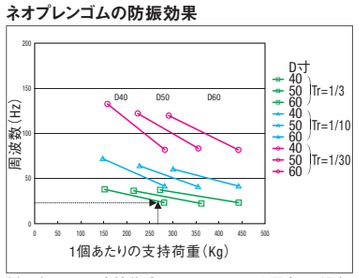

例. 1個あたりの支持荷重260KgでFJSN10-75を選定した場合、周波数25Hz以上の振動伝達率を1/3以下に低減します。

シリコンゴムの防振効果

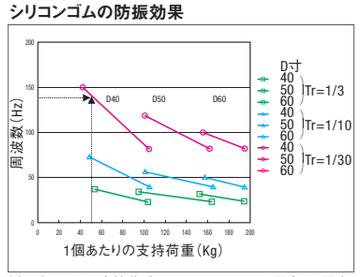

例. 1個あたりの支持荷重50KgでFJSM10-75-Sを選定した場合、周波数140Hz以上の振動伝達率を1/30以下に低減します。

非移行性クロロプレン・導電性ゴムの防振効果

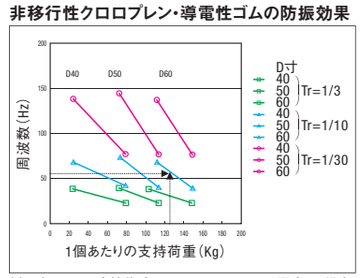

例. 1個あたりの支持荷重130KgでFJSMS16-70-Dを選定した場合、周波数60Hz以上の振動伝達率を1/10以下に低減します。

ポリアセタールタイプは樹脂のため防振データはありません。
記載の数値は全て計算値で、保証値ではありません。

ANTI-VIBRATION LEVELING FEET

防振パッド

CADデータフォルダ名：48_Casters

■軽荷重タイプ

RoHS

FBF
FBFM
FBFS(ステンレス)

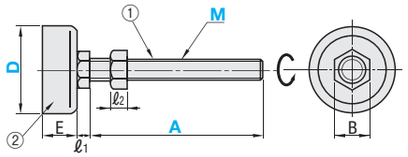

Type	①本体 M材質	①本体 S表面処理	②ラバー部 M材質(色)	②ラバー部 H硬度
FBF	SS400相当	三価クロメート	クロロプレンゴム(黒)	Hs70
FBFM			非汚染性クロロプレンゴム(グレー) 導電性ゴム(黒)＊	
FBFS	SUS304	—	クロロプレンゴム(黒)	

＊導電性ゴムにはラバー部裏側に識別用のマークがあります。

型式 Type	D	M(並目)	A	FBFM ラバー材質	ℓ1	ℓ2	E	B	垂直荷重範囲(kN)	静的圧縮ばね定数(kN/mm)
FBF FBFM FBFS(ステンレス)	33	8	30 50	C(非汚染性クロロプレンゴム・グレー) D(導電性ゴム・黒)	4.5	6.5	12	13	0.4～0.59	0.49±15%
		10	30 50 70		6.0	8.0		17		
	40	10	30 50 70				15		0.44～0.88	0.69±15%
		12	50 70 100		8.0	10.0		19		

FBF・FBFSタイプのラバー材質は選択できません。(クロロプレンゴムになります)

Order 注文例

型式	M	A	ラバー材質
FBF33	10	50	
FBFM40	12	100	C

Delivery 出荷日

●FBF
在庫品 翌日出荷 P.89
ご希望によりPM5:00迄、当日出荷受付致します。

●FBFM・FBFS
3 日目発送

Price 価格

■数量スライド価格 (1円未満切り捨て) P.89

数量	1～19	20～34	35～49	50～99
値引率	基準単価	5%	10%	18%

表示数量超えはお見積り

D	M(並目)	¥基準単価 A30 FBF	A30 FBFM	A30 FBFS	A50 FBF	A50 FBFM	A50 FBFS	A70 FBF	A70 FBFM	A70 FBFS	A100 FBF	A100 FBFM	A100 FBFS
33	8	270	400	540	280	420	560	—	—	—	—	—	—
	10	300	420	590	310	430	610	310	440	610	—	—	—
40	10	320	450	650	320	460	650	340	470	680	—	—	—
	12	—	—	—	420	510	850	430	550	860	440	610	880

■重荷重タイプ

RoHS

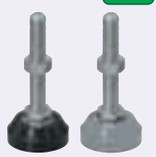

FBR
FBRM
FBRS(ステンレス)

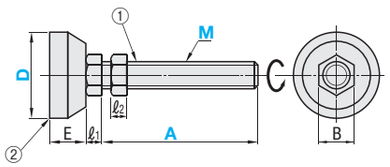

Type	①本体 M材質	①本体 S表面処理	②ラバー部 M材質(色)	②ラバー部 H硬度
FBR	SS400相当	三価クロメート	クロロプレンゴム(黒)	Hs70
FBRM			非汚染性クロロプレンゴム(グレー) 導電性ゴム(黒)＊	
FBRS	SUS304	—	クロロプレンゴム(黒)	

＊導電性ゴムにはラバー部裏側に識別用のマークがあります。

型式 Type	D	M(並目)	A	FBRM ラバー材質	ℓ1	ℓ2	E	B	垂直荷重範囲(kN)	静的圧縮ばね定数(kN/mm)
FBR FBRM FBRS(ステンレス)	60	12	70 100 130	C(非汚染性クロロプレンゴム・グレー) D(導電性ゴム・黒)	8	10	25	19	1.47～2.94	2.94±15%
		16	70 100 130 150 180		10	13		24		
		20	100 130 150 (180)		13	16		30		
	70	16	70 100 (130) 150 (180)		10	13	29	24	2.45～4.41	4.41±15%
		20	100 (130) (150) (180)		13	16		30		
	90	16	(70) 100 130 (150) (180)		10	13	32	24	2.94～6.37	6.37±15%
		20	100 130 (150) (180)		13	16		30		
FBR FBRM	100	16	70 100 130 150 180		10	13	35	24	3.43～6.86	7.35±15%
		20	100 130 150 180		13	16		30		
	120	16	70 100 150 180		10	13	37	24	5.88～11.76	10.29±15%
		20	100 130 150 180		13	16		30		

FBRSのA寸（ ）サイズは取扱いございません。 M12はFBRのみの規格 FBR・FBRSタイプのラバー材質は選択できません。(クロロプレンゴムになります) kgf(荷重)＝N×0.101972

Order 注文例

型式	M	A	ラバー材質
FBR60	16	100	
FBRM60	16	100	C

Delivery 出荷日

●FBR・FBRS
在庫品 翌日出荷 P.89
ご希望によりPM5:00迄、当日出荷受付致します。

●FBRM
3 日目発送

Price 価格

■数量スライド価格 (1円未満切り捨て) P.89

数量	1～19	20～34	35～49	50～99
値引率	基準単価	5%	10%	18%

表示数量超えはお見積り

D	M(並目)	¥基準単価 A70 FBR	A70 FBRM	A70 FBRS	A100 FBR	A100 FBRM	A100 FBRS	A130 FBR	A130 FBRM	A130 FBRS	A150 FBR	A150 FBRM	A150 FBRS	A180 FBR	A180 FBRM	A180 FBRS
60	12	790	—	—	810	—	—	840	—	—	—	—	—	—	—	—
	16	790	1,230	1,590	810	1,300	1,630	840	1,350	1,670	880	1,440	1,690	920	1,520	1,720
	20	—	—	—	1,100	1,590	2,070	1,120	1,670	2,120	1,200	1,760	2,210	1,310	1,820	—
70	16	1,030	1,360	1,800	1,040	1,430	1,870	1,050	1,480	—	1,120	1,560	1,980	1,200	1,650	—
	20	—	—	—	1,290	1,720	2,430	1,310	1,790	—	1,380	1,880	—	1,490	1,950	—
90	16	1,210	1,860	—	1,220	1,920	2,160	1,250	1,980	2,210	1,290	2,070	—	1,330	2,160	—
	20	—	—	—	1,460	2,110	2,700	1,540	2,190	2,790	1,680	2,280	—	1,690	2,340	—
100	16	1,540	2,280	—	1,550	2,350	—	1,580	2,400	—	1,640	2,490	—	1,730	2,590	—
	20	—	—	—	1,840	2,740	—	1,870	2,820	—	1,930	2,910	—	2,030	2,980	—
120	16	1,880	3,100	—	1,900	3,160	—	—	3,210	—	2,000	3,300	—	2,050	3,380	—
	20	—	—	—	2,700	4,060	—	2,800	4,140	—	2,850	4,230	—	2,950	4,300	—

Example 使用例

この使用例の組み合わせはWebで選定できます。
選定手順の詳細 P.81

＊e-Catalog検索BOXに検索キーを入力すると画面右側［モジュラアッセンブラ］エリアに結果が表示されます

e-Catalog検索キー
#MA663 検索

新商品 赤文字表示

TABLETOP LEVELING BASES

卓上ベース

CADデータフォルダ名：48_Casters

■卓上ベース RoHS

ねじとパッドが一体成型品。

NFB

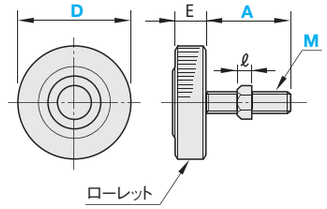

M材質 PP樹脂(パッド) SS400(ねじ部)
S表面処理 三価クロメート

型式 Type	D	M 並目	A	ℓ	E	許容荷重(kN)	¥基準単価
NFB	20	5	14 18 23 28	4	7	0.7	140
		6	17 22 27 32	5		1.0	160
	30	6	17 22 27 32	5	8	1.2	170
		8	21 26 31 36	6.5		1.8	180
	40	8	21 26 31 36	6.5	9.5	2.0	220
		10	25 30 35 40	8		2.1	290

Order 注文例

型式	M	A
NFB30	6	27

Delivery 出荷日

在庫品 翌日出荷 P.89
ご希望によりPM5:00迄、当日出荷受付致します。

Price 価格

■数量スライド価格 (1円未満切り捨て) P.89

数量	1～19	20～34	35～49	50～99
値引率	基準単価	5%	10%	18%

表示数量超えはお見積り

■特長：従来品より滑りにくく、首振り機能もついた新商品です。

■卓上ベース グリップタイプ

NFBG

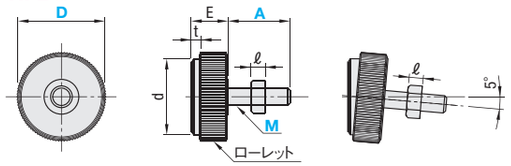

M材質 本体	M材質 底部	M材質 ボルト	S表面処理 ボルト
ポリアセタール	エラストマー	SWCH	三価クロメート

型式 Type	D	M(並目)	A	本体色	E	d	t	ℓ	許容荷重(kN)	質量(g)	¥基準単価
NFBG	32	6	25	B(黒) W(白)	16.5	27	4	5	0.8	18	299
		8	30					6.5		29	303
	40	8	30			35			1	35	341
		10	32					7.8		51	351

Order 注文例

型式	M	A	本体色
NFBG32	6	25	W

Delivery 出荷日

在庫品 翌日出荷 P.89
ご希望によりPM5:00迄、当日出荷受付致します。

Price 価格

■数量スライド価格 (1円未満切り捨て) P.89

数量	1～49	50～99	100～199
値引率	基準単価	5%	10%

表示数量超えはお見積り

仕様

■引っ張り試験(参考)

NFBG	従来品NFB
6kg	2kg

従来品NFBより約3倍滑りにくい。

■試験条件
・作業机(スチール製天板面)
・積載荷重9.5kgに4個使い
・滑り始めた地点の力をプッシュプルゲージで測定

■卓上ベース RoHS

KFB(分離タイプ)

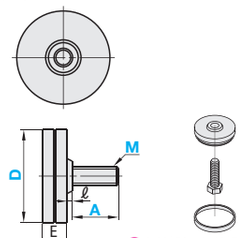

ねじ部とパッド部が分離し、廃棄に便利です。

KFBR(ローレットタイプ)

D=40A・50A・60　D=40B・50B

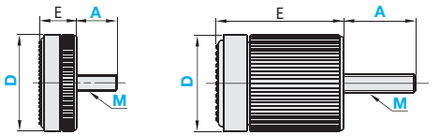

Type	M材質 本体	M材質 底部	M材質 ボルト	S表面処理 ボルト
KFB	ABS樹脂	—	SWRM	三価クロメート
KFBR	ポリアミド	ポリウレタン		

型式 Type	D	M(並目)	A	ℓ	E	許容荷重(kN)	質量(g)	¥基準単価
KFB	40	8	25	2	11	0.28	24	210
	50	10		3	13		28	230
	60	12			15		30	250
KFBR	40A	8	24	—	23	0.58	35	340
	40B	8	32		54	0.78	71	370
	50A	10	25.5		24		58	360
	50B	10	32		54		114	370
	60	10	26		24		68	390

Order 注文例

型式	M	A
KFB50	10	25

Delivery 出荷日

在庫品 翌日出荷 P.89
ご希望によりPM5:00迄、当日出荷受付致します。

Price 価格

■数量スライド価格 (1円未満切り捨て) P.89

数量	1～49	50～99	100～199
値引率	基準単価	5%	10%

表示数量超えはお見積り

規格追加 赤文字表示

ANTI-VIBRATION MOUNTS

防振マウント

CADデータフォルダ名：48_Casters

丸型タイプはねじ部先端をまわし、角型タイプはハンドルをまわすことで高さ調整ができます。

RoHS

Type	ハウジング		ボルト		防振ゴム	
	M材質	S表面処理（色）	M材質	S表面処理	M材質（色）	H硬度
KFJA・KFJB・KFJH	SPCC	メラミン焼付塗装（黒）	SS400	三価クロメート	クロロプレンゴム（黒）	ショアA75（KFJAのみショアA55）
KFJM	FC250					

Example 使用例

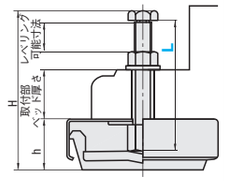

丸型
KFJA
KFJB
KFJH

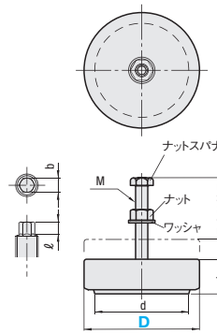

角型
KFJM

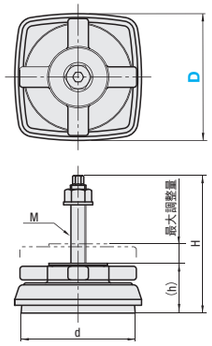

タイプ	型式 Type	型式 D	L	垂直荷重範囲（kN） 最小	垂直荷重範囲（kN） 最大	H	(h)	d	M	ねじ部先端寸法 b	ねじ部先端寸法 ℓ	最大調整量（mm）	取付ベッド厚（mm）	ばね定数（kN/mm）	¥基準単価 1～9コ	¥スライド単価 10～30
丸型	KFJA（軽荷重）	100	90 120 200	1.55	3.1	L+31	39	78	12	8	7.5	18	L−48	1.2	3,230	3,060
		140		3.1	6.3	L+37	47	114	16	10	8.5	19	L−55	2.4	4,930	4,680
		190	120 200	6.3	12.5	L+44	56	158	20	12		25	L−69	4.8	8,910	8,460
	KFJB（中荷重）	100	90 120 200	3.15	6.3	L+28	39	78	12	8	7.5	18	L−51	4.6	3,230	3,060
		140		6.3	12.5	L+37	47	114	16	10	8.5	19	L−55	9.2	4,930	4,680
		190	120 200	12.5	25.0	L+44	56	158	20	12		25	L−69	18.3	8,910	8,460
	KFJH（重荷重）	100	90 120 200	7.5	15.0	L+17	35	78	12	8	7.5	22	L−62	23.0	3,310	3,150
		140		15.0	30.0	L+21	42	114	16	10	8.5	24	L−71	46.0	5,320	5,060
		190	120 200	20.0	40.0	L+28	54	158	20	12		27	L−84	62.0	9,810	8,320
角型	KFJM	110	85 200	1.4	2.8	L+30	47	97	12	8	7.5	15	L−40	3.7	3,810	3,620
		130	110 200	2.8	6.0	L+31	51	117	16	10	8.5	20	L−50	7.4	4,930	4,680
		160	110 200	6.0	12.0	L+41	65	146				24	L−55	14.7	10,090	9,590
		200	130 220	12.0	18.0	L+47	76	185	20	12		27	L−65	23.0	12,900	12,250

表示数量超えはお見積り

Order 注文例

型式	−	L
KFJH140	−	120

Delivery 出荷日 3 日目発送 ストーク A 500円/1本 P.90

同一サイズ3本以上は一律1,350円

■選定方法

①防振マウント1箇所あたりの支持荷重を求めます。
Ex）荷重40KNの対象物を4点で支持する場合
40kN÷4＝10kN

②防振すべき対象物の周波数を求めます。
1秒間あたりの振動数を周波数としますので
Ex）3000rpmのモーターの場合　3000÷60（s）＝50Hz
対象物の振動源（モーター等）の周波数に対して、1/2以下の固有振動数になるように防振マウントを選定してください。
50÷2＝25Hz

逆に√2倍以下であれば共振域に入りますので再選定してください。

③防振マウントの支持荷重を縦軸にたどり、各型番のグラフ線との交点が固有振動数になります。
Ex）10KN,50Hzのモーターの場合、KFJM160を選定すると固有振動数は20Hzになります。
KFJH100を選定すると固有振動数は25Hzになります。

支持荷重と固有振動数

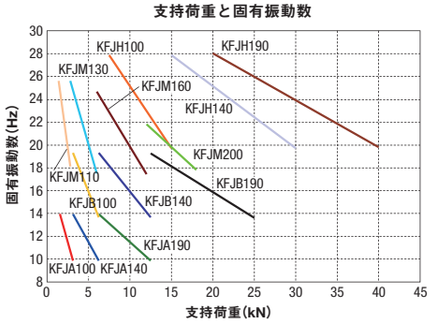

■据付方法

1 機械・機器をジャッキアップ（吊り上げ）してマウントを取り付け穴の下に置きます。（KFJMタイプの場合はレベルワッシャをマウントの上に置き、機械・機器を降ろします）
2 上側より、付属のナットとワッシャを通したレベリングボルトをマウント本体にねじ込みます。
3 レベリングボルトを工具で回し機械のレベル調整をします。（KFJMタイプはハンドルを工具で回し機械のレベル調整をします）
4 レベルが出たら、ナット・ワッシャを締め込んで固定してください。

集中荷重を防止するために、使用されるマウントを順番に少しずつレベリングしてください。
KFJMタイプはハンドルとレベルワッシャの接触面にグリスを塗布すれば、レベリングが軽くなります。

KFJAタイプ
KFJB
KFJH

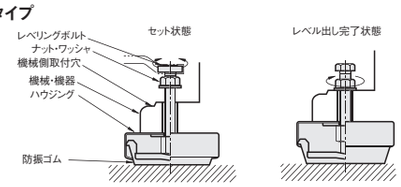

KFJMタイプ

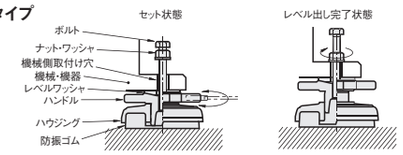

新商品

LEVELING MOUNT

レベリングマウント

CADデータフォルダ名：48_Casters

より精密なレベル調整のできるマウントです。機器の設置部に取り付け、レベル出しにご使用ください。

RoHS

Type	①本体 M材質	①本体 S表面処理	②調整ボルト M材質	②調整ボルト S表面処理	③スタビライザー M材質	③スタビライザー S表面処理	④ラバー M材質（色）	④ラバー H硬度
KHWM−C	FCD	焼付塗装	S45C	電気亜鉛メッキ	−	−	−	−
KHWM−P							ニトリルゴム（青）	ショアA95
KHWM−SC					SS400	電気亜鉛メッキ	−	−
KHWM−SP							ニトリルゴム（青）	ショアA95

スタビライザー無

KHWM−C
（パッド無）

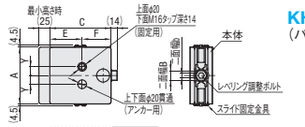

KHWM−P
（パッド付）

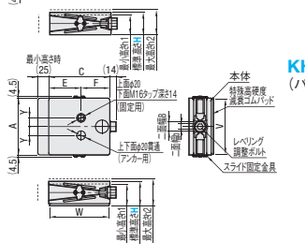

スタビライザー付

KHWM−SC
（パッド無）

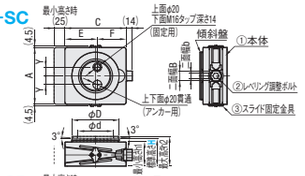

KHWM−SP
（パッド付）

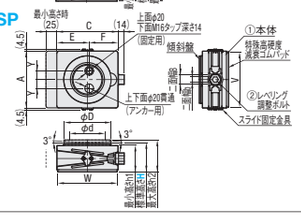

タイプ		型式 Type	型式 H	A	C	H	h1	h2	Y	E	F	調整ボルト寸法 B	調整ボルト寸法 b	スタビライザー D	スタビライザー d	パッド部 W	パッド部 V	許容垂直荷重（kN）	高さ調整量（mm）	レベル精度（mm/1回転）	傾斜調整角	質量（kg）	¥基準単価 1～4コ	¥基準単価 5～9コ
スタビライザー無	パッド無	KHWM−C	47	110	115	47	41	53	20	64	51	22	12	−	−	−	−	50	±6	0.24	−	3.3	27,830	26,430
			51	130	140	51	45	57		74	66							70				5.4	30,420	28,890
	パッド付	KHWM−P	52	110	115	52	46	58		64	51					111	106	16				3.4	31,720	30,130
			56	130	140	56	50	62		74	66					136	126	25				5.5	34,810	33,060
スタビライザー付	パッド無	KHWM−SC	56	110	115	56	50	62	20	64	51	22	12	108	78	−	−	50			±3°	3.6	30,220	28,700
			62	130	140	62	56	68		74	66							70				6.0	32,910	31,260
	パッド付	KHWM−SP	61	110	115	61	55	67		64	51					111	106	16				3.7	34,110	32,400
			67	130	140	67	61	73		74	66					136	126	25				6.1	37,300	35,430

表示数量超えはお見積り

Order 注文例

型式
KHWM−SC56

Delivery 出荷日 3 日目発送 ストーク A 500円/1本 P.90

同一サイズ3本以上は一律1,350円

■特長

・本製品は、内蔵する特殊ねじの効果により、各種機器・装置の据付と高さ調整を可能とするレベル調整機能付きマウントです。
・レベル調整時に調整ボルト頭部の位置が前後に移動しない構造により、作業性の向上に繋がります。
・標準タイプは低発塵性ブッ素系グリスを採用しており、クリーン環境にもご利用いただけます。（クリーン度を保証するものではありません）
・パッド付タイプは、機器の自動振動の減衰効果がえられ、耐油性や非移行性（床面への色落ち）に優れています。
・スタビライザー付タイプは、床面の傾斜（±3°）に対応、機器を水平に保ち、安定した作業環境を実現します。

■ゴムパッドの特性表

項目	単位	HDRゴム
硬度	ショアA	95
比重	−	1.25
引張り強さ	MPa	6.5
伸び	%	100
最高使用温度	℃	80
連続使用温度	℃	70
耐寒性	℃	0

引張り強さ、伸びの各特性値はJIS規格K6251に基づき試験を行っております。

■グリース特性表

名称	項目	含有量	単位	測定方法	条件
フッ素系樹脂	増ちょう剤	−	−	−	−
パーフルオロポリエーテル油	基油	−	−	−	−
見掛粘度		5300	mPa・s	Haake−Rotovisco計	25℃、300s⁻¹
混和ちょう度		280±15	−	JIS K−2220　5・3	不混和
		280±15	−		混和
滴点		なし	−	JIS K−2220　5・4	−
蒸発量		≦0.1	mass%	JIS K−2220　5・6（B法）	200℃、22h
離油度		≦2	mass%	JIS K−2220　5・7	100℃、30h
		≦10	mass%		200℃、30h
		≦16	mass%		300℃、30h

特長：低温から高温まで広い温度領域で良好な潤滑性を示します。

<底面パッド>

<スタビライザー使用例>

■本製品の主な用途

・FPD製造プロセス装置
・半導体製造プロセス装置
・精密金属加工機
・大型精密測定器
・その他各種機器、装置

■取付方法

①レベリングマウントを取り付ける機器のベット・フレーム及び設置床は、十分に剛性のあることが必要です。
②レベリングマウントの上に機器を静かに降ろします。
③レベリングマウントと機器をボルトで固定する場合、機器の取り付け穴とレベリングマウントの取り付けタップ位置とを合わせます。次に、六角ボルト・六角ナット・平ワッシャを機器の取り付け穴より挿入し、レベリングマウントの取り付けタップ穴にねじ込みます。この時、六角ナットは締め付けないでください。（六角ボルト・六角ナット・平ワッシャは、お客様でご用意ください。）六角ナット・平ワッシャは、下記⑤のレベル調整完了後に締め付けてください。この時、支持荷重が非常に軽い場合、ナットの締め込み過ぎにより、レベリングマウント本体が傾くことがあります。締めすぎにご注意ください。
④レベリングマウント前面になる六角頭（六角穴）を工具で回し機器のレベル調整をします。時計方向に回すとレベルアップし、反時計方向に回すとレベルダウンします。
⑤レベリングマウントに集中荷重がかかるのを避けるために全箇所を順番に少しずつレベル調整してください。

<一般的な取付例>

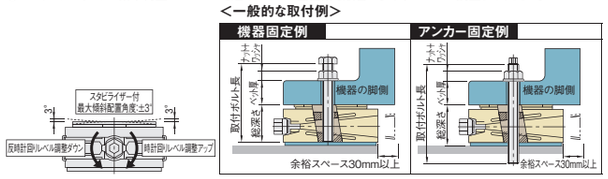

■ボルト、ナット、ワッシャ選定例

型式	固定方法	取付高 H ねじ込み深さ（総深さ）	取付高 H ベット厚	取付高 H ナット LBNR16− P.233	取付高 H ワッシャ FWS16− P.105	選定ボルト RCB16− P.191
KHWM−P52	機器固定	53	任意	13	2.5	RCB16−L寸
KHWM−P56		57				
KHWM−SP61		62				
KHWM−SP67		68				
KHWM−C47		53				
KHWM−C51		57				
KHWM−SC56		62				
KHWM−SC62		68				

アンカー固定用ボルト使用時
・固定用アンカーボルトは、お客様のほうでご用意いただくことになります。サイズはM16（並目）をご用意ください。
・アンカーボルトの長さは、機械・機器のベット・フレーム厚み＋レベリングマウントねじ込み深さ（総深さ）＋六角ナット厚・平ワッシャ厚、以上の長さのものをご用意ください。
・アンカーボルト固定が必要ないお客様は、ボルト固定用穴は無視して本品をご使用ください。

■レベリング調整範囲

レベリング調整範囲は必ず上記表中の使用範囲（±6mm）にて御使用ください。最小高さの目安は下記A部のスキマが1mm程度あることをご確認ください。最小高さ時は側面のスライド溝に対しスライド固定金具が干渉しないようにクリアランスを設けています。それ以上、下げていきますと鋳物製の本体が接触し、スライド固定金具がスライド溝より外れ、破損等の原因を引き起こしますので下げ過ぎにはご注意ください。最大高さの目安としてA130、C140タイプの場合は中パーツ先端が上側パーツ側面、下側パーツ側面までスライドしてきます。A110、C115タイプの場合はレベリングボルト端面までスライドしてきます。それ以上、上げ過ぎないようにご注意ください。

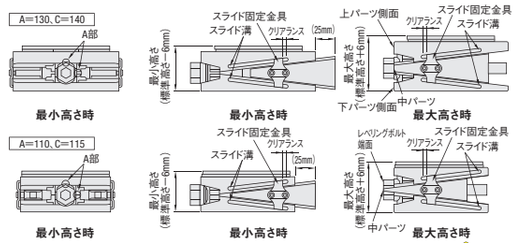

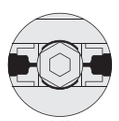

■使用例

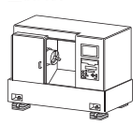

■その他、注意事項

機器は、あらかじめ所定高さ付近にジャッキアップしておいてからレベリングマウントを設置し、レベリングマウントで最終の微調整を行ってください。
レベル調整時、中（クサビ形状）パーツが前後に移動します。レベリングマウント後部に30mm以上のスペースを確保してください。
作業時の安全確保には、十分なご配慮をお願いします。

フットジャッキボルト/シーティングプレート

―丸型・角型・厚型―

CADデータフォルダ名：48_Casters

■先端SR四角面取り

RoHS

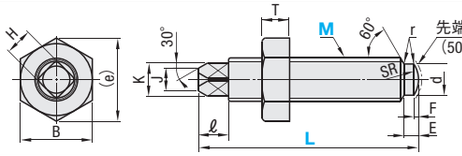

並目・細目

Type L寸固定	Type L寸選択	M 材質	H 硬度(先端高周波焼入)	S 表面処理
FJKB	FJKBF	S45C	50～56HRC	三価クロメート
FJKBB(細目)	—			
FJKBS	—	SUS304	—	—

■先端SR四角面取りタイプ

型式 Type	M(×P) 並目	M(×P) 細目	ℓ	d	E	F	H	SR	J	K	r	B	(e)	T	耐荷重(kN)	質量(g)
FJKB	12(×1.75)	—	10	8	6	1	8	8	8	10	0.5	19	21.9	10	23.6	75
FJKBS(ステンレス)	16(×2.0)	—	12	13		1.6	10	14	10	13	1.0	24	27.7	13	44.0	171
FJKBF	20(×2.5)	20(×1.5)	13.5	15	6.5	2	12	16	12	16		30	34.6	16	68.6	252
FJKBB(細目)	24(×3.0)	24(×1.5)	14	18	8	2.5	14	18	14	18	1.2	36	41.6	19	98.8	436
FJKBB(細目)	—	30(×1.5)	16	22	10	3	17	24	16	25	1.2	46	53.1	24	123.3	680

■L寸固定タイプ

型式 Type	M(×P) 並目	M(×P) 細目	L	¥基準単価 FJKB	FJKBS	FJKBB
FJKB	12(×1.75)	—	80	450	690	—
FJKBS(ステンレス)	16(×2.0)	—	98	520	880	—
FJKBB(細目)	20(×2.5)	20(×1.5)	100	620	1,140	900
	24(×3.0)	24(×1.5)	112	670	1,510	1,030
FJKBB(細目)	—	30(×1.5)	130	—	—	1,340

■L寸選択タイプ

型式 Type	M(×P)	L	¥基準単価
FJKBF	12(×1.75)	60 100	510
	16(×2.0)	80 100 120	570
	20(×2.5)	120	700

■先端SR六角面取り

RoHS

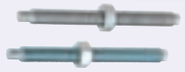

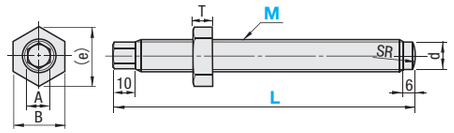

並目

Type L寸固定	Type L寸選択	M 材質	H 硬度(先端高周波焼入)	S 表面処理
FJKC	FJKCF	S45C	—	三価クロメート
FJKCS	—	SUS304	—	—

■先端SR六角面取りタイプ

型式 Type	M(×P)	A	B	d	SR	(e)	T	耐荷重(kN)	質量(g)
FJKC	12(×1.75)	8	19	8	8	21.9	10	7.1	100
FJKCF	16(×2.0)	10	24	13	14	27.7	13	9.8	200
FJKCS(ステンレス)	20(×2.5)	13	30	15	16	34.6	16	21.0	300

■L寸固定タイプ

型式 Type	M(×P)	L	¥基準単価 FJKC	FJKCS
FJKC	12(×1.75)	136	330	530
FJKCS(ステンレス)	16(×2.0)		390	590
	20(×2.5)		530	740

■L寸選択タイプ

型式 Type	M(×P)	L	¥基準単価
FJKCF	12(×1.75)	60 80 100	370
	16(×2.0)	80 100 120	440
	20(×2.5)	100 120	580

■先端SRフランジ付

RoHS

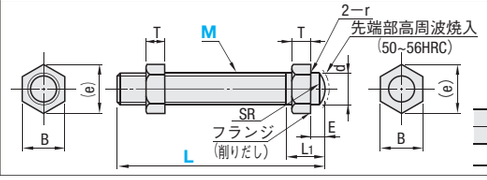

並目

Type L寸固定	Type L寸選択	M 材質	H 硬度(先端高周波焼入)	S 表面処理
—	FJKF	S45C	50～56HRC	三価クロメート

■先端SRフランジ付タイプ

型式 Type	M(×P)	L	L1	d	E	(e)	SR	r	B	T	耐荷重(kN)	質量(g)	¥基準単価
FJKF	12(×1.75)	60 80 100	20	12	6	21.9	10	1	19	10	23.6	110	910
	16(×2.0)	80 100 120	25	16	8	27.7	14	2	24	13	44.0	210	1,120
	20(×2.5)	100 120	34	20	10	34.6	16	2	30	16	68.6	315	1,390

■先端球面フランジ付

RoHS

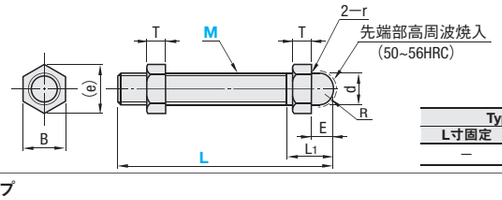

並目

Type L寸固定	Type L寸選択	M 材質	H 硬度(先端高周波焼入)	S 表面処理
—	FJKM	S45C	50～56HRC	三価クロメート

■先端球面フランジ付タイプ

型式 Type	M(×P)	L	L1	d	E	(e)	R	r	B	T	耐荷重(kN)	質量(g)	¥基準単価
FJKM	12(×1.75)	60 80 100	24	12	12	21.9	6	1	19	10	23.6	115	770
	16(×2.0)	80 100 120	30.5	16	13.5	27.7	8	2	24	13	44.0	215	1,110
	20(×2.5)	100 120	36.5	20	14.5	34.6	10	2	30	16	68.6	320	1,330

Order 注文例

型式	—	L
FJKB12		
FJKCF16	—	80

Delivery 出荷日　在庫品　翌日出荷 P.89
ご希望によりPM5:00迄、当日出荷受付致します。

Price 価格

■数量スライド価格 (1円未満切り捨て) P.89

数量	1~19	20~39	40~49
値引率	基準単価	5%	10%

表示数量超えはお見積り

■先端球面六角面取り

RoHS

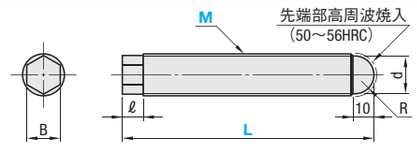

細目

Type L寸固定	Type L寸選択	M 材質	H 硬度(先端高周波焼入)	S 表面処理
FJKMR	—	S45C	50～56HRC	三価クロメート

型式 Type	M(×P)	L	d	R	ℓ	B	耐荷重(kN)	質量(g)	¥基準単価
FJKMR	16(×1.5)	100	14	7	10	13	44.0	150	470
	20(×1.5)		18	9		16	68.6	250	570
	24(×1.5)	103	20	10	13	18	98.8	300	700

■先端球面ボルト頭

RoHS

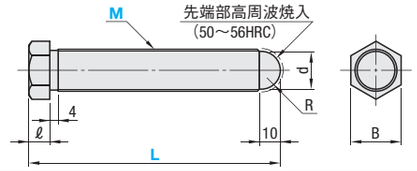

細目

Type L寸固定	Type L寸選択	M 材質	H 硬度(先端高周波焼入)	S 表面処理
FJKMB	—	S45C	50～56HRC	三価クロメート

型式 Type	M(×P)	L	d	R	ℓ	B	耐荷重(kN)	質量(g)	¥基準単価
FJKMB	16(×1.5)	100	14	7	10	21	44.0	150	560
	20(×1.5)		18	9		24	68.6	250	670
	24(×1.5)	103	20	10	13	27	98.8	300	870

■先端SRボルト頭

RoHS

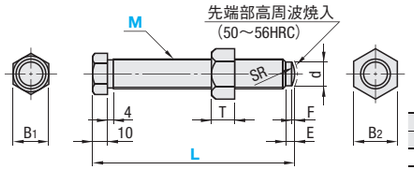

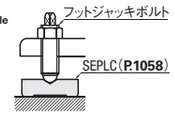

並目

Type L寸固定	Type L寸選択	M 材質	H 硬度(先端高周波焼入)	S 表面処理
—	FJKBA	S45C	50～56HRC	三価クロメート

型式 Type	M(×P)	L	d	SR	B1	B2	E	F	T	耐荷重(kN)	質量(g)	¥基準単価
FJKBA	12(×1.75)	80 100	9	10	18	18.7	6	1	9.8	7.1	100	890
	16(×2.0)	100 120	13	12	21	23.7		2	12.5	9.8	200	950
	20(×2.5)		16	17	24	29.4			15.6	21.0	300	1,120

Order 注文例

型式	—	L
FJKMR20	—	100
FJKMB24	—	103
FJKBA12	—	80

Delivery 出荷日　在庫品　翌日出荷 P.89
ご希望によりPM5:00迄、当日出荷受付致します。

Price 価格

■数量スライド価格 (1円未満切り捨て) P.89

数量	1~19	20~39	40~49
値引率	基準単価	5%	10%

表示数量超えはお見積り

■シーティングプレート

RoHS

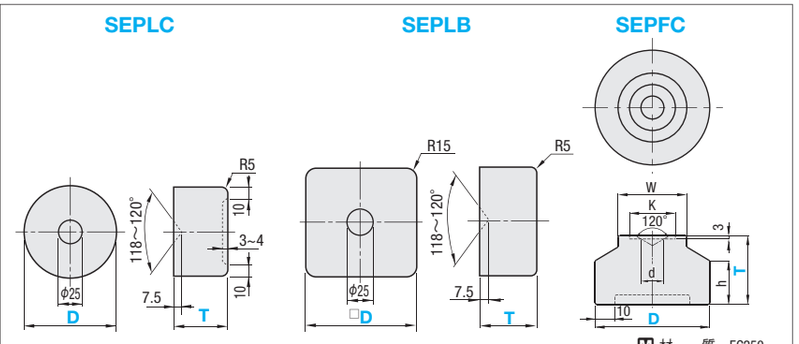

M 材質　FC250
S 表面処理　塗装(青)

型式 Type	D	T	参考許容荷重kN	質量(g)	¥基準単価
SEPLC	60	20	5.6	360	220
		30	14.8	560	310
	80	20	5.6	600	380
		30	14.8	990	550
		50	46.2	1720	910
	100	20	5.6	950	570
		30	14.8	1560	840
		50	46.2	2680	1,400

型式 Type	D	T	参考許容荷重kN	質量(g)	¥基準単価
SEPLB	80	20	10.8	880	400
		30	24.5	1310	580
		50	68.5	2260	960
	100	20	10.8	1350	610
		30	24.5	2050	890
		50	68.6	3400	1,470
	150	20	10.8	3210	1,310
		30	24.5	4620	1,960

型式 Type	D	T	K	d	W	h	参考許容荷重kN	質量(g)	¥基準単価
SEPFC	80	60	30	20	60	30	10	1650	2,520
	100	80	40			38		3250	3,100
	120	100	42			70	12	6450	4,940
	150	150			70	80	20	12900	9,940

Order 注文例

型式	—	T
SEPLC60	—	20
SEPLB80	—	30
SEPFC100	—	80

Delivery 出荷日　在庫品　翌日出荷 P.89
ご希望によりPM5:00迄、当日出荷受付致します。

3 日目発送

Price 価格

■数量スライド価格 (1円未満切り捨て) P.89

数量	1~24	25~49	50~99	100~199
値引率	基準単価	5%	10%	18%

表示数量超えはお見積り

Example 使用例

この使用例の組み合わせはWebで選定できます。
選定手順の詳細 P.81
*e-Catalog検索BOXに検索キーを入力すると画面右側「モジュラアッセンブラ」エリアに結果が表示されます
e-Catalog検索キー
#MA212 検索

48 キャスタ アジャスタパッド

新商品 赤文字表示

ANCHOR STAYS

アンカーステー

―押し当て・標準・リブ付タイプ―

CADデータフォルダ名：48_Casters

■押し当てタイプ RoHS

STYU

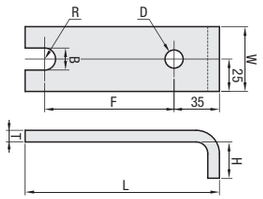

M 材　質　SS400
S 表面処理　三価クロメート(シルバー)

型式 Type	No.	適用 アジャスタパッド	F	B	H	L	W	T	D 穴径	D 適用ネジ	R	¥基準単価
STYU	12	FJFN12(P.1046)	70	13	26	130	50	9	14	M12	6.5	1,090
	16	FJFN16(P.1046)		17	28						8.5	1,190
	20	FJFN20(P.1046)		21	31						10.5	1,290

Order 注文例　型式 STYU12

Delivery 出荷日　3 日目発送

Example 使用例

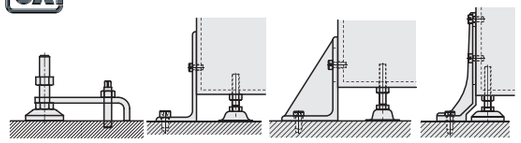

押し当て　標準　リブ付(溶接)　リブ付

■標準タイプ RoHS

シングル STYS STTS　ダブル STYD STTD　リブ付(溶接) SYDR STDR

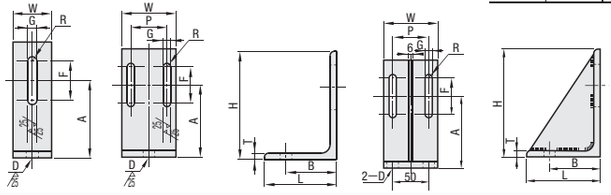

Type リブ無	Type リブ付	形状	M材質	S表面処理
STYS	—	シングル	SS400	四三酸化鉄皮膜(黒)
STTS				三価クロメート(シルバー)
STYD	SYDR	ダブル		四三酸化鉄皮膜(黒)
STTD	STDR			三価クロメート(シルバー)

本体タイプ	型式 Type	No.	H	L	T	W	D 穴径	D 適用ネジ	B	A	F	G 長穴	G 適用ネジ	R	P	¥基準単価 STYS・STYD	STTS・STTD	SYDR・STDR
シングル	四三酸化鉄皮膜 STYS 三価クロメート STTS	10	100	75	7	45	12	M10	60	60	50	12	M10	6	—	910	—	—
		12	150	100	9	50	16	M12	70	100						1,020	1,080	—
		16	200	90		55	18	M16		120	60	14	M12	7		1,330	—	—
ダブル	四三酸化鉄皮膜 STYD(リブ無) SYDR(リブ付) 三価クロメート STTD(リブ無) STDR(リブ付)	10	100	75	7	70	12	M10	50	60	50	10	M8	5	45	1,110	—	—
		12	150	100	9	75	16	M12	70	100					50	1,280	1,360	2,400
		16	200	90		80	18	M16		120	60	12	M10	6	55	1,750	—	—

Order 注文例　型式 STYS12

Delivery 出荷日

●STYS12・STYD12　在庫品　翌日出荷 P.89

ご希望によりPM5:00迄、当日出荷受付致します。

●左記以外　3 日目発送　ストーク A　500円/1本　P.90

同一サイズ3本以上は一律1,350円

■リブ付タイプ RoHS

STRS(黒色) STRZ(シルバー)　STRW(黒色) STRZW(シルバー)

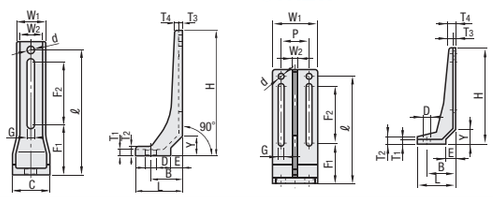

Type	M材質	S表面処理
STRS	S45C	黒色焼付塗装
STRW		
STRZ		焼付塗装(シルバー)
STRZW		

型式 Type	No.	H	L	C	T1	T2	T3	T4	W1	W2	D 穴径	D 適用ネジ	B	F1	F2	G 長穴	G 適用ネジ	d	P	ℓ	Y	E	¥基準単価 STRS・STRW	STRZ・STRZW
シングル STRS(黒) STRZ(シルバー)	8	125	50	40	6	10	4	5	30	23	12	M8	35	50	50	7	M6	7	—	115	20	12	1,680	1,840
	10	160	60	45	8	12	5	5	35	27	14	M10	40	60	75	9	M8	9		150	25	15	2,210	2,480
	12	200	72	55	10	15	6	5	45	35	16	M12	50	70	100	11	M10	11		188	30	18	2,820	3,290
ダブル STRW(黒) STRZW(シルバー)	10	150	60	—	8	12	5	10	65	8	14	M10	40	50	60	9	M8	9	30	140	25	15	2,480	2,970
	12	200	80		10	15	6	15	80	10	16	M12	60	70	100	11	M10	11	50	188	30	20	2,880	3,360

Order 注文例　型式 STRS12

Delivery 出荷日　在庫品　翌日出荷 P.89

ご希望によりPM5:00迄、当日出荷受付致します。

Price 価格

■数量スライド価格 (1円未満切り捨て) P.89

数量	1〜9	10〜19	20〜39	40〜49
値引率	基準単価	5%	10%	18%

表示数量超えはお見積り

新商品 赤文字表示

LIFT UNITS

昇降ユニット

CADデータフォルダ名：48_Casters

■軽荷重タイプ RoHS

標準タイプ JFCK JFCKB(黒色)　穴加工付タイプ JFCN JFCNB(黒色)

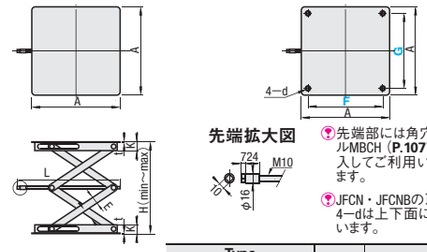

先端拡大図

先端部には角穴ハンドルMBCH(P.1077)を挿入してご利用いただけます。

JFCN・JFCNBの取付穴4−dは上下面にあいています。

Type 標準タイプ	Type 穴加工付タイプ	M材質	S表面処理
JFCK	JFCN	S45C	三価クロメート
JFCKB	JFCNB		三価クロメート(黒色)

Example 使用例

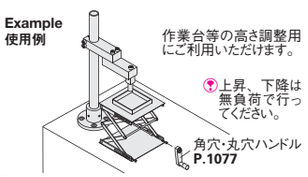

作業台等の高さ調整用にご利用いただけます。

上昇、下降は無負荷で行ってください。

角穴・丸穴ハンドル P.1077

使用上のご注意

①本製品に人は乗らないでください
振動等により本体が破損し、怪我の原因につながります。
②上面プレート垂直方向に対し均等に荷重がかかるようにしてください
プレート端部に集中荷重をかける等の偏荷重は、本体破損の原因になります。
③荷重をかけた状態で、ハンドルに過度のトルクをかけないでください
電動工具などで急激なトルクをかけると本体破損の原因になります。専用ハンドルにより手動でご使用ください。
④必ずストローク範囲でご使用ください

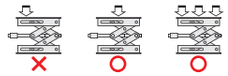

型式 Type	No.	穴加工付タイプ JFCN・JFCNB 指定1mm単位 F	G	d	ストローク(H) min	max	A	K	E	L	t	動的許容荷重(kN)	質量(g)	¥基準単価 標準タイプ JFCK	JFCKB	穴加工付タイプ JFCN	JFCNB
標準タイプ JFCK JFCKB(黒色) 穴加工付タイプ JFCN JFCNB(黒色)	15	30〜100	30〜60	4.5	95	247	150	26.6	19	177	1.6	0.49	2220	6,080	6,260	6,120	6,320
	20	30〜150	30〜100		106	334	200			227			3080	7,320	7,470	7,420	7,610
	25	30〜200	30〜150		128	432	250	32.3		276	2.3		4960	8,850	8,960	8,930	9,100

Order 注文例　型式 − F − G　JFCK20 JFCNB25 − 188 − 140

Delivery 出荷日　3 日目発送

■中荷重タイプ RoHS

標準タイプ JFMK

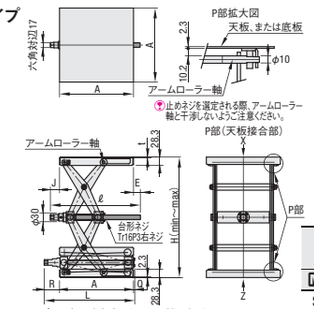

JFMKタイプは天板・底板部ともに取り付け穴があいていません。

穴加工付タイプ JFMN

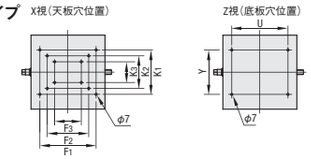

①本体		②調整ボルト 台形ねじ		ナット	
M材質	S表面処理(色)	M材質	S表面処理	M材質	S表面処理
SS400	メラミン焼付塗装(ライトグレー)	S45C	—	黄銅	—

型式 Type	No.	本体色	ストローク H min	max	穴加工付タイプ JFMN 上側天板穴位置 F1	F2	F3	K1	K2	K3	d1	下側底板穴位置 U	Y	d2	A	L	t	R	J	Q	E	ℓ	静的許容荷重(kN)	動的許容荷重(kN)	質量(g)	¥基準単価 標準タイプ JFMK	穴加工付タイプ JFMN
JFMK(標準) JFMN(穴加工付タイプ)	20	G (ライトグレー)	102	327	140	100	60	110	80	50	7	140	110	7	200	270	2.3	58	42	12	24	266	1.5	1.0	8000	27,000	29,450
	25		102	407	190	140	90	150	110	70		190	150		250	306		52	31	4	23	304			10000	30,000	32,550
	30		125	495	240	180	120	170	130	90		240	170		300	357		50	24	7	30	354			15000	36,000	38,750

Order 注文例　型式 − 色　JFMK20 − G　JFMN30 − G

Delivery 出荷日　3 日目発送

Alteration 追加工　型式 − (SET)　JFMK20 − SET　3 日目発送

Alterations	Code	Spec.	適用	¥/1Code
専用スパナをセット	SET	昇降ユニットを操作する際の調整用ボルトを回すための専用スパナを付属します。 226 180° フレックス 専用スパナは単体販売しておりません。 M材質　クロム鋼　質量：190g	JFMK JFMN	1,800

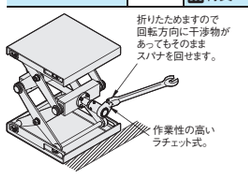

■使用上のご注意
・人体にかかわる事故の原因になりますので、本品に人が載ることはできません。
・電動工具など高速で回転トルクをかけると衝撃荷重を生み破損の原因となります。
・積載荷重は垂直荷重のみとし、上面テーブルに均等に荷重をかけ、偏荷重は避けてご使用ください。
・テーブルの昇降はストローク範囲内でご使用ください。範囲外でのご使用は破損の原因となります。
・ストローク範囲をオーバーして更にハンドルを回転させるとねじ部分が破損し、昇降しなくなる危険性があります。

Example 使用例

■専用スパナ回転トルク

No.	ストローク H	負荷荷重値	回転トルク
20	①327	100kgf	6
	②214		9
	③102		15
25	①407		6
	②254		9
	③102		15
30	①495		6
	②310		9
	③125		15

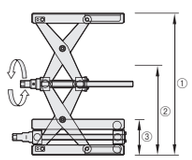

■ハンドル1回転あたりのテーブル移動量

No.	ストローク H	天板上昇量	誤差
20	①297〜327	4	±0.5
	②195〜235	8.5	
	③102〜137	17	±1.0
25	①377〜407	4	±0.5
	②235〜275	8.5	
	③102〜137	19	±1.0
30	①465〜495	4	±0.5
	②290〜330	8.5	
	③125〜155	18	±1.0