STANDARD STAGES / HIGH PRECISION POSITIONING STAGES
標準ステージ・高精度ステージ

標準ステージ
STANDARD POSITIONING STAGES

製品名	【標準】アリ溝　送りねじ式	【標準】アリ溝　ロング/薄型	【標準】アリ溝　薄型	【標準】アリ溝　ロング/薄型
ページ	1653	1655・1657・1660	1655・1657	1656・1658・1659

【標準】マイクロメータヘッド	【標準】クロスローラ	【標準】クロスローラ　薄型	【標準】回転
1661	1661・1662	1663	1664

高精度ステージ
HIGH PRECISION POSITIONING STAGES

製品名	長方形ハンドル延長/強化クランプ/粗微動/高耐荷重
ページ	1665～1668

【高精度】アリ溝　ラック&ピニオン	【高精度】アリ溝　ラック&ピニオン　正方形/粗微動/スリム	プレッドボード	【高精度】アリ溝　ラック&ピニオン　ロング
1665	1669・1670	1670	1671～1673

【高精度】アリ溝　送りねじ　正方形/ハンドル延長/長方形/強化クランプ/薄型/面幅スリム	ジョイントプレート	アリ溝ステージ用アクセサリ
1674～1676	1676	1677

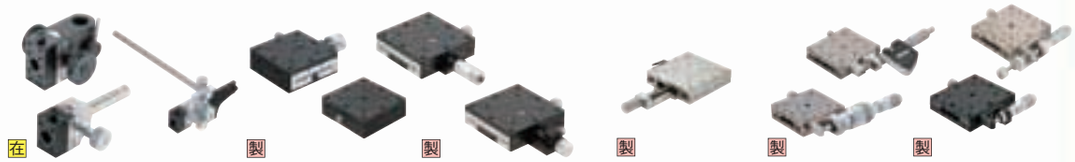

アリ溝支柱取付式	【高精度】アリ溝　送りねじ　六角レンチ/ハンドル延長/強化クランプ	【高精度】アリ溝　高耐荷重	【高精度】リニアボール　マイクロ/送りねじ/ノブ付対向クランプ
1678	1679・1680	1681	1683～1685

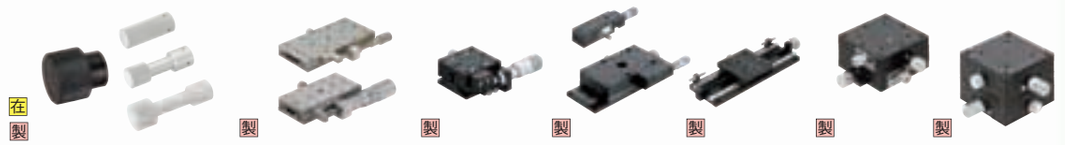

ハンドルカバー/延長ガバー	【高精度】リニアボール　スリム	【高精度】クロスローラ　マイクロ/ロング/リニアガイド式	左右対称使用ステージ
1685	1686	1687・1688	1689・1690

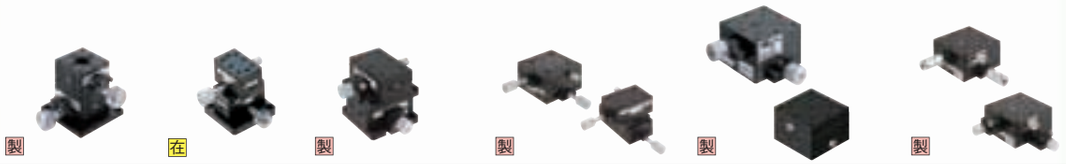

【高精度】アリ溝　ラック&ピニオン　正方形/長方形/強化クランプ	【高精度】アリ溝　送りねじ　長方形/正方形	【高精度】アリ溝　送りねじ　正方形/六角レンチ式	【高精度】アリ溝　送りねじ　ハンドル延長/強化クランプ
1691・1692	1693・1694	1695	1696

お知らせ

標準ステージと高精度ステージの比較表は**P.1652**をご参照ください。
位置決め用のステージ専用サイトを開設しました。
標準ステージ http://fa.misumi.jp/ts/　高精度ステージ http://fa.misumi.jp/xy/
コスト削減に役立つ調整機構の改善例集などを更新して参ります。ぜひご覧ください。

【高精度】リニアボール　マイクロメータヘッド薄型/粗微動マイクロ/ノブ付対向クランプ	【高精度】クロスローラ　ノック穴付/透過穴
1697～1700	1701・1702

【高精度】アリ溝　ラック&ピニオン　長方形/強化クランプ/ロング/正方形	【高精度】アリ溝　送りねじ　正方形/ハンドル延長/長方形/強化クランプ/薄型
1703～1706	1707・1708

【高精度】アリ溝　送りねじ　六角レンチ/ハンドル延長/強化クランプ	【高精度】リニアボール	【高精度】クロスローラ	【高精度】X/XY/Z軸ステージ一仕様選択タイプ一
1709・1710	1711	1712	1713

【高精度】アリ溝　ラック&ピニオン	【高精度】クロスローラ/スライドガイド式/薄型	【高精度】ヘリコイドねじ式　ラボジャッキ	【高精度】アリ溝　ラック&ピニオン/送りねじ
1715	1715～1717	1718　1719	1719・1720

【高精度】リニアボール	【高精度】クロスローラ	【高精度】アリ溝　ラック&ピニオン/送りねじ	【高精度】リニアボール
1721	1722	1723・1724	1725・1726

【高精度】組合せステージ	【高精度】回転　粗動すりあわせ/マイクロ/クロスローラ/高耐荷重	【高精度】ゴニオ　アリ溝/クロスローラ
1727	1729～1732	1733・1734

自動ステージ
MOTORIZED STAGES

マイクロメータヘッド	送りねじ	ステージメンテナンス部品	製品名	【自動】リニアボール　X/XY/Z	【自動】回転	【自動】ステージ周辺部品
1735・1736			ページ	1739～1742		1743・1744

ステージ 選定表

ミスミで取り扱っている代表的な型式を特長別にまとめました。
必要なスペックに応じて商品を選定し、各商品ページで詳細をご確認ください。

■直動X軸

真直度	送りの早さ	上面形状	送り機構	写真 型式(ページ)	XY	Z	XZ XYZ	ハンドル延長	強化クランプ	薄型	面幅スリム	ロング	高耐荷重
低精度 30～50μm お客様のご要望を受け、必要スペックを最低限にしぼったミスミオリジナルのステージです。	細かい送り		送りねじリード0.5mm	XFES (P.1653)	○	○	×	×	×	×	×	×	×
標準ステージ	早い送り		ラック&ピニオン	XDTS (P.1655)	○	○	×	×	×	○	×	○	×
	数値管理		マイクロメータヘッド付	XCRS (P.1661)	○	○	×	×	×	×	×	×	×
高精度 1～30μm 従来の伝統的な位置決め調整用ステージです。	細かい送り		送りねじリード0.5mm	XEG (P.1679)	○	○	○	○	○	×	×	×	○
高精度ステージ	やや早い送り	正方形	送りねじリード4.2mm	XSC (P.1674)	○	○	×	○	×	×	×	×	×
		長方形		XSL (P.1675)	○	○	×	×	○	○	○	×	×
	早い送り		ラック&ピニオン	XWG (P.1665)	○	○	×	○	○	×	×	○	○
	数値管理		マイクロメータヘッド付	XPG (P.1687)	○	○	○	×	○	×	×	○	×
				XSG (P.1683)	○	○	○	×	○	×	○	×	×

■角度調整

角度調整			送り	写真 型式(ページ)	サイズ 25	30	(38) 40	50	60	70	(85) 80	(110) 100
低価格			粗動のみ	REG (P.1729)	○	×	○	×	○	×	×	×
	回転	標準ステージ お客様のご要望を受け、必要スペックを最低限にしぼったミスミオリジナルのステージです。	粗動＋微動	RTRS (P.1664)	×	×	○	×	○	×	○	×
高価格		高精度ステージ	粗動＋微動	RPG (P.1730)	○	×	○	×	○	×	○	○
			粗動 高耐荷重	RTOUGH (P.1732)	×	×	×	×	×	×	×	○
	ゴニオ		粗動	GFG (P.1733)	○	○	○	○	○	×	○	×
			粗動＋微動	GPG (P.1734)	×	×	○	○	○	○	×	×

■カタログ掲載ページ

種類	標準ステージ	X軸	XY軸	Z軸	XZ軸	XYZ軸	回転	ゴニオ	自動ステージ
ページ	P.1653～	P.1665～	P.1689～	P.1703～	P.1715～	P.1723～	P.1729～	P.1733～	P.1737～

ステージ 概要

■ステージとは

ステージとは、ガイド・送り・クランプの3つの機構を備えたユニット商品です。
位置決め調整を容易に行うことができますので、検査・加工・組立工程の治具等にご利用いただけます。
1台で使用するとX軸、 2台組み合わせるとXY軸としてご利用いただけます。高さ調整にはZ軸をご利用ください。

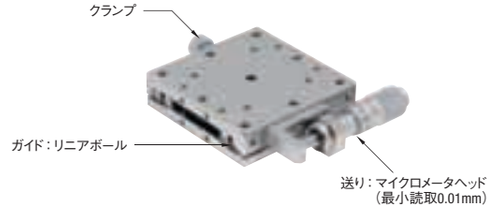

■ステージの使用環境

使用環境　　：10～50℃、20～70%RH（非結露）
推奨使用環境：22±5℃、20～70%RH（非結露）

■ステージの取り付け方法

ステージをベースに取り付ける際は、基本的にステージ面を移動させて取り付けます。下記イラストをご参照ください

X軸ステージ

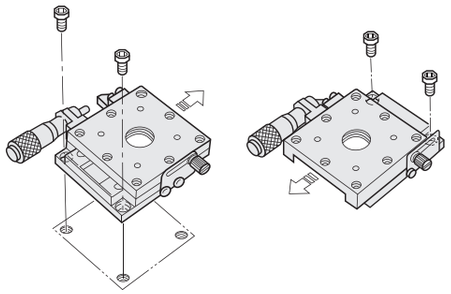

XY軸ステージ

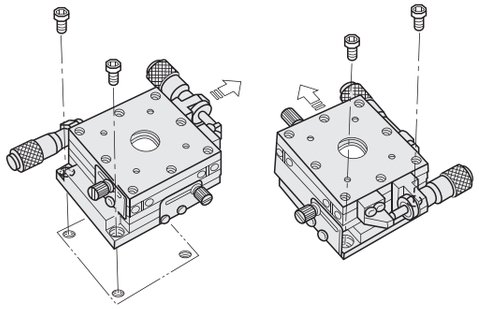

回転ステージ

①プレートタイプ　　②プレートなしタイプ（REG,RPG85,RPG110）

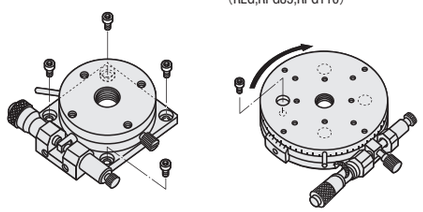

ゴニオステージ

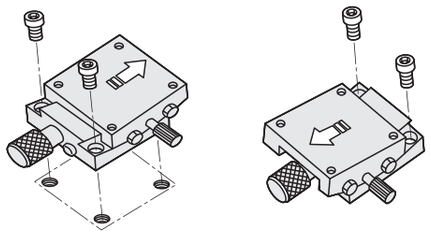

取り付け部面精度に関するご注意

ステージの下面または上面に取り付ける部品の平面度が不十分な場合、製品本来の性能が発揮できない場合があります。（平面度の目安：10μm以内）

■X軸ステージの縦使い

直動ステージをZ軸（垂直）方向に取り付ける際は、送り方向とバネの向きにご注意ください。
リニアボール式ステージやクロスローラ式ステージを使用する際は、マイクロメータヘッドの位置をCRもしくはAで選択し、
マイクロメータヘッドの「先端を下向き」にして取り付けるのは、ステージ面が下がるためお控えください。
先端を下向きに使用する場合には、 CZを選択することで、ステージ面は下がりません。

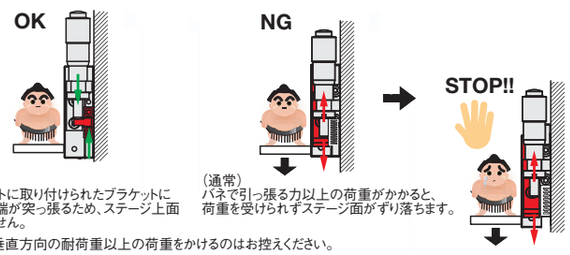

（CZ選択）
下面プレートに取り付けられたブラケットに
マイクロ先端が突っ張るため、ステージ上面
は下がりません。

（通常）
バネで引っ張る力以上の荷重がかかると、
荷重を受けられずステージ面がずり落ちます。

ただし、垂直方向の耐荷重以上の荷重をかけるのはお控えください。

マイクロメータヘッド位置変更の追加工を選択した場合、
縦使いしてもステージ面が下がらない取り付け方

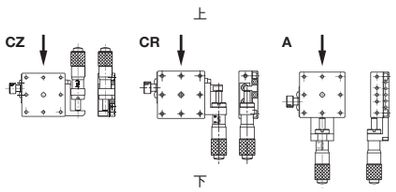

■主なガイド機構について

	アリ溝	クロスローラ	リニアボール
	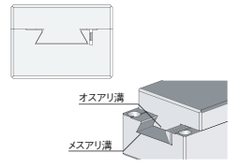	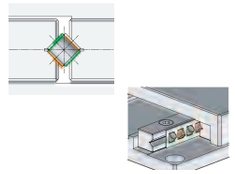	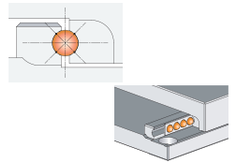
構造	オスとメスの台形溝を摺動させてガイドする機構	2本のV溝レールにローラを交互に直行して配列 ローラがV溝を転がりながら移動し、ガイドする機構	ステージ本体に加工されたゴシックアーク溝にボールを配列 ボールが溝を転がりながら移動し、ガイドする機構
真直度	【標準】50μm 【高精度】30μm	【標準】30μm 【高精度】3μm	【高精度・自動】1μm
価格	【標準】 ¥5,500～ 【高精度】 ¥9,300～	【標準】 ¥11,500～ 【高精度】 ¥19,000～	【高精度】 ¥13,000～ 【自動】 ¥74,100～

■主なガイド機構について

	ラック&ピニオン	送りねじ（リード0.5mm）	送りねじ（リード4.2mm）	送りねじ	マイクロメータヘッド	粗微動マイクロメータヘッド
ガイド機構	アリ溝			クロスローラ・リニアボール		
ハンドル1回転移動量	17～20mm	0.5～1.75mm	4.2mm	0.5～1.0mm	0.5mm	0.025～0.5mm
特長	・早く送りたい（=調整を早く行いたい）場合に最適 ・精密位置決めには不向き	・細かく送りたい場合に最適 ・長ストローク調整には不向き	・やや早く送りたい場合に適する ・長ストロークでもストレスなくステージ面を調整することが可能	・細かく送りたい場合に最適 ・マイクロメータヘッドよりも安価 ・目盛が無いため数値管理は不可	・0.01mm単位の精密な調整に最適	・通常のマイクロメータヘッドよりもさらに細かい調整が可能 ・非常に高価

■主なクランプ機構について

●標準クランプ

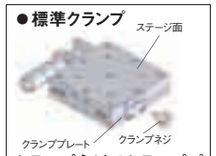

クランプネジでクランププレートをステージ側面に押し当て固定します。最も安価でスタンダードな固定方法です。

●ディスククランプ

ディスクを挟み込むことで固定するため、ステージ面に負荷をかけません。固定時の位置ズレを抑えられる点がメリットです。

●対向クランプ

マイクロメータヘッドの反対方向（対向）から、ボルトで押さえます。さらにナットで緩み止めを行うため、振動に強く確実で大きな固定力が得られます。

●割り締めクランプ

送りハンドルの軸をすり割りで直接固定します。従来と比べ大きな保持力が得られます。なお固定時の微妙な位置ズレには従来の標準クランプを併用頂けます。

●レバー式クランプ

クランプネジの最終締付をレバー式にすることで、締め付け操作がしやすくなっております。

クランプに関するご注意

ステージの標準クランプは、ノブやレバーを回してねじを締めることによって得られる摩擦力で固定しています。
この為、クランプ機構部の摩擦力を超える過度な外力が加わるとステージ面は動いてしまいます。
ご使用になる際は、ステージ面が動かないようにお客様ご自身で対策を立てていただきますようお願いいたします。
なお、弊社商品でのクランプ補強対応は下記の通りです。
・強化クランプタイプのステージの選択（割締めクランプ）
・追加工表示がある商品では、クランプ方式の変更（対向クランプ、ディスククランプ）

標準ステージと高精度ステージ比較表

■ストローク（移動量）記載方法について

ストローク±21mmの場合、図面記載の状態を基準として、片側に21mm、反対側に21mm移動します。（フルストロークは42mmとなります）

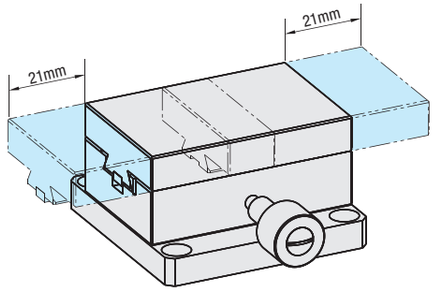

■最小読取について

位置の読取方法には、目盛り・バーニア目盛り・マイクロメータヘッドの3種があります。
再現性を必要とする調整の目安としてお使い頂けます。

〈バーニア目盛の読み取り方〉
① Ⓐの副尺の0の位置をⒷの目盛で1mm単位で読む。
（右図の場合30mm）
② Ⓐの目盛を見てⒷの目盛と一致した目盛Ⓒを読み、それを0.1mm単位の数値とする。
（右図の場合0.6mm）
③ ①と②の合計がその値となる。
（右図の場合30.6mm）

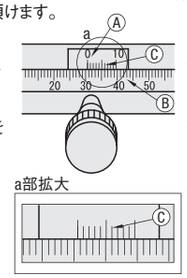

〈マイクロメータヘッド0.01mmの読み取り方〉
① シンブル端面の位置がスリーブの何mmの位置にあるかを0.5mm単位で読みます。
（右図の場合11.5mm）
② スリーブ基線とシンブルの目盛線が一致している位置のシンブルの値を読みます。
（右図の場合0.36mm）
③ ①と②の値を合計した値がステージの現在の位置となります。
（右図の場合11.86mm）

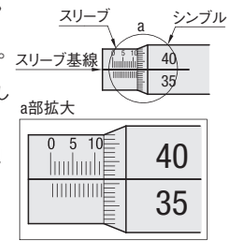

■耐荷重について

耐荷重とは

ワークの重心がステージ中央部にある際にステージが耐えうる力です。単位は（N）となります。
耐荷重を超えてご使用になりますと、ステージがスムースに動作しなくなる恐れがあります。
水平に設置した場合の耐荷重は「水平」、垂直に設置した場合の 耐荷重は「垂直」の値をご参照ください。
直動ステージを垂直、または天地逆転にして設置する場合には、カタログ表記の精度は満たさない場合がありますのでご注意ください。

許容モーメント荷重とは

ワークの重心がステージ中央部から離れた位置にある際にステージが耐えうる力です。単位は、（N・m）となります。
中央部より離れた位置にワークの重心がある（＝オーバーハング）状態では、耐荷重と合わせて許容モーメント荷重も併せてご確認いただく必要があります。この数値が高い商品を「高剛性」と呼びます。

■精度基準について

真直度とは

直動ステージをフルストロークさせたとき、移動理想軸（始点と終点を結ぶ直線）に対してどれだけ蛇行して移動しているかを表す数値です。理想軸（直線）からの水平方向または垂直方向のいずれかの最大ずれ量とします。

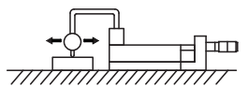

・真直度（垂直）測定方法
ダイヤルゲージを当てたまま、ステージをフルストロークさせ、変位量を測定。

ピッチング・ヨーイング・ローリングとは

直動運動をする際の、傾きの方向の種類です。
進行方向に対し、
前後に傾く方向　：ピッチング
回転しようとする方向：ヨーイング
左右に傾く方向　　：ローリング　　と呼びます。

ステージでは、許容モーメント荷重（概要ページ参照）・モーメント剛性（モーメント荷重に対するステージ面の同方角への傾き（角度））でこの力に対する数値が表されます。

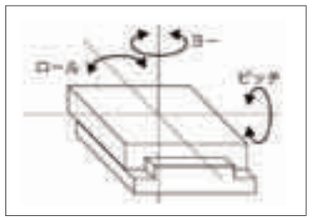

平行度とは

下面に対する上面の平行度を表す数値です。右図ⓐの方法にて静止時の平行度を測定し、右図ⓑの方法にて運動時の平行度をそれぞれ測定します。

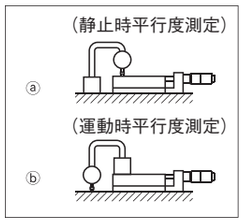

注意

XY軸ステージに記載されている移動精度は、単軸で計測した時の数値です。

■標準ステージ　類似品対応表

赤文字：新商品

ガイド	外観写真	軸	面サイズ	標準ステージ	掲載ページ	高精度ステージ（既存品）	掲載ページ
アリ溝 送りねじ式		X軸	40×40	XFES40	P.1653	XEG40	P.1679
			60×60	XFES60		XEG60	
		XY軸	40×40	XYFES40	P.1653	XYEG40	P.1695
			60×60	XYFES60		XYEG60	
		Z軸	40×40	ZFES40	P.1654	ZEG40	P.1709
			60×60	ZFES60		ZEG60	
アリ溝 ラック＆ピニオン式		X軸	30×50	XDTS50	P.1655	XWG40	P.1665
			40×60	XDTS60		XWG60	
			40×90	XDTS90		XWG90	
		XY軸	30×50	XYDTS50	P.1655	XYWG40	P.1691
			40×60	XYDTS60		XYWG60	
			40×90	XYDTS90		XYWG90	
		Z軸	30×50	ZDTS50	P.1656	ZWG40	P.1703
			40×60	ZDTS60		ZWG60	
			40×90	ZDTS90		ZWG90	
アリ溝 ラック＆ピニオン式（薄型）		X軸	30×50	XDTSC50	P.1657	—	—
			40×60	XDTSC60		—	
			40×90	XDTSC90		—	
		XY軸	30×50	XYDTSC50	P.1657	—	—
			40×60	XYDTSC60		—	
			40×90	XYDTSC90		—	
		Z軸	30×50	ZDTSC50	P.1658	—	—
			40×60	ZDTSC60		—	
			40×90	ZDTSC90		—	
アリ溝 ラック＆ピニオン式（ロング）		X軸	100	XDTLS100	P.1659	XLWG100	P.1671
			150	XDTLS150		XLWG150	
		Z軸	100	ZDTLS100	P.1660	ZLWG100	P.1705
			150	ZDTLS150		ZLWG150	
クロスローラ		X軸	40×40	XCRS40	P.1661	XPG40	P.1687
			60×60	XCRS60		XPG60	
			80×80	XCRS80		XPG80	
		XY軸	40×40	XYCRS40	P.1662	XYPG40	P.1701
			60×60	XYCRS60		XYPG60	
			80×80	XYCRS80		XYPG80	
		Z軸	40×40	ZCRS40	P.1662	ZPG40	P.1712
			60×60	ZCRS60		ZPG60	
			80×80	ZCRS80		ZPG80	
クロスローラ（薄型）		XY軸	40×40	XYCRSC40－C	P.1663	XYSPG40	P.1702
			60×60	XYCRSC60－C		XYSPG60	
			80×80	XYCRSC80－C		XYSPG80	
回転		回転	φ40	RTRS40－R	P.1664	RPG38	P.1730
			φ60	RTRS60－R		RPG60	
			φ80	RTRS80－R		RPG80	

■性能比較表

標準ステージは、お客様の声を元に開発されたミスミオリジナル商品です。
上下面プレートの取付穴位置、高さ寸法はそのままで、低精度・低価格・短納期を実現しました。

【アリ溝送りねじ式】	高精度	標準	
型式	XEG60	XFES60	
写真			
面サイズ	60×60mm		
厚み	17mm		
ストローク	±9mm	±8mm	
ガイド	アリ溝		
材質	低カドミ真鍮	アルミ合金	
表面処理	黒ふっ素樹脂処理	黒アルマイト	
真直度	30μm	50μm	低精度
価格	¥11,400	¥6,500	43%安
納期	3日目	在庫品	短納期

【クロスローラ式】	高精度	標準	
型式	XPG60	XCRS60	
写真			
面サイズ	60×60mm		
厚み	20mm		
ストローク	±6.5mm		
ガイド	クロスローラガイド		
材質	アルミ合金		
表面処理	黒アルマイト		
真直度	3μm	30μm	低精度
価格	¥24,000	¥13,000	46%安
納期	3日目Aストーク	在庫品	短納期

■標準ステージの保持力（参考数値）について

保持力とはクランプした状態でステージ上面が動かずにいられる力の値（参考値）

■標準ステージの保持力測定データ

＜試験条件＞　クランプねじを下記締付けトルクで締め付け後、試験機にて加圧（図中：F）し、ステージ上面が動き始めた時の荷重を最大保持力とする。
●締付けトルク（基準）
ⓐ XDTS（標準アリ溝R＆P）サイズ50・60：0.1N・m/サイズ90：0.15N・m
ⓑ XDTSC（標準アリ溝薄型R＆P）サイズ50・60：0.1N・m/サイズ90：0.15N・m
ⓒ XCRS（標準クロスローラ）：0.15N・m

＜最大保持力（参考）＞

Type		最大保持力（参考）
ⓐ XDTS	50	30N
	60	60N
	90	70N
ⓑ XDTSC	50	10N
	60	20N
	90	40N
ⓒ XCRS	40	60N
	60	60N
	80	70N

＜締付けトルクを変化させたときの最大保持力（参考）＞

Type	締付けトルク（基準を100%とする）		
	50%	100%	150%
XDTS60	50N	60N	90N
XCRS60	40N	60N	100N

最大保持力（参考）は締付けトルクのバラつきに応じて変化する為、十分な安全率をもってご設計下さい。

＜試験方法＞

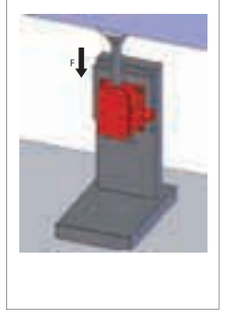

新商品

STANDARD PRECISION DOVETAIL RACK & PINION -THIN-

【標準】アリ溝 送りねじ式

ハンドル1回転移動量	小	中	大
ストローク	短	中	長
耐荷重	軽	中	重

CADデータフォルダ名：29_Stages

■特長：リード0.5mmで細かく送れる送りねじ式ステージです。既存品：XEG・XYEG・ZEG（P.1679・1695・1709）

■X軸

XFES40（正勝手）

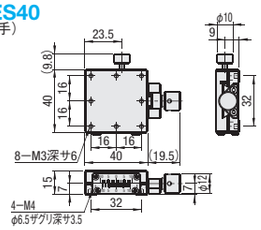

XFES40−R（勝手違い）

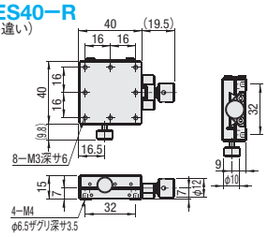

XFES60（正勝手）

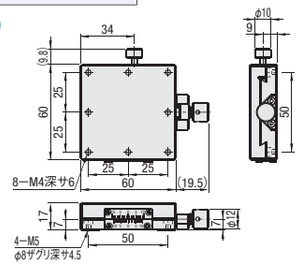

XFES60−R（勝手違い）

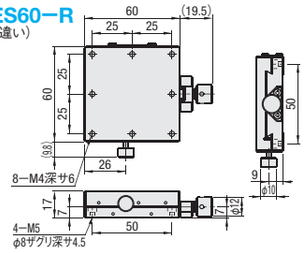

詳細寸法はCADデータをご確認ください。

M材　質　アルミ合金　S表面処理　黒アルマイト

■X軸ステージ

高精度ステージ既存品：XEG（P.1679）

型式 Type	No.	クランプ位置	ステージ面(mm)	移動量(mm)	ハンドル1回転移動量(mm)	耐荷重(N) 水平	耐荷重(N) 垂直	移動精度 真直度	自重(kg)	¥基準単価 1〜4コ
XFES	40	記号無（正勝手）	40×40	±7	0.5	29.4	9.8	50μm	0.08	5,500
	60	R（勝手違い）	60×60	±8		39.2	19.6		0.18	6,500

最小読取（バーニア目盛）：0.1mm/目盛　　表示数量超えはお見積り

ハンドル延長カバーHDEXT12−□（別売）：φ12のハンドルに取りつけるだけでハンドル長さを延長することが可能です。P.1685
（ご注意）ハンドル径が大きくなると、取付面と干渉する場合がございますのでご注意ください。

Order 注文例　型式 XFES40　Delivery 出荷日　在庫品　翌日出荷 P.89
ご希望によりPM5:00迄、当日出荷受付致します。

■XY軸

XYFES40（正勝手）

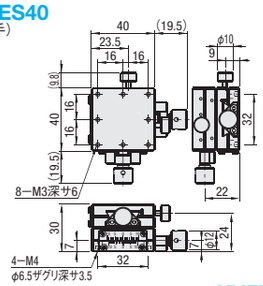

XYFES40−R（勝手違い）

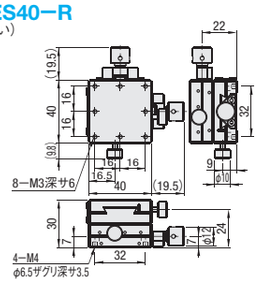

XYFES60（正勝手）

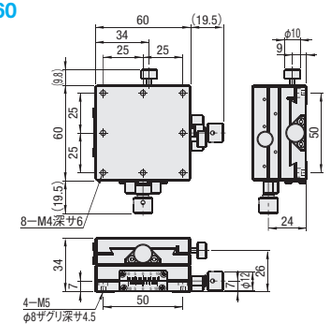

XYFES60−R（勝手違い）

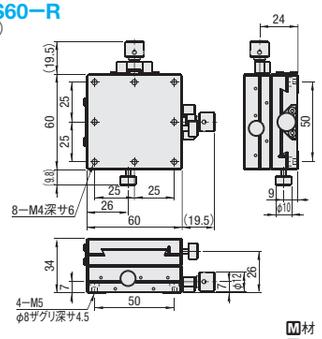

詳細寸法はCADデータをご確認ください。

M材　質　アルミ合金　S表面処理　黒アルマイト

■XY軸ステージ

高精度ステージ既存品：XYEG（P.1695）

型式 Type	No.	クランプ位置	ステージ面(mm)	移動量(mm)	ハンドル1回転移動量(mm)	耐荷重(N)	移動精度 真直度	自重(kg)	¥基準単価 1〜4コ
XYFES	40	記号無（正勝手）	40×40	±7	0.5	27.4	50μm	0.16	11,000
	60	R（勝手違い）	60×60	±8		33.3		0.36	13,000

最小読取（バーニア目盛）：0.1mm/目盛　　表示数量超えはお見積り

ハンドル延長カバーHDEXT12−□（別売）：φ12のハンドルに取りつけるだけでハンドル長さを延長することが可能です。P.1685
（ご注意）ハンドル径が大きくなると、取付面と干渉する場合がございますのでご注意ください。

Order 注文例　型式 XYFES40　Delivery 出荷日　在庫品　翌日出荷 P.89
ご希望によりPM5:00迄、当日出荷受付致します。

■Z軸

ZFES40（正勝手）

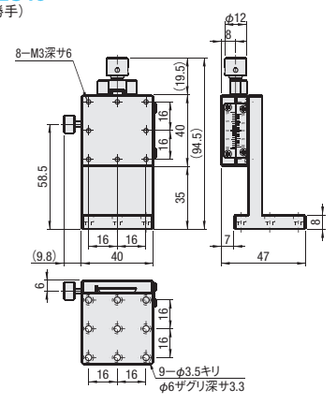

ZFES40−R（勝手違い）

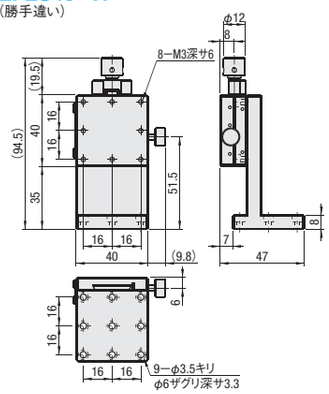

ZFES60（正勝手）

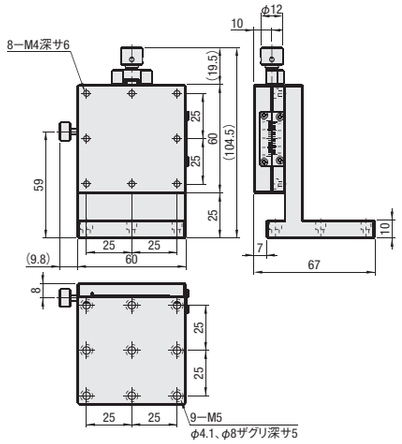

ZFES60−R（勝手違い）

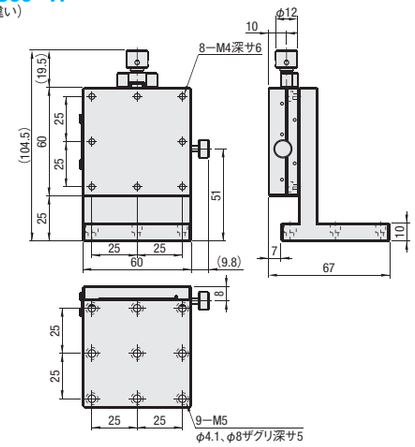

詳細寸法はCADデータでご確認ください。

M材　質　アルミ合金　S表面処理　黒アルマイト

■Z軸ステージ

高精度ステージ既存品：ZEG（P.1709）

型式 Type	No.	クランプ位置	ステージ面(mm)	移動量(mm)	ハンドル1回転移動量(mm)	耐荷重(N)	移動精度 真直度	自重(kg)	¥基準単価 1〜4コ
ZFES	40	記号無（正勝手）	40×40	±7	0.5	9.8	50μm	0.18	9,000
	60	R（勝手違い）	60×60	±8		19.6		0.40	11,000

最小読取（バーニア目盛）：0.1mm/目盛　　表示数量超えはお見積り

ハンドル延長カバーHDEXT12−□（別売）：φ12のハンドルに取りつけるだけでハンドル長さを延長することが可能です。P.1685
（ご注意）ハンドル径が大きくなると、取付面と干渉する場合がございますのでご注意ください。

Order 注文例　型式 ZFES40　Delivery 出荷日　在庫品　翌日出荷 P.89
ご希望によりPM5:00迄、当日出荷受付致します。

One Point：XFES・XYFES・ZFES60の下面取付穴について
表面と裏面のどちらからでも固定することが可能です。

		□40（XFES/XYFES）	□60（XFES/XYFES）	ZFES60
取付穴拡大図		① 表面からの取付 φ6.5 3.5 M4 7 ② 裏面からの取付	① 表面からの取付 φ8 4.5 M5 7 ② 裏面からの取付	① 表面からの取付 φ8 5 M5 10 ② 裏面からの取付
取付ねじ径	①	M3	M4	M4
	②	M4	M5	M5

ミスミ FAメカ2011　WEBなら素早く部品検索!　ミスミFA　検索　http://fa.misumi.jp/

STANDARD PRECISION DOVETAIL RACK & PINION

【標準】アリ溝 ラック&ピニオン式

ハンドル1回転移動量	小	中	大
ストローク	短	中	長
耐荷重	軽	中	重

CADデータフォルダ名：29_Stages

■特長：送りの早いラック&ピニオン式ステージで、既存品よりも低精度で低価格なステージです。既存品：XWG・XYWG・ZWG（P.1665・1691・1703）

■X軸

XDTS50

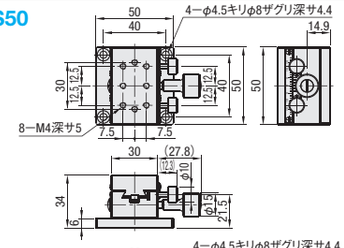

XDTS60

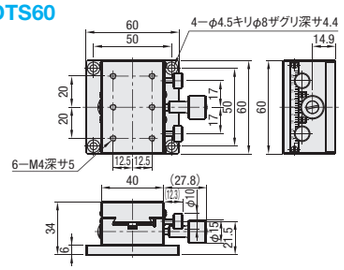

XDTS90

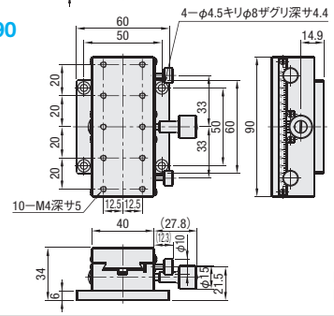

M材　質　アルミ合金
S表面処理　黒アルマイト

■X軸ステージ

高精度ステージ既存品：XWG（P.1665）

型式 Type	No.	ステージ面(mm)	移動量(mm)	ハンドル1回転移動量(mm)	耐荷重(N) 水平	耐荷重(N) 垂直	最大保持力(N)(参考)	移動精度 真直度	自重(kg)	¥基準単価 1〜4コ
XDTS	50	30×50	±16	16.7	29.4	14.7	30	50μm	0.20	8,500
	60	40×60	±21		39.2	19.6	60	50μm	0.26	9,800
	90	40×90	±35				70	50μm	0.36	10,900

最大保持力（参考）は、締付トルクのバラつきに応じて変化するため、十分な安全率をもってご設計ください。　最小読取（バーニア目盛）：0.1mm/目盛　表示数量超えはお見積り
ハンドルカバーHDCVR15（別売）：φ15のハンドルに取りつけるだけでハンドル径を大きくすることができます。 P.1668

Order 注文例　型式 XDTS60　Delivery 出荷日　在庫品　翌日出荷 P.89
ご希望によりPM5:00迄、当日出荷受付致します。

■XY軸

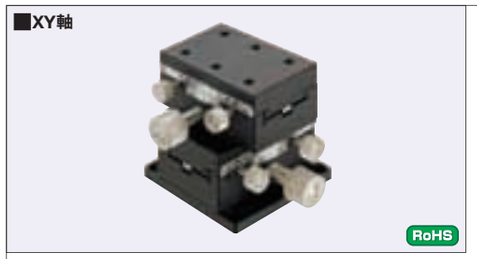

XYDTS50

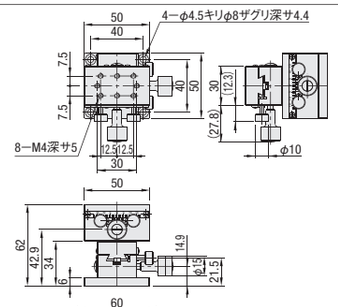

XYDTS60

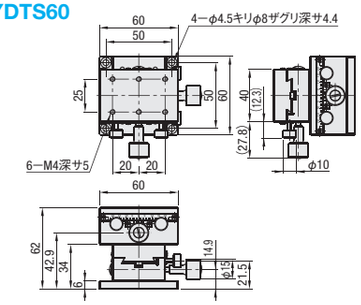

XYDTS90

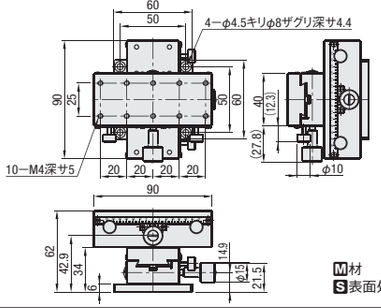

M材　質　アルミ合金
S表面処理　黒アルマイト

■XY軸ステージ

高精度ステージ既存品：XYWG（P.1691）

型式 Type	No.	ステージ面(mm)	移動量(mm)	ハンドル1回転移動量(mm)	耐荷重(N)	移動精度 真直度	自重(kg)	¥基準単価 1〜4コ
XYDTS	50	30×50	±16	16.7	24.5	50μm	0.39	17,000
	60	40×60	±21		34.3	50μm	0.52	19,600
	90	40×90	±35		34.3	50μm	0.72	21,800

最小読取（バーニア目盛）：0.1mm/目盛　表示数量超えはお見積り
ハンドルカバーHDCVR15（別売）：φ15のハンドルに取りつけるだけでハンドル径を大きくすることができます。 P.1668

Order 注文例　型式 XYDTS60　Delivery 出荷日　在庫品　翌日出荷 P.89
ご希望によりPM5:00迄、当日出荷受付致します。

■Z軸

ZDTS50

A-A断面図

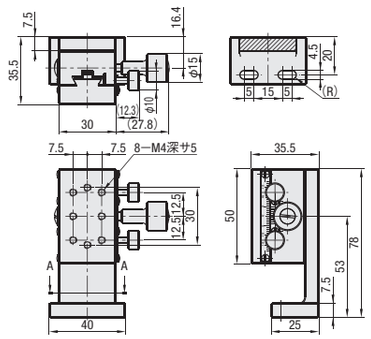

ZDTS60

A-A断面図

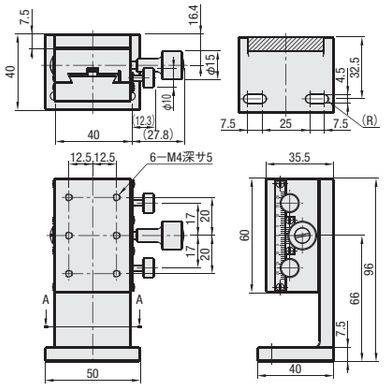

ZDTS90

A-A断面図

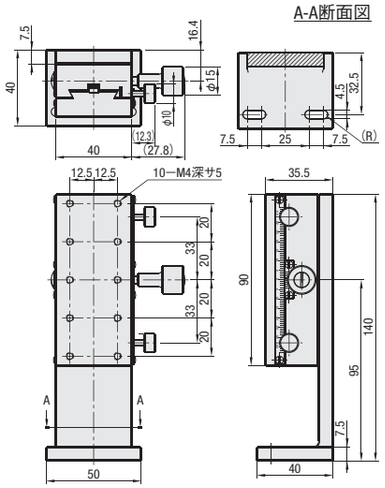

M材　質　アルミ合金
S表面処理　黒アルマイト

■Z軸ステージ

高精度ステージ既存品：ZWG（P.1703）

型式 Type	A	ステージ面(mm)	移動量(mm)	ハンドル1回転移動量(mm)	耐荷重(N)	移動精度 真直度	自重(kg)	¥基準単価 1〜4コ
ZDTS	50	30×50	±16	16.7	14.7	50μm	0.26	11,300
	60	40×60	±21		19.6	50μm	0.38	12,150
	90	40×90	±35		19.6	50μm	0.51	13,650

最小読取（バーニア目盛）：0.1mm/目盛　表示数量超えはお見積り
ハンドルカバーHDCVR15（別売）：φ15のハンドルに取りつけるだけでハンドル径を大きくすることができます。 P.1668

Order 注文例　型式 ZDTS90　Delivery 出荷日　在庫品　翌日出荷 P.89
ご希望によりPM5:00迄、当日出荷受付致します。

ミスミ FAメカ2011　3クリックで見積・注文へ!　ミスミFA　検索　http://fa.misumi.jp/

【標準】アリ溝 ラック&ピニオン式

―薄型―

ハンドル1回転移動量	小	中	大
ストロークー	短	中	長
耐荷重	軽	中	重

CADデータフォルダ名：29_Stages

■特長：送りの早いラック&ピニオン式ステージの薄型タイプです。下面プレートを除く、ステージ部の厚みは20mmと薄くなります。

■X軸

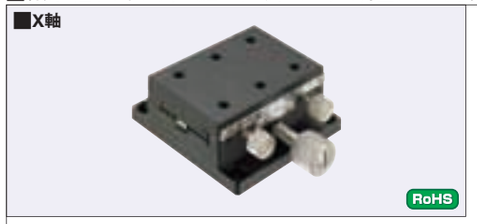

XDTSC50

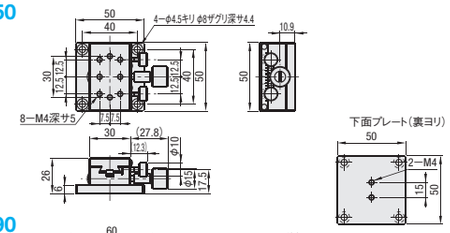

XDTSC60

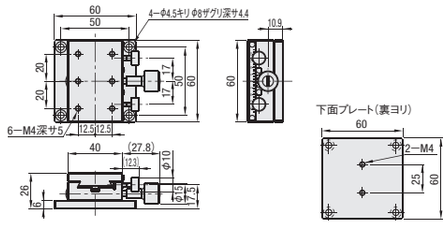

XDTSC90

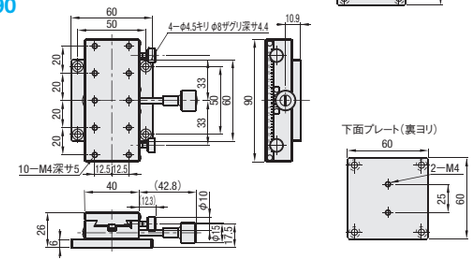

詳細寸法はCADデータをご確認ください。
下面プレートを外して使用する際には、取付ベースプレートと送りハンドルの干渉にご注意ください。

M材　質　アルミ合金　S表面処理　黒アルマイト

■X軸ステージ

型式 Type	No.	ステージ面(mm)	移動量(mm)	ハンドル1回転移動量(mm)	耐荷重(N) 水平	耐荷重(N) 垂直	最大保持力(N)(参考)	移動精度 真直度	自重(kg)	¥基準単価 1〜4コ
XDTSC	50	50×30	±15	16.7	19.6	9.8	10	50μm	0.17	10,500
	60	60×40	±20		29.4	14.7	20		0.21	12,300
	90	90×40	±35		29.4	14.7	40		0.28	13,900

最大保持力(参考)は、締付トルクのバラつきに応じて変化するため、十分な安全率をもってご設計ください。　最小読取(バーニア目盛)：0.1mm/目盛　表示数量超えはお見積り
ハンドルカバーHDCVR15(別売)：アリ溝式のφ15のハンドルに取り付けるだけで、ハンドル径を大きくすることができます。 P.1668

Order 注文例　型式 XDTSC60　Delivery 出荷日　在庫品　翌日出荷 P.89
ご希望によりPM5:00迄、当日出荷受付致します。

■XY軸

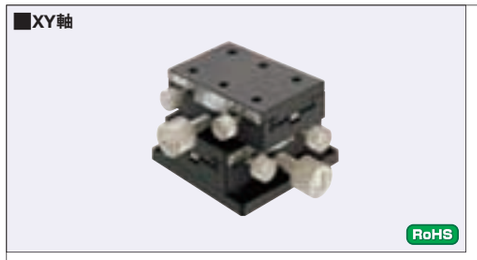

XYDTSC50

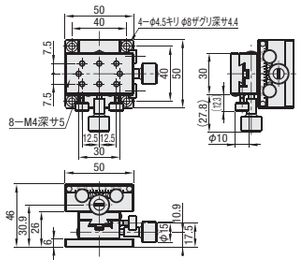

XYDTSC60

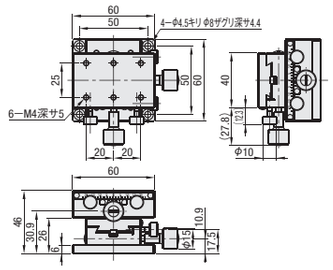

XYDTSC90

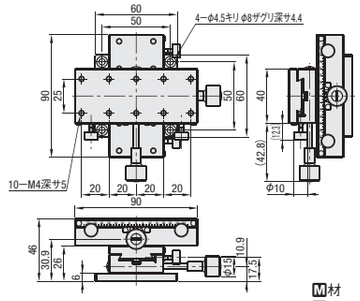

詳細寸法はCADデータをご確認ください。
下面プレートを外して使用する際には、取付プレートと下軸の送りハンドルの干渉にご注意ください。

M材　質　アルミ合金
S表面処理　黒アルマイト

■XY軸ステージ

型式 Type	No.	ステージ面(mm)	移動量(mm)	ハンドル1回転移動量(mm)	耐荷重(N)	移動精度 真直度	自重(kg)	¥基準単価 1〜4コ
XYDTSC	50	50×30	±15	16.7	14.7	50μm	0.33	21,000
	60	60×40	±20		24.5		0.42	24,600
	90	90×40	±35		24.5		0.57	27,800

最小読取(バーニア目盛)：0.1mm/目盛　表示数量超えはお見積り
ハンドルカバーHDCVR15(別売)：アリ溝式のφ15のハンドルに取り付けるだけで、ハンドル径を大きくすることができます。 P.1668

Order 注文例　型式 XYDTSC90　Delivery 出荷日　在庫品　翌日出荷 P.89
ご希望によりPM5:00迄、当日出荷受付致します。

■Z軸

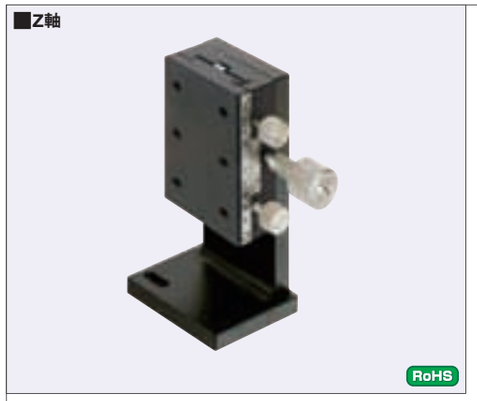

ZDTSC50

A-A断面図

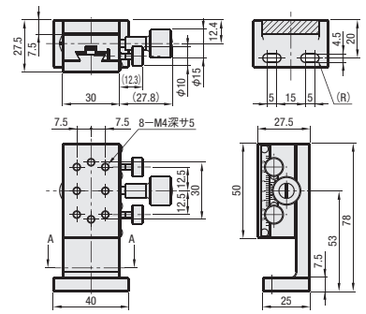

ZDTSC60

A-A断面図

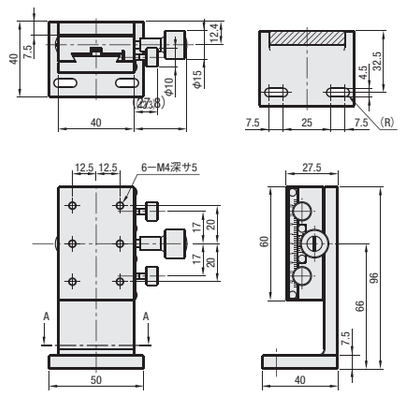

ZDTSC90

A-A断面図

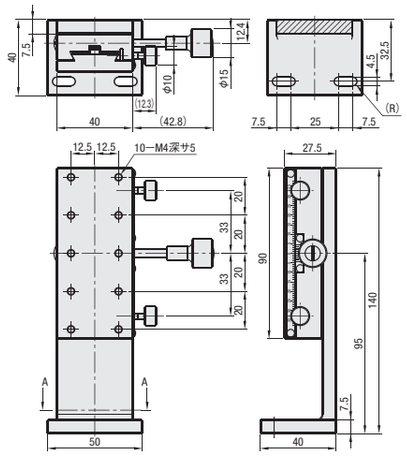

M材　質　アルミ合金
S表面処理　黒アルマイト

■Z軸ステージ

型式 Type	A	ステージ面(mm)	移動量(mm)	ハンドル1回転移動量(mm)	耐荷重(N)	移動精度 真直度	自重(kg)	¥基準単価 1〜4コ
ZDTSC	50	50×30	±15	16.7	9.8	50μm	0.23	13,300
	60	60×40	±20		14.7		0.33	14,650
	90	90×40	±35		14.7		0.43	16,650

最小読取(バーニア目盛)：0.1mm/目盛　表示数量超えはお見積り
ハンドルカバーHDCVR15(別売)：アリ溝式のφ15のハンドルに取り付けるだけで、ハンドル径を大きくすることができます。 P.1668

Order 注文例　型式 ZDTSC60　Delivery 出荷日　在庫品　翌日出荷 P.89
ご希望によりPM5:00迄、当日出荷受付致します。

ミスミ FAメカ2011　かんたん型番チェックは…　ミスミFA　検索　http://fa.misumi.jp/

【標準】アリ溝 ラック&ピニオン式
ーロングー

ハンドル1回転移動量	小	中	大
ストロークー	短	中	長
耐荷重	軽	中	重

CADデータフォルダ名：29_Stages

■特長：ストロークの長いラック&ピニオン式の低価格ステージです。既存品：XLWG・ZLWG（P.1671・1705）

■X軸

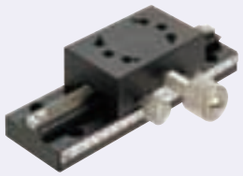

XDTLS100

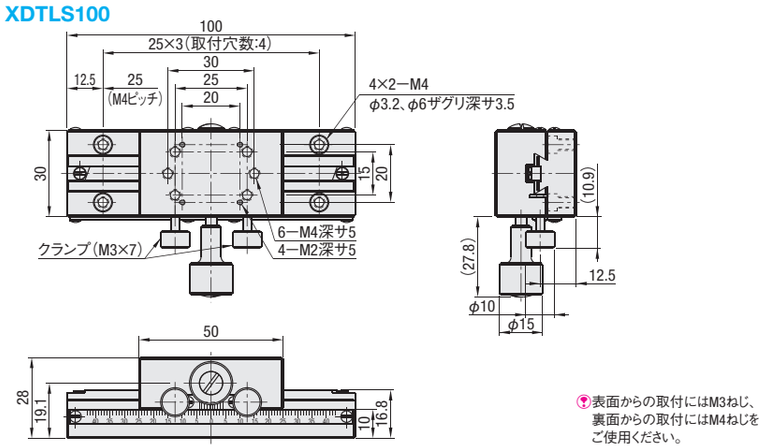

表面からの取付にはM3ねじ、裏面からの取付にはM4ねじをご使用ください。

XDTLS150

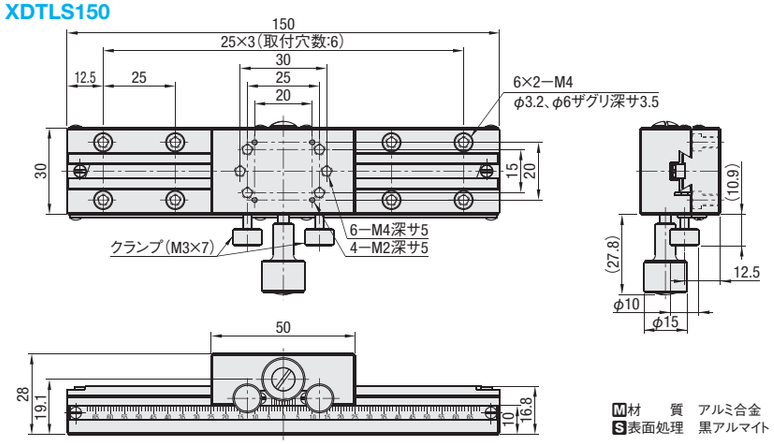

M材　質　アルミ合金
S表面処理　黒アルマイト

RoHS

■Z軸

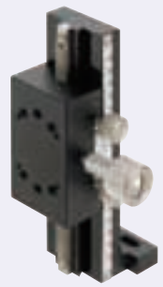

ZDTLS100

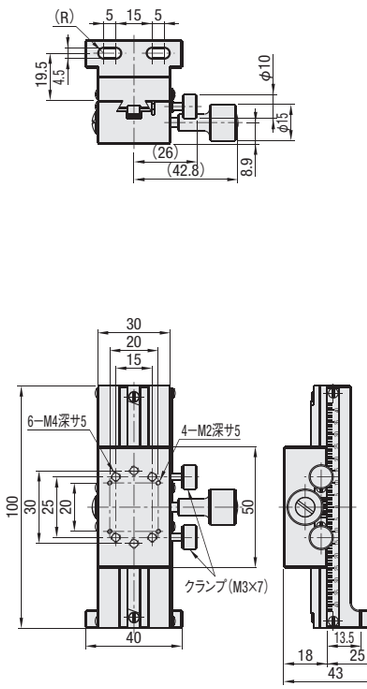

ZDTLS150

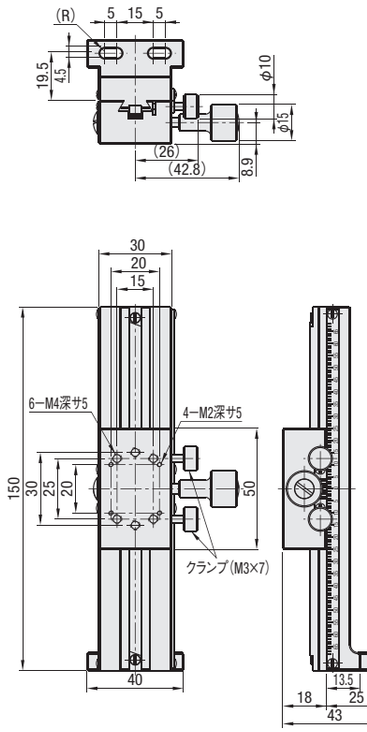

M材　質　アルミ合金
S表面処理　黒アルマイト

RoHS

■X軸ステージ

高精度ステージ既存品：XLWG（P.1671）

型式 Type	No.	ステージ面 (mm)	移動量 (mm)	ハンドル1回転移動量(mm)	耐荷重(N) 水平	耐荷重(N) 垂直	移動精度 真直度	自重 (kg)	¥基準単価 1～4コ
XDTLS	100	30×50	±40	16.7	29.4	14.7	50μm	0.18	12,000
	150	30×50	±65				60μm	0.23	14,350

最小読取（バーニア目盛）：0.1mm/目盛　　表示数量超えはお見積り

ハンドルカバーHDCVR15（別売）：φ15のハンドルに取りつけるだけでハンドル径を大きくすることができます。P.1668

Order 注文例　型式 XDTLS100

Delivery 出荷日　在庫品　翌日出荷 P.89

ご希望によりPM5:00迄、当日出荷受付致します。

Example 使用例　平行度検査ユニット

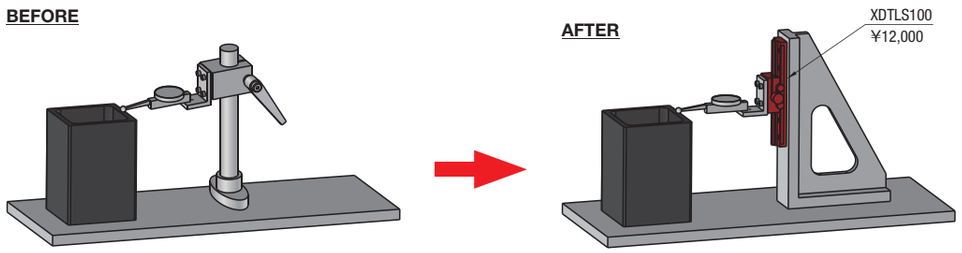

調整精度の向上-ダイヤルゲージ先端の微調整を「勘」と「コツ」に頼らず定量的に行えます。
安全性の向上-ダイヤルゲージをステージに取付けることで落下防止に効果があります。

■Z軸ステージ

高精度ステージ既存品：ZLWG（P.1705）

型式 Type	No.	ステージ面 (mm)	移動量 (mm)	ハンドル1回転移動量(mm)	耐荷重(N)	移動精度 真直度	自重 (kg)	¥基準単価 1～4コ
ZDTLS	100	30×50	±35	16.7	14.7	50μm	0.19	13,050
	150	30×50	±65		14.7	60μm	0.24	16,800

最小読取（バーニア目盛）：0.1mm/目盛　　表示数量超えはお見積り

ハンドルカバーHDCVR15（別売）：φ15のハンドルに取りつけるだけでハンドル径を大きくすることができます。P.1668

Order 注文例　型式 ZDTLS100

Delivery 出荷日　在庫品　翌日出荷 P.89

ご希望によりPM5:00迄、当日出荷受付致します。

Example 使用例　溶接ヘッド先端調整ユニット

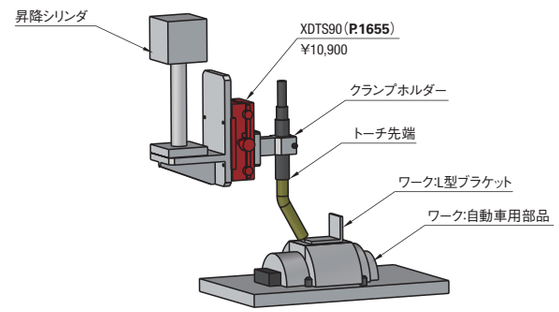

再現性の確保-クランプホルダ部による調整に代えてステージを利用すると、トーチがずれることなく再現性を確保できます。

ミスミ FAメカ2011　2D・3D　CADデータ完備!　ミスミFA　検索　http://fa.misumi.jp/

新商品 赤文字表示

STANDARD PRECISION CROSSED ROLLER / STANDARD PRECISION MICRO METER HEAD

【標準】クロスローラ/【標準】マイクロメータヘッド

ハンドル1回転移動量	小	中	大
ストローク	短	中	長
耐荷重	軽	中	重

CADデータフォルダ名：29_Stages

■特長：マイクロメータヘッドを用いて0.01mm単位での調整が可能な低価格ステージです。X軸はマイクロメータヘッドの位置も選択可能です。

■X軸

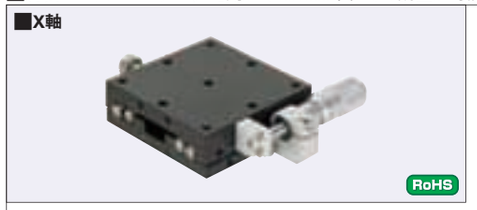

XCRS40
（正勝手）

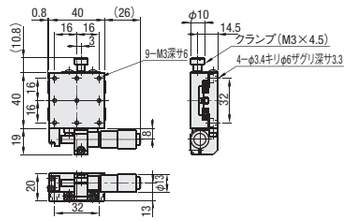

XCRS60
（正勝手）

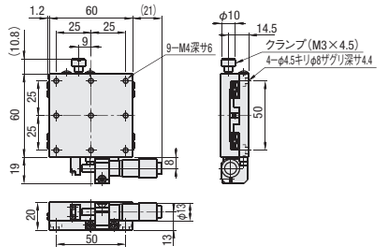

XCRS80
（正勝手）

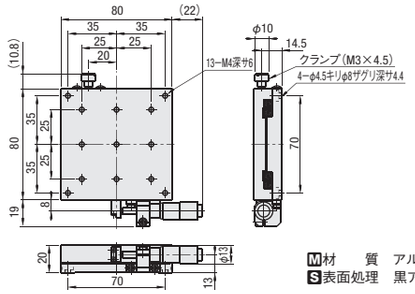

M材　質　アルミ合金
S表面処理　黒アルマイト

■X軸ステージ　高精度ステージ既存品：XPG（P.1687）

型式 Type	No.	ステージ面(mm)	移動量(mm)	耐荷重(N) 水平	耐荷重(N) 垂直	最大保持力(N)(参考)	移動精度 真直度	移動精度 運動の平行度	許容モーメント荷重(N・m) ピッチング	ヨーイング	ローリング	モーメント剛性(″/N・cm) ピッチング	ヨーイング	ローリング	平行度	自重(kg)	¥基準単価 1〜4コ
XCRS	40	40×40	±6.5	19.6	9.8	60	30μm	30μm	2.7	2.2	2.0	0.38	0.42	0.28	50μm	0.14	11,500
	60	60×60	±6.5	49.0	19.6	60	30μm	30μm	5.2	4.3	5.5	0.12	0.11	0.07	50μm	0.24	13,000
	80	80×80	±6.5	98.0	49.0	70	30μm	30μm	19.2	15.1	17.3	0.05	0.05	0.04	60μm	0.39	15,500

最大保持力(参考)は、締付トルクのバラつきに応じて変化するため、十分な安全率をもってご設計ください。　マイクロメータヘッド最小読取：10μm/目盛　表示数量超えはお見積り
ハンドルカバーHDCVR13(別売)：φ13のマイクロメータヘッド、送りねじのハンドルに取り付けるだけで、ハンドル径を大きくすることができます。P.1685
延長カバーHDEXT13(別売)：φ13のマイクロメータヘッド、送りねじのハンドルを延長することができます。P.1685　マイクロメータヘッドの1回転移動量は0.5mmです。

Order 注文例　型式 XCRS60　Delivery 出荷日　在庫品　翌日出荷 P.89
ご希望によりPM5:00迄、当日出荷受付致します。

Alteration 追加工　型式 ― (CR・A…etc.)
XCRS40 ― CR
XCRS60 ― AR

Alterations	マイクロメータヘッド位置変更				
Spec.	サイド左右勝手違い	センター	センター左右勝手違い	センター上下勝手違い	センター左右上下勝手違い
Code	CR	A	AR	AZ	AZR
¥/1Code	無料	無料	無料	無料	無料

X軸を縦使いするときの注意点
- 正勝手もしくはCR・A・ARを選択し、X軸を縦使いする場合、マイクロメータヘッド先端を下向きにして取り付けるとステージ面が下がることがあります。（バネの引っ張り荷重以上の力がかかると、荷重を受けられずステージ面がずり落ちます。）
- AZ・AZRを選択し、マイクロメータヘッド先端を下向きにしてX軸を縦使いする場合、マイクロメータヘッドで荷重を受けるため、ステージ面は下がりません。ただし、X軸で規定されている垂直方向の耐荷重以上の荷重をかけるのは精度が正しく出ない恐れがありますので、お控えください。

価格を抑えたミスミオリジナル商品です。

■標準マイクロメータヘッド

MCMH6

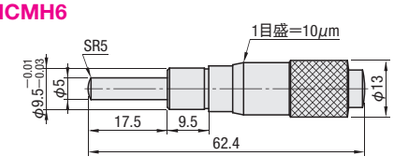

Type	スピンドル M材質	本体 M材質	本体 S表面処理
MCMH	SUS416	SUM43	三価クロメート

型式	ストローク	最小読取	1回転当り移動量	自重	¥基準単価 1〜9コ
MCMH6	±6.5mm	0.01mm	0.5mm	0.03kg	3,500

表示数量超えはお見積り

Order 注文例　型式 MCMH6　Delivery 出荷日　在庫品　翌日出荷 P.89
ご希望によりPM5:00迄、当日出荷受付致します。

■XY軸

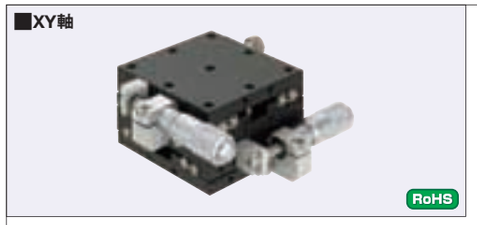

XYCRS40

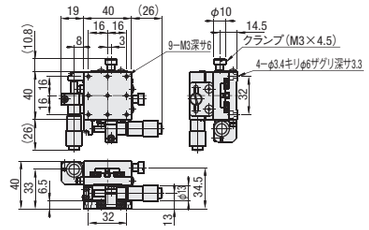

XYCRS60

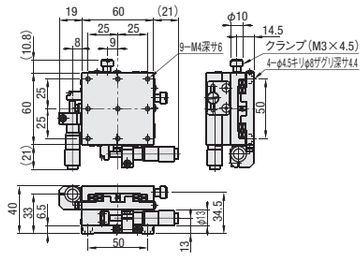

XYCRS80

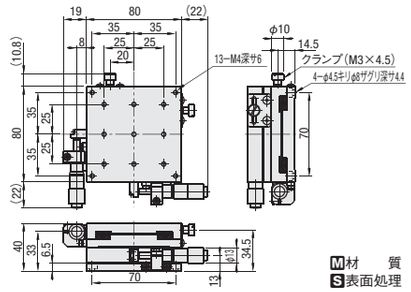

M材　質　アルミ合金
S表面処理　黒アルマイト

■XY軸ステージ　高精度ステージ既存品：XYPG（P.1701）

型式 Type	No.	ステージ面(mm)	移動量(mm)	耐荷重(N)	移動精度 真直度	移動精度 運動の平行度	許容モーメント荷重(N・m) ピッチング	ヨーイング	ローリング	モーメント剛性(″/N・cm) ピッチング	ヨーイング	ローリング	平行度	自重(kg)	¥基準単価 1〜4コ
XYCRS	40	40×40	±6.5	17.6	30μm	60μm	2.0	2.2	2.0	0.66	0.84	0.66	100μm	0.28	23,000
	60	60×60	±6.5	44.1	30μm	60μm	5.2	4.3	5.2	0.19	0.22	0.19	100μm	0.48	26,000
	80	80×80	±6.5	93.1	30μm	60μm	17.3	15.1	17.3	0.09	0.10	0.09	120μm	0.77	31,000

表示数量超えはお見積り

Order 注文例　型式 XYCRS60　Delivery 出荷日　在庫品　翌日出荷 P.89
ご希望によりPM5:00迄、当日出荷受付致します。

■Z軸

ZCRS40

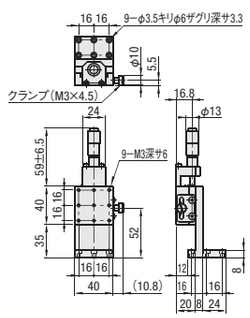

ZCRS60

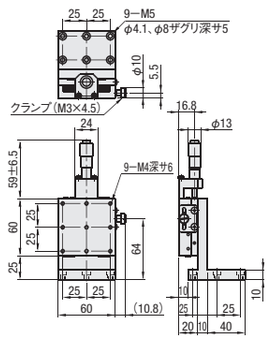

ZCRS80

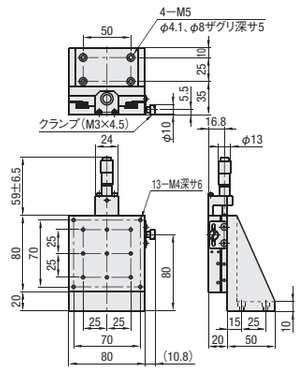

M材　質　アルミ合金　S表面処理　黒アルマイト

■Z軸ステージ　高精度ステージ既存品：ZPG（P.1712）

型式 Type	No.	ステージ面(mm)	移動量(mm)	耐荷重(N)	移動精度 真直度	許容モーメント荷重(N・m) ピッチング	ヨーイング	ローリング	モーメント剛性(″/N・cm) ピッチング	ヨーイング	ローリング	自重(kg)	¥基準単価 1〜4コ
ZCRS	40	40×40	±6.5	9.8	30μm	2.7	2.2	2.0	0.38	0.42	0.28	0.24	14,000
	60	60×60	±6.5	19.6	30μm	5.2	4.3	5.5	0.12	0.11	0.07	0.46	16,500
	80	80×80	±6.5	49.0	30μm	19.2	15.1	17.3	0.05	0.05	0.04	0.76	20,000

マイクロメータヘッド最小読取：10μm/目盛　マイクロメータヘッドの1回転移動量は0.5mmです。　表示数量超えはお見積り
ハンドルカバーHDCVR13(別売)：φ13のマイクロメータヘッド、送りねじのハンドルに取り付けるだけで、ハンドル径を大きくすることができます。P.1685
延長カバーHDEXT13(別売)：φ13のマイクロメータヘッド、送りねじのハンドルを延長することができます。P.1685

Order 注文例　型式 ZCRS60　Delivery 出荷日　在庫品　翌日出荷 P.89
ご希望によりPM5:00迄、当日出荷受付致します。

ミスミ FAメカ2011　ご指定サイズのCADを提供!　ミスミFA　検索　http://fa.misumi.jp/

新商品 STANDARD PRECISION CROSSED ROLLER 【標準】クロスローラ 薄型

ハンドル1回転移動量	小	中	大
ストローク	短	中	長
耐荷重	軽	中	重

CADデータフォルダ名：29_Stages

■特長：マイクロメータヘッドを用いて0.01mm単位での調整が可能な低価格ステージです。マイクロメータヘッドの位置も3種類から選択可能です。

■XY軸　薄型

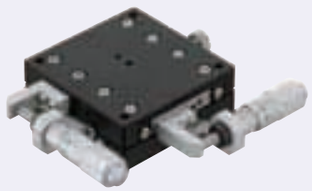

RoHS

XYCRSC□□−A（マイクロメーターヘッドセンター押し）

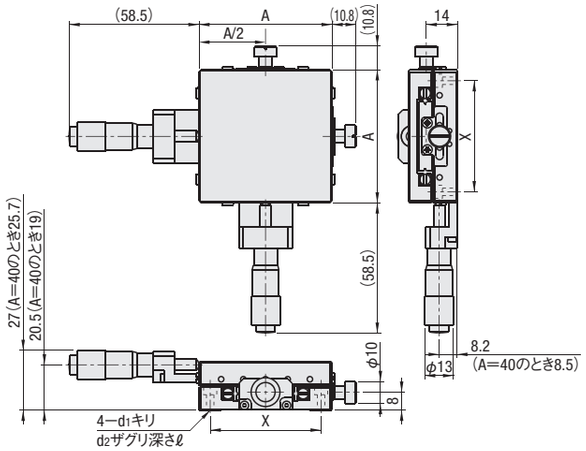

XYCRSC□□−C（マイクロメーターヘッドサイド押し・正勝手）

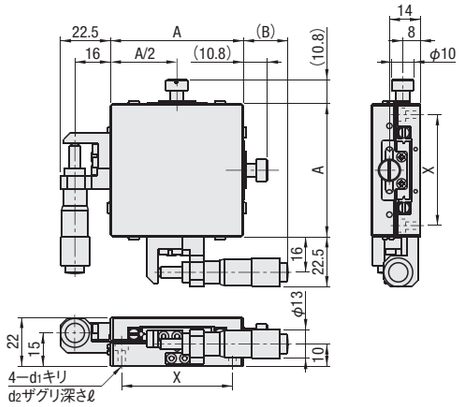

XYCRSC□□−CR（マイクロメーターヘッドサイド押し・勝手違い）

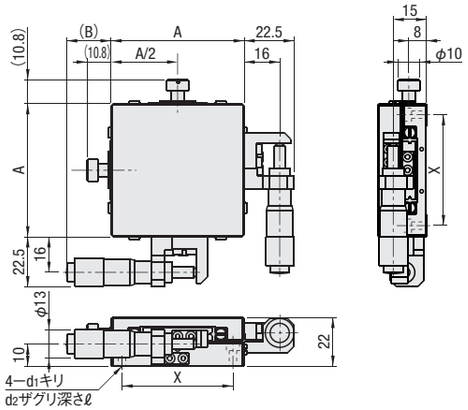

•テーブル上取付穴寸法

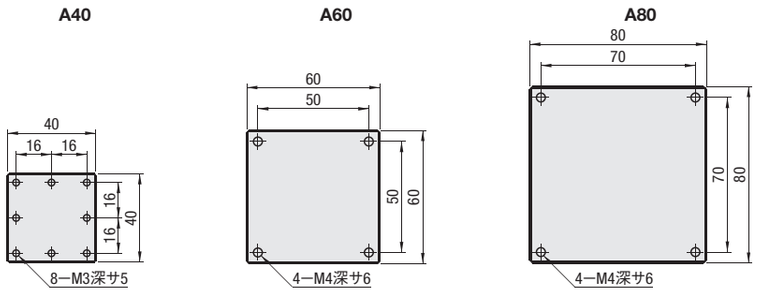

詳細寸法はCADデータでご確認ください。

M材　質　アルミ合金
S表面処理　黒アルマイト

■XY軸ステージ　高精度ステージ既存品：XYSPG（P.1702）

型式 Type	A	マイクロ位置	ステージ面 (mm)	移動量 (mm)	上面図 (B)	側面図 X	d1	d2	ℓ	耐荷重 (N)	移動精度 真直度	自重 (kg)	￥基準単価 1〜4コ
XYCRSC	40	A（センター） C（正勝手） CR（勝手違い）	40×40	±6.5	36	32	3.4	6	3.5	9.8	30μm	0.2	25,000
	60		60×60		20	50	4.5	8	4.5	29.4	30μm	0.4	30,000
	80		80×80		11	70	4.5	8	4.5	39.2	30μm	0.7	38,000

表示数量超えはお見積り

Order 注文例　型式　XYCRSC60−A　XYCRSC80−C

Delivery 出荷日　在庫品　翌日出荷 P.89

ご希望によりPM5:00迄、当日出荷受付致します。

新商品 STANDARD PRECISION ROTATION STAGE 【標準】回転ステージ

CADデータフォルダ名：29_Stages

■特長：大きく角度調整した後にマイクロメータヘッドを使用して、角度を微調整することができる回転ステージです。

■回転

RoHS

RTRS40−R（正勝手）

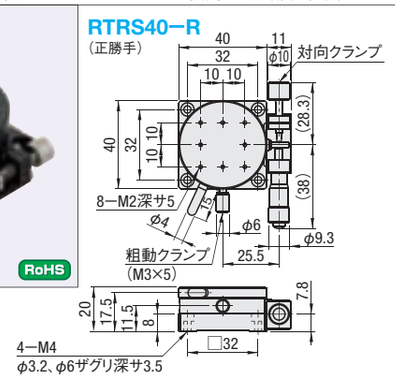

RTRS40−L（勝手違い）

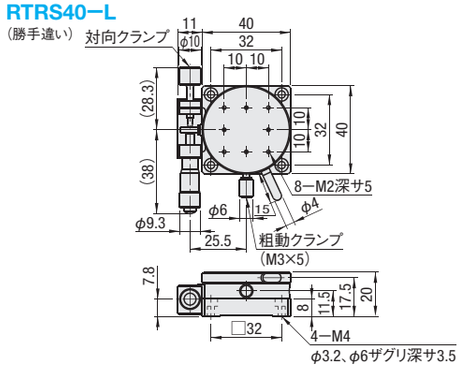

RTRS60−R（正勝手）

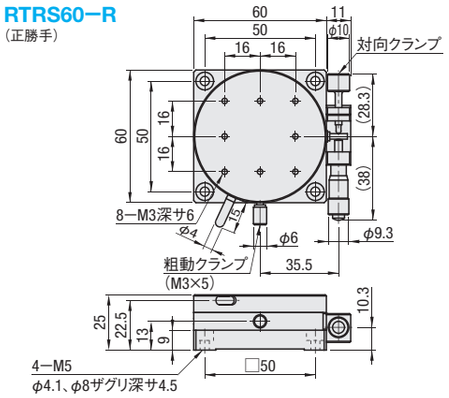

RTRS60−L（勝手違い）

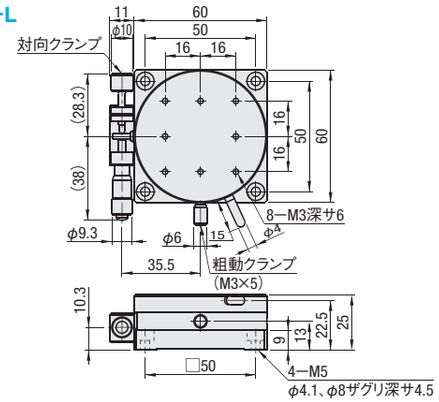

RTRS80−R（正勝手）

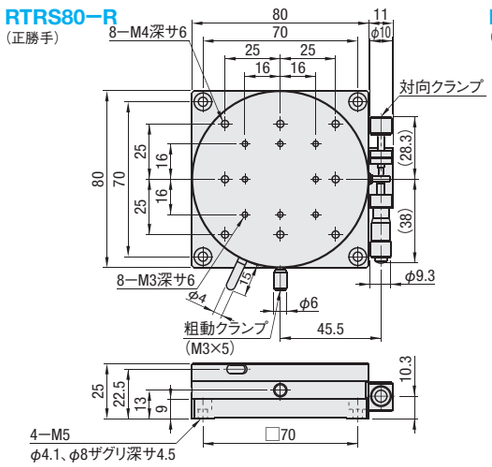

RTRS80−L（勝手違い）

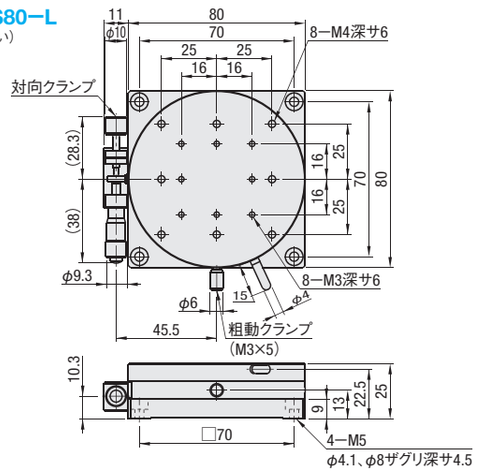

M材　質　アルミ合金　S表面処理　黒アルマイト

■回転ステージ　高精度ステージ既存品：RPG（P.1730）

型式 Type	No.	マイクロ位置	ステージ面 (mm)	移動量 (mm)	耐荷重 (N)	自重 (kg)	￥基準単価 1〜4コ
RTRS	40	R（正勝手） L（勝手違い）	φ40	粗動360° 微動±5°	9.8	0.10	15,500
	60		φ60		29.4	0.27	17,000
	80		φ80		39.2	0.46	21,000

下面プレートの取付は表面からでも裏面からでも取り付けが可能です。（参考）P.1654

表示数量超えはお見積り

Order 注文例　型式　RTRS40−R　RTRS60−L

Delivery 出荷日　在庫品　翌日出荷 P.89

ご希望によりPM5:00迄、当日出荷受付致します。

ミスミ FAメカ2011　ご注文型番を自動生成!　ミスミFA　検索　http://fa.misumi.jp/

HIGH PRECISION DOVETAIL RACK & PINION /ADJUSTABLE PLATES

【高精度】アリ溝 ラック&ピニオン式/XY軸取付プレート

ー長方形ー

ハンドル1回転移動量	小	中	大
ストローク	短	中	長
耐荷重	軽	中	重

CADデータフォルダ名：29_Stages

■特長：ハンドル1回転あたりの移動量18mmのアリ溝ステージです。面形状が長方形になっており、同ストロークの正方形（XFG：P.1669）と比べて省スペース化に役立ちます。

■X軸　長方形

RoHS

XY軸 P.1655
Z軸 P.1656

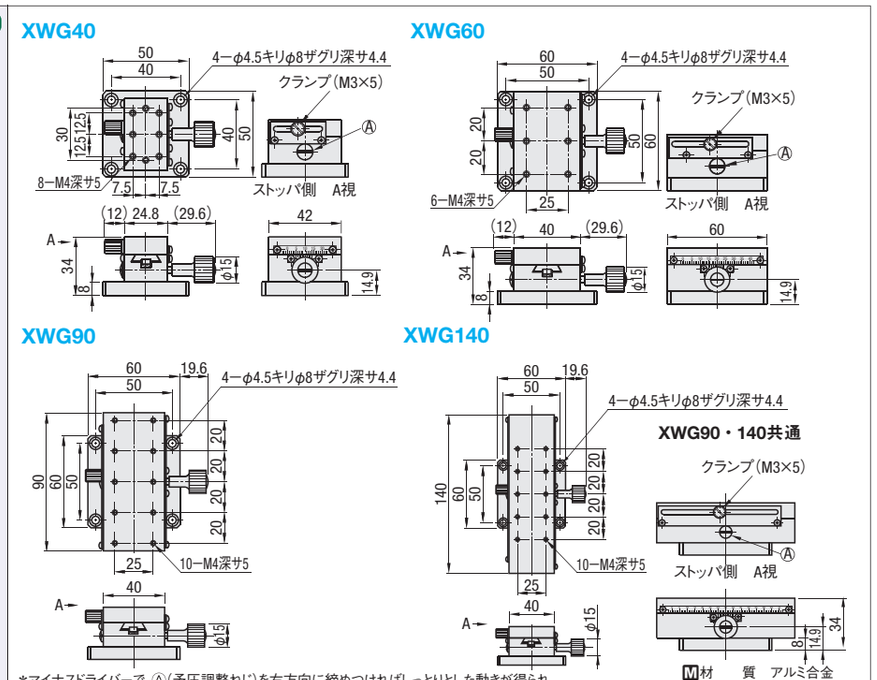

＊マイナスドライバーで、Ⓐ（予圧調整ねじ）を右方向に締めつければしっとりとした動きが得られ、左方向へ緩めれば素早く滑らかな動きが得られます。

M材　質　アルミ合金
S表面処理　黒アルマイト

型式 Type	No.	ステージ面（mm）	移動量（mm）	ハンドル1回転移動量（mm）	耐荷重（N） 水平	耐荷重（N） 垂直	移動精度 真直度	自重（kg）	¥基準単価 1〜9コ
XWG	40	24.8×42	±12	18	29.4	14.7	30μm	0.17	12,650
	60	40×60	±21		39.2	19.6		0.29	13,300
	90	40×90	±35					0.40	16,100
	140	40×140	±60					0.56	21,900

最小読取（バーニア目盛）：0.1mm/目盛　　表示数量超えはお見積り
ハンドルカバーHDCVR15（別売）：φ15のハンドルに取りつけるだけで、ハンドル径を大きくすることができます。 P.1668
標準ステージ類似品：XDTS（P.1655）ロングストローク品：XLWG（P.1671）・XLONG（P.1672）・XLARGE（P.1673）

Order 注文例　型式 XWG40

Delivery 出荷日　在庫品　翌日出荷 P.89
ご希望によりPM5:00迄、当日出荷受付致します。

■特長：送りの早いステージ（下段ステージ）と細かく送るステージ（上段ステージ）の組合せに使えるXY軸取付プレートです。X軸に大きく動かしてY軸で細かく送る際に便利です。

■XY軸取付プレート

RoHS

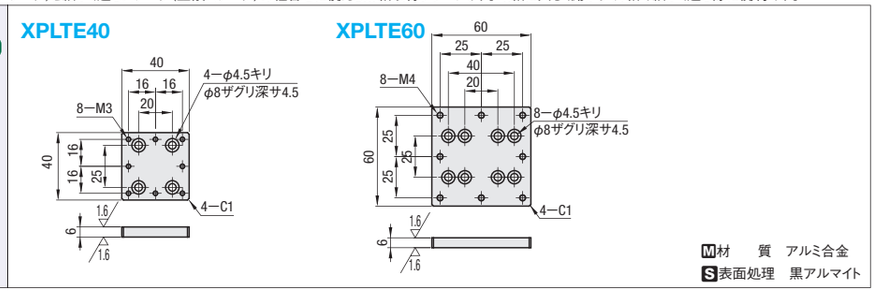

M材　質　アルミ合金
S表面処理　黒アルマイト

型式 Type	No.	¥基準単価 1〜9コ
XPLTE	40	2,600
	60	2,900

表示数量超えはお見積り

適用ステージ （主な）下段ステージ Type	No.	（主な）上段ステージ 型式	適用プレート 型式
XWG XSL＊ XDTS＊	60 90 140	XFG40ーM（P.1669）、XEG40（P.1679）、XEEG40（P.1679） XSG□40（P.1683〜）、XCRS40（P.1661） XPG□40（P.1687〜）	XPLTE40
		XEG60（P.1669）、XEEG60（P.1679） XSG□60（P.1683〜）、XCRS60（P.1661） XPG□60（P.1687〜）	XPLTE60

＊付のタイプはNo.140の選択ができません。

Order 注文例　型式 XPLTE40

Delivery 出荷日　在庫品　翌日出荷 P.89
ご希望によりPM5:00迄、当日出荷受付致します。

HIGH PRECISION DOVETAIL RACK & PINION -KNOB EXTENSION-/ADJUSTABLE PLATE

【高精度】アリ溝 ラック&ピニオン式/アジャスタブルプレート

ーハンドル延長ー

ハンドル1回転移動量	小	中	大
ストローク	短	中	長
耐荷重	軽	中	重

CADデータフォルダ名：29_Stages

■特長：調整するワークがステージ面からはみ出てハンドルを回しづらい場合や、装置内でハンドルに手が届きにくい場合に適しています。ハンドル部にノブなどを組合せることも可能です。

■X軸　ハンドル延長

RoHS

XY軸 P.1696
Z軸 P.1707

使用例（ハンドル延長例①）

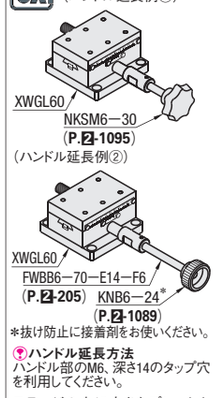

＊抜け防止に接着剤をお使いください。

ハンドル延長方法
ハンドル部のM6、深さ14のタップ穴を利用してください。

ステージの上に大きなプレートやワークが乗る時に、ハンドルの長さやハンドル径を延長することができます。

（例①）セプンロブノブ（P.2-1095）NKSM6ー30を取付けていただくと、ハンドル長さをさらに36mm延長できます。

（例②）六角穴付全長指定ねじ（P.2-205）FWBB6ー70ーE14ーF6とクランプノブ（P.2-1089）KNB6ー24の組合せで、ハンドル長さをさらに63mm延長できます。

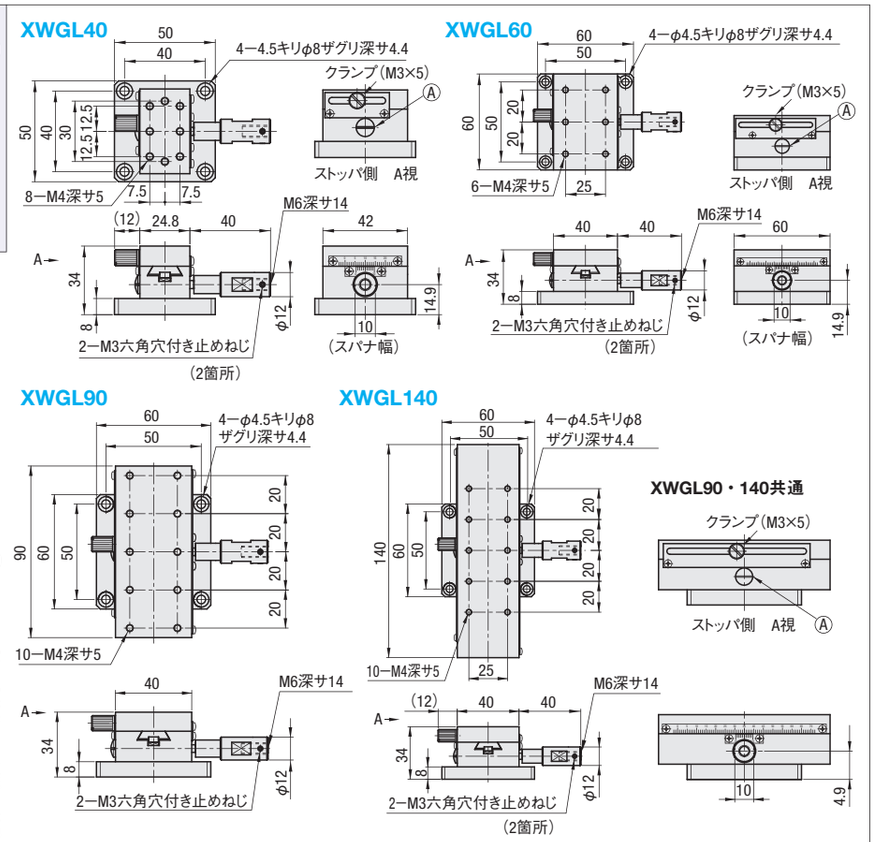

＊マイナスドライバーで、Ⓐ（予圧調整ねじ）を右方向に締めつければしっとりとした動きが得られ、左方向へ緩めれば素早く滑らかな動きが得られます。

M材　質　アルミ合金
S表面処理　黒アルマイト

型式 Type	No.	ステージ面（mm）	移動量（mm）	ハンドル1回転移動量（mm）	耐荷重（N） 水平	耐荷重（N） 垂直	移動精度 真直度	移動精度 平行度	自重（kg）	¥基準単価 1〜9コ
XWGL	40	24.8×42	±12	18	29.4	14.7	20μm	30μm	0.17	16,300
	60	40×60	±21		39.2	19.6	30μm		0.29	16,950
	90	40×90	±35						0.40	23,000
	140	40×140	±60						0.56	28,000

最小読取（バーニア目盛）：0.1mm/目盛　　表示数量超えはお見積り

Order 注文例　型式 XWGL40

Delivery 出荷日　8 日目発送

■特長：長方形のステージの面を正方形に変更できる取付プレートです。

■アジャスタブルプレート

RoHS

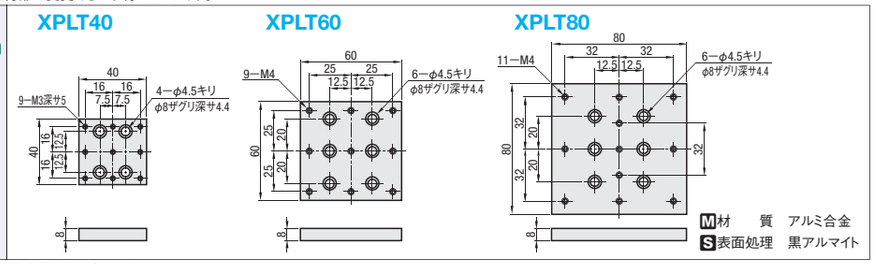

M材　質　アルミ合金
S表面処理　黒アルマイト

型式 Type	No.	¥基準単価 1〜9コ
XPLT	40	3,930
	60	4,750
	80	5,850

表示数量超えはお見積り

■適用ステージ一覧表

型式 Type	No.	面サイズ（mm）	適用ステージ
XPLT	40	40×40	XWG40（P.1665）・XYWG40（P.1691）・ZWG40（P.1703） REG40・60（P.1729） XLWG（P.1671） ZLWG（P.1705） XSSL（P.1676） XSSLC（P.1676） XSP（P.1670）
	60	60×60	XWG60・90・140（P.1665） XYWG60・90・140（P.1691） ZWG60・90・140（P.1703）
	80	80×80	XSL（P.1675） XSLC（P.1675） XSB（P.1667） REG60（P.1729）

Order 注文例　型式 XPLT40

Delivery 出荷日　在庫品　翌日出荷 P.89
ご希望によりPM5:00迄、当日出荷受付致します。

HIGH PRECISION DOVETAIL RACK & PINION -CLAMP REINFORCCED-/COARCE ADJUSTMENT

【高精度】アリ溝 ラック&ピニオン式

ー長方形　強化クランプ/粗微動ー

ハンドル1回転移動量	小	中	大
ストローク	短	中	長
耐荷重	軽	中	重

CADデータフォルダ名：29_Stages

■特長:送り用ハンドルの軸をそのまま固定することができる為、長方形XWG(P.1665)と比較して保持力が向上しています。

■X軸　強化クランプ

XY軸 P.1680
Z軸 P.1704
RoHS

XWGCL40

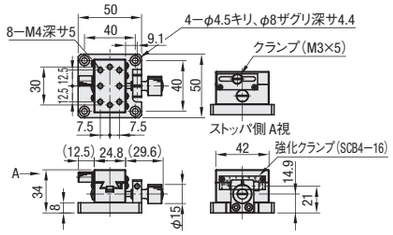

XWGCL60

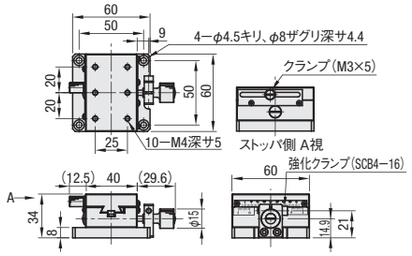

XWGCL90

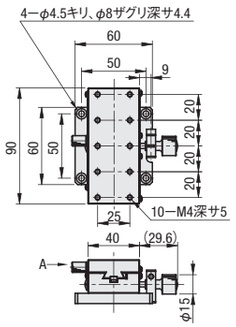

XWGCL140

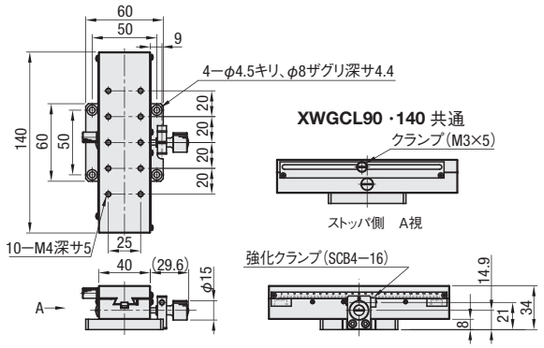

M材　質　アルミ合金
S表面処理　黒アルマイト

型式 Type	No.	ステージ面(mm)	移動量(mm)	ハンドル1回転移動量(mm)	耐荷重(N) 水平	耐荷重(N) 垂直	移動精度 真直度	移動精度 平行度	自重(kg)	¥基準単価 1〜9コ
XWGCL	40	24.8×42	±12	18	29.4	14.7	20μm	30μm	0.17	18,300
	60	40×60	±21		39.2	19.6	30μm		0.29	18,950
	90	40×90	±35						0.40	21,900
	140	40×140	±60						0.56	26,900

ハンドルカバーHDCVR15(別売)：φ15のハンドルに取り付けるだけでハンドル径を大きくすることができます。 P.1668　表示数量超えはお見積り

クランプ強化方法

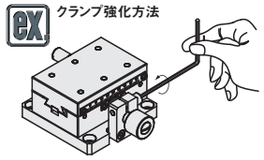

強化クランプのみの保持では、
送り機構のガタが残りますので
クランプねじを併用してお使いください。

Order 注文例　型式 XWGCL40

Delivery 出荷日　5 日目発送

■特長:早い送りと微調整のしやすさを両立させたい場合に適しています。粗微動ハンドルは座面より下に飛び散るため、取り付けにはご注意ください。

■X軸　粗微動

RoHS

XSB60

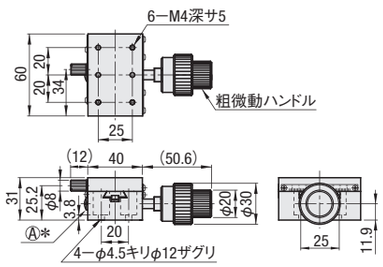

XSB90

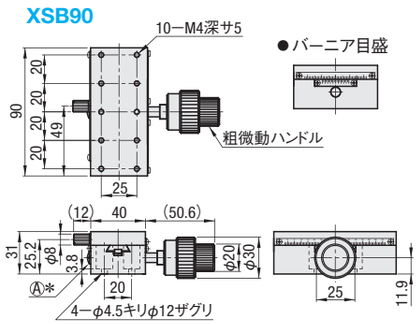

＊マイナスドライバーで、Ⓐ(予圧調整ねじ)を右方向に締めつければしっとりとした動きが得られ、左方向へ緩めれば素早く滑らかな動きが得られます。

M材　質　アルミ合金
S表面処理　黒アルマイト

型式 Type	No.	ステージ面(mm)	移動量(mm)	ハンドル1回転移動量(mm) 粗動	微動	耐荷重(N) 水平	垂直	移動精度 真直度	平行度	自重(kg)	付属品(4本) Type M−L	¥基準単価 1〜9コ
XSB	60	40×60	±21	18	2.3	39.2	19.6	30μm	30μm	0.35	SCB4−8	27,750
	90	40×90	±35							0.46		30,870

粗微動ハンドルタイプのステージは、バーニア目盛の最小読取が0.05mm/目盛となります。　粗微動ハンドルが取付相手側と干渉します。　表示数量超えはお見積り
アジャスタブルプレートXPLT：取付穴のあわないステージの組み合わせにご利用下さい。 P.1666

Order 注文例　型式 XSB60

Delivery 出荷日　8 日目発送

HIGH PRECISION DOVETAIL RACK & PINION -HIGH ALLOWABLE LOAD-

【高精度】アリ溝 ラック&ピニオン式

ー長方形　スチール製高耐荷重ー

ハンドル1回転移動量	小	中	大
ストローク	短	中	長
耐荷重	軽	中	重

CADデータフォルダ名：29_Stages

■特長:スチール材を使用したXWGSRは、XWG(P.1665)と比較して衝撃に強くなり、水平耐荷重が向上しています。

■X軸　高耐荷重

RoHS

XWGSR40

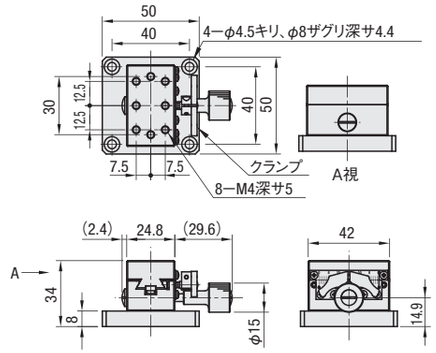

XWGSR60

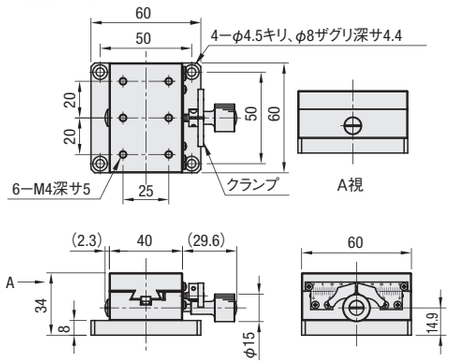

XWGSR90

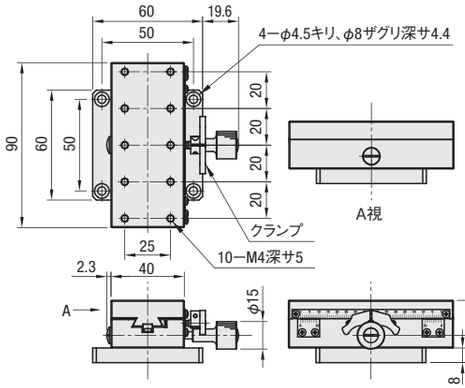

M材　質　S50C
S表面処理　無電解ニッケルメッキ

型式 Type	No.	ステージ面(mm)	移動量(mm)	ハンドル1回転移動量(mm)	水平耐荷重(N)	許容モーメント荷重(N・m) ピッチング	ヨーイング	ローリング	移動精度(μm) 真直度	平行度	平行度	自重(kg)	付属品(4本) Type M−L	¥基準単価 1〜4コ
XWGSR	40	24.8×40	±12	18	98	5.0	3.3	2.6	30	40	50μm	0.36	SCB4−10	18,600
	60	40×60	±21		196	15.0	7.8	10.4				0.70		19,500
	90	40×90	±35		294	27.5	16.5	28.6				0.94		23,600

最小読取(バーニア目盛)：0.1mm/目盛　表示数量超えはお見積り
ハンドルカバーHDCVR15(別売):φ15のハンドルに取り付けるだけでハンドル径を大きくすることができます。 P.1668

Order 注文例　型式 XWGSR40

Delivery 出荷日　5 日目発送

■特長：φ15のハンドルに取り付けるだけで、ハンドル径を大きくまわしやすくすることができます。適用ステージは下記の一覧表をご覧ください。

■ハンドルカバー

RoHS

＊3個セットでの販売です。

HDCVR15

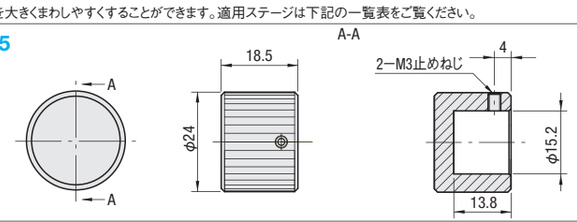

M材　質　アルミ合金
S表面処理　黒アルマイト

型式 Type	No.	適用ステージ	¥基準単価 1〜9パック
HDCVR	15	XWG(P.1665)・XYWG(P.1691)・ZWG(P.1703)・XLWG(P.1671)・ZLWG(P.1705)・XSP(P.1670)・XDTS(P.1655)・XYDTS(P.1655)・ZDTS(P.1656)・XDTLS(P.1659)・ZDTLS(P.1660)(ハンドル径φ15)	3,800

＊ハンドルカバー　(HDCVR15)は数量1のご注文で3個納入されます。　表示数量超えはお見積り

Order 注文例　型式 HDCVR15

Delivery 出荷日　在庫品　翌日出荷 P.89
ご希望によりPM5:00迄、当日出荷受付致します。

ミスミ FAメカ2011　商品名から型番検索!　ミスミFA　検索　http://fa.misumi.jp/

HIGH PRECISION DOVETAIL RACK & PINION -COARSE & FINE ADJUSTMENT-

【高精度】アリ溝 ラック&ピニオン式

ー正方形/粗微動ー

ハンドル1回転移動量	小	中	大
ストローク	短	中	長
耐荷重	軽	中	重

CADデータフォルダ名：29_Stages

■特長：正方形のアリ溝ラック&ピニオン式ステージです。40・60角は追加工を選択して下面プレートを外すことも可能です。

■X軸　正方形　RoHS

XY軸 P.1692
Z軸 P.1706

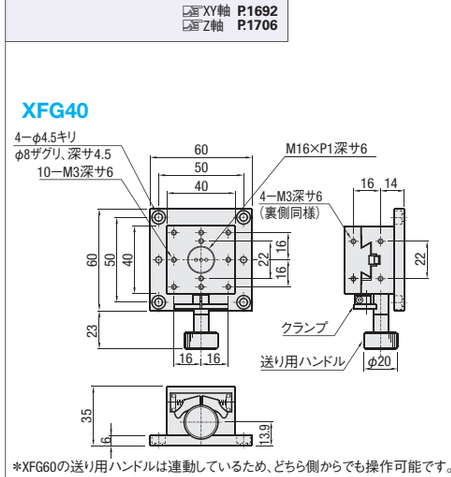

型式	M材質	S表面処理
XFG25	低カドミ真鍮	黒ふっ素樹脂処理
XFG40	アルミ合金	黒アルマイト
XFG60		

*XFG60の送り用ハンドルは連動しているため、どちら側からでも操作可能です。

■特長：正方形のアリ溝式ステージ粗微動タイプです。粗動ハンドルで約18mm/1回転、微動ハンドルで約2.3mm/1回転、移動することができます。

■X軸　粗微動　RoHS

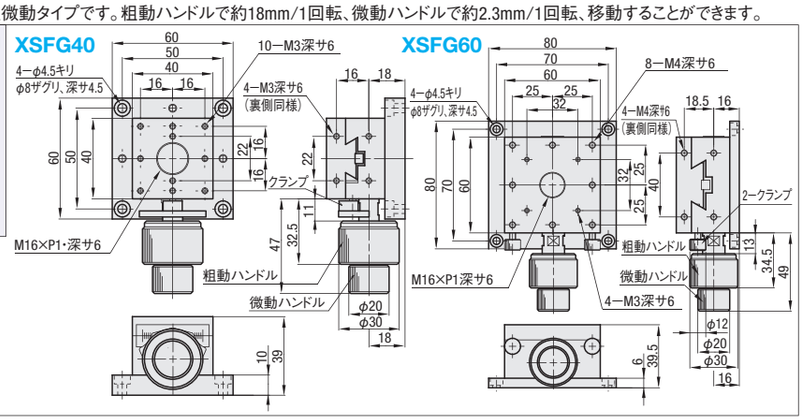

M材　質　アルミ合金
S表面処理　黒アルマイト

型式 Type	No.	ステージ面(mm)	移動量(mm)	ハンドル1回転移動量(mm) 粗動	微動	耐荷重(N) 水平	垂直	移動精度(μm) 真直度	運動の平行度	許容モーメント荷重(N・m) ピッチング	ヨーイング	ローリング	平行度(μm)	自重(kg)	付属品(4本) Type M−L	¥基準単価 1〜9コ
XFG	25	25×25	±5	17	—	29.4	6.9	30	80	0.5	0.5	0.5	50	0.09	SCB2−12	11,600
	40	40×40	±10	20	—		14.7	20	30	3.0	3.0	2.0	40	0.21	SCB4−6	12,400
	60	60×60	±20	18	—	39.2	19.6	30	50	7.0	5.0	7.0	60	0.64	SCB4−6	16,500
XSFG	40	40×40	±10	20	≒2.6	29.4	14.7	20	30	3.0	3.0	2.0	40	0.30	SCB4−10	21,400
	60	60×60	±20	18	≒2.3	39.2	19.6	30	50	7.0	5.0	7.0	60	0.51	SCB4−6	26,100

最小読取（バーニア目盛）：0.1mm/ 目盛　　表示数量超えはお見積り

Order 注文例

型式
XFG40
XSFG60

Delivery 出荷日
●XFG　3 日目発送
●XSFG　5 日目発送
ストーク B 1,000円/1本 P.90
同一サイズ3本以上は一律2,700円

Alteration 追加工　型式 XSFG40 − (M) − M

詳細寸法はCADデータでご確認ください。

Alteration	下面プレート無
Spec.	XFG40・XSFG40　裏ヨリ4−φ3.5キリ　φ6ザグリ深サ10 (M3用ボルト穴) XFG60・XSFG60　裏ヨリ2−φ4.5キリ　φ8ザグリ深サ6 (M4用ボルト穴) XFG25適用不可。 送り用ハンドルが取付相手側と干渉します。
Code	M
¥/1Code	−1,000

HIGH PRECISION DOVETAIL RACK & PINION -SLIM-/BREAD BOARD

【高精度】アリ溝 ラック&ピニオン式/ブレッドボード

ー面幅スリムー

ハンドル1回転移動量	小	中	大
ストローク	短	中	長
耐荷重	軽	中	重

CADデータフォルダ名：29_Stages

■特長：ハンドル1回転あたり18mm移動できるスリム形状（幅24.8mm）のアリ溝ラック&ピニオン式ステージです。

■X軸　面幅スリム　RoHS

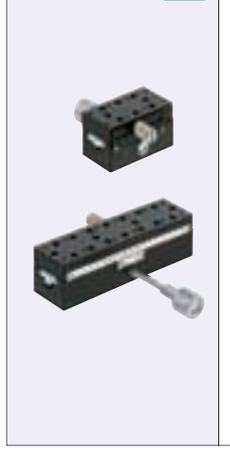

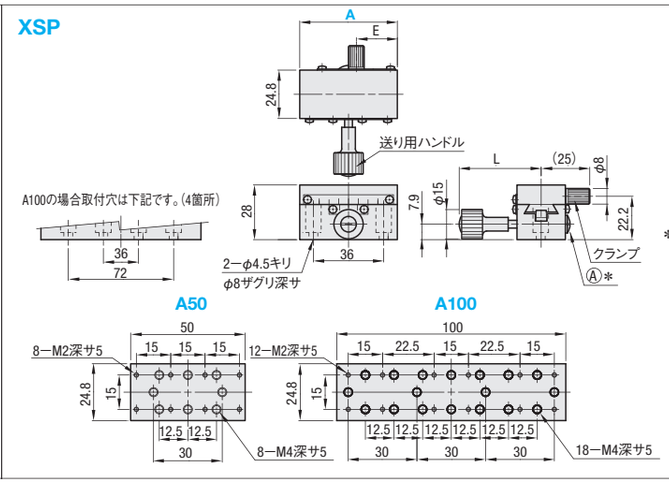

*マイナスドライバーで、Ⓐ（予圧調整ねじ）を右方向に締めつければしっとりとした動きが得られ、左方向へ緩めれば素早く滑らかな動きが得られます。

M材　質　アルミ合金
S表面処理　黒アルマイト

型式 Type	A	ステージ面(mm)	移動量(mm)	ハンドル1回転移動量(mm)	L	E	耐荷重(N) 水平	垂直	移動精度 真直度	自重(kg)	付属品(2本) Type M−L	¥基準単価 1〜9コ
XSP	50	50×24.8	±16	18	42	21	29.4	14.7	30μm	0.13	SCB4−8	13,900
	100	100×24.8	±40		63	46	39.2	19.6		0.24		17,900

最小読取（バーニア目盛）：0.1mm/目盛　　表示数量超えはお見積り
ハンドルカバーHDCVR15（別売）：φ15のハンドルに取りつけるだけでハンドル径を大きくできます。 P.1668
アジャスタブルプレートXPLT：取付穴のあわないステージを重ねる際にご利用下さい。 P.1666

Order 注文例　型式 XSP100

Delivery 出荷日　在庫品　翌日出荷 P.89
ご希望によりPM5:00迄、当日出荷受付致します。

■特長：ステージや市販のレンズホルダなどをユニット化して除振台に固定できます。タップ穴はM4とM6から選択できます。（穴ピッチ25mm）

■ブレッドボード　RoHS

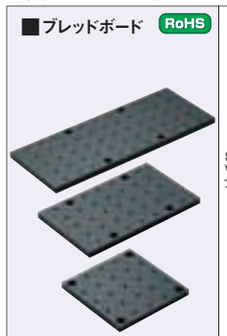

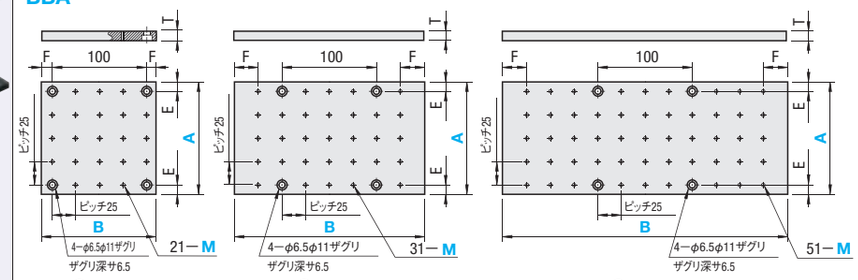

取付穴はボード中心部に100mmピッチにてM6のボルト穴加工をしています。

M材　質　アルミ合金
S表面処理　黒アルマイト

型式 Type	M	A	B	図面	タップ穴数	T	E	F	¥基準単価 1〜9コ
BBA	4	120	120	①	21	10	10	10	9,800
		150	150			10	25	25	11,800
		200	200		45	10	25	25	15,800
	6	120	200	②	31	10	10	25	12,800
		150				10	25	25	14,800
		120	300	③	51	10	10	25	13,800
		150				10	25	25	16,800
		200			73	10	25	25	18,800

表示数量超えはお見積り

Order 注文例　型式 Type M − A − B　BBA 4 − 120 − 200

Delivery 出荷日　5 日目発送

HIGH PRECISION DOVETAIL RACK & PINION -LONG STROKE-/ ADJUSTABLE PLATES

【高精度】アリ溝 ラック&ピニオン式/XY軸取付プレート

ーロングー

ハンドル1回転移動量	小	中	大
ストローク	短	中	長
耐荷重	軽	中	重

CADデータフォルダ名：29_Stages

■特長：アルミ合金を使用した軽量なロングステージです。必要なストロークに応じてサイズをお選びください。　移動量±140mmのステージはXLONG（P.1672）をご覧ください。

■X軸　ロング　RoHS

ロングステージ同士の組み合わせにはXY軸取付プレート：XYPLTをご利用ください。下記参照　Z軸 P.1705

XLWG

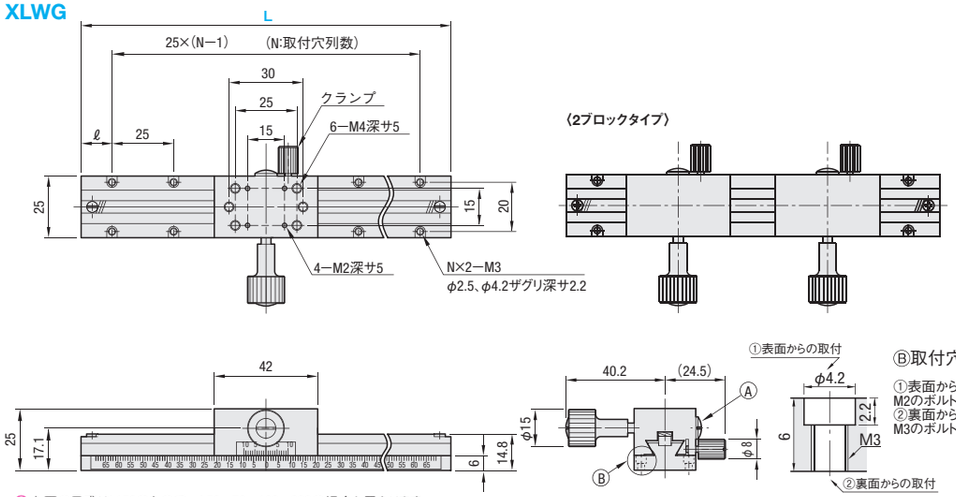

上図の目盛はL150のもので、L50・70・100・200の場合と異なります。
マイナスドライバーで、Ⓐ(予圧調整ねじ)を右方向に締めつければしっとりとした動きが得られ、左方向へ緩めれば素早く滑らかな動きが得られます。

M材　質　アルミ合金
S表面処理　黒アルマイト

型式 Type	No.	L	ブロック数	移動量(mm)	ハンドル1回転移動量(mm)	N 取付穴列数	ℓ (mm)	耐荷重(N) 水平	耐荷重(N) 垂直	移動精度(μm) 真直度	移動精度(μm) 平行度	自重(kg)	¥基準単価 1〜9コ
XLWG	50	50	1	±15	18	2	12.5	29.4	14.7	30	30	0.10	13,500
	70	70	1	±25		3	10.0					0.12	15,500
	100	100	1	±40		4	12.5					0.14	15,050
	150	150	1	±65		6				40	40	0.17	18,900
	150−2		2									0.24	25,500
	200	200	1	±90		8				50	50	0.21	25,000
	200−2		2									0.28	30,000

Order 注文例　型式　XLWG100

Delivery 出荷日　●150-2・200-2　5 日目発送
●上記以外　在庫品　翌日出荷 P.89

最小読取(バーニア目盛)：0.1mm/目盛
XLWG150−2、200−2はブロックが2つつきます。ブロック1つに比べて、移動量が短くなるのでご注意ください。
ハンドルカバーHDCVR15(別売)：φ15のハンドルに取りつけるだけでハンドル径を大きくすることができます。P.1668
アジャスタブルプレートXPLT40：取付穴のあわないステージの組み合わせにご利用下さい。P.1666
標準ステージ類似品：XDTLS(P.1659)、一部サイズのみ。
表示数量超えはお見積り
ご希望によりPM5:00迄、当日出荷受付致します。

■特長：ロングステージ同士が組付けられる取付プレートです。2軸でのご使用の際にご利用ください。

■XY軸取付プレート　RoHS

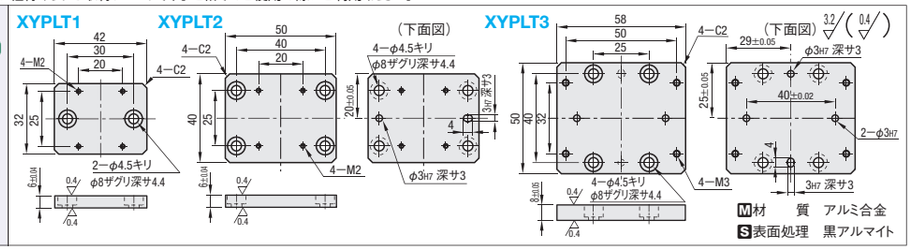

M材　質　アルミ合金
S表面処理　黒アルマイト

型式 Type	No.	適用ステージ組合せ ステージ(下)	ステージ(上)	¥基準単価 1・2コ	¥スライド単価 3〜9コ
XYPLT	1	XLWG・ZLWG(P.1671・1705)	XLWG	3,750	3,000
	2	XLONG(P.1672)	XLWG	4,350	3,480
	3	XLONG(P.1672)	XLONG(P.1672)	3,900	3,120

表示数量超えはお見積り

Order 注文例　型式　XYPLT1

Delivery 出荷日　在庫品　翌日出荷 P.89
ご希望によりPM5:00迄、当日出荷受付致します。

Example 使用例
L寸長さの違うステージを重ねることができます。

DOVETAIL RACK & PINION -LONG STROKE-

アリ溝 ラック&ピニオン式

ー超ロング(300mm)ー

ハンドル1回転移動量	小	中	大
ストローク	短	中	長
耐荷重	軽	中	重

CADデータフォルダ名：29_Stages

■特長：M基板標準サイズ(330×250)対応商品です。センサの調整やワークの段取り替え等にもご利用いただけます。

■X軸　ロング(300mm)　RoHS

ロングステージ同士の組み合わせにはXY軸取付プレート：XYPLTをご利用ください。P.1671

XLONG

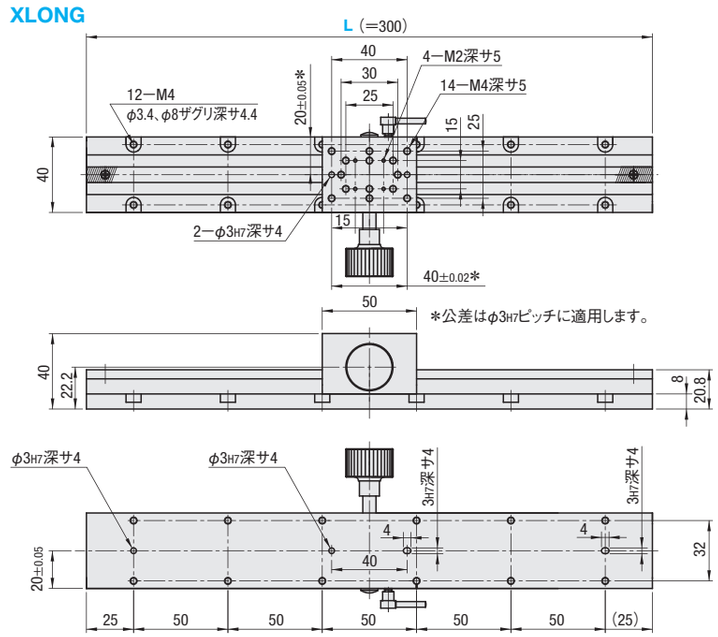

■スタンダードハンドル

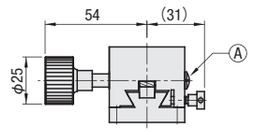

■粗微動ハンドル

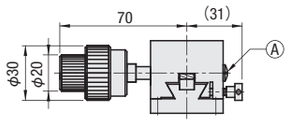

表面からの取付にはM3ねじ、裏面からの取付にはM4ねじをご使用ください。
マイナスドライバーで、Ⓐ(予圧調整ねじ)を右方向に締めつければしっとりとした動きが得られ、左方向へ緩めれば素早く滑らかな動きが得られます。
上下面のノック穴を利用して再現性を確保することが可能です。
ブロックに予圧をかけ、すり合わせで精度を出し、検査してから出荷しておりますので、ブロックを下面プレートから外すことはおやめください。

目盛使用例

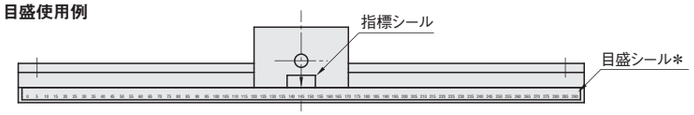

*付属の目盛シールは、調整幅に応じてご自由にお貼りいただけます。

M材　質　アルミ合金
S表面処理　黒アルマイト
A付属品　目盛シール(PETフィルム)
指標シール(PETフィルム)

型式 Type	L−No.	ブロック ハンドル	数	移動量(mm)	ハンドル1回転移動量(mm) 粗動	微動	耐荷重(N) 水平	垂直	移動精度 真直度	自重(kg)	¥基準単価 1〜9コ
XLONG	300	スタンダードハンドル	1	±140	18	—	49	24.5	150μm	0.63	29,500
	300−2		2							0.81	44,000
	300−3		3							0.99	59,000
	300−SB	粗微動ハンドル	1	±140	18	2.3			150μm	0.70	38,500
	300−2SB		2							0.95	62,000
	300−3SB		3							1.20	86,000

最小読取：1mm/目盛
表示数量超えはお見積り

Order 注文例　型式　XLONG300　XLONG300 − 2SB

Delivery 出荷日
■XLONG300・XLONG300−SB　在庫品　翌日出荷 P.89
■XLONG300−2・−3・−2SB・−3SB　8 日目発送
ご希望によりPM5:00迄、当日出荷受付致します。

Example 使用例

■スタンダードハンドル組付図

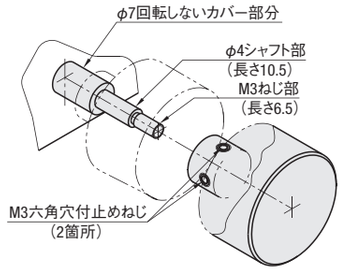

XLONG300のスタンダードハンドルタイプは、M3の止めねじでハンドルを固定してあります。

DOVETAIL RACK & PINION -LONG STROKE, BLOCKS SELECTABLE-

アリ溝 ラック&ピニオン式

ー超ロング(100/200/300/400mm) ブロック組合せー

ハンドル1回転移動量	小	中	大
ストローク	短	中	長
耐荷重	軽	中	重

CADデータフォルダ名：29_Stages

■ 特長：ワークの段取り替え等にご利用いただけます。ワークの大きさに応じて、レール長さ、ブロックの数、種類、向きをそれぞれ自由に選択することが可能です。

■X軸　ロング(100/200/300/400mm)ブロック組合せ

RoHS

移動量はベース側に貼る目盛シールとブロックの印で読み取ることができます。最小読取は1mmです。

XLARGE

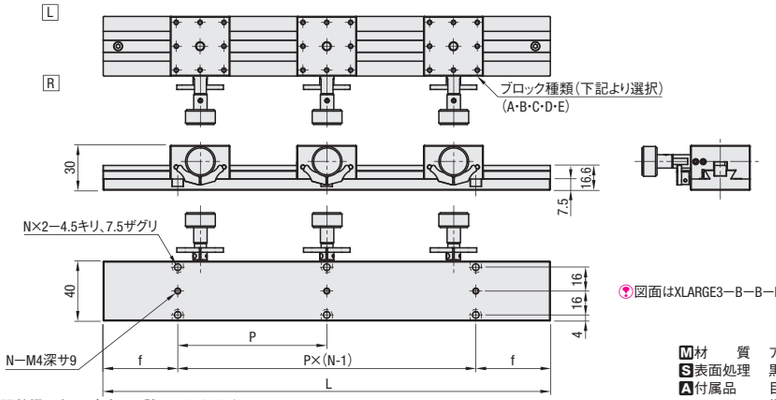

図面はXLARGE3ーBーBーBとなります。

M材　質　アルミ合金
S表面処理　黒アルマイト
A付属品　目盛シール(PETフィルム)
指標シール(PETフィルム)

付属の目盛シールは、調整幅に応じて自由にお貼りいただけます。

ブロック種類	方向	標準ハンドル(左) A	標準ハンドル(右) B	粗微動ハンドル(左) C	粗微動ハンドル(右) D	連結ブロック E
形状	L↑ / ↓R	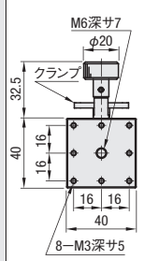	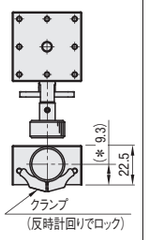	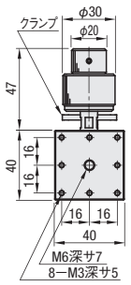	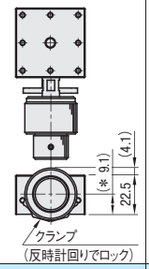	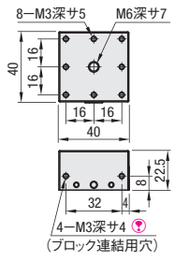
レール価格への追加価格		+9,000	+9,000	+18,000	+18,000	+6,000

ブロック連結用穴
反対側にも同一穴がありますが。連結ブロック(E)にはブロックが付属されており、ブロックを連結してサイズの大きいものを搭載することが可能です。

＊部の寸法は構造上±0.3mm変化します。

(レール部)

型式 Type	No.	L	ブロック①	ブロック②	ブロック③	移動量*1 (mm)	水平耐荷重(N)	f	P	N	自重*3 (kg)	付属品 TypeM−L	数量	¥基準単価 1〜4コ
XLARGE	1	100	A B C D E	A B C D E	A B C D E	60	29.4	12.5	75*2	2	0.15	CBM4−8	4	9,000
	2	200				160		25	150	2	0.29		4	12,000
	3	300				260		50	100	3	0.43		6	15,000
	4	400				360		50	100	4	0.57		8	18,000

表示数量超えはお見積り

L(レール長さ)＝100のとき、ブロックは1コのみ選定できます。
L(レール長さ)＝200のとき、ブロックは最大2コまで選定できます。
連結ブロックには抜け止めストッパが付属しています。
＊1の移動量はブロック1コ付の際の数値です。ブロックを1コ追加する度に移動量は40mmずつ短くなります。
＊2 M4(裏より)はP=100
＊3 レール単体の自重です。商品の自重は選択するブロックの自重を加えて算出してください。

Example 使用例

ブロック連結方法

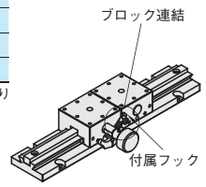

(ブロック部)

	ブロック種類	自重 (kg)	¥基準単価 1〜3コ
A	標準ハンドル(左)	0.12	9,000
B	標準ハンドル(右)	0.12	9,000
C	粗微動ハンドル(左)	0.17	18,000
D	粗微動ハンドル(右)	0.17	18,000
E	連結ブロック	0.08	6,000

表示数量超えはお見積り

Order 注文例　型式 − ブロック① − ブロック② − ブロック③
XLARGE2 − A − A
XLARGE3 − A − E − C
XLARGE4 − E − B − C

Delivery 出荷日　5 日目発送

価格計算例
例1)XLARGE2ーAーAの場合
12,000円 ＋ 9,000円 ＋ 9,000円 ＝30,000円
(レール単価)＋(ブロック単価①)＋(ブロック単価②)
例2)XLARGE4ーEーBーCの場合
18,000円 ＋ 6,000円 ＋ 9,000円 ＋ 18,000円 ＝51,000円
(レール単価)＋(ブロック単価①)＋(ブロック単価②)＋(ブロック単価③)

HIGH PRECISION DOVETAIL FEED SCREW -KNOB EXTENSION-

【高精度】アリ溝 送りねじ式

ー正方形　ハンドル延長(リード4.2mm)ー

ハンドル1回転移動量	小	中	大
ストローク	短	中	長
耐荷重	軽	中	重

CADデータフォルダ名：29_Stages

■特長：リード4.2mmでスムースに送れる薄型タイプのアリ溝送りねじ式ステージです。ノック穴を利用してXY軸にも容易に組み付けることが可能です。長方形タイプはP.1675をご覧ください。

■X軸　正方形
(ノック穴付・リード4.2mm)

RoHS

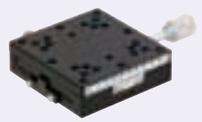

XY軸　P.1694
Z軸　P.1707

XSC40

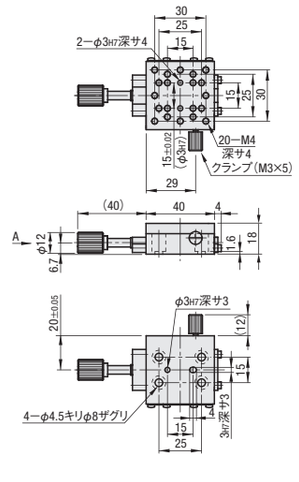

XSC60

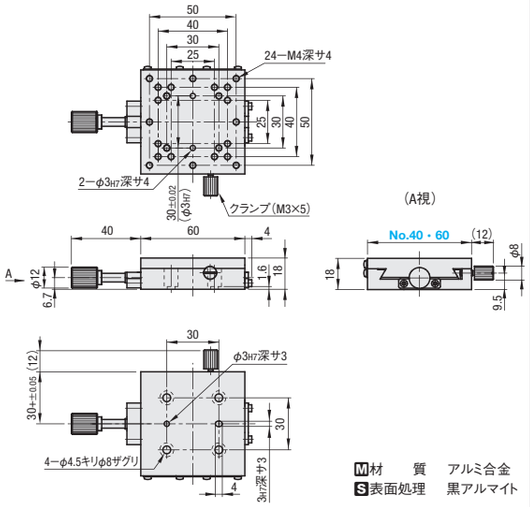

M材　質　アルミ合金
S表面処理　黒アルマイト

型式 Type	No.	ステージ面 (mm)	移動量 (mm)	ハンドル1回転移動量(mm)	耐荷重(N) 水平	耐荷重(N) 垂直	移動精度 真直度	移動精度 平行度	自重 (kg)	付属品(4本) TypeM−L	¥基準単価 1〜9コ
XSC	40	40×40	±11	4.2	19.6	9.8	20μm	30μm	0.10	SCB4−5	14,800
	60	60×60	±21		29.4	14.7			0.19		15,800

Alteration	ハンドル位置変更(左右勝手違い)
Spec.	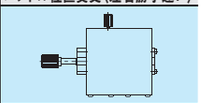
Code	R
¥/1 Code	無料

最小読取(バーニア目盛)：0.1mm/目盛
表示数量超えはお見積り

Order 注文例　型式 XSC40

Delivery 出荷日　在庫品　翌日出荷 P.89
ご希望によりPM5:00迄、当日出荷受付致します。

Alteration 追加工　型式 − (R)　XSC40 − R
5 日目発送

詳細寸法はCADデータでご確認ください。

■特長：調整するワークがステージ面からはみ出てハンドルを回しづらい場合や、装置内でハンドルに手が届きにくい場合に適しています。

■X軸　ハンドル延長
(ノック穴付・リード4.2mm)

RoHS

XY軸　P.1694
Z軸　P.1707

XSCL40

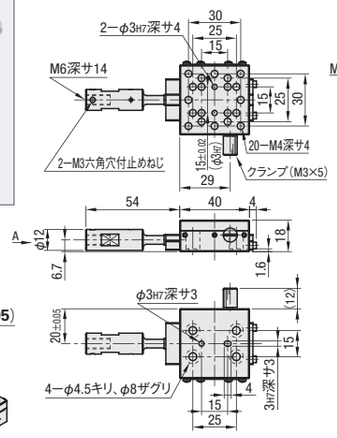

XSCL60

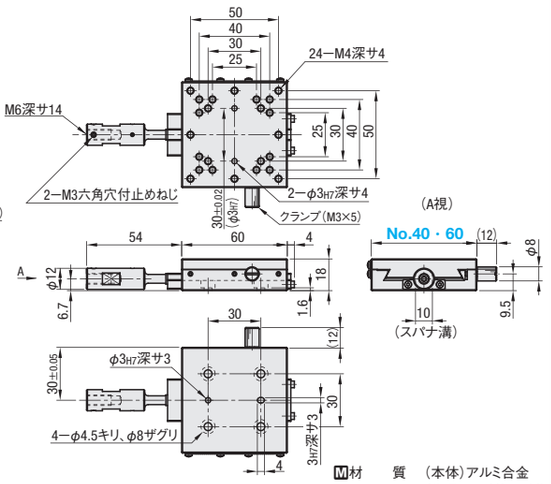

ex (延長例)

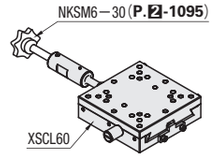

M材　質　(本体)アルミ合金
(送り用ハンドル)低カボミ真鍮
S表面処理　黒アルマイト

型式 Type	No.	ステージ面 (mm)	移動量 (mm)	ハンドル1回転移動量(mm)	耐荷重(N) 水平	耐荷重(N) 垂直	移動精度 真直度	移動精度 平行度	自重 (kg)	付属品(4本) TypeM−L	¥基準単価 1〜9コ
XSCL	40	40×40	±11	4.2	19.6	9.8	20μm	30μm	0.10	SCB4−6	17,800
	60	60×60	±21		29.4	14.7			0.19		19,800

Alteration	ハンドル位置変更(左右勝手違い)
Spec.	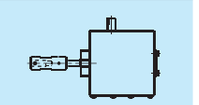
Code	R
¥/1 Code	無料

最小読取(バーニア目盛)：0.1mm/目盛
アジャスタブルプレートXPLT：取付穴のあわないステージを重ねる際にご利用ください。P.1666
表示数量超えはお見積り

Order 注文例　型式 XSCL60

Delivery 出荷日　5 日目発送

Alteration 追加工　型式 − (R)　XSCL60 − R
詳細寸法はCADデータでご確認ください。

HIGH PRECISION DOVETAIL FEED SCREW -REINFORCED/THIN-

【高精度】アリ溝 送りねじ式

ー長方形　強化クランプ/薄型(リード4.2mm)ー

ハンドル1回転移動量	小	中	大
ストローク	短	中	長
耐荷重	軽	中	重

CADデータフォルダ名：29_Stages

■特長：リード4.2mmでスムースに送れるアリ溝送りねじ式ステージです。クランプ強化タイプ、薄型タイプ(厚み18mm)、追加工で勝手違いもご用意致しました。正方形(XSC)は P.1674

■X軸　長方形 RoHS
(リード4.2mm)

XY軸 P.1693
Z軸 P.1708

XSL

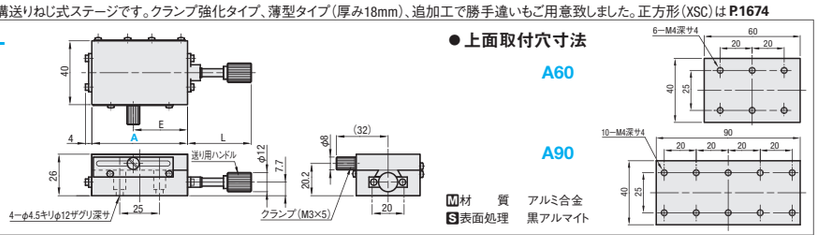

M材　質　アルミ合金
S表面処理　黒アルマイト

型式 Type	A	ステージ面(mm)	移動量(mm)	ハンドル1回転移動量(mm)	L	E	耐荷重(N) 水平	耐荷重(N) 垂直	移動精度 真直度	移動精度 平行度	自重(kg)	付属品(4本) Type M−L	¥基準単価 1〜9コ
XSL	60	40×60	±21	4.2	40	34	39.2	19.6	30μm	30μm	0.20	SCB4−8	14,900
	90	40×90	±35		60	49					0.29		16,900

最小読取(バーニア目盛)：0.1mm/目盛
表示数量超えはお見積り
延長カバーHDEXT12(別売)：φ12の送りねじのハンドルを延長することができます。 P.1685
アジャスタブルプレートXPLT：取付穴のあわないステージを重ねる際にご利用ください。 P.1666
詳細寸法はCADデータでご確認ください。

Order 注文例　型式 XSL60

Alteration 追加工　型式 XSL60 ー (R) ー R　5 日目発送

Delivery 出荷日　在庫品　翌日出荷 P.89
ご希望によりPM5:00迄、当日出荷受付致します。

Alteration	ハンドル位置変更(左右勝手違い)
Spec.	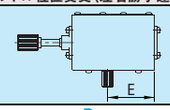
Code	R
¥/1Code	無料

■特長：送りハンドル自体を割締めで直接固定する為、位置ズレが発生しにくくなります。

■X軸　強化クランプ RoHS
(リード4.2mm)

XY軸 P.1693
Z軸 P.1708

XSLCL

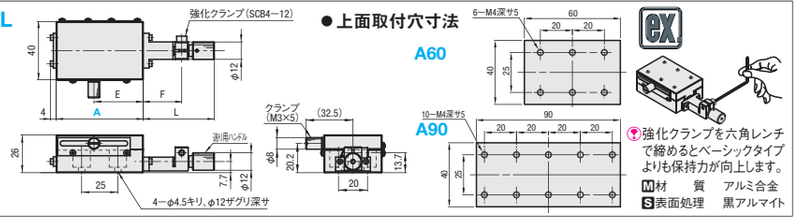

強化クランプを六角レンチで締めるとベーシックタイプよりも保持力が向上します。
M材　質　アルミ合金
S表面処理　黒アルマイト

型式 Type	A	ステージ面(mm)	移動量(mm)	ハンドル1回転移動量(mm)	L	E	F	耐荷重(N) 水平	耐荷重(N) 垂直	移動精度 真直度	移動精度 平行度	自重(kg)	付属品(4本) Type M−L	¥基準単価 1〜9コ
XSLCL	60	40×60	±21	4.2	49	34	26.5	39.2	19.6	30μm	30μm	0.18	SCB4−8	19,900
	90	40×90	±35		63	49	40.5					0.26		21,900

最小読取(バーニア目盛)：0.1mm/目盛
表示数量超えはお見積り
延長カバーHDEXT12(別売)：φ12の送りねじのハンドルを延長することができます。 P.1685
アジャスタブルプレートXPLT：取付穴のあわないステージを重ねる際にご利用ください。 P.1666
詳細寸法はCADデータでご確認ください。

Order 注文例　型式 XSLCL60

Alteration 追加工　型式 XSLCL60 ー (R) ー R

Delivery 出荷日　5 日目発送

Alteration	ハンドル位置変更(左右勝手違い)
Spec.	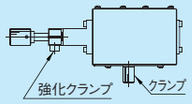 強化クランプ　クランプ 強化クランプとクランプねじを締める向きが同じになります。
Code	R
¥/1Code	無料

■特長：ハンドル1回転の移動量が、ラック&ピニオンの約1/4です。長いストロークを細かいピッチで摺動させたい場合に最適です。

■X軸　薄型 RoHS
(リード4.2mm)

XY軸 P.1693
Z軸 P.1708

XSLC

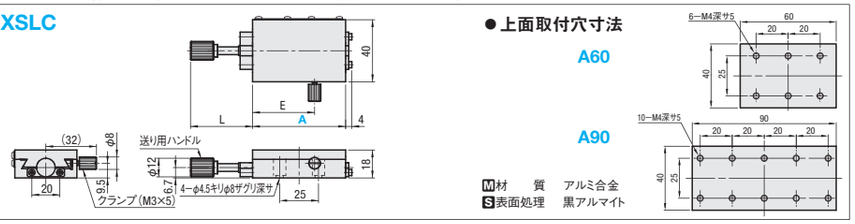

M材　質　アルミ合金
S表面処理　黒アルマイト

型式 Type	A	ステージ面(mm)	移動量(mm)	ハンドル1回転移動量(mm)	L	E	耐荷重(N) 水平	耐荷重(N) 垂直	移動精度 真直度	移動精度 平行度	自重(kg)	付属品(4本) Type M−L	¥基準単価 1〜9コ
XSLC	60	40×60	±21	4.2	40	40	29.4	14.7	30μm	30μm	0.14	SCB4−5	16,250
	90	40×90	±35		60	55					0.19		22,000

最小読取(バーニア目盛)：0.1mm/目盛
表示数量超えはお見積り
延長カバーHDEXT12(別売)：φ12の送りねじのハンドルを延長することができます。 P.1685
アジャスタブルプレートXPLT：取付穴のあわないステージを重ねる際にご利用ください。 P.1666
詳細寸法はCADデータでご確認ください。

Order 注文例　型式 XSLC90

Alteration 追加工　型式 XSLC90 ー (R) ー R　5 日目発送

Delivery 出荷日　在庫品　翌日出荷 P.89
ご希望によりPM5:00迄、当日出荷受付致します。

Alteration	ハンドル位置変更(左右勝手違い)
Spec.	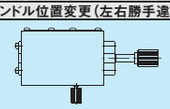
Code	R
¥/1Code	無料

HIGH PRECISION DOVETAIL FEED SCREW -SLIM/SLIM & THIN/XY-AXIS JOINT PLATES-

【高精度】アリ溝 送りねじ式/XY軸ジョイントプレート

ー面幅スリム/面幅スリム薄型(リード4.2mm)ー

ハンドル1回転移動量	小	中	大
ストローク	短	中	長
耐荷重	軽	中	重

CADデータフォルダ名：29_Stages

■特長：リード4.2mmでスムースに送れるアリ溝送りねじ式ステージです。長方形XSL(P.1675)に比べ、省スペース用のスリム形状(幅24.8mm)です。

■X軸　面幅スリム
(リード4.2mm)

XSSL

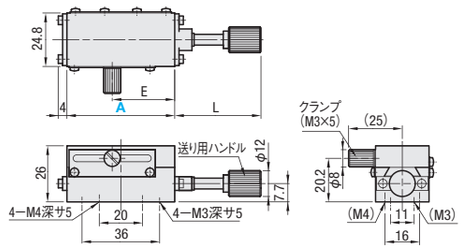

No.100の場合、取付タップは下記のようになります。

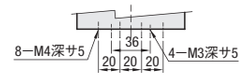

●上面取付穴寸法

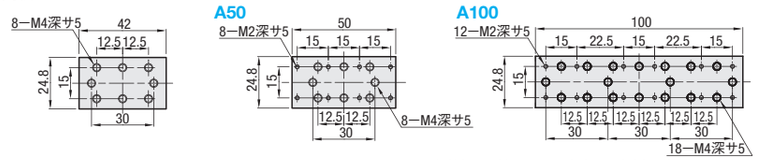

M材　質　アルミ合金
S表面処理　黒アルマイト

型式 Type	A	ステージ面(mm)	移動量(mm)	ハンドル1回転移動量(mm)	L	E	耐荷重(N) 水平	耐荷重(N) 垂直	移動精度(μm) 真直度	移動精度(μm) 平行度	自重(kg)	付属品 Type M−L	付属品 数	¥基準単価 1〜9コ
XSSL	40	24.8×42	±12	4.2	40	25	29.4	14.7	20	30	0.11	SCB4−8	4	13,900
	50	24.8×50	±16		40	29			30		0.12	SCB3−6		14,100
	100	24.8×100	±40		60	54	39.2	19.6			0.22	SCB4−8 SCB3−6	8 4	18,900

最小読取(バーニア目盛)：0.1mm/目盛
表示数量超えはお見積り
延長カバーHDEXT12(別売)：φ12の送りねじのハンドルを延長することができます。 P.1685
アジャスタブルプレートXPLT：取付穴のあわないステージを重ねる際にご利用ください。 P.1666

Order 注文例　型式 XSSL50

Delivery 出荷日　在庫品　翌日出荷 P.89
ご希望によりPM5:00迄、当日出荷受付致します。

Alteration 追加工　型式 XSSL100 ー (R) ー R　5 日目発送

Alteration	ハンドル位置変更(左右勝手違い)
Spec.	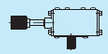
Code	R
¥/1Code	無料

■特長：ハンドル1回転の移動量が、ラック&ピニオンの約1/4です。長いストロークを細かいピッチで摺動させたい場合に最適です。

■X軸　面幅スリム薄型
(リード4.2mm)

XSSLC

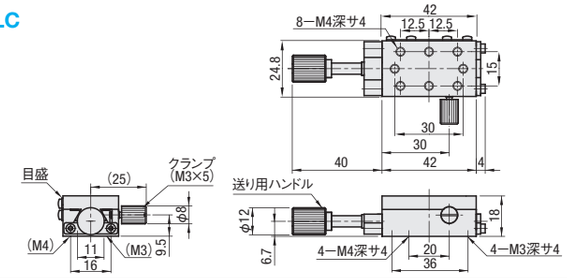

M材　質　アルミ合金
S表面処理　黒アルマイト

型式 Type	No.	ステージ面(mm)	移動量(mm)	ハンドル1回転移動量(mm)	耐荷重(N) 水平	耐荷重(N) 垂直	移動精度(μm) 真直度	移動精度(μm) 平行度	自重(kg)	付属品 Type M−L	付属品 数	¥基準単価 1〜9コ
XSSLC	40	24.8×42	±12	4.2	19.6	9.8	30	30	0.08	SCB4−6	4	14,750

最小読取(バーニア目盛)：0.1mm/目盛
表示数量超えはお見積り
延長カバーHDEXT12(別売)：φ12の送りねじのハンドルを延長することができます。 P.1685
アジャスタブルプレートXPLT：取付穴のあわないステージを重ねる際にご利用ください。 P.1666

Order 注文例　型式 XSSLC40

Delivery 出荷日　在庫品　翌日出荷 P.89
ご希望によりPM5:00迄、当日出荷受付致します。

Alteration 追加工　型式 XSSLC40 ー (R) ー R　5 日目発送

Alteration	ハンドル位置変更(左右勝手違い)
Spec.	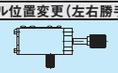
Code	R
¥/1Code	無料

■特長：ステージを2段組み合わせるためのプレートです。ハンドルの勝手違いや送り機構の異なる組み合わせが可能です。

■XY軸ジョイントプレート RoHS

XJP25　XJP36　XJP40

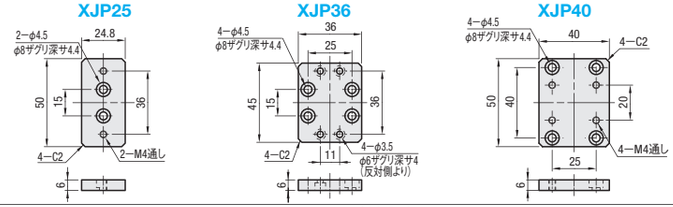

M材　質　アルミ合金
S表面処理　黒アルマイト

型式 Type	No.	付属品 Type M−L	¥基準単価 1〜9コ
XJP	25	SCB4−6(4本)	2,600
	36	SCB4−6(4本)　SCB3−6(4本)	2,960
	40	SCB4−6(8本)	3,060

表示数量超えはお見積り

Order 注文数　型式 XJP40

Delivery 出荷日　在庫品　翌日出荷 P.89
ご希望によりPM5:00迄、当日出荷受付致します。

ステージ対応表

下段＼上段	XSSL XSSLC	XSL XSLC XSB	XSP
XSSL・XSSLC	XJP36	—	XJP25
XSL・XSLC(P.1675)・XSB(P.1667)	—	XJP40	—
XSP(P.1670)	XJP36	—	XJP25
XWG40(P.1665)	XJP36	—	XJP25
XWG60、90、140(P.1665)	—	XJP40	—

アリ溝ステージ用アクセサリ

ーベース/シャフト/CCDカメラ取付用アダプタ/ホルダー

CADデータフォルダ名：29_Stages

■特長：アリ溝ステージと組み合わせることができ、クランプ付の多様な支柱取付用ステージが完成します。

■ステージ用ベース

RoHS

・アリ溝ステージ（**P.1667・1670・1675・1676**）と、XPST1・2・3（下記）を連結するためのベースです。
・適用ステージは本ページ中央の対応ステージ表をご参照ください。

XPPT1

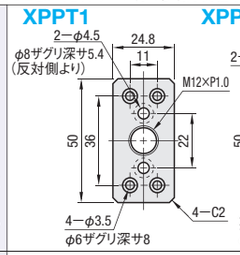

XPPT2

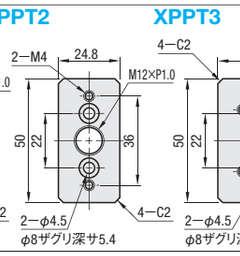

XPPT3

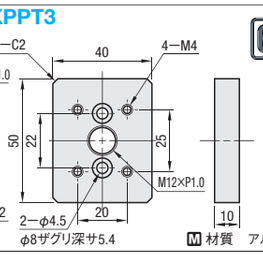

Example 使用例

M 材質　アルミ合金　S 表面処理　黒アルマイト

■ステージ用シャフト（φ12）

RoHS

XPST1（L=241.5）
XPST2（L=51.5）

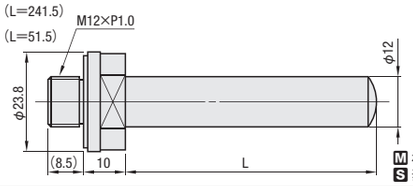

M 材　質　SUS303 低カドミ真鍮
S 表面処理　ニッケルクロムメッキ

Example 使用例

■ステージ用シャフト（レバーハンドル付）

RoHS

・あおり角度の調整が簡単に行えます。（最大180°）

XPST3

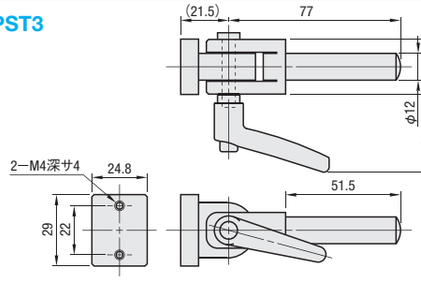

M 材　質　SUS303
低カドミ真鍮
S 表面処理　ニッケルクロムメッキ
A 付属品　SCB4−8（2本）

Example 使用例

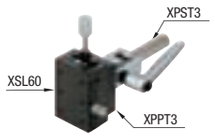

Order 注文例　型式　XPPT1　XPST1　XPST3

Delivery 出荷日　在庫品　翌日出荷 P.89
ご希望によりPM5:00迄、当日出荷受付致します。

型式	対応ステージ	付属品 Type M−L（数量）	¥基準単価 1〜9コ
XPPT1	XSSL・XSSLC	SCB4−8（2本） SCB3−6（4本）	3,110
XPPT2	XSP	SCB4−8（4本）	2,850
XPPT3	XSL・XSLC・XSB	SCB4−8（6本）	3,210

⊗XSCは組みつけできません。　表示数量超えはお見積り

型式	¥基準単価 1〜9コ
XPST1	3,210
XPST2	2,600
XPST3	18,000

表示数量超えはお見積り

■特長：全カメラメーカー共通です。

■CCDカメラ取付用アダプタ

RoHS

STL−A

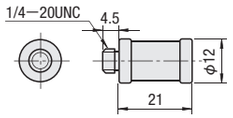

M 材質　SUS303

Example 使用例

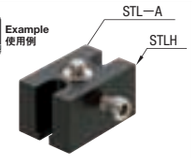

■CCDカメラ取付ホルダ

RoHS

STLH

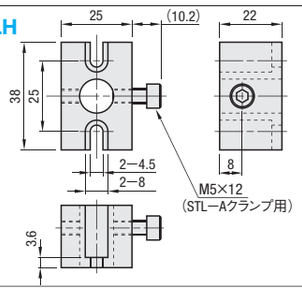

XWG（**P.1665**）・XYWG（**P.1691**）・ZWG（**P.1703**）・XLWG（**P.1671**）・ZLWG（**P.1705**）・REG（**P.1729**）などのアリ溝式ステージと組み合わせ可能です。

部品名	M材質	S表面処理
ボディ	アルミ合金	黒アルマイト
ネジ	SUSXM7	ー

A 付属品　SCB4−8（2本）、平ワッシャ（2コ）

Example 使用例

Order 注文例　型式　STL−A　STLH

Delivery 出荷日　在庫品　翌日出荷 P.89
ご希望によりPM5:00迄、当日出荷受付致します。

●STL−A

型式	¥基準単価	¥スライド単価	
	1コ	2・3コ	4〜9コ
STL−A	2,800	2,240	1,120

表示数量超えはお見積り

●STLH

型式	¥基準単価 1〜9コ
STLH	4,620

表示数量超えはお見積り

Example 使用例

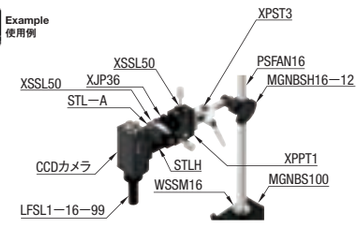

【高精度】アリ溝 支柱取り付け式

ハンドル1回転移動量	小	中	大
ストローク	短	中	長
耐荷重	軽	中	重

CADデータフォルダ名：29_Stages

■特長：支柱に取り付けて使用できるステージです。STLC48はφ16の支柱に直接取付可能です。STLX35、STLXYZ35はφ12の支柱クランプとともにご使用ください。

■交差穴付一軸スライド

RoHS

STLC48

ステージ面に向かって左側のハンドルを左手で固定し、右側のハンドルを右手で奥（時計の回転方向）へ締め込めばしっとりとした動き、手前に緩めれば素早く滑らかな動きが得られます。

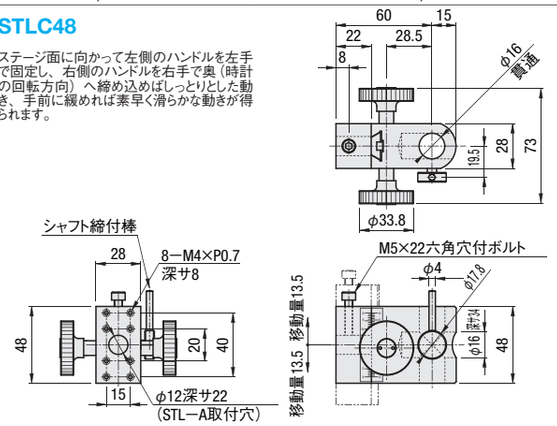

部品名	M材質	S表面処理
ステージ ホルダ	アルミ合金	黒アルマイト

■シャフト付一軸スライド

RoHS

STLX35

マイナスドライバーで、Ⓐ（予圧調整ねじ）を右方向へ締めつければしっとりとした動き、左方向へ緩めれば素早く滑らかな動きが得られます。

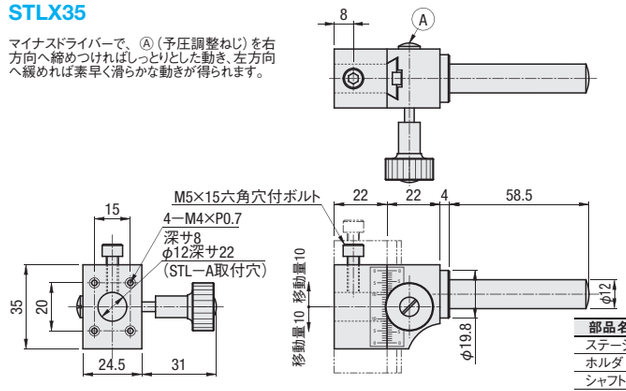

部品名	M材質	S表面処理
ステージ	アルミ合金	黒アルマイト
ホルダ	低カドミ真鍮	ニッケルクロムメッキ
シャフト	SUS303	ー
座金	低カドミ真鍮	ニッケルクロムメッキ

■シャフト付三軸スライド

STLXYZ35

マイナスドライバーで、Ⓐ（予圧調整ねじ）を右方向へ締めつければしっとりとした動き、左方向へ緩めれば素早く滑らかな動きが得られます。

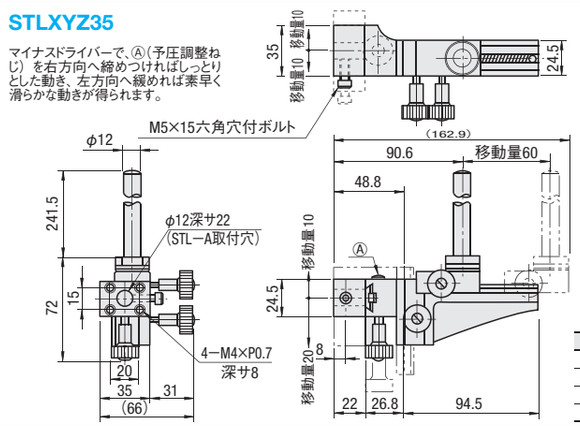

部品名	M材質	S表面処理
ステージ	アルミ合金	黒アルマイト
ホルダ	真鍮	ニッケルクロムメッキ
シャフト	SUS303	ー
座金	真鍮	ニッケルクロムメッキ

＊クランプ付ステージが必要な場合は、アリ溝ステージ（**P.1674**〜**1676**）と、ステージ用ベース、ステージ用シャフト（**P.1677**）を組み合わせてご使用ください。

Example 使用例

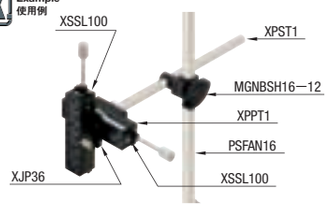

簡易調整ユニットにて、安価な目盛付支柱ユニットも取り揃えております。ZKB（**P.1639**）

Order 注文例　型式　STLC48　STLXYZ35

Delivery 出荷日　在庫品　翌日出荷 P.89
ご希望によりPM5:00迄、当日出荷受付致します。

型式 Type	移動量（mm） X軸	Y軸	Z軸	ハンドル1回転移動量（mm）	耐荷重（N）	自重（kg）	¥基準単価 1〜9コ
STLC48	27	—	—	18	29.4	0.35	26,800
STLX35	20	—	—		19.6	0.26	19,400
STLXYZ35	20	30	60		19.6	0.96	60,500

表示数量超えはお見積り

HIGH PRECISION DOVETAIL FEED SCREW -HEXAGON KEY ADJUSTMENT-

【高精度】アリ溝 送りねじ式

ー六角レンチ式ー

ハンドル1回転移動量	小	中	大
ストローク	短	中	長
耐荷重	軽	中	重

CADデータフォルダ名：29_Stages

■特長：安価で厚み15mm～と薄型のアリ溝送りねじ式ステージです。アジャストボルト等での微調整機構の代替に適しています。

■X軸
（リード 0.5mm）

RoHS

XY軸 P.1695
Z軸 P.1709

XEG25

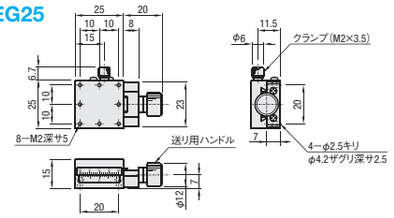

XEG40

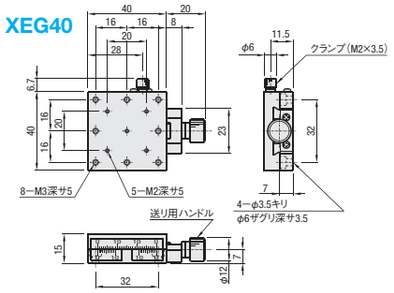

XEG60

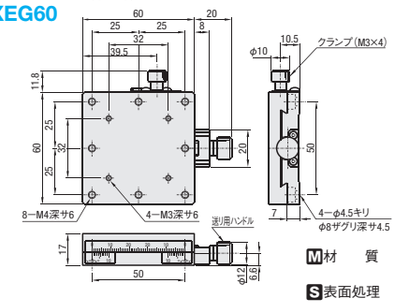

M材　質　（本体）低カドミ真鍮
（送り用ハンドル）アルミ
S表面処理　黒ふっ素樹脂処理

型式 Type	No.	ステージ面（mm）	移動量（mm）	ハンドル1回転移動量（mm）	耐荷重（N） 水平	耐荷重（N） 垂直	移動精度（μm） 真直度	移動精度（μm） 平行度	許容モーメント荷重（N・m） ピッチング	ヨーイング	ローリング	平行度	自重（kg）	付属品 Type M−L	付属品 数量	¥基準単価 1～9コ
XEG	25	25×25	±5	0.5	29.4	9.8	30	30	2.0	1.5	1.3	40μm	0.07	SCB2−8	4	9,300
	40	40×40	±7						4.0	3.0	3.0		0.19	SCB3−6		9,500
	60	60×60	±9		39.2	19.6			5.0	4.0	4.0		0.60	SCB4−6		11,400

最小読取（バーニア目盛）:0.1mm/目盛
延長カバーHDEXT12（別売）：φ12の送りねじハンドルを延長することができます。 P.1685
XY軸取付プレートXPLTE：取付穴のあわないステージの組み合わせにご利用ください。 P.1665
標準ステージ類似品：XFES（P.1653）、一部サイズのみ。
表示数量超えはお見積り

Order 注文例　型式 XEG25

Alteration 追加工　型式 ー（R）　XEG25 ー R

Delivery 出荷日　3 日目発送　5 日目発送

Alteration	クランプ位置変更（左右勝手違い）
Spec.	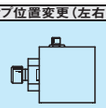
Code	R
¥/1Code	無料

詳細寸法はCADデータでご確認ください。

■特長：六角レンチで調整する為、ハンドル不要で省スペース化に最適です。また、レンチ無しでは調整できない為、誤操作を防止することができます。

■X軸　六角レンチ式
（リード 0.5mm）

RoHS

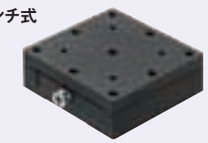

XY軸 P.1695
Z軸 P.1705

XEEG25

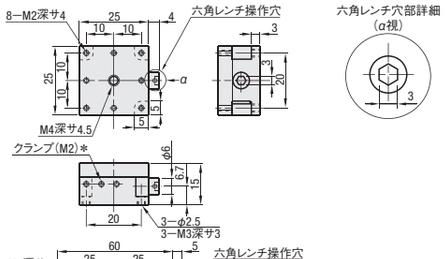

XEEG40

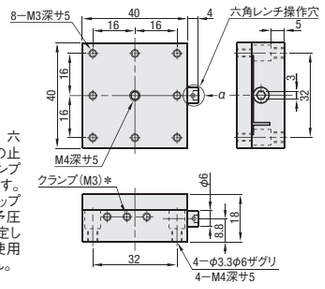

＊中央のタップ穴は、六角レンチにて備付の止めねじを締め、クランプとしてご使用頂けます。それ以外の側面タップ穴は、検査時の予圧調整後に接着固定しておりますのでご使用頂くことはできません。

XEEG60

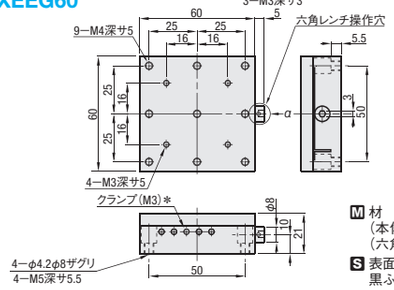

M材　質
（本体）低カドミ真鍮
（六角レンチ操作穴）アルミ
S表面処理
黒ふっ素樹脂処理

型式 Type	No.	ステージ面（mm）	移動量（mm）	ハンドル1回転移動量（mm）	耐荷重（N） 水平	耐荷重（N） 垂直	移動精度（μm） 真直度	移動精度（μm） 平行度	許容モーメント荷重（N・m） ピッチング	ヨーイング	ローリング	平行度	自重（kg）	付属品 Type M−L	付属品 数量	¥基準単価 1～9コ
XEEG	25	25×25	±3	0.5	29.4	9.8	30	80	2.0	1.5	1.3	50μm	0.07	SCB2−8	3	7,990
	40	40×40	±5						4.0	3.0	3.0		0.19	SCB3−6	4	8,550
	60	60×60	±7		39.2	19.6			5.0	4.0	4.0		0.60	SCB4−6		10,900

最小読取（バーニア目盛）:0.1mm/目盛（XEEGは目盛なし）
延長カバーHDEXT12（別売）：φ12の送りねじハンドルを延長することができます。 P.1685
XY軸取付プレートXPLTE：取付穴のあわないステージの組み合わせにご利用ください。 P.1665
表示数量超えはお見積り

Order 注文例　型式 XEEG60

Delivery 出荷日　5 日目発送

HIGH PRECISION DOVETAIL FEED SCREW -KNOB EXTENSION/CLAMP REINFORCED-

【高精度】アリ溝 送りねじ式

ーハンドル延長/強化クランプー

ハンドル1回転移動量	小	中	大
ストローク	短	中	長
耐荷重	軽	中	重

CADデータフォルダ名：29_Stages

■特長：調整するワークがステージ面からはみ出てハンドルを回しづらい場合や装置内でハンドルに手が届きにくい場合に適しています。抜け防止に接着剤をお使いください。

■X軸　ハンドル延長
（リード 0.5mm）

RoHS

XY軸 P.1696
Z軸 P.1710

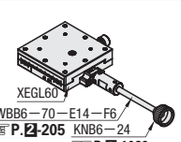

FWBB6ー70ーE14ーF6
P.2-205　KNB6ー24
P.2-1089

XEGL25

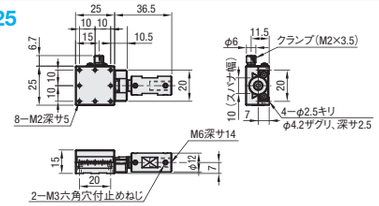

XEGL40

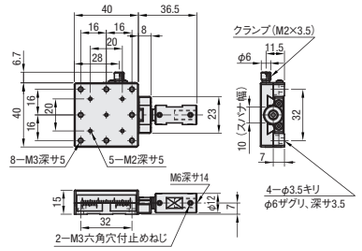

XEGL60

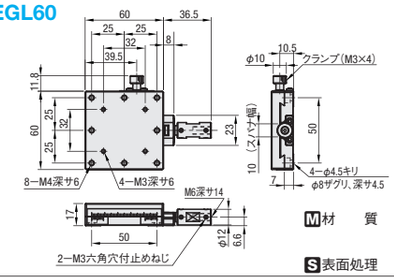

M材　質　（本体）低カドミ真鍮
（送り用ハンドル）
低カドミ真鍮
S表面処理　黒ふっ素樹脂処理

型式 Type	No.	ステージ面（mm）	移動量（mm）	ハンドル1回転移動量（mm）	耐荷重（N） 水平	耐荷重（N） 垂直	移動精度（μm） 真直度	移動精度（μm） 平行度	許容モーメント荷重（N・m） ピッチング	ヨーイング	ローリング	平行度	自重（kg）	付属品（4本） TypeM−L	¥基準単価 1～9コ
XEGL	25	25×25	±5	0.5	29.4	9.8	30	30	2.0	1.5	1.3	40μm	0.1	SCB2−8	12,300
	40	40×40	±7						4.0	3.0	3.0		0.2	SCB3−6	12,800
	60	60×60	±9		39.2	19.6			5.0	4.0	4.0		0.5	SCB4−6	15,000

最小読取（バーニア目盛）：0.1mm/目盛
延長カバーHDEXT12（別売）：φ12の送りねじハンドルを延長することができます。 P.1685
XY軸取付プレートXPLTE：取付穴のあわないステージの組み合わせにご利用ください。 P.1665
表示数量超えはお見積り

Order 注文例　型式 XEGL60

Alteration 追加工　型式 ー（R）　XEGL60 ー R

Delivery 出荷日　5 日目発送

Alteration	クランプ位置変更（左右勝手違い）
Spec.	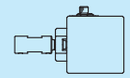
Code	R
¥/1Code	無料

詳細寸法はCADデータでご確認ください。

■特長：送り用ハンドルの軸を直接割締めクランプすることにより保持力を向上させました。

■X軸　強化クランプ
（リード 0.5mm）

RoHS

XY軸 P.1696
Z軸 P.1710

クランプ強化方法

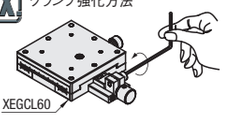

強化クランプのみの保持では送り機構分のガタが残りますので、クランプねじを併用してお使いください。

XEGCL25

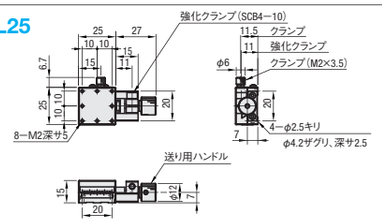

XEGCL40

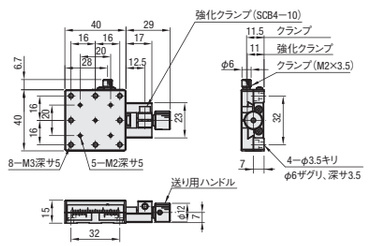

XEGCL60

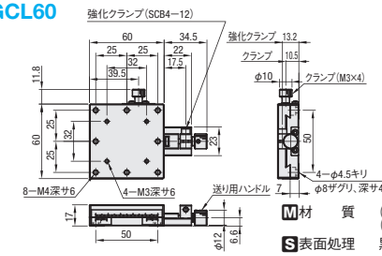

M材　質　（本体）低カドミ真鍮
（送り用ハンドル）アルミ
S表面処理　黒ふっ素樹脂処理

型式 Type	No.	ステージ面（mm）	移動量（mm）	ハンドル1回転移動量（mm）	耐荷重（N） 水平	耐荷重（N） 垂直	移動精度（μm） 真直度	移動精度（μm） 平行度	許容モーメント荷重（N・m） ピッチング	ヨーイング	ローリング	平行度	自重（kg）	付属品（4本） TypeM−L	¥基準単価 1～9コ
XEGCL	25	25×25	±5	0.5	29.4	9.8	30	30	2.0	1.5	1.3	40μm	0.08	SCB2−8	14,300
	40	40×40	±7						4.0	3.0	3.0		0.20	SCB3−6	14,800
	60	60×60	±9		39.2	19.6			5.0	4.0	4.0		0.50	SCB4−6	17,000

最小読取（バーニア目盛）：0.1mm/目盛
延長カバーHDEXT12（別売）：φ12の送りねじハンドルを延長することができます。 P.1685
XY軸取付プレートXPLTE：取付穴のあわないステージの組み合わせにご利用ください。 P.1665
表示数量超えはお見積り

Order 注文例　型式 XEGCL40

Alteration 追加工　型式 ー（R）　XEGCL60 ー R

Delivery 出荷日　5 日目発送

Alteration	クランプ位置変更（左右勝手違い）
Spec.	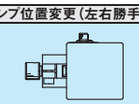
Code	R
¥/1Code	無料

詳細寸法はCADデータでご確認ください。
追加工Rを指定しても、強化クランプの位置は変わりません。

HIGH PRECISION DOVETAIL FEED SCREW -HIGH ALLOWABLE LOAD-

【高精度】アリ溝 送りねじ式

ースチール製　高耐荷重ー

ハンドル1回転移動量	小	中	大
ストローク	短	中	長
耐荷重	軽	中	重

CADデータフォルダ名：29_Stages

■特長：スチール材で組立てられているため、980Nの荷重まで耐えられます。

■X軸　高耐荷重

RoHS

Example 使用例

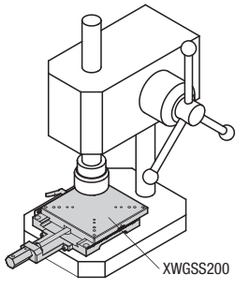

ハンドプレスや加工治具のベースの位置調整にもお使いいただけます。

XWGSS100

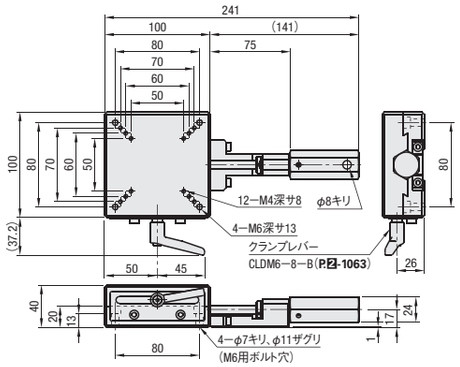

XWGSS150

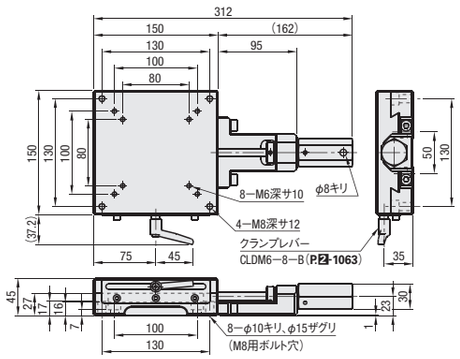

XWGSS200

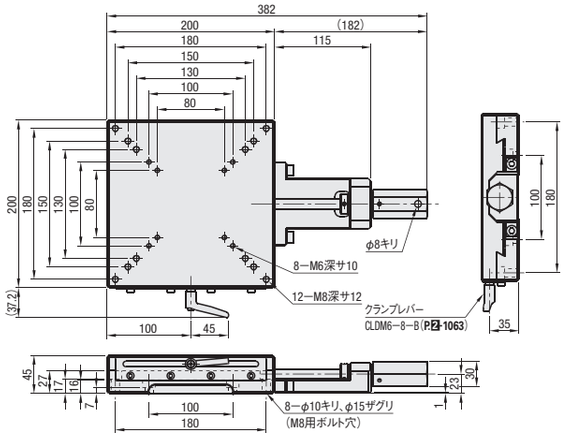

詳細寸法はCADデータをご確認ください。

M材　質　S50C
S表面処理　無電解ニッケルメッキ

型式 Type	No.	ステージ面 (mm)	移動量 (mm)	ハンドル1回転移動量(mm)	水平耐荷重 (N)	許容モーメント荷重(N・m) ピッチング	ヨーイング	ローリング	移動精度(μm) 真直度	平行度	平行度	自重 (kg)	付属品(4本) Type M−L	¥基準単価 1〜4コ
XWGSS	100	100×100	±30	1.25	588	140	108	128	100	150	150μm	3.16	SCB6−20	30,600
	150	150×150	±50	1.5	784	240	198	234				8.04	SCB8−25	35,000
	200	200×200	±70	1.75	980	350	320	350				14.04		40,000

最小読取(バーニア目盛)：0.1mm/目盛

表示数量超えはお見積り

Order 注文例　型式 XWGSS100

Delivery 出荷日　5 日目発送

HIGH PRECISION CLOSSED ROLLER -HIGH ALLOWABLE LOAD-

【高精度】クロスローラ

ースチール製　高耐荷重ー

ハンドル1回転移動量	小	中	大
ストローク	短	中	長
耐荷重	軽	中	重

CADデータフォルダ名：29_Stages

■特長：通常よりも大きなクロスローラを使用し、上面取付穴もM4, M6, M8でご用意しました。40〜120kgfの荷重の重量のあるワークを設置しても精度よく微調整することが可能なステージです。

■X軸　高耐荷重

RoHS

XTOUGH80
(Pitch 1.25mm)

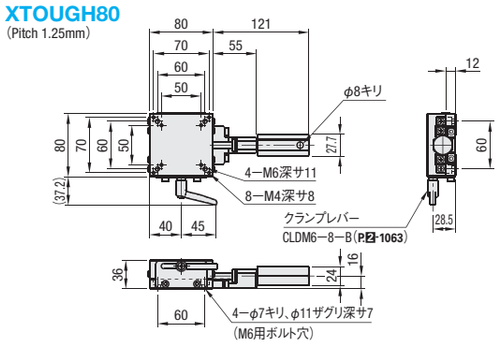

XTOUGH100
(Pitch 1.25mm)

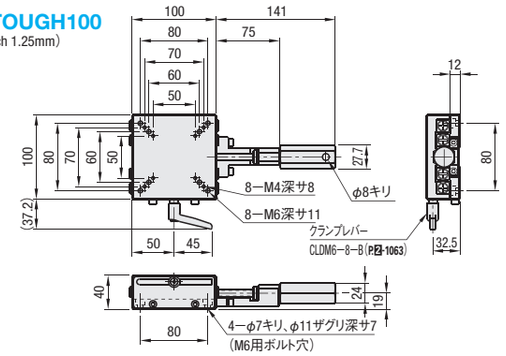

XTOUGH120
(Pitch 1.25mm)

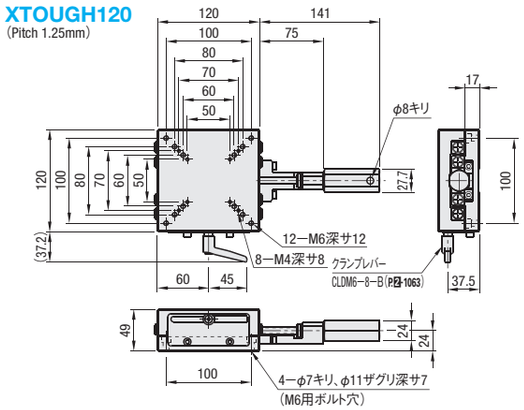

XTOUGH150
(Pitch 1.5mm)

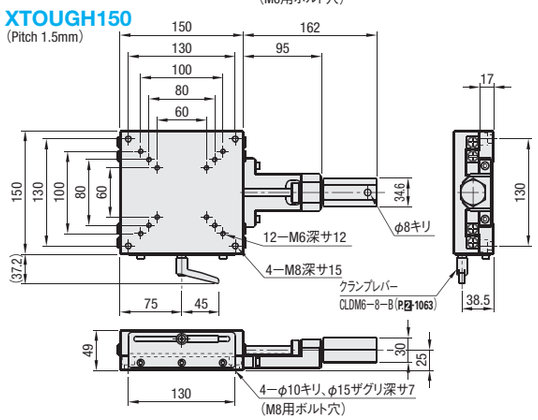

XTOUGH200
(Pitch 1.75mm)

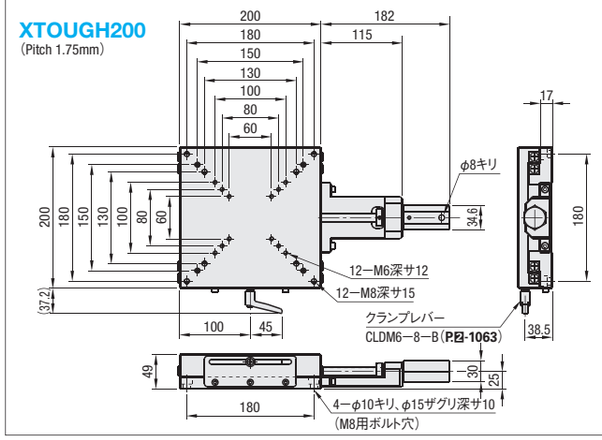

M材　質　(本体)　S50C
(送りねじ) SUS304
S表面処理　無電解ニッケルメッキ

型式 Type	No.	ステージ面 (mm)	移動量 (mm)	ハンドル1回転移動量(mm)	水平耐荷重 (N)	移動精度 真直度	平行度	ピッチング	ヨーイング	許容モーメント荷重(N・m) ピッチング	ヨーイング	ローリング	モーメント剛性(″/N・cm) ピッチング	ヨーイング	ローリング	平行度	自重 (kg)	付属品(4本) TypeM−L	¥基準単価 1〜4コ
XTOUGH	80	80×80	±20	1.25	392	6μm	15μm	50″	30″	30.1	25.1	23.0	0.228	0.139	0.059	50μm	1.78	SCB6−16	45,000
	100	100×100	±25		588					70.3	58.6	56.0	0.033	0.015	0.021		2.98		48,000
	120	120×120	±30		784					142.9	119.1	120.0	0.024	0.014	0.015		5.18	SCB6−20	48,000
	150	150×150	±40	1.5	980	10μm	20μm	80″	50″	252.9	210.7	219.9	0.009	0.008	0.003		8.48	SCB8−25	50,000
	200	200×200	±50	1.75	1176					527.9	439.9	479.8	0.004	0.002	0.003		13.82		55,000

表示数量超えはお見積り

Order 注文例　型式 XTOUGH150

Delivery 出荷日　5 日目発送

【高精度】リニアボール

ーマイクロメータヘッド/送りねじ/デジタルマイクロメータヘッド/粗微動マイクロメータヘッドー

ハンドル1回転移動量	小	中	大
ストローク	短	中	長
耐荷重	軽	中	重

CADデータフォルダ名：29_Stages

■特長：高精度・高剛性で低価格を実現したステージです。目盛読取が不要な場合は送りねじ仕様にすればさらにお安くご購入いただけます。 XSKGは、リード0.25で微細な送りに適しています。

■X軸

RoHS

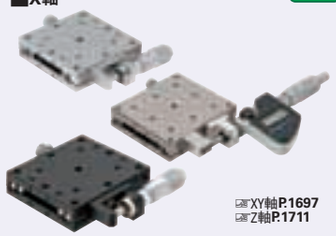

☞XY軸P.1697
☞Z軸P.1711

基準面付標準装備

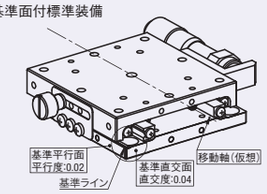

ミスミのリニアボールステージは移動軸に対して平行、及び直交する基準面を持っています。基準面は図で示す通りです。

■マイクロメータヘッド

XSG
(25≦A≦100)
XSGB(低温黒色クロムメッキ)
(A=25,40,60,80)

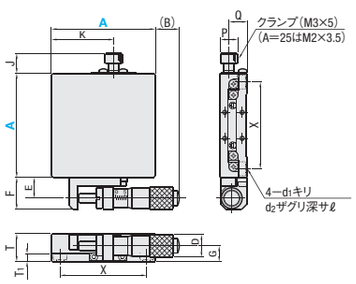

■送りねじ

XSCG(リード 0.5)
(25≦A≦100)
XSBG(リード 1.0)
(40≦A≦100)
XSCGB(低温黒色クロムメッキ リード0.5)
(A=25,40,60,80)

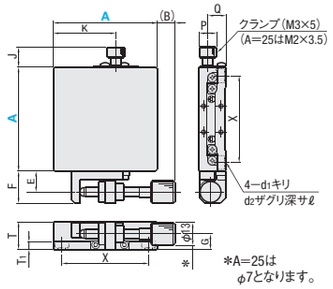

■デジタルマイクロメータヘッド

XSDG
(40≦A≦100)

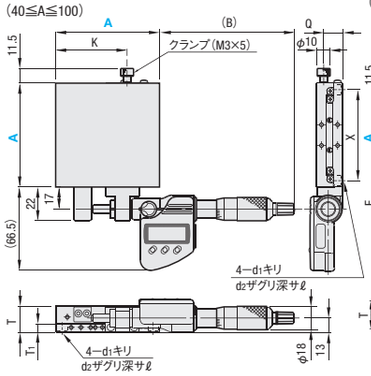

■粗微動マイクロメータヘッド

XSKG
(40≦A≦80)

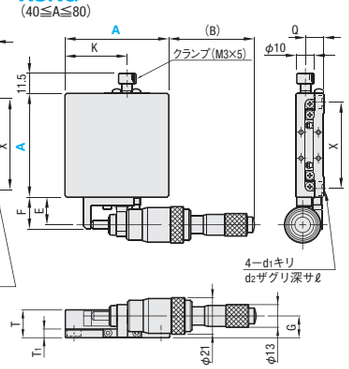

●送り用ブラケット形状

A25・80・100は送り用ブラケット形状が異なります。

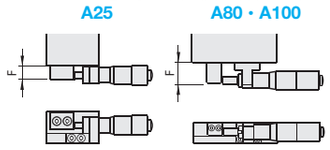

●テーブル上取付穴寸法

*XSGB・XSCGB(低温黒色クロムメッキ)の場合は、中心穴径公差がH8となります。(A=25,40,60,80)

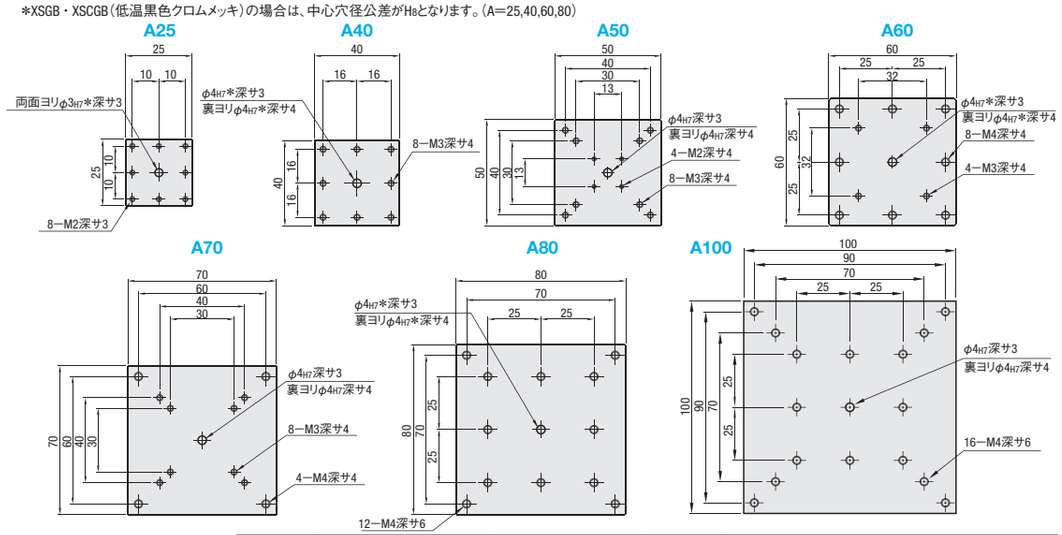

詳細寸法はCADデータでご確認ください。

Type	本体 M材質	本体 S表面処理	ボール M材質	ボール H硬度	バネ M材質	マイクロメータヘッドブラケット M材質	マイクロメータヘッドブラケット S表面処理	先端受け部品 M材質	先端受け部品 S表面処理
XSG	SUS440C	無電解ニッケルメッキ	SUS440C	58HRC〜	SUS304WPB	A5052	白アルマイト	SUS303	―
XSCG									
XSBG									
XSDG									
XSKG									
XSGB		低温黒色クロムメッキ					黒アルマイト		低温黒色クロムメッキ
XSCGB									

マイクロメータヘッド・送りねじの材質は**P.1735・1736**をご覧ください。

■マイクロメータヘッド(XSG・XSGB)・送りねじ(XSCG・XSBG・XSCGB)

型式 Type	A	上面図 (B) マイクロ	(B) 送りねじ	移動量(mm)	E	F	J	K	正面図 D	G	T	T1	側面図 P	Q	X	d1	d2	ℓ	付属品(4本) TypeM−L
XSG	25*	25	11	±3.2	7	9	6.8	15	9.3	7	12	3.7	6	8.5	20	2.5	4.2	2.5	SCB2−4
XSCG	40*	24	20.3	±6.5	12	18.5	11.5	26	13	9	16	4.5	10	10.5	32	3.5	6	3.5	SCB3−6
XSBG (40≦A≦100)	50	19	15.3		12	18.5	11.5	31	13	9	16	4.5	10	10.5	40	3.5	6	3.5	SCB3−6
XSGB(*のみ)	60*	14	10.3		12	18.5	11.5	36	13	9	16	5	10	10.5	50	4.5	8	4	SCB4−6
XSCGB(*のみ)	70	14.5	10.8		12	18.5	11.5	46.5	13	10	18	6	10	11.5	60	4.5	8	4.5	SCB4−6
	80*	43.5	10	±12.5(*1)	17	22(*3)	11.5	55	18	11	20	6.5	10	14.5	70	4.5	8	5.3	SCB4−6
	100	28.5	−5(*2)		17	22(*3)	11.5	67.5	18	11	20	6.5	10	14.5	90	4.5	8	5.3	SCB4−6

(*1)XSCG80・100の移動量は±6.5mmです。 (*2)送りねじXSCG・XSCGBの端面が、ステージ端面より5mm内側にあります。 (*3) 送りねじXSCG・XSCGBがA=80・100の場合F=20

●性能表

型式 Type	A	ステージ面(mm)	耐荷重(N) 水平	垂直	移動精度 真直度	運動の平行度	ピッチング	ヨーイング	許容モーメント荷重(N・m) ピッチング	ヨーイング	ローリング	モーメント剛性(″/N・cm) ピッチング	ヨーイング	ローリング	平行度	自重(kg) マイクロメータ	送りねじ	¥基準単価 1〜9コ XSG	XSCG	XSBG	XSGB	XSCGB
XSG	25*	25×25	39.2	9.8	3μm	10μm	30″	25″	2.0	2.0	3.5	1.9	1.1	1.1	30μm	0.07	0.09	15,500	13,000	—	18,000	15,000
XSCG	40*	40×40	98	49	1μm (*4)	7μm	25″	15″	5.0	5.0	5.0	0.42	0.35	0.21	15μm	0.23	0.23	16,000	14,000	14,000	19,000	16,000
XSBG (40≦A≦100)	50	50×50	147						6.8	6.8	6.0	0.15	0.14	0.09		0.28	0.28	16,500	15,000	15,000	—	—
XSGB(*のみ)	60*	60×60	196						10.0	10.0	9.0	0.08	0.08	0.05		0.40	0.40	17,000	15,000	15,000	20,000	17,000
XSCGB(*のみ)	70	70×70	225.4						13.8	13.8	12.9	0.06	0.05	0.03		0.58	0.58	19,000	19,000	19,000	—	—
	80*	80×80	264.6		3μm	8μm			18.2	18.2	17.7	0.04	0.04	0.02	20μm	0.90	0.84	21,000	20,000	20,000	25,000	22,000
	100	100×100	343						31.8	31.8	30.7	0.02	0.02	0.01		1.33	1.27	24,500	24,000	24,000	—	—

XSG・XSGB:マイクロメータヘッド最小読取 10μm/目盛 (*4)XSGB、XSCGB40・60の真直度は3μmとなります。 表示数量超えはお見積り

■デジタルマイクロメータヘッド(XSDG)・粗微動マイクロメータヘッド(XSKG)

型式 Type	A	上面図 XSDG (B)	XSDG 移動量(mm)	XSKG (B)	XSKG 移動量(mm)	E	F	K	正面図 G	T	T1	側面図 Q	X	d1	d2	ℓ	付属品(4本) TypeM−L
XSDG	40	121.5	±6.5	60	粗動±6.5 微動 0.2	16	18.5	26	11.6	16	4.5	10.5	32	3.5	6	3.5	SCB3−6
	50	116.5		55		16	18.5	31	11.6	16	4.5	10.5	40	3.5	6	3.5	SCB3−6
	60	111.5		50		16	18.5	36	11.6	16	5	10.5	50	4.5	8	4	SCB4−6
XSKG (40≦A≦80)	70	112		50.5		16	18.5	46.5	12.5	18	6	11.5	60	4.5	8	4.5	SCB4−6
	80	104	±12.5	49.5		17	25	55	11	20	6.5	14.5	70	4.5	8	5.3	SCB4−6
	100	89		—		—	—	67.5	—	20	6.5	14.5	90	4.5	8	5.3	SCB4−6

●性能表

型式 Type	A	ステージ面(mm)	耐荷重(N) 水平	垂直	移動精度 真直度	運動の平行度	ピッチング	ヨーイング	許容モーメント荷重(N・m) ピッチング	ヨーイング	ローリング	モーメント剛性(″/N・cm) ピッチング	ヨーイング	ローリング	平行度	自重(kg) XSDG	XSKG	¥基準単価 1〜9コ XSDG	XSKG
XSDG	40	40×40	98	49	1μm	7μm	25″	15″	5.0	5.0	5.0	0.42	0.35	0.21	15μm	0.43	0.30	28,700	52,100
	50	50×50	147						6.8	6.8	6.0	0.15	0.14	0.09		0.48	0.35	29,700	53,100
	60	60×60	196						10.0	10.0	9.0	0.08	0.08	0.05		0.60	0.47	29,700	53,100
XSKG (40≦A≦80)	70	70×70	225.4						13.8	13.8	12.9	0.06	0.05	0.03		0.78	0.65	32,700	56,100
	80	80×80	264.6		3μm	8μm			18.2	18.2	17.7	0.04	0.04	0.02	20μm	1.10	0.97	34,700	58,100
	100	100×100	343						31.8	31.8	30.7	0.02	0.02	0.01		1.53	—	38,200	—

XSKG:粗微動マイクロメータヘッド最小読取 粗動10μm 微動0.5μm XSDG:デジタルマイクロメータヘッド最小読取 1μm 表示数量超えはお見積り

ハンドルカバーHDCVR13(別売):φ13のマイクロメータヘッド、送りねじのハンドルに取り付けるだけで、ハンドル径を大きくすることができます。 **P.1685**

延長カバーHDEXT13(別売):φ13のマイクロメータヘッド、送りねじのハンドルを延長することができます。 **P.1685**

Order 注文例 型式 XSG80

Alteration 追加工 型式 − (CR・CZ・A…etc.)
XSG60 − MN
XSG50 − CR − P
XSCG40 − A

5 日目発送

マイクロメータヘッド・送りねじやクランプの取付寸法が標準品と異なります。
詳細寸法はCADデータでご確認ください。

Delivery 出荷日 ●XSG・XSCG・XSBG・XSDG・XSKG 3 日目発送 ●XSGB・XSCGB 5 日目発送

Alterations	マイクロメータヘッド・送りねじ位置変更			クランプ強化		マイクロメータヘッド無
	サイド左右勝手違い	サイド上下勝手違い*5	センター	ディスククランプ	対向クランプ	マイクロメータヘッド無
Spec.	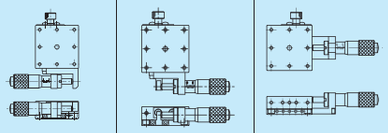 ⊗XSDG適用不可	⊗XSGB・XSCGB・XSDG適用不可		A / J1 / P1: 40, 50, 60, 70 / 15.8 / 10; 80, 100 / 14.8 / 15 ⊗25角は適用不可。 ディスクを挟み込むことで、ステージ面に負荷をかけないクランプ方式です。標準クランプと比べ固定時の位置ずれを抑えることが可能です。	A / (B1): *25 / 17.5; 40 / 24.5; 50 / 19.5; 60 / 14.5; 70 / 4.0 XSGのみ適用。 ⊗80・100角は適用不可。 ⊗追加工CZ・A選択時適用不可。 サイド押しマイクロメータヘッドの反対方向(対向)から、ボルト(M4×25、ピッチ0.5)で押さえます。振動に強く確実で大きな固定力が得られます。 A=25のときは*の寸法です。また、規格表内寸法(B)=30,G=6となります。	XSGのみ適用。 マイクロメータヘッドとブラケットを外して出荷します。 バネが入っている為クランプをしめ込まないと、ステージ面が固定されません。 ⊗追加工Hとの併用不可
Code	CR	CZ	A	H	P	MN
¥/1Code	無料	無料	無料	7,000	3,000	−4,000

*5CZ:上面テーブルにマイクロメータヘッド・送りねじを取り付けます(標準品は下面プレートに取付)。
マイクロメータヘッド・送りねじの上記以外の取付位置が必要な場合は仕様選択タイプ(**P.1713**)でお選びいただけます。

One Point:X軸を縦使いするときの注意

XSG□□(もしくは、CR、A選択)のマイクロメータヘッド先端を下向きにして取り付けるのは、ステージ面が下がることがあるためお控えください。(上向きで取り付ければステージ面は下がりません。)

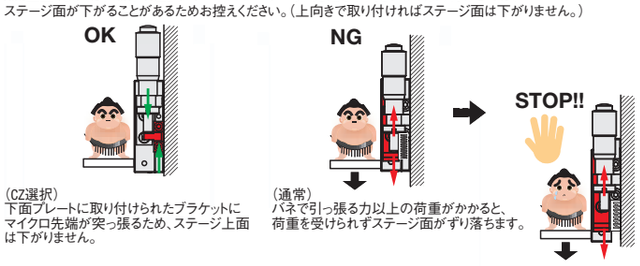

(CZ選択)
下面プレートに取り付けられたブラケットにマイクロ先端が突っ張るため、ステージ上面は下がりません。

(通常)
バネで引っ張る力以上の荷重がかかると、荷重を受けられずステージ面がずり落ちます。

マイクロメータヘッド位置変更の追加工を選択した場合、縦使いしてもステージ面が下がらない取り付け方

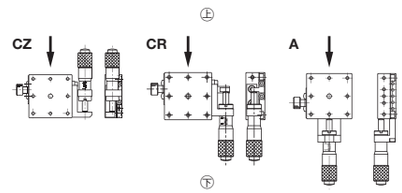

HIGH PRECISION LINEAR BALL GUIDE -OPPOSED CLAMP WITH KNOB-/EXTENDED KNOB

【高精度】リニアボール/ハンドルカバー/延長カバー

ーノブ付対向クランプー

ハンドル1回転移動量	小	中	大
ストローク	短	中	長
耐荷重	軽	中	重

CADデータフォルダ名：29_Stages

■特長：サイド押しマイクロメータの反対方向（対向）からノブ付ボルトで押さえることで振動に強い大きな固定力が工具レスで実現しました。

■X軸　ノブ付対向クランプ

RoHS

Type	本体 M材質	本体 S表面処理	ボール M材質	ボール H硬度	バネ M材質	マイクロメータヘッドブラケット M材質	マイクロメータヘッドブラケット S表面処理	先端受け部品 M材質
XSGNT	SUS440C	無電解ニッケルメッキ	SUS440C	58HRC～	SUS304WPB	A5052	白アルマイト	SUS303

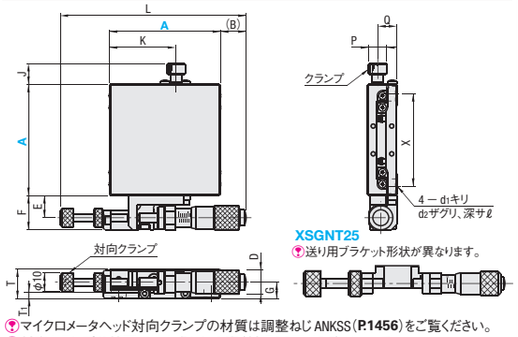

マイクロメータヘッド対向クランプの材質は調整ねじANKSS（P.1456）をご覧ください。
対向クランプの端面には六角レンチ穴（対辺2.5深サ2.5）がついています。

テーブル上取付穴寸法

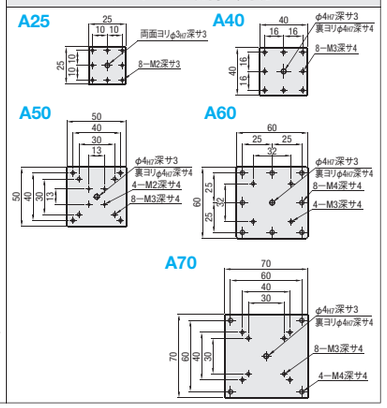

型式 Type	A	上面図 (B)	E	F	J	K	L	正面図 D	G	T	T1	側面図 P	Q	X	d1	d2	ℓ	付属品(4本) Type M－L
XSGNT	25	30	7	12	6.8	15	84.5	9.3	6.7	12	3.7	6	8.5	20	2.5	4.2	2.5	SCB2－4
	40	23.8	12	18.5	11.3	26	100.3	13	8.9	16	4.5	10	10.5	32	3.5	6	3.5	SCB3－6
	50	18.8				31								40				
	60	13.8				36					5			50	4.5	8	4	SCB4－6
	70	14.3				46.5			10	18	6		11.5	60			4.5	

●性能表

型式 Type	A	ステージ面(mm)	移動量(mm)	耐荷重(N) 水平	耐荷重(N) 垂直	移動精度 真直度	移動精度 平行度	移動精度 ピッチング	移動精度 ヨーイング	許容モーメント荷重(N・m) ピッチング	許容モーメント荷重(N・m) ヨーイング	許容モーメント荷重(N・m) ローリング	モーメント剛性(″/N・cm) ピッチング	モーメント剛性(″/N・cm) ヨーイング	モーメント剛性(″/N・cm) ローリング	平行度	自重(kg)	¥基準単価 1～4コ
XSGNT	25	25×25	±3.2	39.2	9.8	3μm	10μm	30″	25″	2.0	2.0	3.5	1.9	1.1	1.1	30μm	0.07	19,000
	40	40×40	±6.5	98	49	1μm	7μm	25″	15″	5.0	5.0	5.0	0.42	0.35	0.21	15μm	0.23	20,000
	50	50×50		147						6.8	6.8	6.0	0.15	0.14	0.09		0.28	21,000
	60	60×60		196						10.0	10.0	9.0	0.08	0.08	0.05		0.40	21,000
	70	70×70		225.4						13.8	13.8	12.9	0.06	0.05	0.03		0.58	24,000

マイクロメータヘッド最小読取　10μm/目盛　　表示数量超えはお見積り

Order 注文例　型式　XSGNT60

Delivery 出荷日　5　日目発送

ハンドルカバーHDCVR13（別売）：φ13のマイクロメータヘッド、送りねじのハンドルに取りつけるだけで、ハンドル径をφ30に大きくすることができます。
延長カバーHDEXT13（別売）：φ13のマイクロメータヘッド、送りねじのハンドルを延長することができます。

■特長：φ13のマイクロメータヘッド、送りねじのハンドルに取付けるだけで、ハンドル径を大きくすることができます。

■ハンドルカバー

RoHS

＊3個セットでの販売です。

HDCVR13

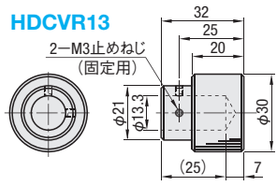

Example 使用例

M材　質　ABS樹脂（黒色）

型式 Type	No.	¥基準単価 1～9パック
HDCVR	13	1,500

表示数量超えはお見積り

Order 注文例　型式　HDCVR13

Delivery 出荷日　3　日目発送

ハンドルカバー（HDCVR13）は数量1のご注文で1パック3個納入されます。

■特長：φ12、φ13のマイクロメータヘッド、送りねじのハンドルを延長することができます。

■延長カバー

RoHS

HDEXT

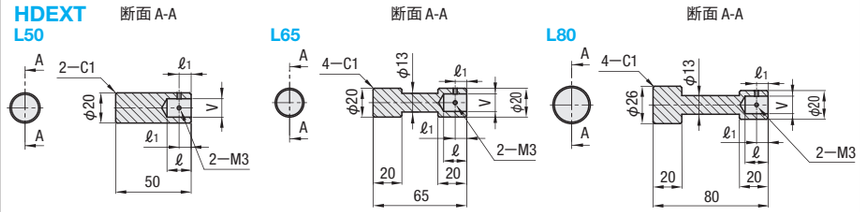

M材　質　A2017
S表面処理　白アルマイト
A付属品　止めねじ　MSSK3－3（2本）

型式 Type	No.	L	適用ハンドル	ハンドル外径	V	ℓ	ℓ1	¥基準単価 1～9コ
HDEXT	12	50	φ12	φ20	12.3	16	8	1,800
		65						1,860
		80		φ26				2,000
	13	50	φ13	φ20	13.3	14	7	1,800
		65						1,860
		80		φ26				2,000

表示数量超えはお見積り

Order 注文例　型式　HDEXT12－65

Delivery 出荷日　在庫品　翌日出荷　P.89

ご希望によりPM5:00まで、当日出荷受付致します。

HIGH PRECISION LINEAR BALL GUIDE -HIGH ALLOWABLE LOAD, SLIM-

【高精度】リニアボール

ー高耐荷重　面幅スリムー

ハンドル1回転移動量	小	中	大
ストローク	短	中	長
耐荷重	軽	中	重

CADデータフォルダ名：29_Stages

■特長：移動量±12.5～±25mmの省スペースなステージです。

■X軸　高耐荷重　面幅スリム

RoHS

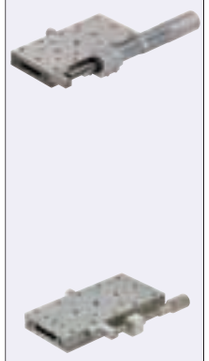

■マイクロメータヘッド

XSGL40

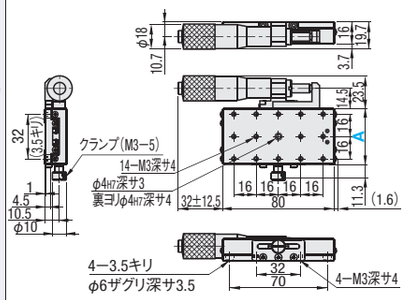

■送りねじ

XSBGL40（リード1.0）

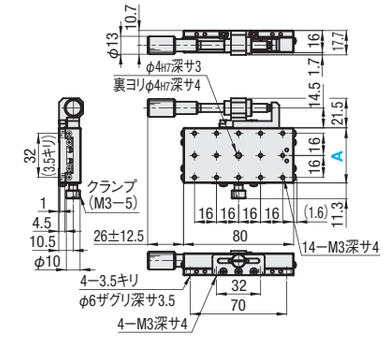

XSGL60

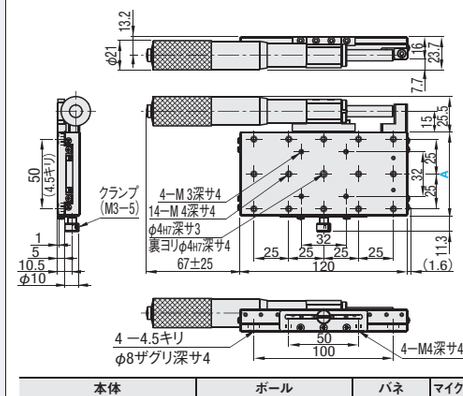

XSBGL60（リード1.0）

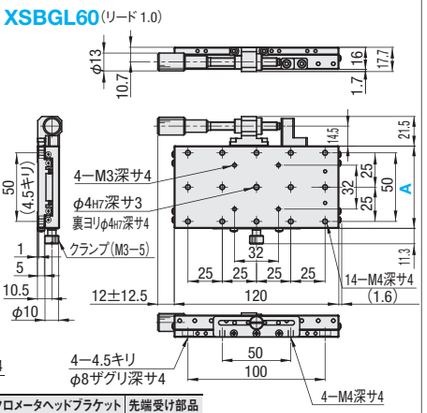

本体 M材質	本体 S表面処理	ボール M材質	ボール H硬度	バネ M材質	マイクロメータヘッドブラケット M材質	マイクロメータヘッドブラケット S表面処理	先端受け部品 M材質
SUS440C	無電解ニッケルメッキ	SUS440C	58HRC	SUS304WPB	A5052	白アルマイト	SUS303

マイクロメータヘッド・送りねじの材質はP.1735・1736をご覧ください。

型式 Type	A	ステージ面(mm)	移動量(mm)	耐荷重(N) 水平	耐荷重(N) 垂直	移動精度 真直度	移動精度 平行度	移動精度 ピッチング	移動精度 ヨーイング	許容モーメント荷重(N・m) ピッチング	許容モーメント荷重(N・m) ヨーイング	許容モーメント荷重(N・m) ローリング	モーメント剛性(″/N・cm) ピッチング	モーメント剛性(″/N・cm) ヨーイング	モーメント剛性(″/N・cm) ローリング	平行度	自重(kg)	付属品(4本) TypeM－L	¥基準単価 1～9コ XSGL	¥基準単価 1～9コ XSBGL
XSGL XSBGL	40	40×80	±12.5	147	49	3μm	8μm	25″	15″	6.8	6.8	5	0.15	0.13	0.25	20μm	0.44	CBM3－6	34,000	31,000
	60	60×120	±25＊	196						10	10	6.8	0.08	0.07	0.14		0.98	CBM4－6	42,000	39,000

XSGL：マイクロメータヘッド最小読取　10μm/目盛　＊送りねじタイプ（XSBGL）の移動量は±12.5となります。　　表示数量超えはお見積り
ハンドルカバーHDCVR13（別売）：φ13の送りねじのハンドルに取付けるだけで、ハンドル径を大きくすることができます。P.1685
延長カバーHDEXT13（別売）：φ13の送りねじのハンドルを延長することができます。P.1685

Order 注文例　型式　XSGL40　XSBGL60

Delivery 出荷日　5　日目発送

Alteration 追加工　型式　XSGL40 － A　－（CR・A・AR）

Alterations	マイクロメータヘッド位置変更		
Spec.	サイド左右勝手違い 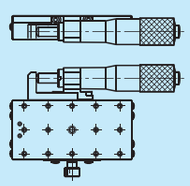	センター 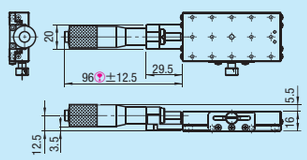 A40のみ適用　XSBGL40は90±12.5	センター勝手違い 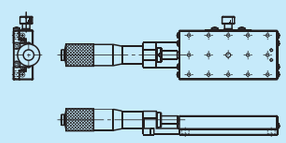 A40のみ適用
Code	CR	A	AR
¥/1Code	無料	無料	無料

HIGH PRECISION CROSSED ROLLER

【高精度】クロスローラ

ーマイクロメータヘッドー

ハンドル1回転移動量	小	中	大
ストローク	短	中	長
耐荷重	軽	中	重

CADデータフォルダ名：29_Stages

■ 特長：クロスローラガイドによる高精度で軽量な X 軸ステージです。

■X軸 RoHS

XY軸 P.1701
Z軸 P.1712

A25・80・100は送り用ブラケット形状が異なります。

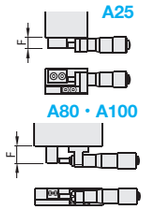

詳細寸法はCADデータでご確認ください。

XPG

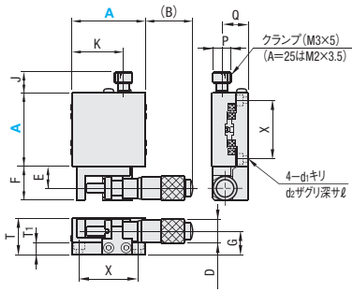

●テーブル上取付穴寸法

A25

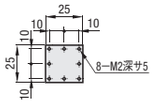

A40

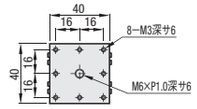

A60

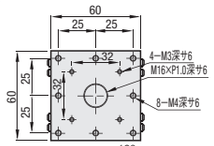

A80

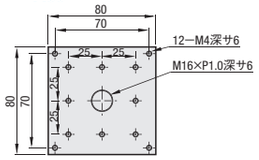

A100

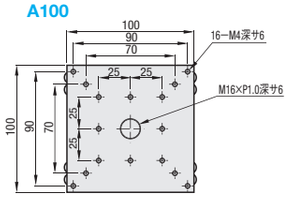

A120

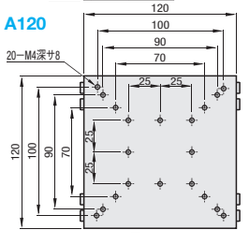

M材 質 アルミ合金
S表面処理 黒アルマイト

型式 Type	A	(B)	移動量(mm)	上面図 E	F	J	K	正面図 D	G	T	T1	側面図 P	Q	X	d1	d2	ℓ
XPG	25	25	±3.2	4.5	6.5	6.8	15.0	9.3	8.5	15	4.5	6	10.5	20	2.5	4.2	2.0
	40	26	±6.5	12.0	18.5	11.5	28.0	13.0	13.0	20	6.5	10	14.5	32	3.5	6.0	3.5
	60	20		12.0	18.5	11.5	42.5	13.0	13.0	20	6.5	10	14.5	50	4.5	8.0	4.0
	80	43.5	±12.5	17.0	22.0	11.5	55.0	18.0	11.0	20	5.7	10	14.5	70	4.5	8.0	4.5
	100	28.5		17.0	22.0	11.5	67.5	18.0	11.0	20	5.7	10	14.5	90	4.5	8.0	4.5
	120	67.5	±25	13.0	20.0	11.5	67.5	21.0	18.0	30	9.5	10	18.0	100	4.5	8.0	4.5

●性能表

A	ステージ面(mm)	耐荷重(N) 水平	耐荷重(N) 垂直	移動精度 真直度	移動精度 平行度	移動精度 ピッチング	移動精度 ヨーイング	許容モーメント荷重(N・m) ピッチング	許容モーメント荷重(N・m) ヨーイング	許容モーメント荷重(N・m) ローリング	モーメント剛性(″/N・cm) ピッチング	モーメント剛性(″/N・cm) ヨーイング	モーメント剛性(″/N・cm) ローリング	平行度	自重(kg)	付属品(4本) TypeM−L	¥基準単価 1〜9コ
25	25×25	9.8	4.9	3μm	10μm	30″	30″	1.1	0.8	0.4	3.03	2.85	1.80	30μm	0.04	SCB2−6	19,000
40	40×40	19.6	9.8			25″	15″	2.7	2.2	2.0	0.38	0.42	0.28		0.14	SCB3−6	22,000
60	60×60	49.0	19.6					5.2	4.3	5.5	0.12	0.11	0.07		0.25	SCB4−6	24,000
80	80×80	98.0	49.0					19.2	15.1	17.3	0.05	0.05	0.04		0.50	SCB4−6	28,000
100	100×100	147.0						36.0	30.0	33.0	0.06	0.07	0.05		0.70	SCB4−6	29,000
120	120×120	196.0				50″	30″	57.2	44.7	66.7	0.03	0.02	0.01		1.60	SCB4−10	36,000

マイクロメータヘッド最小読取：10μm/目盛、ハンドル1回転移動量0.5mm　　表示数量超えはお見積り
標準ステージ類似品：XCRS(P.1661)、一部サイズのみ。

Order 注文例　型式 XPG60　Delivery 出荷日

●A25・40・60・80　3 日目発送　ストローク A 800円/1本　P.90
同一サイズ3本以上は一律2,160円

●A100・120　5 日目発送　ストローク B 1,000円/1本　P.90
同一サイズ3本以上は一律2,700円

Alteration 追加工　型式 XPG40 − (CR・CZ・A…etc)　XPG40 − CZ　5 日目発送　ストーク不可

Alterations	マイクロメータヘッド位置変更 サイド左右勝手違い	サイド上下勝手違い*	センター	クランプ強化 ディスククランプ	対向クランプ	マイクロメータヘッド無 マイクロメータヘッド無
Spec.	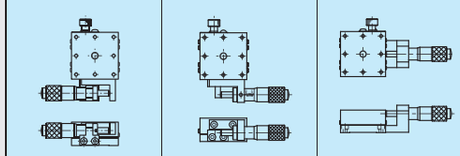			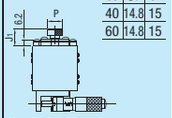	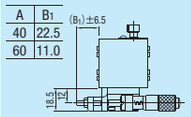	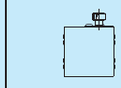
		XPG100・120は適用不可		40・60角のみ適用 追加工CZ・A選択時適用不可。 ディスクを挟み込むことで、ステージ面に負荷をかけないクランプ方式です。標準クランプと比べ固定時の位置ずれを抑えることが可能です。	追加工CZ・A選択時適用不可。 サイド押し、マイクロメータの反対方向（対向）から、ボルト(M4×25、ピッチ0.5)で押さえます。振動に強く確実で大きな固定力が得られます。	マイクロメータヘッドとブラケットを外して出荷します。 バネが入っている為、クランプをしめ込まないとステージ面が固定されません。 追加工Hとの併用不可
Code	CR	CZ	A	H	P	MN
¥/1Code	無料	無料	無料	7,000	3,000	−4,000

*CZ：上面テーブルにマイクロメータヘッドを取り付けます(標準品は固定プレートに取付)。
マイクロメータヘッドやクランプの取付寸法が標準品と異なります。詳細寸法はCADデータでご確認ください。
マイクロメータヘッドのその他の位置が必要な場合は、仕様選択(P.1713)タイプでお選びいただけます。
ハンドルカバーHDCVR13(別売)：φ13のマイクロメータヘッド、送りねじのハンドルに取り付けるだけで、ハンドル径を大きくすることができます。 P.1685
延長カバーHDEXT13(別売)：φ13のマイクロメータヘッド、送りねじのハンドルを延長することができます。 P.1685

HIGH PRECISION CROSSED ROLLER -LONG TRAVEL-/LINEAR GUIDE

【高精度】クロスローラ/リニアガイド

ーロングストロークー

ハンドル1回転移動量	小	中	大
ストローク	短	中	長
耐荷重	軽	中	重

CADデータフォルダ名：29_Stages

■特長：クロスローラガイドによる高精度ロングストロークステージです。XLPG60はハンドルを2つ使用して粗微動調整(3mm/0.5mm)することが可能です。

■X軸　ロングストローク RoHS

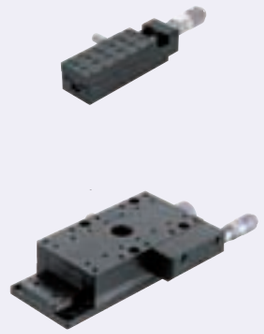

XLPG25

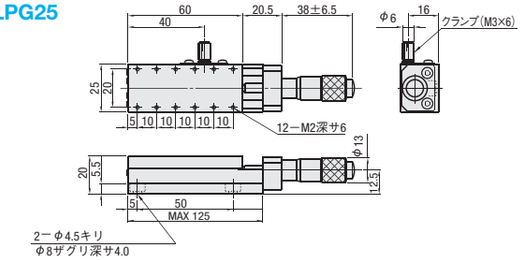

XLPG60

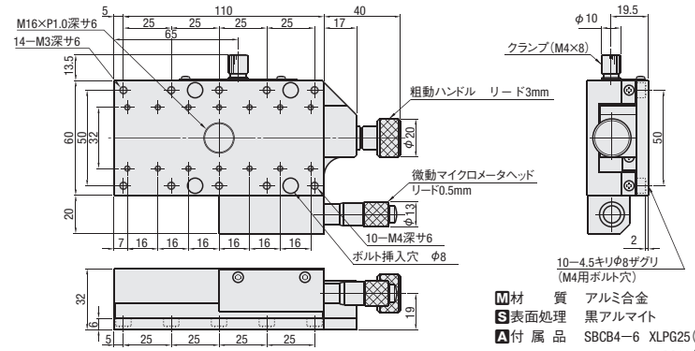

M材 質 アルミ合金
S表面処理 黒アルマイト
A付 属 品 SBCB4−6 XLPG25(2本)
XLPG60(10本)

型式 Type	No.	ステージ面(mm)	移動量(mm)	耐荷重(N) 水平	移動精度 真直度	移動精度 平行度	移動精度 ピッチング	移動精度 ヨーイング	許容モーメント荷重(N・m) ピッチング	許容モーメント荷重(N・m) ヨーイング	許容モーメント荷重(N・m) ローリング	モーメント剛性(″/N・cm) ピッチング	モーメント剛性(″/N・cm) ヨーイング	モーメント剛性(″/N・cm) ローリング	平行度	自重(kg)	¥基準単価 1〜9コ
XLPG	25	25×60	±6.5mm	19.6	3μm	10μm	25″	15″	3.8	3.2	1.5	0.19	0.19	1.38	30μm	0.1	28,000
	60	60×110	*粗動±20mm 微動±6.5mm	78.4					8.1	7.0	5.3	0.02	0.03	0.07		0.8	52,000

最小読取(マイクロメータヘッド)：10μm/目盛　*XLPG60の最大移動量は53mmです。　　表示数量超えはお見積り
ハンドルカバーHDCVR13(別売)：φ13のマイクロメータヘッドのハンドルに取り付けるだけで、ハンドル径を大きくすることができます。 P.1685
■特長：移動量128mmのステージです。重量物、大きいサイズのワーク移動や段取り替えなどに最適です。

■X軸　リニアガイド RoHS

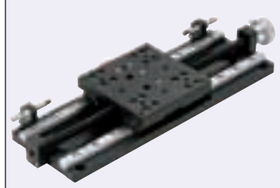

XLSG80

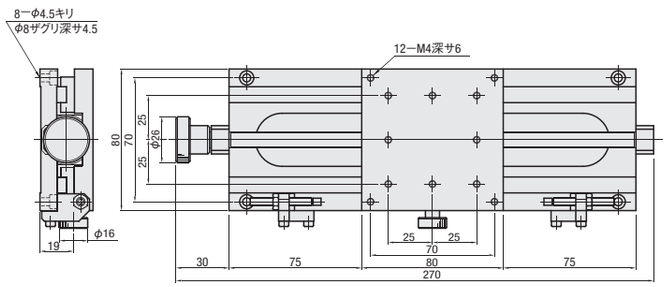

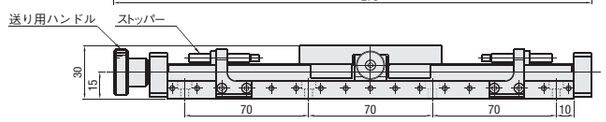

M材 質 アルミ合金　S表面処理 黒アルマイト　A付 属 品 SCB4−10(8本)

型式 Type	No.	ステージ面(mm)	1回転当たり移動量(mm)	移動量(mm)	耐荷重(N) 水平	運動の平行度	許容モーメント荷重(N・m) ピッチング	許容モーメント荷重(N・m) ヨーイング	許容モーメント荷重(N・m) ローリング	平行度	自重(kg)	¥基準単価 1〜4コ
XLSG	80	80×80	24	128mm	147	25μm	10.6	7.5	11.5	50μm	0.9	68,000

1回転あたりの移動量 24mm　　表示数量超えはお見積り

Order 注文例　型式 XLPG25 XLSG80

Delivery 出荷日　5 日目発送　ストーク B 1,000円/1本　P.90
同一サイズ3本以上は一律2,700円

Alteration 追加工　型式 XLPG25 − (R)　XLPG25 − R　5 日目発送
ストーク不可
XLPG25のみ適用

Alteration	クランプ位置変更(左右勝手違い)
Spec.	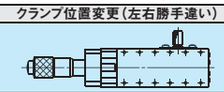
Code	R
¥/1Code	無料

詳細寸法はCADデータでご確認ください。

HIGH PRECISION XY-AXIS STAGES FOR SYMMETRICAL USE

【高精度】アリ溝・リニアボール左右対称使用/省スペース用

ハンドル1回転移動量	小	中	大
ストローク	短	中	長
耐荷重	軽	中	重

CADデータフォルダ名：29_Stages

■特長

通常、XY軸(2軸)ステージは「正勝手」のX軸(1軸)を2つ重ねた商品なので、「送り用ハンドル」と「クランプ」がステージの3側面をふさいでしまい、使用環境によっては、調整時に手が届かない場合もあります。
本商品は、「正勝手」と「逆勝手」を組合せて、2つの側面をフリーにすることで、狭いスペースでもXY軸ステージの設置・調整が可能になり、省スペース化が実現しました。

■XYEGの場合

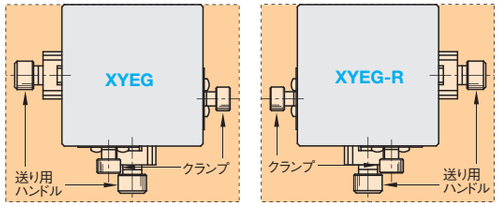

(送り用ハンドル、クランプの操作の為に、手の入るスペースが3面必要)

■DSXYEGの場合

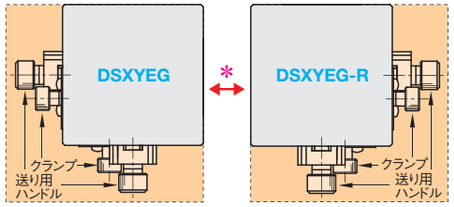

*省スペース化の実現

：調整用スペース

■アリ溝送りねじ式ステージ：DSXYEG

■DSXYEG(XEGの組みあわせXY軸)

RoHS

アリ溝
DSXYEG

(勝手違い：ーR)

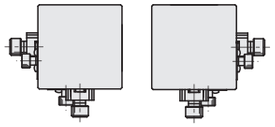

(注意)詳細寸法はX軸ステージのカタログ詳細寸法(P.1695)もしくは、CADデータでご確認ください。

型式 Type	No.	構成ステージ(XEG：P.1679) 上段	下段	移動量(mm)	耐荷重(N)	参考型式(ページ)	¥基準単価 1～9コ
DSXYEG	25	XEG25ーR	XEG25	±5	28.4	XYEG(P.1695)	18,600
	25ーR	XEG25	XEG25ーR				18,600
	40	XEG40ーR	XEG40	±7	27.4		19,000
	40ーR	XEG40	XEG40ーR				19,000
	60	XEG60ーR	XEG60	±9	33.3		22,800
	60ーR	XEG60	XEG60ーR				22,800

表示数量超えはお見積り

Order 注文例 | 型式 DSXYEG60

Delivery 出荷日 | 3 日目発送

■リニアボールステージ：DSXYSGB/DSXYSCG

■DSXYSGB(XSGBの組みあわせXY軸) DSXYSCG(XSCGの組みあわせXY軸)

RoHS

黒色リニアボール　マイクロメータヘッド
DSXYSGB

(勝手違い：ーAR)

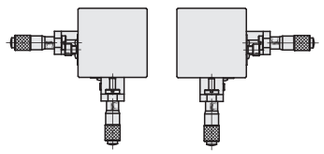

リニアボール　送りねじ
DSXYSCG

(勝手違い：ーAR)

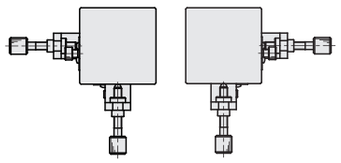

(注意)詳細寸法はX軸ステージのカタログ詳細寸法(P.1697)もしくは、CADデータでご確認ください。

型式 type	No.	構成ステージ 上段	下段	移動量(mm)	耐荷重(N)	参考型式(ページ)	¥基準単価 1～9コ DSXYSGB	DSXYSCG
黒色リニアボール マイクロモータヘッド DSXYSGB / リニアボール 送りねじ DSXYSCG	25ーA	X□□□ーAR	X□□□ーA	±3.2	38.2	XYSGB□ーA(P.1697) XYSCG□ーA(P.1697)	36,000	26,000
	25ーAR	X□□□ーA	X□□□ーAR					
	40ーA	X□□□ーAR	X□□□ーA	±6.5	95.2		38,000	28,000
	40ーAR	X□□□ーA	X□□□ーAR					
	50ーA	X□□□ーAR	X□□□ーA		144.2		—	30,000
	50ーAR	X□□□ーA	X□□□ーAR					
	60ーA	X□□□ーAR	X□□□ーA		192.1		40,000	
	60ーAR	X□□□ーA	X□□□ーAR					
	70ーA	X□□□ーAR	X□□□ーA		329.6		—	38,000
	70ーAR	X□□□ーA	X□□□ーAR					
	80ーA	X□□□ーAR	X□□□ーA	±12.5(*)	255.8		50,000	40,000
	80ーAR	X□□□ーA	X□□□ーAR					
	100ーA	X□□□ーAR	X□□□ーA		329.6		—	48,000
	100ーAR	X□□□ーA	X□□□ーAR					

*送りねじの場合、移動量は±6.5mmです。

表示数量超えはお見積り

Order 注文例 | 型式 DSXYSGB80ーAR

Delivery 出荷日 | 5 日目発送

Example 使用例

リード線切断機

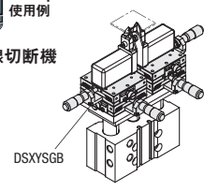

HIGH PRECISION XY-AXIS STAGES FOR SYMMETRICAL USE

【高精度】ゴニオ左右対称使用/省スペース用

ハンドル1回転移動量	小	中	大
ストローク	短	中	長
耐荷重	軽	中	重

CADデータフォルダ名：29_Stages

■特長

通常、2軸ステージは「正勝手」の1軸を2つ重ねた商品なので、「送り用ハンドル」と「クランプ」がステージの3側面をふさいでしまい、使用環境によっては、調整時に手が届かない場合もあります。
本商品は、「正勝手」と「逆勝手」を組合せて、2つの側面をフリーにすることで、狭いスペースでも2軸ステージの設置・調整が可能になり、省スペース化が実現しました。
(注意)詳細寸法は1軸ステージのカタログ詳細寸法もしくは、CADデータでご確認ください。

■アリ溝ゴニオステージ：DSGFWG

■DSGFWG(GFGの組みあわせ2軸)

RoHS

ゴニオ
DSGFWG

(勝手違い：ーR)

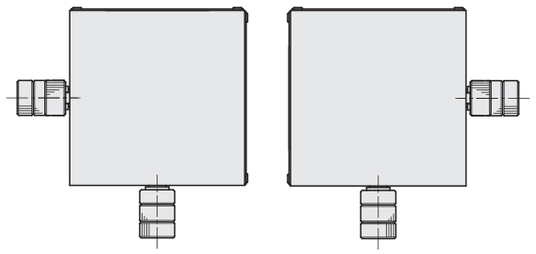

(注意)詳細寸法は1軸ステージのカタログ詳細寸法(P.1733)もしくは、CADデータでご確認ください。

型式 Type	No.	構成ステージ(GFG：P.1733) 上段	下段	移動量(O)(上面／下面)	水平耐荷重(N)	参考型式(ページ)	¥基準単価 1～9コ
DSGFWG	25ー20	GFG25ー20ーNR	GFG25ー35	±15／±10	19.6	GFWG(P.1733)	59,400
	25ー20ーR	GFG25ー20	GFG25ー35ーNR				
	30ー30	GFG30ー30ーNR	GFG30ー44	±10／±10	9.8		56,400
	30ー30ーR	GFG30ー30	GFG30ー44ーNR				
	40ー25	GFG40ー25ーNR	GFG40ー40	±20／±15	27.4		65,800
	40ー25ーR	GFG40ー25	GFG40ー40ーNR				
	40ー40	GFG40ー40ーNR	GFG40ー60	±15／±10	26.4		
	40ー40ーR	GFG40ー40	GFG40ー60ーNR				
	50ー50	GFG50ー50ーNR	GFG50ー68	±10／±10	24.5		73,600
	50ー50ーR	GFG50ー50	GFG50ー68ーNR				
	50ー68	GFG50ー68ーNR	GFG50ー86	±10／±8			
	50ー68ーR	GFG50ー68	GFG50ー86ーNR				
	60ー35	GFG60ー35ーNR	GFG60ー60	±25／±20	51.9		84,600
	60ー35ーR	GFG60ー35	GFG60ー60ーNR				
	60ー60	GFG60ー60ーNR	GFG60ー80	±20／±15	52.9		
	60ー60ーR	GFG60ー60	GFG60ー80ーNR				
	80ー100	GFG80ー100ーNR	GFG80ー130	±18／±15	42.1		117,000
	80ー100ーR	GFG80ー100	GFG80ー130ーNR				

表示数量超えはお見積り

Order 注文例 | 型式 DSGFWG60ー60 DSGFWG80ー100ーR

Delivery 出荷日 | 5 日目発送

延長カバーHDEXT12(別売)：
φ12の送りねじハンドルを延長することができます。 P.1685

ゴニオステージ取付け方法

ステージ面を移動させて取り付けます。下図をご参照ください。

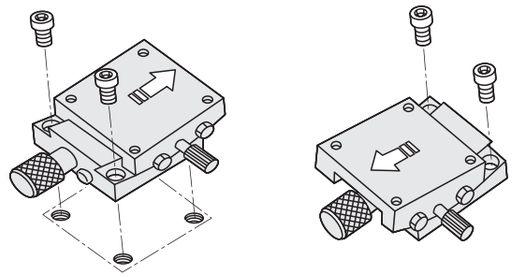

ミスミ FAメカ2011　My部品表で型番も簡単エクセル管理!▶　ミスミFA　検索　http://fa.misumi.jp/

HIGH PRECISION DOVETAIL RACK & PINION

【高精度】アリ溝 ラック&ピニオン式

ー長方形ー

ハンドル1回転移動量	小	中	大
ストローク	短	中	長
耐荷重	軽	中	重

CADデータフォルダ名：29_Stages

■特長：1回転あたりの移動量約18mmの長方形のアリ溝XY軸ステージです。大きくスムースに送りたいときにご利用いただけます。

■XY軸　長方形

RoHS

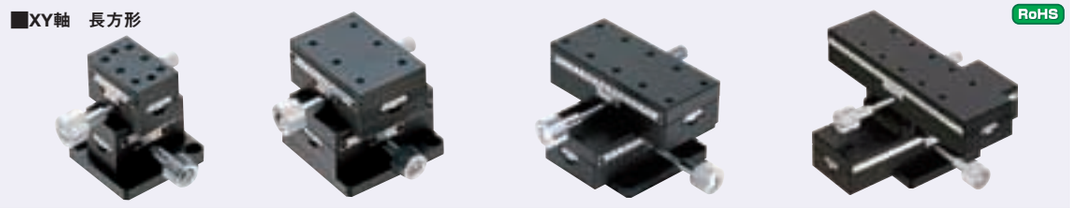

XYWG40

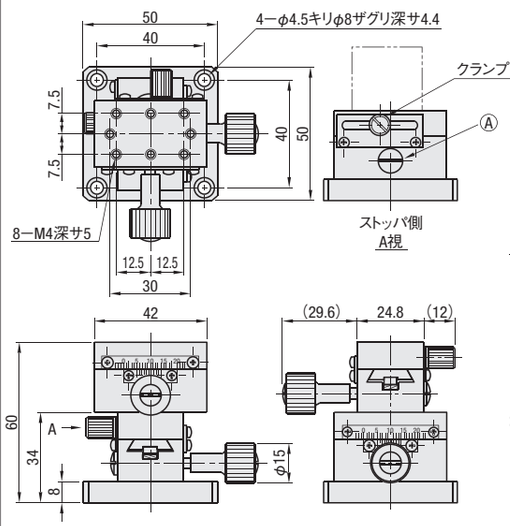

XYWG60

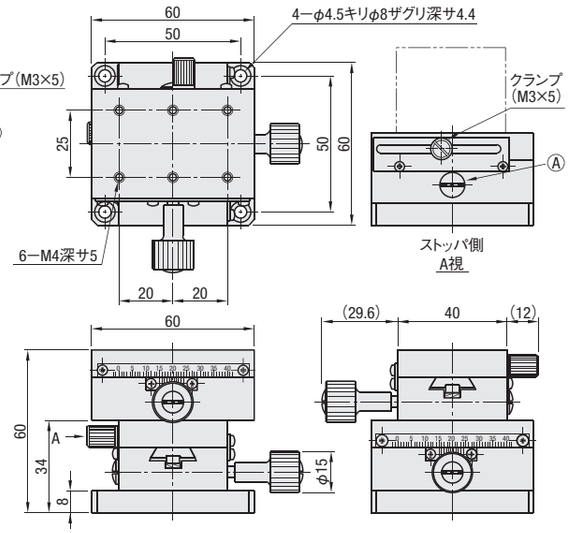

XYWG90

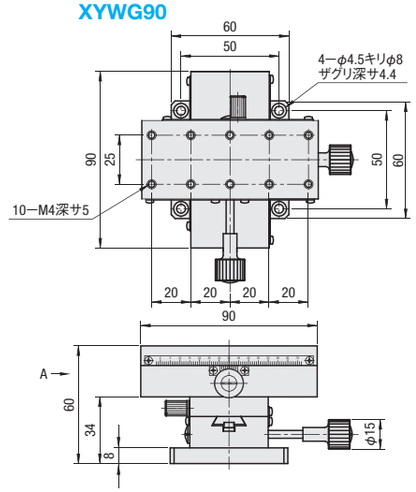

XYWG140

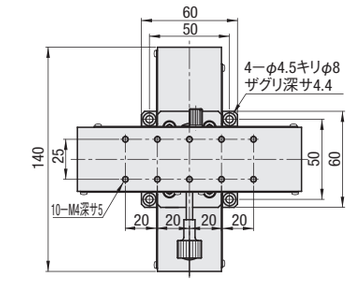

XYWG90・140共通

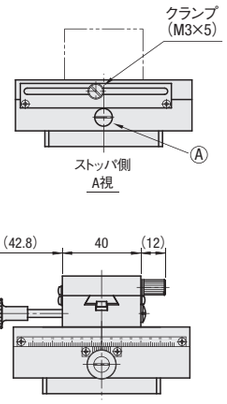

マイナスドライバーで、Ⓐ(予圧調整ねじ)を右方向に締めつければしっとりとした動きが得られ、左方向へ緩めれば素早く滑らかな動きが得られます。

M材　質　アルミ合金
S表面処理　黒アルマイト

型式 Type	No.	ステージ面(mm)	移動量(mm)	ハンドル1回転移動量(mm)	耐荷重(N)	移動精度 真直度	自重(kg)	¥基準単価 1～9コ
XYWG	40	24.8×42	±12	18	24.5	30μm	0.29	24,400
	60	40×60	±21		34.3		0.51	24,800
	90	40×90	±35				0.73	29,950
	140	40×140	±60				1.08	46,800

Order 注文例　型式 XYWG90

Delivery 出荷日　在庫品　翌日出荷 P.89

ご希望によりPM5:00迄、当日出荷受付致します。

最小読取(バーニア目盛)：0.1mm/目盛
ハンドルカバーHDCVR15(別売)：φ15のハンドルに取りつけるだけで、ハンドル径を大きくすることができます。P.1668
標準ステージ類似品：XYDTS(P.1655)、一部サイズのみ。
表示数量超えはお見積り

HIGH PRECISION DOVETAIL RACK & PINION -CLAMP REINFORCED-

【高精度】アリ溝 ラック&ピニオン式

ー長方形　強化クランプ/正方形ー

ハンドル1回転移動量	小	中	大
ストローク	短	中	長
耐荷重	軽	中	重

CADデータフォルダ名：29_Stages

■特長：送り用ハンドルの軸を直接固定することができる為、XYWG(P.1691)と比較して保持力が向上しています。

■XY軸　強化クランプ

RoHS

XYWGCL40

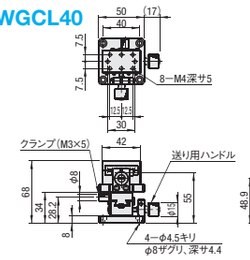

XYWGCL60

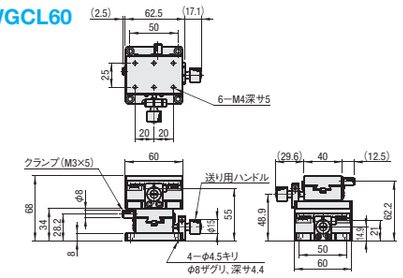

XYWGCL90

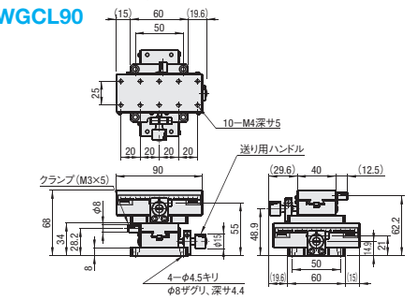

Example 使用例　クランプ強化方法

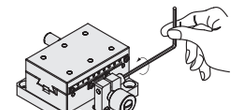

強化クランプのみの保持では、送り機構のガタが残りますので クランプねじを併用してお使いください。

M材　質　アルミ合金
S表面処理　黒アルマイト

型式 Type	No.	ステージ面(mm)	移動量(mm)	ハンドル1回転移動量(mm)	耐荷重(N)	移動精度 真直度(μm)	直交度(μm)	自重(kg)	¥基準単価 1～4コ
XYWGCL	40	24.8×42	±12	18	24.5	30	100	0.35	36,600
	60	40×60	±21		34.3			0.59	37,900
	90	40×90	±35					0.81	43,800

Order 注文例　型式 XYWGCL140

Delivery 出荷日　5 日目発送

最小読取(バーニア目盛)：0.1mm/目盛
ハンドルカバーHDCVR15(別売)：φ15のハンドルに取りつけるだけで、ハンドル径をφ24に大きくすることができます。P.1668
表示数量超えはお見積り

■特長：1回転あたりの移動量約18mmの正方形のアリ溝XY軸ステージです。各サイズでクランプ形状が異なります。XYFG40はレバー式クランプとなります。(詳細はP.1706参照ください)

■XY軸　正方形

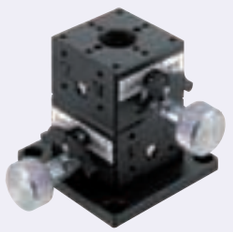

RoHS

XYFG25

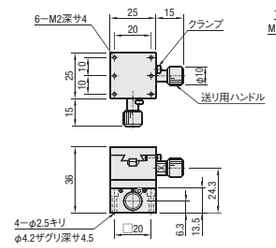

XYFG40

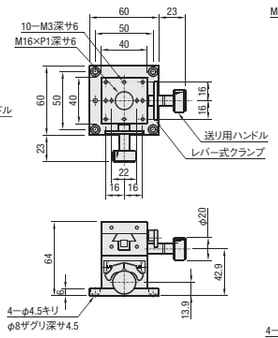

XYFG60

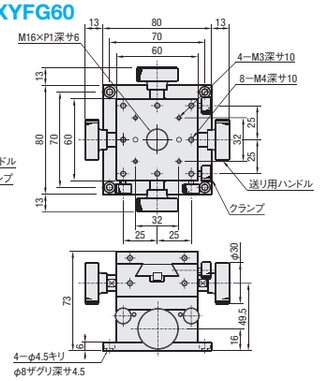

型式	M材質	S表面処理
XYFG25	低ガス真鍮	黒ふっ素樹脂処理
XYFG40	アルミ合金	黒アルマイト
XYFG60		

型式 Type	No.	ステージ面(mm)	移動量(mm)	ハンドル1回転移動量(mm)	耐荷重(N)	移動精度 真直度	自重(kg)	付属品(4本) Type M−L	¥基準単価 1～9コ
XYFG	25	25×25	±5	17	28.4	20μm	0.18	SCB2−12	22,300
	40	40×40	±10	20	27.4		0.37	SCB4−6	23,800
	60	60×60	±20	18	29.4	30μm	1.19	SCB4−6	33,000

Order 注文例　型式 XYFG40

Delivery 出荷日　3 日目発送

最小読取(バーニア目盛)：0.1mm/目盛
表示数量超えはお見積り
詳細寸法はCADデータでご確認ください。

Alteration 追加工　型式 XYFG40 ー (M) ー M

Alteration	下面プレート無
Spec.	XYFG40 / XYFG60 裏ヨリ4ーφ4.3キリ φ6ザグリ深サ10 (M3用ボルト穴) 裏ヨリ2ーφ4.5キリ φ8ザグリ深サ6 (M4用ボルト穴) XYFG25適用不可。 送り用ハンドルが取付相手側と干渉することになります。
Code	M
¥/1Code	ー1,000

HIGH PRECISION DOVETAIL FEED SCREW -CLAMP REINFORCDED/KNOB EXTENSION-

【高精度】アリ溝 送りねじ式

ー長方形/強化クランプ/薄型(リード4.2mm)ー

ハンドル1回転移動量	小	中	大
ストローク	短	中	長
耐荷重	軽	中	重

CADデータフォルダ名：29_Stages

■特長：リード4.2mmでスムーズに送れるアリ溝送りねじ式ステージです。

■XY軸　長方形 (リード4.2mm) RoHS

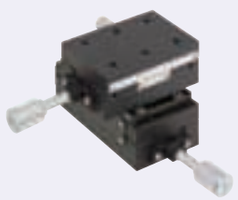

XYSL

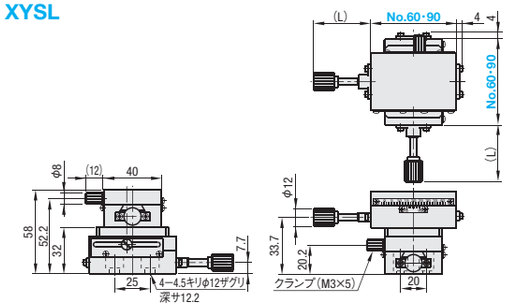

●ステージ上取付穴寸法

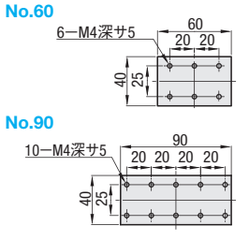

M材　質　アルミ合金
S表面処理　黒アルマイト

型式 Type	No.	ステージ面(mm)	移動量(mm)	(L)	E	ハンドル1回転移動量(mm)	耐荷重(N)	移動精度(μm) 真直度	移動精度(μm) 平行度	自重(kg)	付属品(4本) Type M−L	¥基準単価 1〜9コ
XYSL	60	40×60	±21	40	34	4.2	34.3	30	30	0.45	SCB4−8	29,800
	90	40×90	±35	60	49					0.63		33,800

Alteration	ハンドル位置変更(左右勝手違い)
Spec.	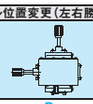
Code	R
¥/1Code	無料

最小読取(バーニア目盛)：0.1mm/目盛　表示数量超えはお見積り
延長カバーHDEXT12(別売)：φ12の送りねじハンドルを延長することができます。 P.1685
詳細寸法はCADデータでご確認ください。

Order 注文例　型式 XYSL60　Delivery 出荷日　5 日目発送　Alteration 追加工　型式 XYSL90 − (R) − R

■送りハンドル自体を割締めで直接固定する為、位置ズレが発生しにくくなります。

■XY軸　強化クランプ (リード4.2mm) RoHS

XYSLCL

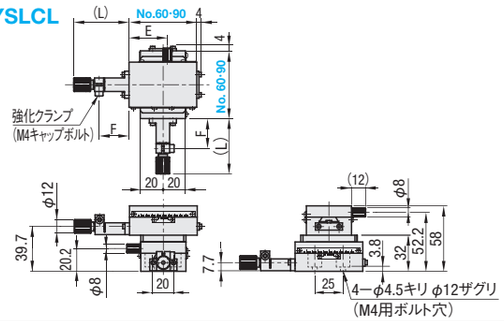

●ステージ上取付穴寸法

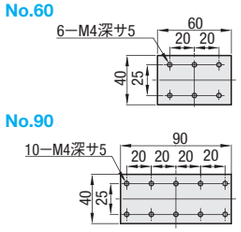

M材　質　アルミ合金
S表面処理　黒アルマイト

型式 Type	No.	ステージ面(mm)	移動量(mm)	(L)	E	F	ハンドル1回転移動量(mm)	耐荷重(N)	移動精度(μm) 真直度	移動精度(μm) 平行度	自重(kg)	付属品(4本) Type M−L	¥基準単価 1〜9コ
XYSLCL	60	40×60	±21	49	34	26	4.2	37.4	30	30	0.37	SCB4−8	39,800
	90	40×90	±35	63	49	40.5		36.7			0.53		43,800

Alteration	ハンドル位置変更(左右勝手違い)
Spec.	強化クランプとクランプねじを締める向きが同じになります。
Code	R
¥/1Code	無料

最小読取(バーニア目盛)：0.1mm/目盛　表示数量超えはお見積り
延長カバーHDEXT12(別売)：φ12の送りねじハンドルを延長することができます。 P.1685
詳細寸法はCADデータでご確認ください。

Order 注文例　型式 XYSLCL90　Delivery 出荷日　5 日目発送　Alteration 追加工　型式 XYSLCL60 − (R) − R

■ハンドル1回転の移動量がラック&ピニオンの約1/4です。長いストロークを細かいピッチで摺動させたい場合に最適です。

■XY軸　薄型 (リード4.2mm) RoHS

XYSLC

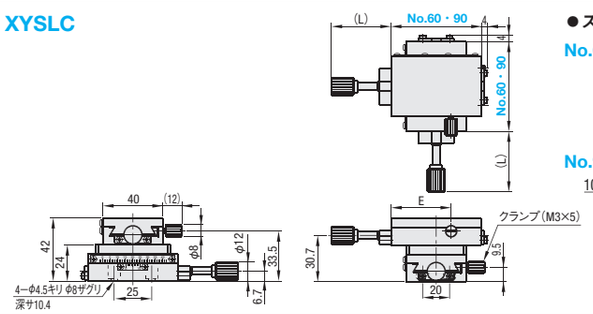

●ステージ上取付穴寸法

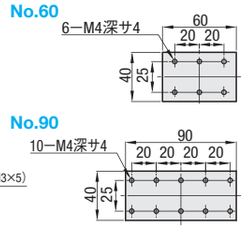

M材　質　アルミ合金
S表面処理　黒アルマイト

型式 Type	No.	ステージ面(mm)	移動量(mm)	(L)	E	ハンドル1回転移動量(mm)	耐荷重(N)	移動精度(μm) 真直度	移動精度(μm) 平行度	自重(kg)	付属品(4本) Type M−L	¥基準単価 1〜9コ
XYSLC	60	40×60	±21	40	40	4.2	24.5	30	30	0.33	SCB4−5	32,500
	90	40×90	±35	60	55					0.43		44,000

Alteration	ハンドル位置変更(左右勝手違い)
Spec.	強化クランプとクランプねじを締める向きが同じになります。
Code	R
¥/1Code	無料

最小読取(バーニア目盛)：0.1mm/目盛　表示数量超えはお見積り
延長カバーHDEXT12(別売)：φ12の送りねじハンドルを延長することができます。 P.1685
詳細寸法はCADデータでご確認ください。

Order 注文例　型式 XYSLC60　Delivery 出荷日　5 日目発送　Alteration 追加工　型式 XYSLC90 − (R) − R

HIGH PRECISION DOVETAIL FEED SCREW -KNOB EXTENSION-

【高精度】アリ溝 送りねじ式

ー正方形/ハンドル延長(リード4.2mm)ー

ハンドル1回転移動量	小	中	大
ストローク	短	中	長
耐荷重	軽	中	重

CADデータフォルダ名：29_Stages

■特長：リード4.2mmでスムースに送れる薄型タイプ(厚み36mm)のXY軸アリ溝送りねじ式ステージです。

■XY軸　正方形 (ノック穴付・リード4.2mm) RoHS

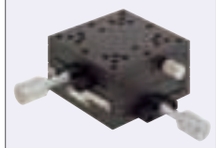

XYSC40・60共通

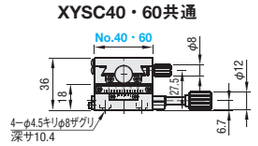

XYSC40

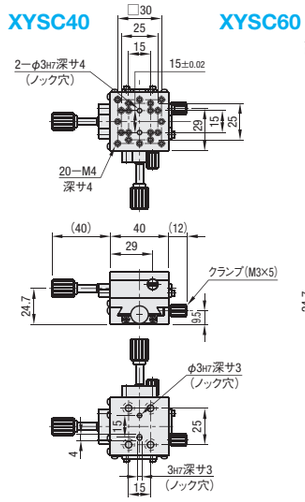

XYSC60

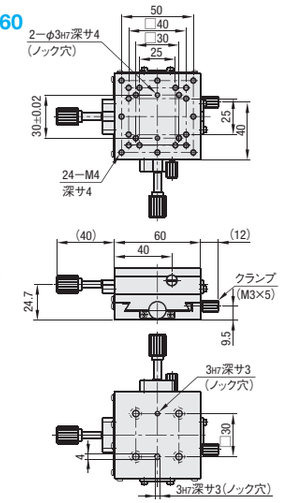

M材　質　アルミ合金　S表面処理　黒アルマイト

型式 Type	No.	ステージ面(mm)	移動量(mm)	ハンドル1回転移動量(mm)	耐荷重(N)	移動精度(μm) 真直度	移動精度(μm) 平行度	自重(kg)	付属品(4本) Type M−L	¥基準単価 1〜9コ
XYSC	40	40×40	±11	4.2	14.7	20	30	0.20	SCB4−5	29,600
	60	60×60	±21		24.5	30		0.38		31,600

Alteration	ハンドル位置変更(左右勝手違い)
Spec.	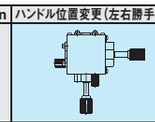
Code	R
¥/1 Code	無料

最小読取(バーニア目盛)：0.1mm/目盛　表示数量超えはお見積り
延長カバーHDEXT12(別売)：φ12の送りねじハンドルを延長することができます。 P.1685
詳細寸法はCADデータでご確認ください。

Order 注文例　型式 XYSC60　Delivery 出荷日　5 日目発送　Alteration 追加工　形式 XYSC40 − (R) − R

■特長：調整するワークがステージ面からはみ出してハンドルを回しづらい場合や、装置内でハンドルに手が届きにくい場合に適しています。

■XY軸　ハンドル延長 (ノック穴付・リード4.2mm) RoHS

XYSCL40・60共通

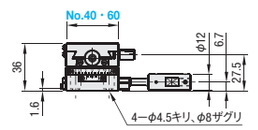

XYSCL40

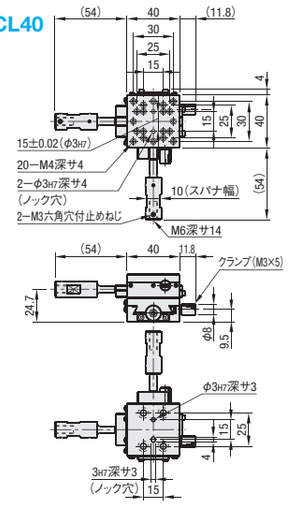

XYSCL60

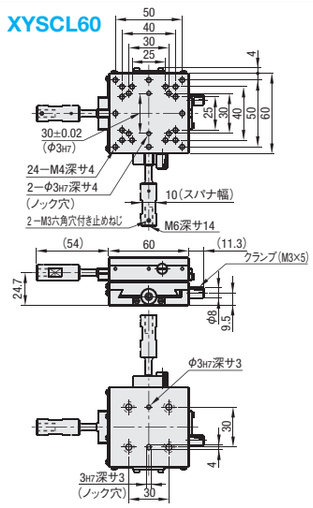

M材　質　(本体)アルミ合金　S表面処理　黒アルマイト
(送り用ツマミ)低カドミ真鍮

ハンドル延長方法はP.1666・1674をご覧ください。

型式 Type	No.	ステージ面(mm)	移動量(mm)	ハンドル1回転移動量(mm)	耐荷重(N)	移動精度(μm) 真直度	移動精度(μm) 平行度	自重(kg)	付属品(4本) Type M−L	¥基準単価 1〜9コ
XYSCL	40	40×40	±11	4.2	18.6	30	30	0.21	SCB4−6	35,600
	60	60×60	±21		17.7			0.39		39,600

Alteration	ハンドル位置変更(左右勝手違い)
Spec.	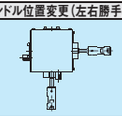
Code	R
¥/1 Code	無料

最小読取(バーニア目盛)：0.1mm/目盛　表示数量超えはお見積り
詳細寸法はCADデータでご確認ください。

Order 注文例　型式 XYSCL40　Delivery 出荷日　5 日目発送　Alteration 追加工　形式 XYSCL60 − (R) − R

ミスミ FAメカ2011　商品・価格の最新情報あります！　ミスミFA　検索　http://fa.misumi.jp/

HIGH PRECISION DOVETAIL FEED SCREW -HEXAGON KEY ADJUSTMENT-

【高精度】アリ溝 送りねじ式

ー六角レンチ式ー

ハンドル1回転移動量	小	中	大
ストローク	短	中	長
耐荷重	軽	中	重

CADデータフォルダ名：29_Stages

■特長：安価で厚み30mm～と薄型のアリ溝送りねじXY軸ステージです。アジャストボルト等での微調整機構の代替に適しています。

■XY軸
（リード 0.5mm）

RoHS

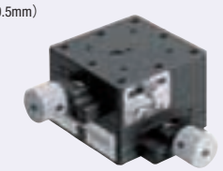

X軸P.1679
Z軸P.1709

XYEG25

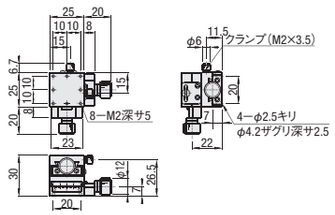

XYEG40

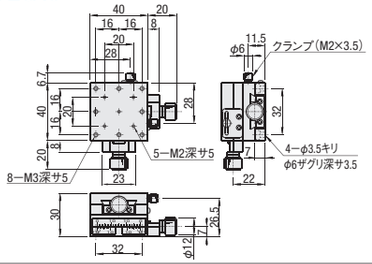

XYEG60

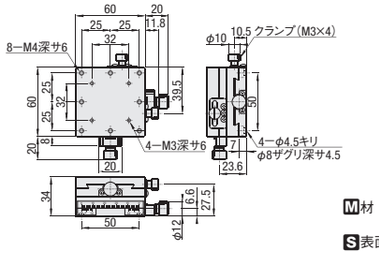

M材　質　（本体）低カドミ真鍮
（送り用ハンドル）アルミ
S表面処理　黒ふっ素樹脂処理

型式 Type	No.	ステージ面 (mm)	移動量 (mm)	ハンドル1回転移動量(mm)	耐荷重(N)	移動精度 真直度	許容モーメント荷重(N・m) ピッチング	ヨーイング	ローリング	XY直交度	自重 (kg)	付属品 Type M−L	数量	¥基準単価 1～9コ
XYEG	25	25×25	±5	0.5	28.4	30μm	1.3	1.5	1.3	70μm	0.15	SCB2−8	4	18,600
	40	40×40	±7		27.4		3.0	3.0	3.0		0.38	SCB3−6		19,000
	60	60×60	±9		33.3		4.0	4.0	4.0		1.20	SCB4−6		22,800

最小読取（バーニア目盛）：0.1mm/目盛
延長カバーHDEXT12（別売）：φ12の送りねじハンドルを延長することができます。 P.1685
標準ステージ類似品：XYFES（P.1653）、一部サイズのみ。
表示数量超えはお見積り

Order 注文例　型式 XYEG25
Delivery 出荷日　3 日目発送

Alteration 追加工　型式 XYEG25 ー（R） ー R
5 日目発送

Alteration	Spec.	Code	¥/1Code
クランプ位置変更（左右勝手違い）	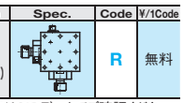	R	無料

詳細寸法はCADデータでご確認ください。

■特長：六角レンチで調整する為、ハンドル不要で省スペース化に最適です。また、レンチ無しでは調整できない為、誤操作を防止することができます。

■XY軸　六角レンチ式
（リード 0.5mm）

RoHS

X軸P.1679
Z軸P.1709

XYEEG25

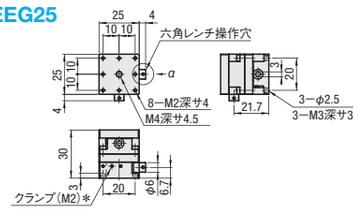

六角レンチ穴部詳細
（α視）

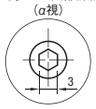

XYEEG40

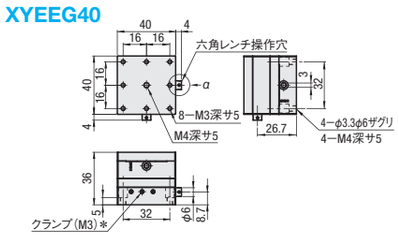

XYEEG60

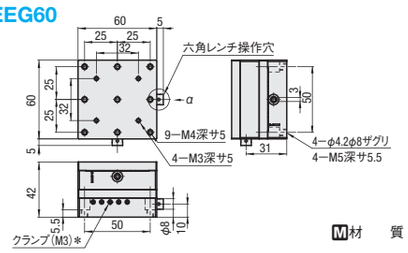

M材　質　（本体）低カドミ真鍮
（六角レンチ操作穴）アルミ
S表面処理　黒ふっ素樹脂処理

＊中央のタップ穴は、六角レンチにて備付の止めねじを締め、クランプとしてご使用頂けます。
それ以外のタップ穴は検査時の予圧調整後に接着固定しておりますので、ご使用頂くことはできません。

型式 Type	No.	ステージ面 (mm)	移動量 (mm)	ハンドル1回転移動量(mm)	耐荷重(N)	移動精度 真直度	許容モーメント荷重(N・m) ピッチング	ヨーイング	ローリング	XY直交度	自重 (kg)	付属品 Type M−L	数量	¥基準単価 1～9コ
XYEEG	25	25×25	±3	0.5	28.4	30μm	1.3	1.5	1.3	70μm	0.15	SCB2−8	3	15,900
	40	40×40	±5		27.4		3.0	3.0	3.0		0.38	SCB3−6	4	17,100
	60	60×60	±7		33.3		4.0	4.0	4.0		1.20	SCB4−6		21,800

最小読取（バーニア目盛）：0.1mm/目盛（XYEEGは目盛なし）
表示数量超えはお見積り

Order 注文例　型式 XYEEG25
Delivery 出荷目　5 日目発送

HIGH PRECISION DOVETAIL FEED SCREW -KNOB EXTENSION/CLAMP REINFORCED-

【高精度】アリ溝 送りねじ式

ーハンドル延長/強化クランプー

ハンドル1回転移動量	小	中	大
ストローク	短	中	長
耐荷重	軽	中	重

CADデータフォルダ名：29_Stages

■特長：調整するワークがステージ面からはみでてハンドルを回しづらい場合や装置内でハンドルに手が届きにくい場合に適しています。抜け防止に接着剤をお使いください。

■XY軸　ハンドル延長
（リード 0.5mm）

RoHS

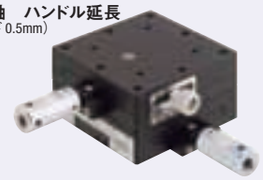

XYEGL25

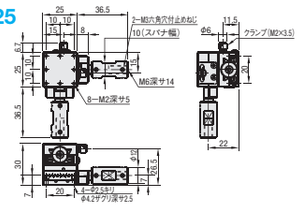

XYEGL40

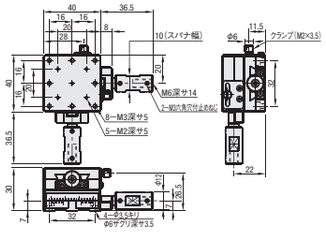

XYEGL60

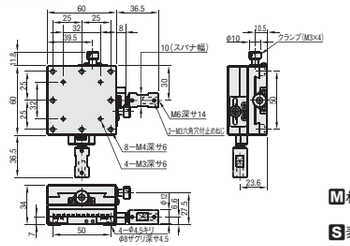

M材　質　（本体）低カドミ真鍮
（送り用ハンドル）アルミ
S表面処理　黒ふっ素樹脂処理

型式 Type	No.	ステージ面 (mm)	移動量 (mm)	ハンドル1回転移動量(mm)	耐荷重 (N)	移動精度 真直度(μm)	許容モーメント荷重(N・m) ピッチング	ヨーイング	ローリング	直交度 (μm)	自重 (kg)	¥基準単価 1～4コ
XYEGL	25	25×25	±5	0.5	28.4	30	1.3	1.5	1.3	70	0.20	24,600
	40	40×40	±7		27.4		3.0	3.0	3.0		0.40	25,600
	60	60×60	±9		33.3		4.0	4.0	4.0		1.01	30,000

延長カバーHDEXT12（別売）：φ12の送りねじハンドルを延長することができます。 P.1685
表示数量超えはお見積り

ハンドル延長方法
ハンドル部のM6、深さ14のタップ穴を利用してください。ステージの上に大きなプレートやワークが乗る時に、ハンドルの長さやハンドル径を延長することができます。
（例①）セブンロブノブ（2-P.1095）NKSM6ー30を取付けていただくと、ハンドル長さをさらに36mm延長できます。

Order 注文例　型式 XYEGL60
Delivery 出荷目　5 日目発送

Alteration 追加工　型式 XYEGL60 ー（R） ー R
詳細寸法はCADデータでご確認ください。

Alteration	Spec.	Code	¥/1Code
クランプ位置変更（左右勝手違い）	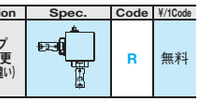	R	無料

■特長：送り用ハンドルの軸を直接割締めクランプすることにより保持力を向上させたXY軸アリ溝ステージです。

■XY軸　強化クランプ
（リード 0.5mm）

RoHS

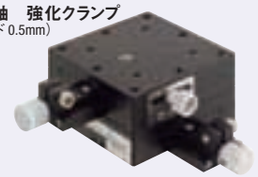

XYEGCL25

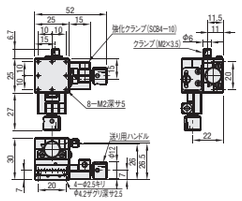

XYEGCL40

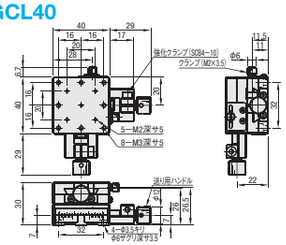

XYEGCL60

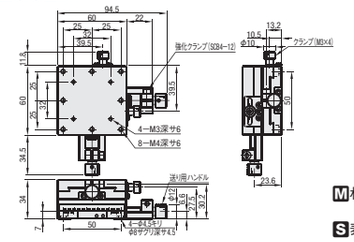

M材　質　（本体）低カドミ真鍮
（送り用ハンドル）アルミ
S表面処理　黒ふっ素樹脂処理

型式 Type	No.	ステージ面 (mm)	移動量 (mm)	ハンドル1回転移動量(mm)	耐荷重 (N)	移動精度 真直度(μm)	許容モーメント荷重(N・m) ピッチング	ヨーイング	ローリング	直交度 (μm)	自重 (kg)	¥基準単価 1～4コ
XYEGCL	25	25×25	±5	0.5	28.4	30	1.3	1.5	1.3	70	0.20	28,600
	40	40×40	±7		27.4		3.0	3.0	3.0		0.40	29,600
	60	60×60	±9		33.3		4.0	4.0	4.0		1.01	34,000

延長カバーHDEXT12（別売）：φ12の送りねじハンドルを延長することができます。 P.1685
表示数量超えはお見積り

Order 注文例　型式 XYEGCL60
Delivery 出荷目　5 日目発送

Alteration 追加工　型式 XYEGCL60 ー（R） ー R
詳細寸法はCADデータでご確認ください。

Alteration	Spec.	Code	¥/1Code
クランプ位置変更（左右勝手違い）	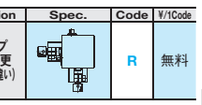	R	無料

HIGH PRECISION LINEAR BALL GUIDE -MICROMETER HEAD/FEED SCREW-

【高精度】リニアボール

ーマイクロメータヘッド/送りねじー

ハンドル1回転移動量	小	中	大
ストローク	短	中	長
耐荷重	軽	中	重

CADデータフォルダ名：29_Stages

■特長：高精度・高剛性で低価格を実現したステージです。2軸にしても厚さ40mm以下に抑えられ、直交出しも不要です。

■XY軸

RoHS

基準面付標準装備

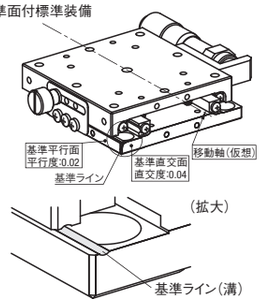

ミスミのリニアボールステージは移動軸に対して平行、及び直交する基準面を持っています。基準面は図で示す通りです。

■マイクロメータヘッド
XYSG
(25≦A≦100)
XYSGB(低温黒色クロムメッキ)
(25≦A≦80)

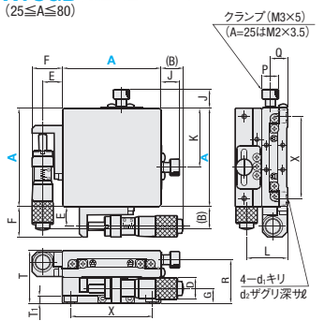

■送りねじ(リード0.5)
XYSCG
(25≦A≦100)
XYSCGB(低温黒色クロムメッキ)
(25≦A≦80)

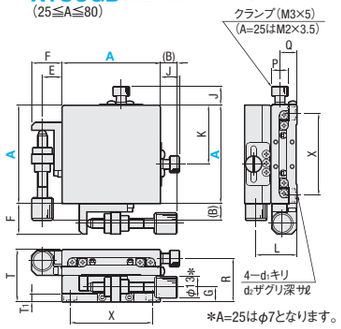

*A=25はφ7となります。

Type	本体 M材質	本体 S表面処理	ボール M材質	ボール H硬度	バネ M材質	マイクロメータヘッドブラケット M材質	マイクロメータヘッドブラケット S表面処理	先端受け部品 M材質	先端受け部品 S表面処理
XYSG (マイクロ)	SUS440C	無電解ニッケルメッキ	SUS440C	58HRC〜	SUS304WPB	A5052	白アルマイト	SUS303	—
XYSCG (送りねじ)									
XYSGB (マイクロ 低温黒色クロムメッキ)		低温黒色クロムメッキ					黒アルマイト		低温黒色クロムメッキ
XYSCGB (送りねじ 低温黒色クロムメッキ)									

マイクロメータヘッド・送りねじの材質はP.1735をご覧ください。
テーブル上取付寸法はリニアボールX軸ステージ(P.1683)をご覧ください　詳細寸法はCADデータでご確認ください。

■マイクロメータヘッド(XYSG・XYSGB)・送りねじ(XYSCG・XYSCGB)

型式 Type	A	上面図 (B) マイクロメータ	上面図 (B) 送りねじ	移動量(mm)	E	F	J	K	正面図 D	G	R	T	T_1	側面図 P	Q	L	X	d_1	d_2	ℓ	付属品(4本) Type M−L
XYSG XYSCG XYSGB (*のみ) XYSCGB (*のみ)	25*	25	11	±3.2	7	9	6.8	15	9.3	7	20.5	24	3.7	6	8.5	19	20	2.5	4.2	2.5	SCB2−4
	40*	24	20.3	±6.5	12	18.5	11.5	26	13	9	26.5	32	4.5	10	10.5	25	32	3.5	6	3.5	SCB3−6
	50	19	15.3					31									40		6	3.5	SCB3−6
	60*	14	10.3					36					5				50	4.5	8	4	SCB4−6
	70	14.5	10.8					46.5		10	29.5	36	6		11.5	28	60		8	4.5	SCB4−6
	80*	43.5	10	±12.5*2	17	22*3		55	18	11	34.5	40	6.5		14.5	31	70		8	5.3	SCB4−6
	100	28.5	−5*1					67.5									90		8	5.3	SCB4−6

*1 送りねじ(XYSCG・XYSCGB)の端面が、ステージ端面より5mm内側にあります。　*2 XYSCG80・100の移動量は±6.5mmです。　*3 送りねじ(XYSCG・XYSCGB)A=80・100の場合F=20

●性能表

型式 Type	A	ステージ面(mm)	水平耐荷重(N)	移動精度 真直度	移動精度 平行度	移動精度 ピッチング	移動精度 ヨーイング	許容モーメント荷重(N・m) ピッチング	ヨーイング	ローリング	モーメント剛性(″/N・cm) ピッチング	ヨーイング	ローリング	平行度	自重(kg)	¥基準単価 1〜9コ XYSG	XYSCG	XYSGB	XYSCGB
XYSG XYSCG XYSGB (*のみ) XYSCGB (*のみ)	25*	25×25	38.2	3μm	10μm	30″	25″	2.0	2.0	2.0	3.00	2.20	3.00	30μm	0.14	31,000	26,000	36,000	30,000
	40*	40×40	95.2	1μm*4	12μm	25″	15″	5.0	5.0	5.0	0.63	0.70	0.63		0.46	32,000	28,000	38,000	32,000
	50	50×50	144.2					6.0	6.8	6.0	0.24	0.28	0.24		0.56	33,000	30,000	—	—
	60*	60×60	192.1					9.0	10.0	9.0	0.13	0.16	0.13		0.80	34,000	30,000	40,000	40,000
	70	70×70	219.7					12.9	13.8	12.9	0.09	0.10	0.09		1.16	38,000	38,000	—	—
	80*	80×80	255.8	3μm	15μm			17.7	18.2	17.7	0.06	0.08	0.06	40μm	1.80	42,000	40,000	50,000	44,000
	100	100×100	329.6					30.7	31.8	30.7	0.03	0.04	0.03		2.66	49,000	48,000	—	—

XYSG、XYSGB：マイクロメータヘッド最小読取10μm/目盛　*4 XYSGB、XYSCGB40・60の真直度は3μmとなります。　表示数量超えはお見積り

Order 注文例　型式 XYSG40 XYSCGB60

Delivery 出荷日　●XYSG・XYSCG 3 日目発送　●XYSGB・XYSCGB 5 日目発送

Alteration 追加工　型式 XYSCG40 − (CR・A・H・P・MN) A　5 日目発送

ハンドルカバーHDCVR13(別売)：φ13のマイクロメータヘッド、送りねじのハンドルに取り付けるだけで、ハンドル径を大きくすることができます。P.1685
延長カバーHDEXT13(別売)：φ13のマイクロメータヘッド、送りねじのハンドルを延長することができます。P.1685

Alterations	マイクロメータヘッド・送りねじ位置変更		クランプ強化		マイクロメータヘッド無
Spec.	サイド左右勝手違い	センター	ディスククランプ	対向クランプ	マイクロメータヘッド無
Code	CR	A	H	P	MN
¥/1Code	無料	無料	14,000	6,000	−8,000

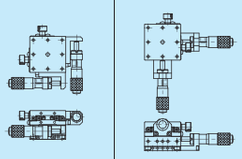

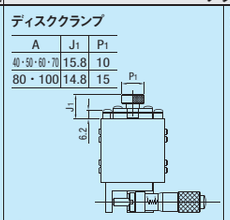

⊗25角は適用不可。
⊗追加工Aとの併用不可。
ディスククランプを挟み込むことで、ステージ面に負荷をかけないクランプ方式です。標準クランプと比べ固定時の位置ずれを抑えることが可能です。

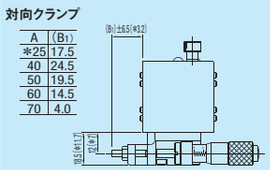

XYSGのみ適用。
⊗80・100角適用不可。
⊗追加工Aとの併用不可。
サイド押しマイクロメータヘッドの反対方向(対向)から、ボルト(M4×25、ピッチ0.5)で押さえます。振動に強く確実で大きな固定力が得られます。
A=25のときは*の寸法です。
また、規格表内寸法(B)=30、G=6となります。

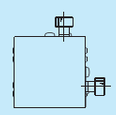

XYSG・XYSGBのみ適用。
マイクロメータヘッドとブラケットを外して出荷します。
バネが入っている為クランプをしめ込まないとステージ面が固定されません。
⊗追加工Hとの併用不可。

位置変更の追加工を選択した場合、マイクロメータヘッド・送りねじやクランプの取付寸法が標準品と異なります。詳細寸法はCADデータでご確認ください。
マイクロメータヘッド・送りねじの下記以外の取付位置が必要な場合は仕様選択タイプ(P.1713)でお選びいただけます。

HIGH PRECISION LINEAR BALL GUIDE -THIN-

【高精度】リニアボール

ー薄型ー

ハンドル1回転移動量	小	中	大
ストローク	短	中	長
耐荷重	軽	中	重

CADデータフォルダ名：29_Stages

■特長：XY軸の一体構造により、XYSG(P.1697)と比べてさらなる薄型化を実現。XY軸は厚さ26mm以下に抑えられ、直交出しも不要です。

■XY軸　薄型

RoHS

本体 M材質	本体 S表面処理	ボール M材質	ボール H硬度	バネ M材質	マイクロメータヘッドブラケット M材質	マイクロメータヘッドブラケット S表面処理	先端受け部品 M材質
SUS440C	無電解ニッケルメッキ	SUS440C	58HRC〜	SUS304WPB	A5052	白アルマイト	SUS303

マイクロメータヘッド・送りねじの構成部品の材質はP.1735・1736をご覧ください。
テーブル上取付穴寸法はリニアボール式X軸ステージ(P.1683)をご覧ください。

■マイクロメータヘッド
XYSSG (A=40、60、80、100)

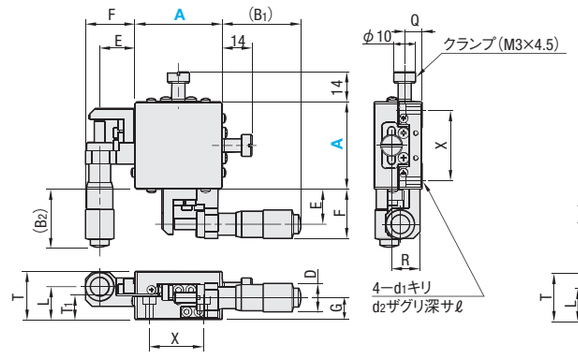

■送りねじ (リード0.5)
XYSSCG (A=40、60、80、100)

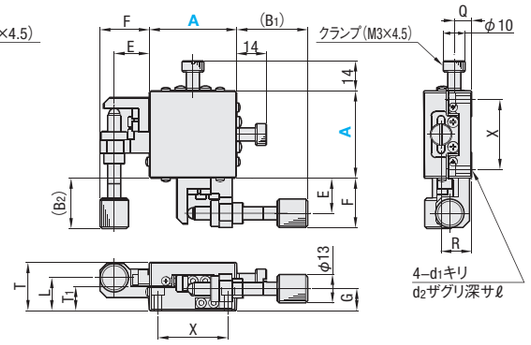

■マイクロメータヘッド(XYSSG)・送りねじ(XYSSCG)

型式 Type	A	上面図 マイクロメータ (B₁)	マイクロメータ (B₂)	送りねじ (B₁)	送りねじ (B₂)	移動量(mm)	E	F	正面図 D	G	T	L	T_1	側面図 Q	R	X	d_1	d_2	ℓ	付属品(4本) Type M−L
XYSSG XYSSCG	40	36	26.5	32.5	23	±6.5	16	22.5	13	10	22	15	10.5	8	14	32	3.5	6	3.5	SCB3−10
	60	20.3	16.5	16.8	13	±6.5	16	22.5	13	10	22	15	10.5	8	14	50	4.5	8	4.5	SCB4−10
	80	39	32	0	−7*1	±12.5*2	23	32*2	18*2	15	26	17	12.5	9.5	16.5	70	4.5	8	6.5	SCB4−10
	100	29	22	−10	−17	±12.5*2	23	32*2	18*2	15	26	17	12.5	9.5	16.5	90	4.5	8	6.5	SCB4−10

*1 送りねじ(XYSSCG)の端面がステージの端面より7mm内側にあります。　*2 送りねじ(XYSSCG)A=80,100の場合、移動量=±6.5, F=30, D=13となります。

●性能表

型式 Type	A	ステージ面(mm)	耐荷重(N)	移動精度 真直度	移動精度 平行度	移動精度 ピッチング	移動精度 ヨーイング	許容モーメント荷重(N・m) ピッチング	ヨーイング	ローリング	モーメント剛性(″/N・cm) ピッチング	ヨーイング	ローリング	平行度	自重(kg)	¥基準単価 1〜9コ XYSSG	XYSSCG
XYSSG XYSSCG	40	40×40	88	3μm	12μm	40″	20″	4.5	5.0	4.5	0.80	0.68	0.85	30μm	0.34	33,000	29,000
	60	60×60	186					9.0	8.1	9.0	0.21	0.19	0.20		0.64	35,000	31,000
	80	80×80	196		15μm			16.4	15.9	16.4	0.09	0.06	0.08	40μm	1.32	48,000	49,000
	100	100×100	245					27.6	28.6	27.6	0.06	0.03	0.06		2.00	53,000	55,000

XYSSG：マイクロメータヘッド最小読取　10μm/目盛　表示数量超えはお見積り

Order 注文例　型式 XYSSG40

Delivery 出荷日　3 日目発送

Alteration 追加工　型式 XYSSG40 − (CR・A・MN) CR　5 日目発送

Alterations	マイクロメータヘッド・送りねじ位置変更		マイクロメータヘッド無
Spec.	サイド左右勝手違い	センター	マイクロメータヘッド無
Code	CR	A	MN
¥/1Code	無料	無料	−8,000

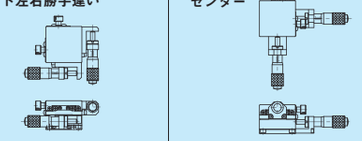

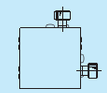

XYSSGのみ適用。
マイクロメータヘッドとブラケットを外して出荷します。
バネが入っている為、クランプをしめ込まないとステージ面が固定されません。

位置変更の追加工を選択した場合、マイクロメータヘッド・送りねじやクランプの取付寸法が標準品と異なります。詳細寸法はCADデータでご確認ください。
ハンドルカバーHDCVR13(別売)：φ13のマイクロメータヘッド、送りねじのハンドルに取り付けるだけで、ハンドル径を大きくすることができます。P.1685
延長カバーHDEXT13(別売)：φ13のマイクロメータヘッド、送りねじのハンドルを延長することができます。P.1685

ミスミ FAメカ2011　WEBなら素早く部品検索!　ミスミFA　検索　http://fa.misumi.jp/

HIGH PRECISION LINEAR BALL GUIDE -COARSE & FINE ADJUSTMENT-

【高精度】リニアボール

ー粗微動マイクロメータヘッドー

ハンドル1回転移動量	小	中	大
ストローク	短	中	長
耐荷重	軽	中	重

CADデータフォルダ名：29_Stages

■特長：高精度・高剛性で低価格を実現したステージです。2軸にしても厚さ40mm以下に抑えられ、直交出しも不要です。粗微動タイプなので、用途に合わせた送りが実現できます。

■XY軸　粗微動マイクロメータヘッド　RoHS

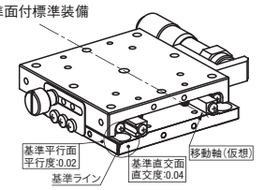

ミスミのリニアボールステージは移動軸に対して平行、及び直交する基準面を持っています。基準面は図で示す通りです。

XYSKG

(40≦A≦80)

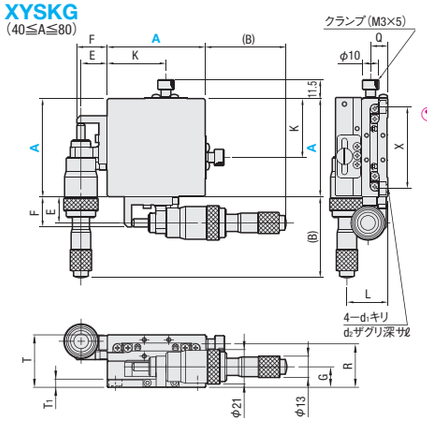

A80・100は送り用ブラケット形状が異なります。

A80・A100

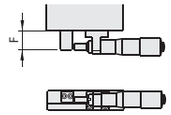

Type	本体		ボール		バネ	マイクロメータヘッドブラケット		先端受け部品
	M材質	S表面処理	M材質	H硬度	M材質	M材質	S表面処理	M材質
XYSKG	SUS440C	無電解ニッケルメッキ	SUS440C	58HRC～	SUS304WPB	A5052	白アルマイト	SUS303

マイクロメータヘッド・送りねじの材質は**P.1735**をご覧ください。
テーブル上取付寸法はリニアボール式X軸ステージ(**P.1683**)をご覧ください　詳細寸法はCADデータでご確認ください。

型式		上面図				正面図				側面図						付属品(4本)
Type	A	(B)	E	F	K	G	R	T	T1	Q	L	X	d1	d2	ℓ	Type M−L
XYSKG	40	60	16	18.5	26	11.6	26.5	32	4.5	10.5	27.6	32	3.5	6	3.5	SCB3−6
	50	55			31							40				
	60	50			36				5			50	4.5	8	4	SCB4−6
	70	50.5			46.5	12.5	29.5	36	6	11.5	30.5	60			4.5	
	80	49.5	17	25	55	11	34.5	40	5.5	14.5	31	70			5.3	

●性能表

型式		ステージ面(mm)	移動量(mm)	水平耐荷重(N)	移動精度				許容モーメント荷重(N・m)			モーメント剛性(″/N・cm)			平行度	自重(kg)	¥基準単価
Type	A				真直度	平行度	ピッチング	ヨーイング	ピッチング	ヨーイング	ローリング	ピッチング	ヨーイング	ローリング			1～9コ
XYSKG	40	40×40	粗動 ±6.5mm 微動 0.2mm	95.2	1μm	12μm	25″	15″	5.0	5.0	5.0	0.63	0.70	0.63	30μm	0.44	104,200
	50	50×50		144.2					6.0	6.8	6.0	0.24	0.28	0.24		0.54	106,200
	60	60×60		192.1					9.0	10.0	9.0	0.13	0.16	0.13		0.78	106,200
	70	70×70		219.7					12.9	13.8	12.9	0.09	0.10	0.09		1.14	112,200
	80	80×80		255.8	3μm	15μm			17.7	18.2	17.7	0.06	0.08	0.06	40μm	1.78	116,200

粗微動マイクロメータヘッド最小読取単位　粗動 10μm 微動 0.5μm　　表示数量超えはお見積り

Order 注文例　型式 XYSKG40　Delivery 出荷日 3 日目発送

Alteration 追加工　型式 XYSKG40 ― (CR・A・H) ― A　5 日目発送

Alterations	マイクロメータヘッド・送りねじ位置変更		クランプ強化
Spec.	サイド左右勝手違い	センター	ディスククランプ
Code	CR	A	H
¥/1Code	無料	無料	14,000

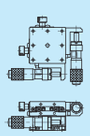

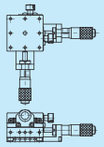

A	J1	P1
40・50・60・70	15.8	10
80	14.8	15

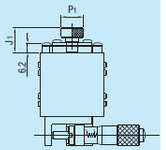

⊗追加工Aとの併用不可。
ディスクを挟み込むことで、ステージ面に負荷をかけないクランプ方式です。標準クランプと比べ固定時の位置ずれを抑えることが可能です。

マイクロメータヘッド・送りねじやクランプの取付寸法が標準品と異なります。詳細寸法はCADデータでご確認ください。
マイクロメータヘッド・送りねじの下記以外の取付位置が必要な場合は仕様選択タイプ(**P.1713**)でお選びいただけます。
ハンドルカバーHDCVR13(別売)：φ13のマイクロメータヘッド、送りねじのハンドルに取り付けるだけで、ハンドル径を大きくすることができます。 **P.1685**
延長カバーHDEXT13(別売)：φ13のマイクロメータヘッド、送りねじのハンドルを延長することができます。 **P.1685**

HIGH PRECISION LINEAR BALL GUIDE -OPPOSED CLAMP WITH KNOB-

【高精度】リニアボール

ーノブ付対向クランプー

ハンドル1回転移動量	小	中	大
ストローク	短	中	長
耐荷重	軽	中	重

CADデータフォルダ名：29_Stages

■特長：サイド押しマイクロメータの反対方向(対向)からノブ付ボルトで押さえることで振動に強い大きな固定力が工具レスで実現しました。

■XY軸　ノブ付対向クランプ

RoHS

XYSGNT

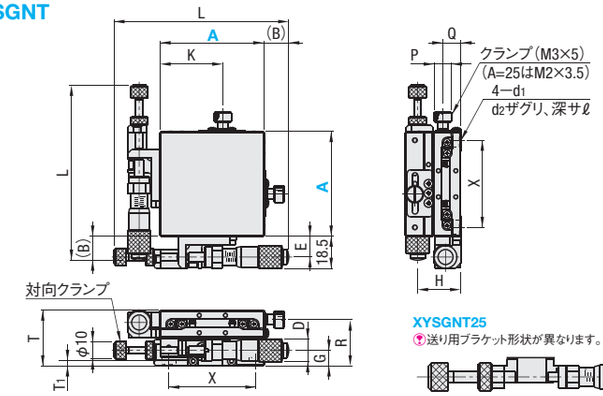

XYSGNT25
送り用ブラケット形状が異なります。

Type	本体		ボール		バネ	マイクロメータヘッドブラケット		先端受け部品
	M材質	S表面処理	M材質	H硬度	M材質	M材質	S表面処理	M材質
XYSGNT	SUS440C	無電解ニッケルメッキ	SUS440C	58HRC～	SUS304WPB	A5052	白アルマイト	SUS303

マイクロメータヘッド対向クランプの材質は調整ねじ(ANKSS **P.1456**)をご覧ください。
対向クランプの先端には六角レンチ穴(対辺2.5深サ2.5)がついています。

●テーブル上取付穴寸法

A25

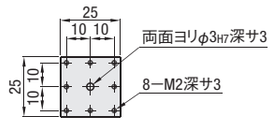

A40

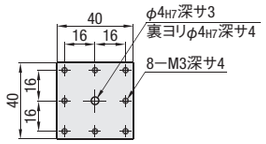

A50

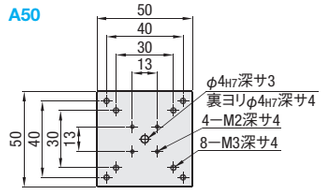

A60

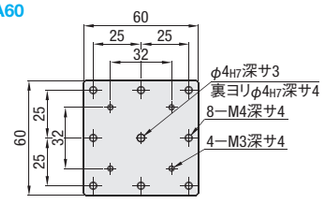

A70

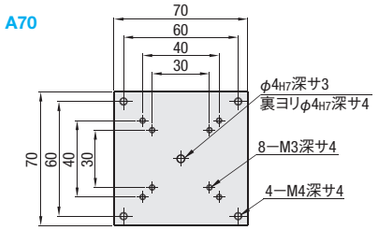

型式		上面図				正面図					側面図							付属品(4本)
Type	A	(B)	E	K	L	D	G	T	T1	R	H	P	Q	X	d1	d2	ℓ	Type M−L
XYSGNT	25	30	7	15	84.5	9.3	6.7	24	3.7	20.5	19	6	8.5	20	2.5	4.2	2.5	SCB2−4
	40	23.8	12	26	100.3	13	8.9	32	4.5	26.5	24.9	10	10.5	32	3.5	6	3.5	SCB3−6
	50	18.8		31										40				
	60	13.8		36					5					50	4.5	8	4	SCB4−6
	70	14.3		46.5			10	36	6	29.5	28		11.5	60			4.5	

●性能表

型式		ステージ面(mm)	移動量(mm)	水平耐荷重(N)	移動精度				許容モーメント荷重(N・m)		モーメント剛性(″/N・cm)				平行度	直交度	自重(kg)	¥基準単価
Type	A				真直度	平行度	ピッチング	ヨーイング	ピッチング	ヨーイング	ローリング	ピッチング	ヨーイング	ローリング				1～4コ
XYSGNT	25	25×25	±3.2	38.2	3μm	10μm	30″	25″	2.0	2.0	3.5	3.0	2.2	2.2	30μm	10μm	0.14	38,000
	40	40×40	±6.5	95.1	1μm	12μm	25″	15″	5.0	5.0	5.0	0.63	0.70	0.63			0.46	40,000
	50	50×50		144.1					6.0	6.8	6.0	0.24	0.28	0.24			0.56	42,000
	60	60×60		192.1					9.0	10.0	9.0	0.13	0.16	0.13			0.8	42,000
	70	70×70		219.5					12.9	13.8	12.9	0.09	0.10	0.90			1.16	48,000

マイクロメータヘッド最小読取 10μm/目盛　　表示数量超えはお見積り
ハンドルカバーHDCVR13(別売)：φ13のマイクロメータヘッド、送りねじのハンドルに取りつけるだけで、ハンドル径をφ30に大きくすることができます。 **P.1685**
延長カバーHDEXT13(別売)：φ13のマイクロメータヘッド、送りねじのハンドルを延長することができます **P.1685**

Order 注文例　型式 XYSGNT60　Delivery 出荷日 5 日目発送

ミスミ FAメカ2011　3クリックで見積・注文へ!　ミスミFA　検索　http://fa.misumi.jp/

HIGH PRECISION CROSSED ROLLER -BASIC/WITH DOWEL HOLES-

【高精度】クロスローラ/ノック穴付クロスローラ

ーマイクロメータヘッド/送りねじー

ハンドル1回転移動量	小	中	大
ストローク	短	中	長
耐荷重	軽	中	重

CADデータフォルダ名：29_Stages

■特長：XYPGNはノック穴付のため、取付の際の再現性が容易に確保できます。

■XY軸 RoHS

■マイクロメータヘッド

XYPG(25≦A≦120)

XYPGN(A=40・60)(ノック穴付)

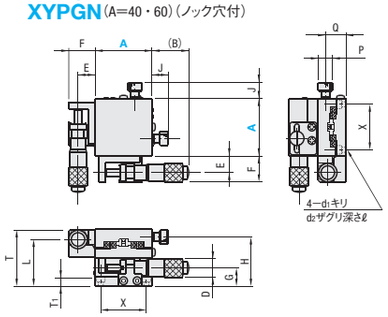

■送りねじ(リード0.5)

XYPCG(25≦A≦80)

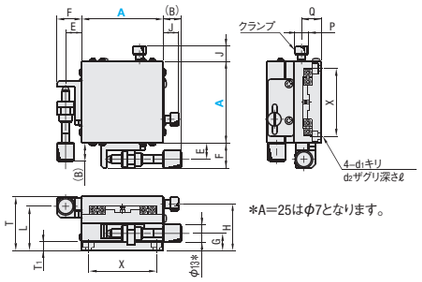

＊A=25はφ7となります。

クロスローラステージテーブル上取付穴寸法はP.1687をご覧ください。

● ノック穴付XY軸ステージテーブル上下面取付穴寸法

下面には H7 穴と H7 長穴、上面には 2 つの H7 穴があいています。

上下面ノック穴の穴位置寸法公差は理論上± 0.165 となります。

A40

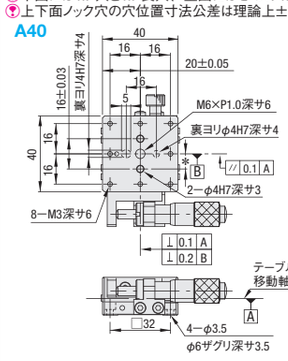

A60

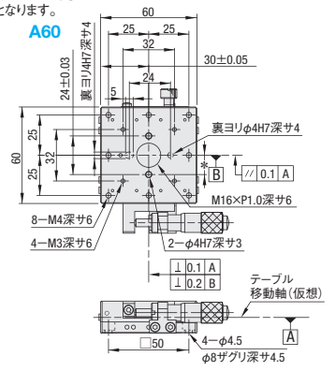

A25・80・100は送り用ブラケット形状が異なります。

A25 A80・A100

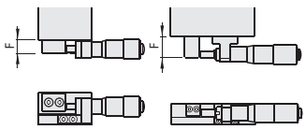

詳細寸法はCADデータでご確認ください。

M材質 アルミ合金

S表面処理 黒アルマイト

コストを抑えた標準ステージとの比較表はP.1652

■マイクロメータヘッド(XYPG・XYPGN)・送りねじ(XYPCG)

型式 Type	A	上面図 標準マイクロ (B)	移動量(mm)	送りねじ (B)	移動量(mm)	E	F	J	正面図 D	G	H	T1	L	T	側面図 P	Q	X	d1	d2	ℓ
XYPG XYPCG	25	25	±3.2	11	±3.2	4.5	6.5	6.8	9.3	8.5	25.9	4.5	23.5	30	6	10.5	20	2.5	4.2	2
	40	26	±6.5	22.3	±6.5	12	18.5	11.5	13	13	34.5	6.5	33	40	10	14.5	32	3.5	6	3.5
	60	20		16.3		12	18.5	11.5	13	13	34.5	6.5	33	40	10	14.5	50	4.5	8	4
XYPGN (ノック穴付 40・60のみ)	80	43.5	±12.5	10		17	22＊	11.5	18	11	34.5	5.7	31	40	10	14.5	70	4.5	8	4.5
	＊100	28.5		—	—	17	22	11.5	18	11	34.5	5.7	31	40	10	14.5	90	4.5	8	4.5
	＊120	67.5	±25	—	—	13	20	11.5	21	18	48.0	9.5	48	60	10	18	100	4.5	8	4.5

＊送りねじ(XYPCG)のA100・120は適用不可。＊送りねじ(XYPCG)A=80の場合、F=20

● 性能表

A	ステージ面(mm)	耐荷重(N)	移動精度 真直度	平行度	ピッチング	ヨーイング	許容モーメント荷重(N・m) ピッチング	ヨーイング	ローリング	モーメント剛性(″/N・cm) ピッチング	ヨーイング	ローリング	平行度	自重(kg)	付属品(4本) Type M−L	¥基準単価 1〜9コ XYPG	XYPCG	XYPGN
25	25×25	9.8	3μm	20μm	30″	30″	0.4	0.8	0.4	4.83	5.70	4.83	60μm	0.08	SCB2−6	38,000	32,000	—
40	40×40	17.6			25″	15″	2.0	2.2	2.0	0.66	0.84	0.66		0.28	SCB3−6	44,000	38,000	46,000
60	60×60	44.1					5.2	4.3	5.2	0.19	0.22	0.19		0.50	SCB4−6	48,000	42,000	50,000
80	80×80	93.1					17.3	15.1	17.3	0.09	0.10	0.09		1.00	SCB4−6	56,000	50,000	—
100	100×100	140					33.0	30.0	33.0	0.11	0.14	0.11		1.40	SCB4−6	58,000	—	—
120	120×120	180					57.2	44.7	57.2	0.04	0.04	0.04		3.20	SCB4−10	72,000	—	—

XYPG・XYPGN：マイクロメータヘッド最小読取 10μm/目盛　標準ステージ類似品：XYCRS(P.1662)、一部サイズのみ。　表示数量超えはお見積り

Order 注文例　型式 XYPG80

Delivery 出荷日

●XYPG・XYPCG (A=25・40・60・80)

3 日目発送

ストーク A 800円/1本 P.90

同一サイズ3本以上は一律2,160円

●XYPG(A=100・120) XYPGN(ノック穴付)

5 日目発送

ストーク B 1,000円/1本 P.90

同一サイズ3本以上は一律2,700円

Alteration 追加工　型式 XYPG60 − (CR・A…etc) / − A　5 日目発送　ストーク不可

Alterations	マイクロメータヘッド・送りねじ位置変更 サイド左右勝手違い	センター	クランプ強化 ディスククランプ	対向クランプ	マイクロメータヘッド無 マイクロメータヘッド無
Spec.	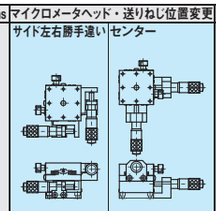		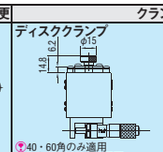 40・60角のみ適用。追加工Aとの併用不可。ディスクを挟み込むことで、ステージ面に負荷をかけないクランプ方式です。標準クランプと比べ固定時の位置ずれを抑えることが可能です。	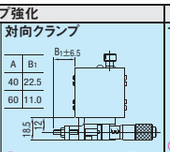 XYPGとXYPGNの40・60のみ適用。追加工A選択時適用不可。サイド押しマイクロメータヘッドの反対方向(対向)から、ボルト(M4×25、ピッチ0.5)で押えます。振動に強く確実で大きな固定力が得られます。	XYPGのみ適用。マイクロメータヘッドとブラケットを外して出荷します。バネが入っている為、クランプをしめこまないとステージ面が固定されません。追加工Hとの併用不可
Code	CR	A	H	P	MN
¥/1Code	無料	無料	14,000	6,000	−8,000

マイクロメータヘッド・送りねじやクランプの取付寸法が標準品と異なります。詳細寸法はCADデータでご確認ください。

マイクロメータヘッド・送りねじのその他の位置が必要な場合は、仕様選択タイプ(P.1713)でお選びいただけます。

ハンドルカバーHDCVR13(別売)：φ13のマイクロメータヘッド、送りねじのハンドルに取り付けるだけで、ハンドル径を大きくすることができます。 P.1685

延長カバーHDEXT13(別売)：φ13のマイクロメータヘッド、送りねじのハンドルを延長することができます。 P.1685

HIGH PRECISION CROSSED ROLLER -THIN/THRU HOLE-

【高精度】クロスローラ

ー薄型/透過穴ー

ハンドル1回転移動量	小	中	大
ストローク	短	中	長
耐荷重	軽	中	重

CADデータフォルダ名：29_Stages

■特長：XY軸の一体構造により、XYPG(P.1701)と比べてさらなる薄型化を実現。XY軸は厚さ28mm以下に抑えられ、直交出しも不要です。

■XY軸 薄型 RoHS

XYSPG40

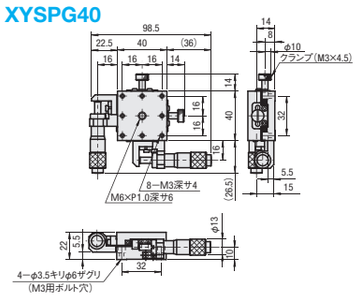

XYSPG60

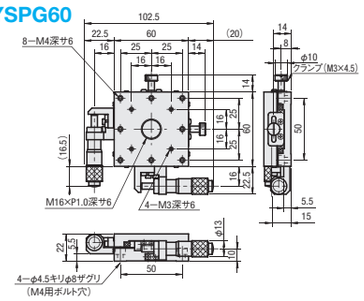

XYSPG80

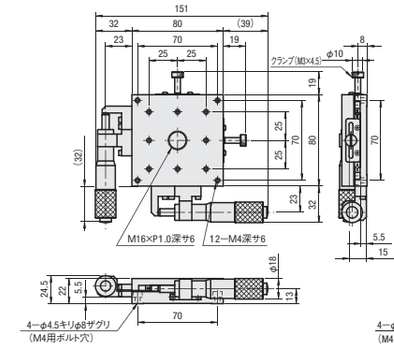

XYSPG100

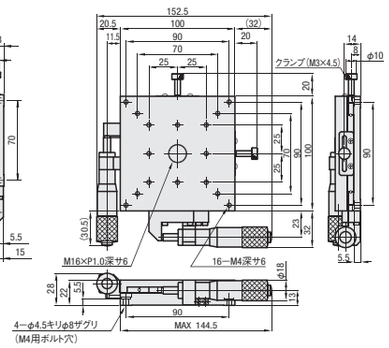

M材質 アルミ合金

S表面処理 黒アルマイト

A付属品

XYSPG	40	SCB3−10	4本
	60		
	80	SCB4−10	
	100		

■特長：中央にφ50mmの透過穴を設けております。真下から光を照射させながら微調整することなどが可能です。

■XY軸 透過穴 RoHS

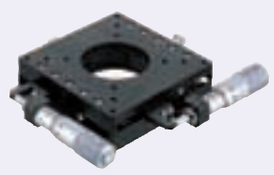

XYPPG100

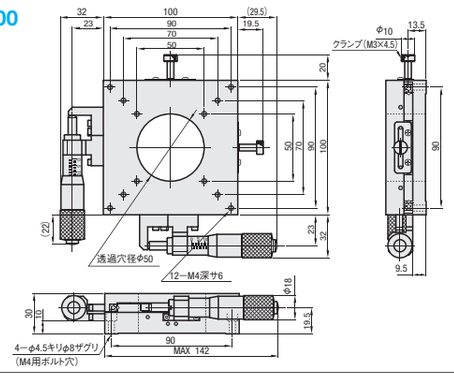

M材質 アルミ合金

S表面処理 黒アルマイト

A付属品 SCB4−14(4本)

型式 Type	No.	ステージ面(mm)	移動量(mm)	耐荷重(N)	移動精度 真直度	平行度	ピッチング	ヨーイング	許容モーメント荷重(N・m) ピッチング	ヨーイング	ローリング	モーメント剛性(″/N・cm) ピッチング	ヨーイング	ローリング	平行度	自重(kg)	¥基準単価 1〜9コ
XYSPG	40	40×40	±6.5	9.8	3μm	20μm	40″	20″	0.7	0.8	0.7	0.57	0.50	0.64	50μm	0.2	50,000
	60	60×60		29.4					2.3	1.9	2.3	0.19	0.13	0.15		0.4	54,000
	80	80×80	±12.5	39.2					5.1	4.2	5.1	0.13	0.13	0.11		0.7	64,000
	100	100×100							5.1	4.2	5.1	0.08	0.10	0.08		1.1	70,000
XYPPG	100	100×100	±12.5	63.7	3μm	20μm	25″	15″	4.6	3.9	4.6	0.07	0.08	0.10	50μm	1.0	92,000

マイクロメータヘッド最小読取 10μm/目盛　標準ステージ類似品：XYCRS(P.1662)、一部サイズのみ。　表示数量超えはお見積り

Order 注文例　型式 XYSPG80

Delivery 出荷日

● No.40・60・80

3 日目発送

ストーク A 800円/1本 P.90

同一サイズ3本以上は一律2,160円

● No.100

5 日目発送

ストーク B 1,000円/1本 P.90

同一サイズ3本以上は一律2,700円

Alteration 追加工　型式 XYSPG60 − (CR・A) / − CR　5 日目発送　ストーク不可

Alterations	マイクロメータヘッド位置変更 サイド左右勝手違い	センター
Spec.	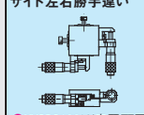 XYSPG100は適用不可	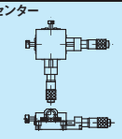
Code	CR	A
¥/1Code	無料	無料

マイクロメータヘッドやクランプの取付寸法が標準品と異なります。詳細寸法はCADデータでご確認ください。

ハンドルカバーHDCVR13(別売)：φ13のマイクロメータヘッドのハンドルに取り付けるだけで、ハンドル径を大きくすることができます。 P.1685

延長カバーHDEXT13(別売)：φ13のマイクロメータヘッドのハンドルを延長することができます。 P.1685

HIGH PRECISION DOVETAIL RACK & PINION

【高精度】アリ溝 ラック&ピニオン式

ー長方形ー

ハンドル1回転移動量	小	中	大
ストローク	短	中	長
耐荷重	軽	中	重

CADデータフォルダ名：29_Stages

■特長：1回転あたりの移動量18mmの長方形のアリ溝Z軸ステージです。正方形ZFG(P.1706)に比べ側面幅が薄いサイズをご用意しています。

■Z軸　長方形　RoHS

Example 使用例

XWG60(P.1665)とZWG60の組合せ

XYWG60(P.1691)とZWG60の組合せ

XYWG60(P.1691)とZWG90の組合せ

ZWG40

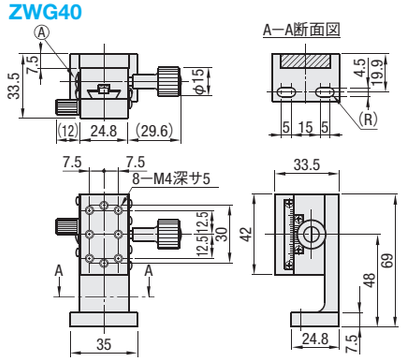

ZWG60

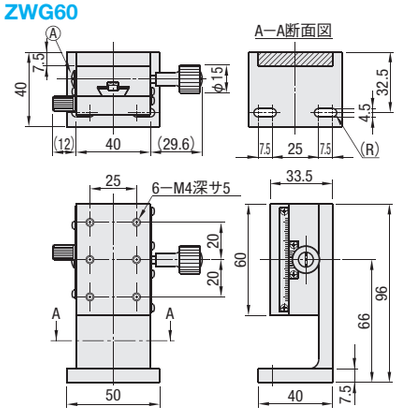

ZWG90

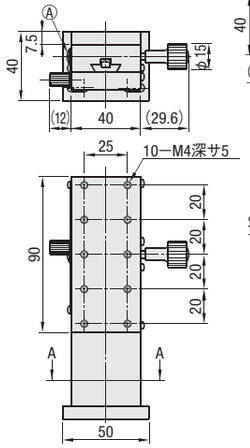

ZWG140

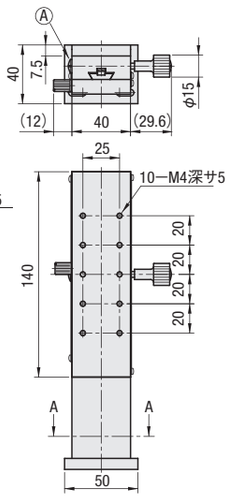

ZWG90・140共通

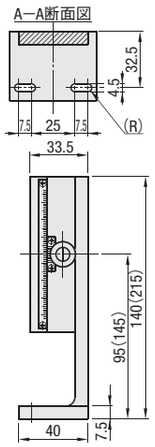

ZWG140の高さ寸法は(　)寸法になります。

マイナスドライバーで、Ⓐ(予圧調整ねじ)を右方向に締めつければしっとりとした動きが得られ、左方向へ緩めれば素早く滑らかな動きが得られます。

M材　質　アルミ合金
S表面処理　黒アルマイト
A付属品　CBST4ー12(2本)

型式 Type	No.	ステージ面(mm)	移動量(mm)	ハンドル1回転移動量(mm)	移動精度(μm) 真直度	耐荷重(N)	自重(kg)	¥基準単価 1〜9コ
ZWG	40	24.8×42	±12	18	20	14.7	0.17	15,300
	60	40×60	±21		30	19.6	0.33	16,450
	90	40×90	±35				0.45	18,550
	140	40×140	±60				0.68	26,900

最小読取(バーニア目盛)：0.1mm/目盛
ハンドルカバーHDCVR15(別売)：アリ溝式のφ15のハンドルに取り付けるだけで、ハンドル径を大きくすることができます。 P.1668
標準ステージ類似品：ZDTS(P.1656)
表示数量超えはお見積り

Order 注文例　型式 ZWG60

Alteration 追加工　型式 ZWG60 ー (R) ー R　5 日目発送

Delivery 出荷日　在庫品　翌日出荷 P.89
ご希望によりPM5:00迄、当日出荷受付致します。

Alteration	送り用ハンドル位置変更(左右勝手違い)
Spec.	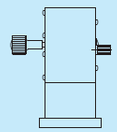 目盛の数字の向きが横向きになります。
Code	R
¥/1Code	無料

HIGH PRECISION DOVETAIL RACK & PINION -CLAMP REINFORCED-

【高精度】アリ溝 ラック&ピニオン式

ー長方形　強化クランプー

ハンドル1回転移動量	小	中	大
ストローク	短	中	長
耐荷重	軽	中	重

CADデータフォルダ名：29_Stages

■特長：送り用ハンドルの軸をそのまま固定することができる為、ZWG(P.1703)よりも保持力が向上しています。

■Z軸　強化クランプ　RoHS

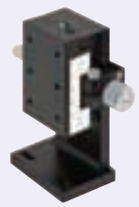

ZWGCL40

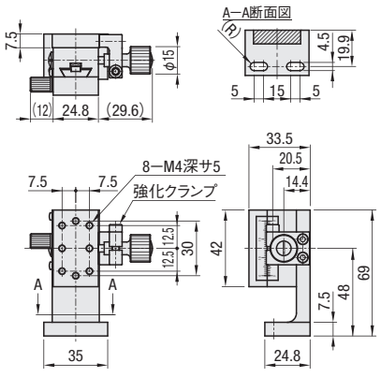

ZWGCL60

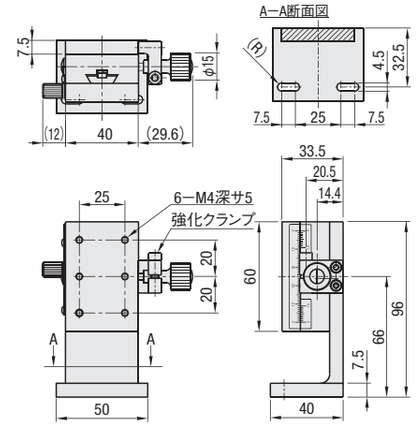

ZWGCL90

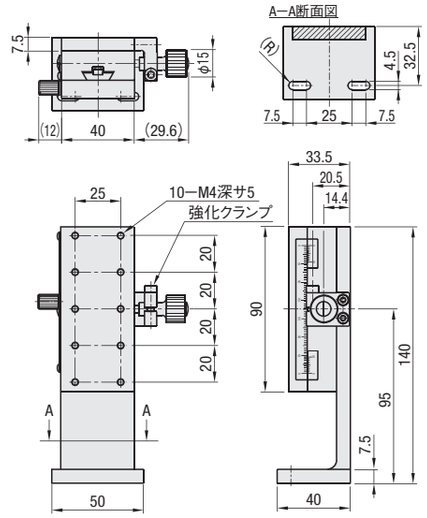

Example 使用例　クランプ強化方法

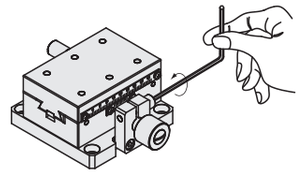

強化クランプのみの保持では、送り機構のガタが残りますのでクランプねじを併用してお使いください。

M材　質　アルミ合金　S表面処理　黒アルマイト

型式 Type	A	ステージ面(mm)	移動量(mm)	耐荷重(N)	移動精度 真直度(μm)	自重(kg)	付属品(2本)	¥基準単価 1〜4コ
ZWGCL	40	24.8×42	±12	14.7	30	0.23	CBST4ー12	21,100
	60	40×60	±21	19.6		0.38		22,300
	90	40×90	±35			0.51		27,500

最小読取(バーニア目盛)：0.1mm/目盛
ハンドルカバーHDCVR15(別売)：φ15のハンドルに取り付けるだけで、ハンドル径を大きくすることができます。 P.1668
表示数量超えはお見積り

Order 注文例　型式 ZWGCL60

Delivery 出荷日　5 日目発送

ミスミ FAメカ2011　かんたん型番チェックは…　ミスミFA　検索　http://fa.misumi.jp/

HIGH PRECISION DOVETAIL RACK & PINION -LONG STROKE-

【高精度】アリ溝 ラック&ピニオン式
ーロングー

ハンドル1回転移動量	小	中	大
ストローク	短	中	長
耐荷重	軽	中	重

CADデータフォルダ名：29_Stages

■特長：アルミ合金を利用した軽量なロングステージです。高さ方向に必要なストロークに応じてサイズをお選びください。

■Z軸　ロング　RoHS

ZLWG

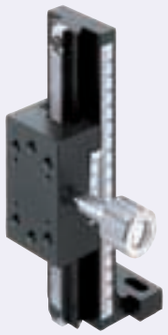

ZLWG
(L=50, 70, 100, 150, 150−2)

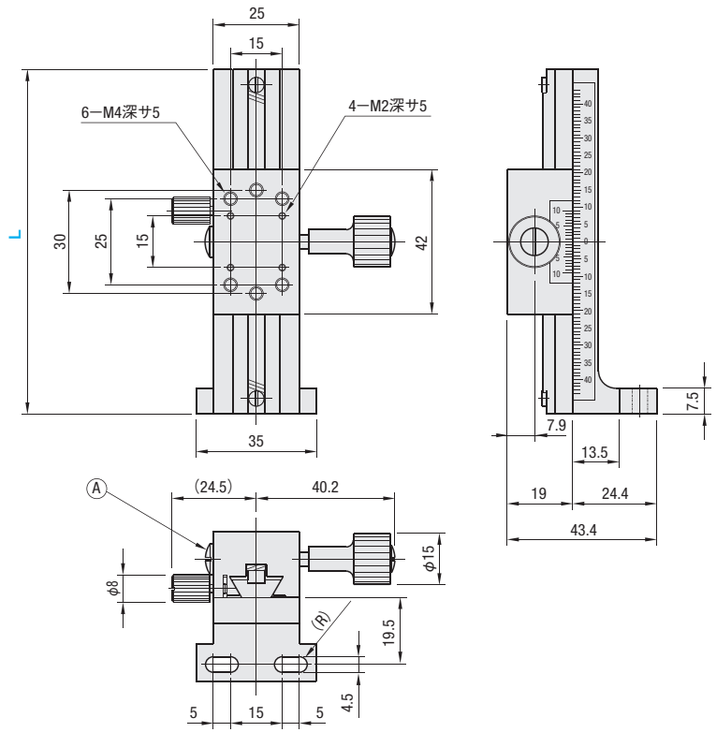

図の目盛はL100のもので、L50・L70・L150・L150−2の場合と異なります。
マイナスドライバーで、Ⓐ(予圧調整ねじ)を右方向に締めつければしっとりとした動きが得られ、左方向へ緩めれば素早く滑らかな動きが得られます。
詳細寸法はCADデータをご覧ください。

M材　質　アルミ合金
S表面処理　黒アルマイト
A付 属 品　CBST4−12(2本)

型式 Type	No.	L	ブロック数	移動量(mm)	ハンドル1回転移動量(mm)	耐荷重(N)	移動精度 真直度	自重(kg)	¥基準単価 1〜9コ
ZLWG	50	50	1	±15	18	14.7	30μm	0.120	16,600
	70	70	1	±25				0.135	17,600
	100	100	1	±40				0.160	18,600
	150	150	1	±65			40μm	0.215	24,000
	150−2		2	±44				0.285	29,000

最小読取(バーニア目盛)：0.1mm/目盛　　表示数量超えはお見積り
ハンドルカバーHDCVR15(別売)：アリ溝式のφ15のハンドルに取りつけるだけでハンドル径を大きくすることができます。 P.1668
ZLWG150−2はブロックが2つつきます。ブロック1つに比べて、移動量が短くなるのでご注意ください。
アリ溝式ステージ(P.1667〜1671, 1674〜1676)・REG(P.1729)と組み合わせ可能です。
標準ステージ類似品：ZDTLS(P.1660)、一部サイズのみ。

Order 注文例　型式 ZLWG100

Delivery 出荷日　●No.150-2　5 日目発送　●左記以外　在庫品　翌日出荷 P.89

ご希望によりPM5:00迄、当日出荷受付致します。

HIGH PRECISION DOVETAIL RACK & PINION

【高精度】アリ溝 ラック&ピニオン式
ー正方形ー

ハンドル1回転移動量	小	中	大
ストローク	短	中	長
耐荷重	軽	中	重

CADデータフォルダ名：29_Stages

■特長：1回転あたりの移動量約18mmの正方形のアリ溝Z軸ステージです。大きくスムースに送りたいときに適しています。

■Z軸　正方形　RoHS

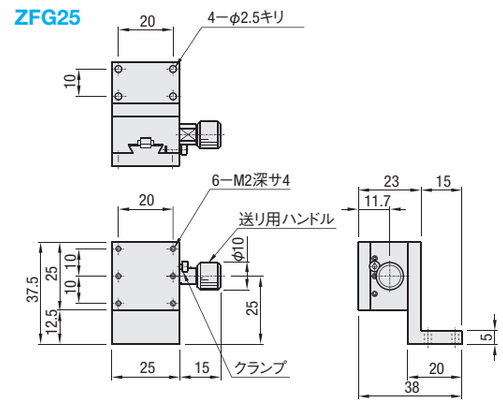

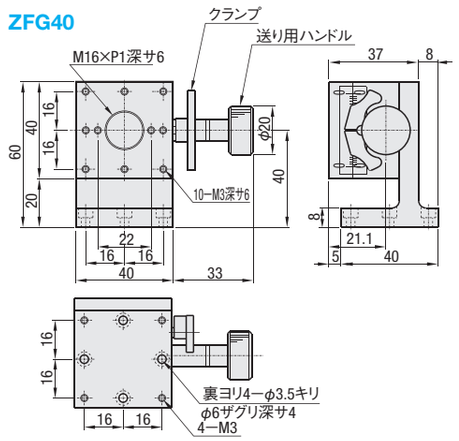

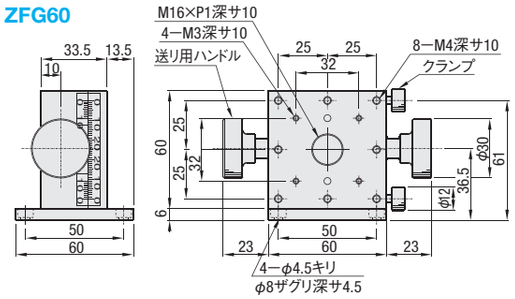

ZFG25のバーニア目盛は、クランプ取付面の反対側となります。

型式	M材質 本体	M材質 ブラケット	S表面処理 本体	S表面処理 ブラケット
ZFG25	低カドミ真鍮	アルミ合金	黒ふっ素樹脂処理	黒アルマイト
ZFG40	アルミ合金		黒アルマイト	
ZFG60				

型式 Type	No.	ステージ面(mm)	移動量(mm)	ハンドル1回転移動量(mm)	耐荷重(N)	移動精度 真直度	自重(kg)	付属品(4本) Type M−L	¥基準単価 1〜9コ
ZFG	25	25×25	±5	17	6.9	20μm	0.11	SCB2−8	14,100
	40	40×40	±10	20	14.7		0.23	SCB3−8	15,700
	60	60×60	±20	18	19.6	30μm	0.60	SCB4−6	19,600

最小読取(バーニア目盛)：0.1mm/目盛　　表示数量超えはお見積り

Order 注文例　型式 ZFG40

Delivery 出荷日　3 日目発送

Alteration 追加工　型式 − (R)　ZFG40 − R

詳細寸法はCADデータでご確認ください。

Alteration	送り用ハンドル位置変更(左右勝手違い)
Spec.	ZFG25 ZFG40 ZFG60 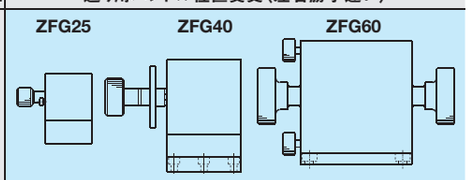
Code	R
¥/1Code	無料

One Point：レバー式クランプ3D図

一部型式では下の図のような「レバー式クランプ」を採用しています。
通常のクランプネジはツマミの外径が小さい為、力を入れないとクランプができないこともあります。
レバー式クランプはネジにひげのようなレバーがついていますので、親指と人差し指で力をかけやすく、容易にクランプすることができます。
ただし、クランプしたことによる保持力は、通常のクランプと変わらない点はご注意ください。
また、レバー式クランプは構造上取り外すことはできません。

クランプネジ	保持力	特長	注意点
通常クランプ	同等	安価・省スペース	ツマミが小さい
レバー式クランプ		操作性が良い	一部型式に限られる

レバー式クランプ採用型式：
XFG40(P.1669)
XYFG40(P.1692)
ZFG40(P.1706)
XZFG40(P.1720)
XYZFG40(P.1723)
XWGSR40(P.1668)
XWGSR60(P.1668)
XWGSR90(P.1668)

ミスミ FAメカ2011　商品・価格の最新情報あります！　ミスミFA　検索　http://fa.misumi.jp/

HIGH PRECISION DOVETAIL FEED SCREW - KNOB EXTENSION-

【高精度】アリ溝 送りねじ式

ー正方形/ハンドル延長(リード4.2mm)ー

ハンドル1回転移動量	小	中	大
ストローク	短	中	長
耐荷重	軽	中	重

CADデータフォルダ名：29_Stages

■特長：リード4.2mmでスムースに送れる薄型タイプ(厚み18mm)のアリ溝送りねじ式ステージです。

■Z軸　正方形
(リード4.2mm)

RoHS

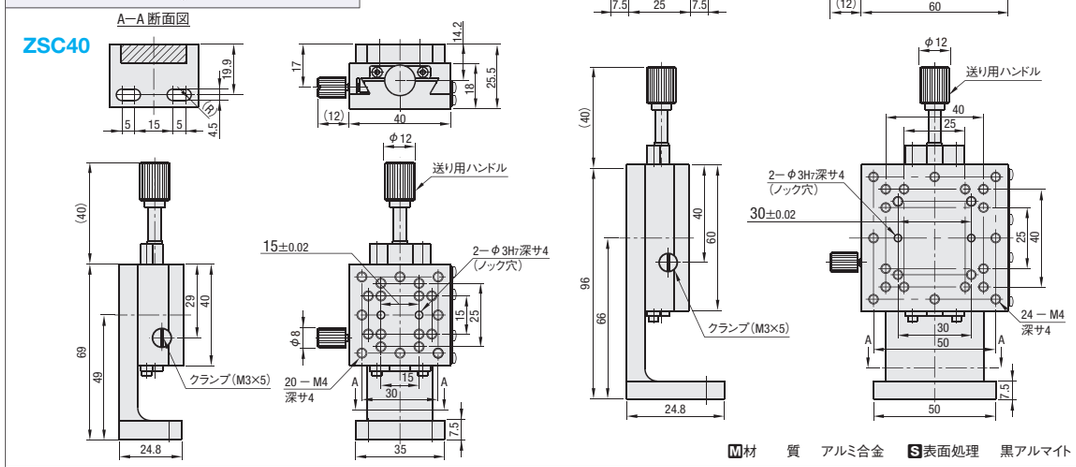

M材　質　アルミ合金　S表面処理　黒アルマイト

■特長：ZSCのハンドルを延長することが可能です。調整するワークがステージ面からはみ出てハンドルを回しづらい場合や装置内でハンドルに手が届きにくい場合に適しています。

■Z軸　ハンドル延長
(リード4.2mm)

RoHS

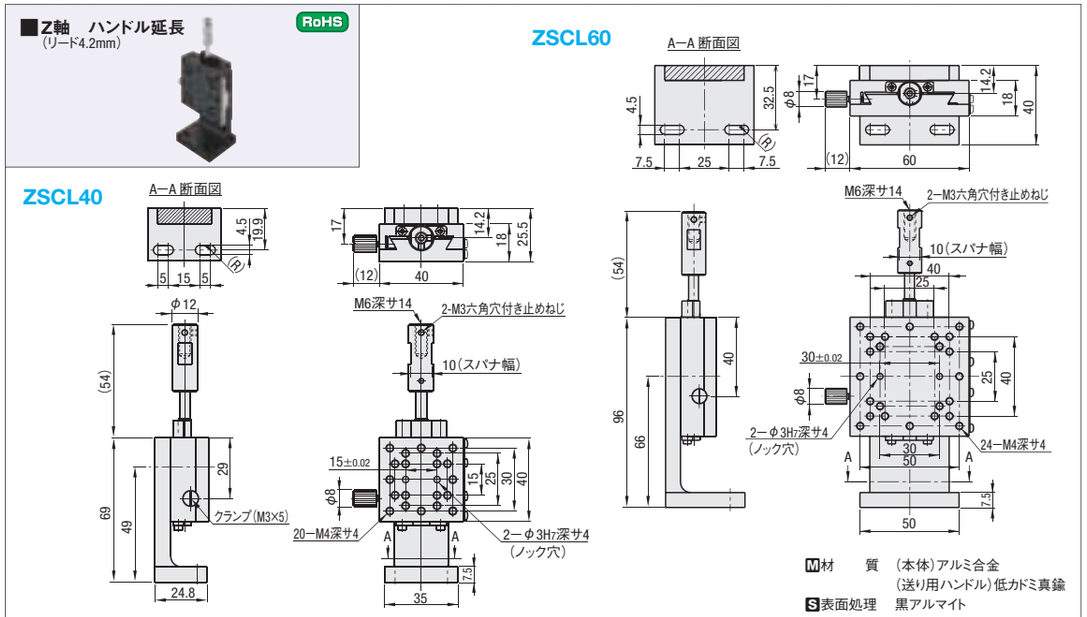

M材　質　(本体)アルミ合金
(送り用ハンドル)低カドミ真鍮
S表面処理　黒アルマイト

型式 Type	No.	ステージ面(mm)	移動量(mm)	1回転の移動量(mm)	耐荷重(N)	移動精度(μm) 真直度	自重(kg)	付属品(2本) Type M—L	¥基準単価 1～4コ
ZSC	40	40×40	±11	4.2	9.8	20	0.16	CBST4—12	19,800
	60	60×60	±21		14.7	30	0.31	CBST4—12	20,800
ZSCL	40	40×40	±11		9.8	30	0.15	SCB4—14	22,800
	60	60×60	±21		14.7		0.28	SCB4—14	24,800

表示数量超えはお見積り

最小読取(バーニア目盛)：0.1mm/目盛
延長カバーHDEXT12(別売)：φ12の送りねじハンドルを延長することができます。 P.1685
XY軸取付プレートXPLTE：取付穴のあわないステージの組み合わせにご利用ください。 P.1665

Order 注文例　型式 ZSC40

Delivery 出荷日　5 日目発送

Alteration 追加工　型式 ZSC40 — (R) — R

Alteration	ハンドル位置変更(左右勝手違い)
Spec.	ZSC□□—R　ZSCL□□—R
Code	R
¥/1Code	無料

詳細寸法はCADデータでご確認ください。

One Point：ハンドル延長方法
ハンドル部のM6、深さ14のタップ穴を利用してハンドルの長さやハンドル径を延長することができます。
(例)セブンロブノブ(2-P.1095)NKSM6—30を取り付けていただくとハンドルの長さをさらに36mm延長できます。
抜け防止には接着剤をお使い下さい。

HIGH PRECISION DOVETAIL FEED SCREW -CLAMP REINFORCDED/THIN-

【高精度】アリ溝 送りねじ式

ー長方形/強化クランプ/薄型(リード4.2mm)ー

ハンドル1回転移動量	小	中	大
ストローク	短	中	長
耐荷重	軽	中	重

CADデータフォルダ名：29_Stages

■特長：リード4.2mmでスムースに送れるアリ溝送りねじ式ステージです。勝手違いもご用意いたしました。

■Z軸　長方形
(リード4.2mm)

RoHS

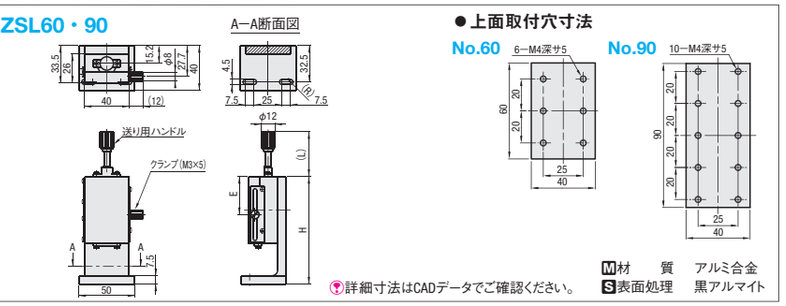

詳細寸法はCADデータでご確認ください。

M材　質　アルミ合金
S表面処理　黒アルマイト

型式 Type	No.	ステージ面(mm)	移動量(mm)	ハンドル1回転移動量(mm)	H	(L)	E	耐荷重(N)	移動精度(μm) 真直度	自重(kg)	付属品(2本) Type M—L	¥基準単価 1～9コ
ZSL	60	60×40	±21	4.2	96	40	26	19.6	30	0.33	CBST4—12	19,900
	90	90×40	±35		140	60	41			0.45		21,900

表示数量超えはお見積り

最小読取(バーニア目盛)：0.1mm/目盛
延長カバーHDEXT12(別売)：φ12の送りねじのハンドルを延長することができます。 P.1685
アジャスタブルプレートXPLT：取付穴のあわないステージを重ねる際にご利用ください。 P.1666

Order 注文例　型式 ZSL60

Delivery 出荷日　5 日目発送

Alteration 追加工　型式 ZSL60 — (R) — R

Alteration	Spec.	Code	¥/1Code
ハンドル位置変更(左右勝手違い)		R	無料

詳細寸法はCADデータでご確認ください。

■特長：送りハンドル自体を割締めで直接固定する為、位置ズレが発生しにくくなります。

■Z軸　強化クランプ
(リード4.2mm)

RoHS

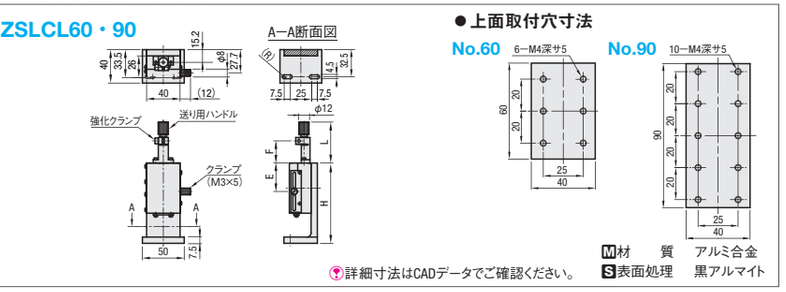

詳細寸法はCADデータでご確認ください。

M材　質　アルミ合金
S表面処理　黒アルマイト

型式 Type	No.	ステージ面(mm)	移動量(mm)	ハンドル1回転移動量(mm)	H	(L)	E	F	耐荷重(N)	移動精度(μm) 真直度	自重(kg)	付属品(2本) Type M—L	¥基準単価 1～9コ
ZSLCL	60	60×40	±21	4.2	96	49	34	26.5	19.6	30	0.32	CBST4—12	24,900
	90	90×40	±35		140	63	49	40.5			0.40		26,900

表示数量超えはお見積り

最小読取(バーニア目盛)：0.1mm/目盛
延長カバーHDEXT12(別売)：φ12の送りねじのハンドルを延長することができます。 P.1685
アジャスタブルプレートXPLT：取付穴のあわないステージを重ねる際にご利用ください。 P.1666
強化クランプのみの保持では送り機構分のガタが残りますので、クランプねじを併用してお使い下さい。

Order 注文例　型式 ZSLCL60

Delivery 出荷日　5 日目発送

Alteration 追加工　型式 ZSLCL60 — (R) — R

Alteration	Spec.	Code	¥/1Code
ハンドル位置変更(左右勝手違い)		R	無料

詳細寸法はCADデータでご確認ください。

■特長：ハンドル1回転の移動量が、ラック&ピニオンの約1/4です。長いストロークを細かいピッチで摺動させたい場合に最適です。

■Z軸　薄型
(リード4.2mm)

RoHS

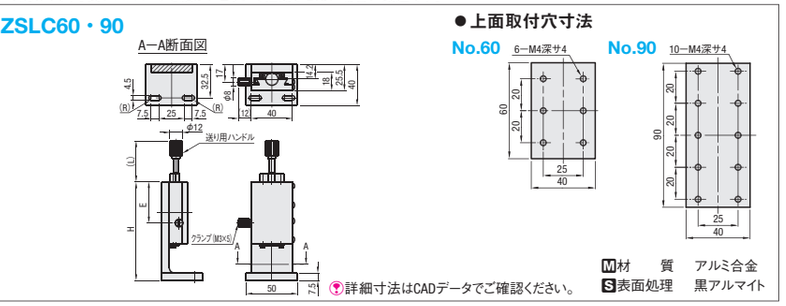

詳細寸法はCADデータでご確認ください。

M材　質　アルミ合金
S表面処理　黒アルマイト

型式 Type	No.	ステージ面(mm)	移動量(mm)	ハンドル1回転移動量(mm)	H	(L)	E	耐荷重(N)	移動精度(μm) 真直度	自重(kg)	付属品(2本) Type M—L	¥基準単価 1～9コ
ZSLC	60	60×40	±21	4.2	96	40	35	14.7	30	0.27	CBST4—12	21,250
	90	90×40	±35		140	60	40			0.35		27,000

表示数量超えはお見積り

最小読取(バーニア目盛)：0.1mm/目盛
延長カバーHDEXT12(別売)：φ12の送りねじのハンドルを延長することができます。 P.1685
アジャスタブルプレートXPLT：取付穴のあわないステージを重ねる際にご利用ください。 P.1666

Order 注文例　型式 ZSLC90

Delivery 出荷日　5 日目発送

Alteration 追加工　型式 ZSLC60 — (R) — R

Alteration	Spec.	Code	¥/1Code
ハンドル位置変更(左右勝手違い)		R	無料

詳細寸法はCADデータでご確認ください。

HIGH PRECISION DOVETAIL FEED SCREW -BASIC/HEXAGON KEY ADJUSTMENT-

【高精度】アリ溝 送りねじ式

ー六角レンチ式ー

ハンドル1回転移動量	小	中	大
ストローク	短	中	長
耐荷重	軽	中	重

CADデータフォルダ名：29_Stages

■特長：ガイド機構にアリ溝を利用し、スムースな動作が可能です。

■Z軸
（リード 0.5mm）
RoHS

ZEG25

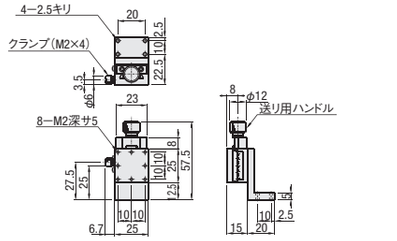

ZEG40

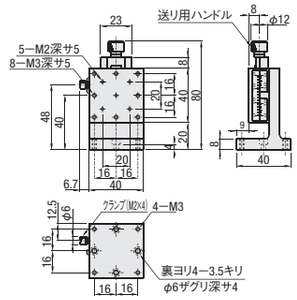

ZEG60

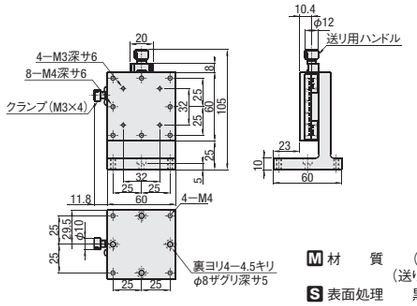

M 材　質　（本体）低カドミ真鍮
（送り用ハンドル）アルミ
S 表面処理　黒ふっ素樹脂処理

型式 Type	No.	ステージ面 (mm)	移動量 (mm)	ハンドル1回転移動量(mm)	耐荷重(N)	真直度	自重(kg)	付属品(4本) Type M−L	¥基準単価 1〜9コ
ZEG	25	25×25	±5	0.5	9.8	30μm	0.09	SCB2−8	12,300
	40	40×40	±7				0.26	SCB3−8	14,800
	60	60×60	±9		19.6		0.75	SCB4−10	20,000

最小読取（バーニア目盛）：0.1mm/目盛　標準ステージ類似品：ZFES（P.1654）、一部サイズのみ。　表示数量超えはお見積り

Order 注文例　型式 ZEG25

Delivery 出荷日　3 日目発送

Alteration 追加工　型式 ZEG25 − R（R）　5 日目発送

詳細寸法はCADデータでご確認ください。

Alteration	Spec.	Code	¥/1Code
クランプ位置変更（左右勝手違い）	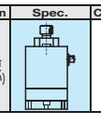	R	無料

■特長：現場での誤動作防止用として六角レンチ式の送りとなっています。

■Z軸　六角レンチ式
（リード 0.5mm）
RoHS

ZEEG25

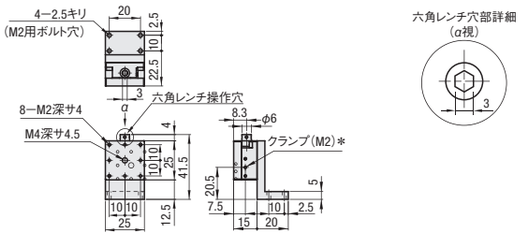

ZEEG40

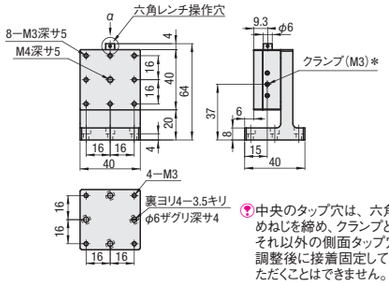

ZEEG60

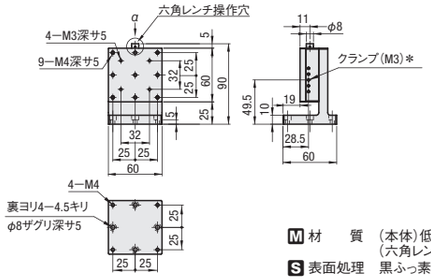

中央のタップ穴は、六角レンチにて備付の止めねじを締め、クランプとしてご使用頂けます。それ以外の側面タップ穴は、検査時の予圧調整後に接着固定しておりますのでご使用いただくことはできません。

M 材　質　（本体）低カドミ真鍮
（六角レンチ操作穴）アルミ
S 表面処理　黒ふっ素樹脂処理

型式 Type	No.	ステージ面 (mm)	移動量 (mm)	ハンドル1回転移動量(mm)	耐荷重(N)	真直度	自重(kg)	付属品(4本) Type M−L	¥基準単価 1〜9コ
ZEEG	25	25×25	±3	0.5	9.8	20μm	0.08	SCB2−8	11,500
	40	40×40	±5				0.27	SCB3−8	14,500
	60	60×60	±7		19.6		0.65	SCB4−10	19,500

最小読取（バーニア目盛）：0.1mm/目盛（ZEEGは目盛なし）　表示数量超えはお見積り

Order 注文例　型式 ZEEG60

Delivery 出荷目　5 日目発送

HIGH PRECISION DOVETAIL FEED SCREW -KNOB EXTENSION/CLAMP REINFORCED-

【高精度】アリ溝 送りねじ式

ーハンドル延長/強化クランプー

ハンドル1回転移動量	小	中	大
ストローク	短	中	長
耐荷重	軽	中	重

CADデータフォルダ名：29_Stages

■特長：調整するワークがステージ面からはみ出てハンドルを回しづらい場合や装置内でハンドルに手が届きにくい場合に適しています。

■Z軸　ハンドル延長
（リード 0.5mm）
RoHS

One Point：ハンドル延長方法
ハンドル部のM6、深さ14のタップ穴を利用してハンドルの長さやハンドル径を延長することができます。
（例）セブンロブノブ（2-P.1095）NKSM6ー30を取り付けていただくとハンドルの長さをさらに36mm延長できます。
抜け防止には接着剤をお使い下さい。

ZEGL25

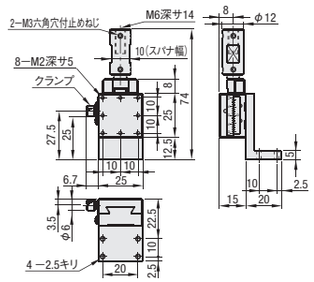

ZEGL40

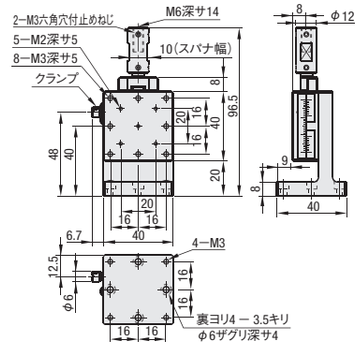

ZEGL60

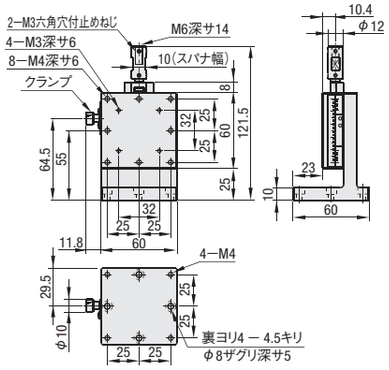

M 材　質　（本体）低カドミ真鍮
（送り用ハンドル）低カドミ真鍮
S 表面処理　黒ふっ素樹脂処理

型式 Type	No.	ステージ面 (mm)	移動量 (mm)	ハンドル1回転移動量(mm)	耐荷重 (N)	移動精度 真直度(μm)	許容モーメント荷重(N・m) ピッチング	ヨーイング	ローリング	自重 (kg)	付属品(4本) Type M−L	¥基準単価 1〜4コ
ZEGL	25	25×25	±5	0.5	9.8	30	2.0	1.5	1.5	0.12	SCB2−8	15,300
	40	40×40	±7		9.8		4.0	3.0	3.0	0.27	SCB3−8	18,100
	60	60×60	±9		19.6		5.0	4.0	4.0	0.71	SCB4−10	23,600

最小読取（バーニア目盛）：0.1mm/目盛　表示数量超えはお見積り

延長カバーHDEXT12（別売）：φ12の送りねじハンドルを延長することができます。 P.1685

XY軸取付プレートXPLTE：取付穴のあわないステージの組み合わせにご利用ください。 P.1665

Order 注文例　型式 ZEGL60

Delivery 出荷目　5 日目発送

Alteration 追加工　型式 ZEGL60 − R（R）

詳細寸法はCADデータでご確認ください。

Alteration	クランプ位置変更（左右勝手違い）
Spec.	
Code	R
¥/1Code	無料

■特長：送り用ハンドルの軸を直接割締めクランプすることにより保持力を向上させたZ軸ステージです。

■Z軸　強化クランプ
（リード 0.5mm）
RoHS

ZEGCL25

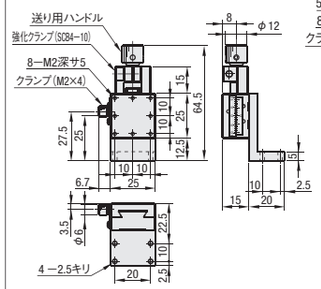

ZEGCL40

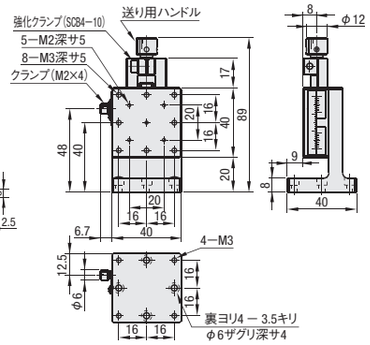

ZEGCL60

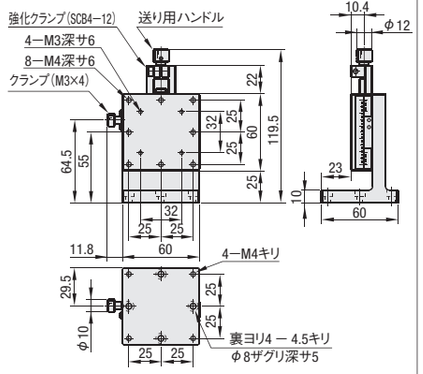

M 材　質　（本体）低カドミ真鍮
（送り用ハンドル）アルミ
S 表面処理　黒ふっ素樹脂処理

型式 Type	No.	ステージ面 (mm)	移動量 (mm)	ハンドル1回転移動量(mm)	耐荷重 (N)	移動精度 真直度(μm)	許容モーメント荷重(N・m) ピッチング	ヨーイング	ローリング	自重 (kg)	付属品(4本) Type M−L	¥基準単価 1〜4コ
ZEGCL	25	25×25	±5	0.5	9.8	30	2.0	1.5	1.5	0.10	SCB2−8	17,300
	40	40×40	±7		9.8		4.0	3.0	3.0	0.27	SCB3−8	20,100
	60	60×60	±9		19.6		5.0	4.0	4.0	0.71	SCB4−10	25,600

最小読取（バーニア目盛）：0.1mm/目盛　表示数量超えはお見積り

延長カバーHDEXT12（別売）：φ12の送りねじハンドルを延長することができます。 P.1685

XY軸取付プレートXPLTE：取付穴のあわないステージの組み合わせにご利用ください。 P.1665

強化クランプのみの保持では送り機構分のガタが残りますので、クランプねじを併用してお使いください。

Order 注文例　型式 ZEGCL40

Delivery 出荷目　5 日目発送

Alteration 追加工　型式 ZEGCL60 − R（R）

詳細寸法はCADデータでご確認ください。

ZEGCLは追加工Rを指定しても、強化クランプの位置は変わりません。

Alteration	クランプ位置変更（左右勝手違い）
Spec.	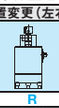
Code	R
¥/1Code	無料

HIGH PRECISION LINEAR BALL GUIDE -MICROMETER HEAD/FEED SCREW-

【高精度】リニアボール

ーマイクロメータヘッド/送りねじー

ハンドル1回転移動量	小	中	大
ストローク	短	中	長
耐荷重	軽	中	重

CADデータフォルダ名：29_Stages

■特長：高精度・高剛性で低価格を実現したリニアボールZ軸ステージです。送りねじ仕様にすればさらにお安くご購入いただけます。
表面処理に低温黒色クロムメッキを施したタイプもご用意しております。光の反射防止に最適です。

■Z軸 RoHS

A25のZ軸用ブラケット型状が異なります。
テーブル上取付穴寸法と送り用ブラケット形状は、リニアボールX軸ステージ(P.1683)をご覧ください。
詳細寸法はCADデータでご確認ください。

基準面付標準装備

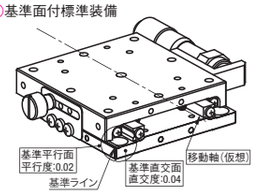

ミスミのリニアボールステージは移動軸に対して平行、及び直交する基準面を持っています。
基準面は図で示す通りです。

■マイクロメータヘッド
ZSG(25≦A≦80)
ZSGB(低温黒色クロムメッキA25・40・60・80)

■送りねじ(リード0.5)
ZSCG(25≦A≦80)
ZSCGB(低温黒色クロムメッキA25・40・60・80)

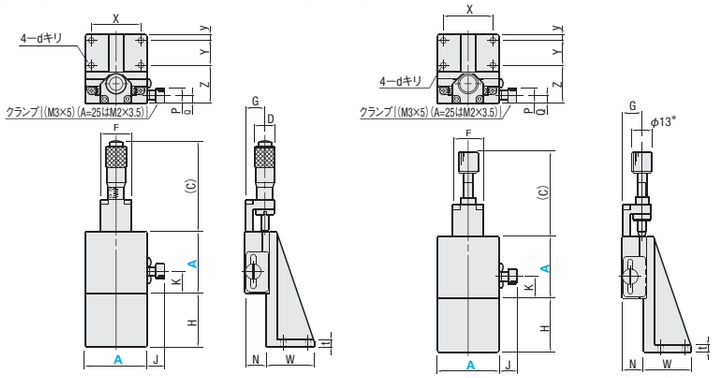

*A=25はφ7となります。

Type	本体 M材質	本体 S表面処理	ボール M材質	ボール H硬度	バネ M材質	マイクロメータヘッドブラケット M材質	マイクロメータヘッドブラケット S表面処理	先端受け部品 M材質	先端受け部品 S表面処理
ZSG ZSCG	SUS440C	無電解ニッケルメッキ	SUS440C	58HRC～	SUS304WPB	A5052	白アルマイト	SUS303	ー
ZSGB ZSCGB	SUS440C	低温黒色クロムメッキ	SUS440C	58HRC～	SUS304WPB	A5052	黒アルマイト	SUS303	低温黒色クロムメッキ

マイクロメータヘッド・送りねじの材質はP.1735・1736をご覧ください。
低温黒色クロムメッキの特長：P.120をご覧ください

■マイクロメータヘッド(ZSG・ZSGB)・送りねじ(ZSCG・ZSCGB)

型式 Type	A	正面図 H	(C) マイクロ	(C) 送りねじ	移動量(mm)	F	K	J	側面図 D	G	N	W	t	上面図 P	Q	X	Y	y	Z	d	付属品(4本) Type M−L
ZSG ZSCG ZSGB(*のみ) ZSCGB(*のみ)	25*	12.5	37	23	±3.2	13	10	6.8	9.3	10	12	20	5	6	3.5	20	10	2.5	19.5	2.5	SCB2−8
	40*	35	58.5	55	±6.5	20	14	11.5	13	13	14	31	5	10	5.5	32	16	4	25	3.5	SCB3−10
	50	30				20	19	11.5	13	13	14	57	5	10	5.5	40	40	6	25	3.5	SCB3−10
	60*	25				20	24	11.5	13	13	14	42	8	10	5.5	50	25	5	26	4.5	SCB4−12
	70	25				20	23.5	11.5	13	14	16	55	8	10	6.5	40	40	4	27	3.5	SCB3−12
	80*	20	96		±12.5*1	24	25	11.5	18	16.5	20	45	7	10	5.5	50	25	5	35	4.5	SCB4−12

*1 A=80のとき送りねじ(ZSCG・ZSCGB)の移動量は±6.5となります。

●性能表

型式 Type	A	ステージ面(mm)	耐荷重(N)	移動精度 真直度	ピッチング	ヨーイング	許容モーメント荷重(N・m) ピッチング	ヨーイング	ローリング	モーメント剛性(″/N・cm) ピッチング	ヨーイング	ローリング	自重(kg)	¥基準単価 1～9コ ZSG	ZSCG	ZSGB	ZSCGB
ZSG ZSCG ZSGB(*のみ) ZSCGB(*のみ)	25*	25×25	9.8	3μm	30″	25″	2.0	2.0	3.5	1.90	1.10	1.10	0.09	17,500	15,000	21,000	18,000
	40*	40×40	49	1μm *2	25″	15″	5.0	5.0	5.0	0.42	0.35	0.21	0.32	21,000	19,000	25,500	22,500
	50	50×50					6.8	6.8	6.0	0.15	0.14	0.09	0.44	23,500	22,000	—	—
	60*	60×60					10.0	10.0	9.0	0.08	0.08	0.05	0.58	24,000	22,000	27,500	24,500
	70	70×70					13.8	13.8	12.9	0.06	0.05	0.03	0.84	27,000	27,000	—	—
	80*	80×80		3μm			18.2	18.2	17.7	0.04	0.04	0.02	1.20	29,000	28,000	34,000	31,000

ZSG・ZSGB：マイクロメータヘッド最小読取 10μm/目盛 *2 ZSGB・ZSCGBの真直度は3μmとなります。
表示数量超えはお見積り

Order 注文例 型式 ZSG60 ZSGB60

Delivery 出荷日 ●ZSG・ZSCG 3 日目発送 ●ZSGB・ZSCGB 5 日目発送

Alteration 追加工 型式 ZSG40 ー (C・CR・CU・H・P) ー C 5 日目発送

マイクロメータヘッド・送りねじやクランプの取付寸法が標準品と異なります。詳細寸法はCADデータでご確認ください。
マイクロメータヘッド・送りねじの下記以外の取付位置が必要な場合は仕様選択タイプ(P.1713)でお選びいただけます。

Alterations	マイクロメータヘッド・送りねじ位置変更			クランプ強化	
	サイド上向き	サイド上向き左右勝手違い	サイド下向き	ディスククランプ	対向クランプ
Spec.	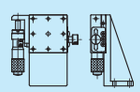	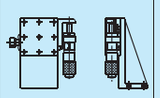	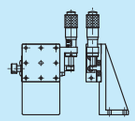 ⊗ZSGB・ZSCGBは適用不可。	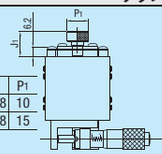 A / J1 / P1 / 40・50・60・70 / 15.8 / 10 / 80 / 14.8 / 15 ⊗25角は適用不可。 ディスクを挟み込むことで、ステージ面に負荷をかけないクランプ方式です。標準クランプと比べ固定時の位置ずれを抑えることが可能です。	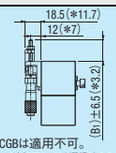 A / (B1) / 25 / 17.5 / 40 / 24.5 / 50 / 19.5 / 60 / 14.5 / 70 / 4.0 ⊗ZSCG・ZSGB・ZSCGBは適用不可。 ZSG25・40・50・60・70で追加工C・CRを選択時のみ適用。 サイド押しマイクロメータヘッドの反対方向(対向)から、ボルト(M4×25、ピッチ0.5)で押さえます。振動に強く確実で大きな固定力が得られます。 A=25のときは*の寸法です。また、規格表内寸法G=6となります。また、Z軸ブラケットからマイクロが17.5(±3.2)とび出します。
Code	C	CR	CU	H	P
¥/1Code	無料	無料	無料	7,000	3,000

ハンドルカバーHDCVR13(別売)：φ13のマイクロメータヘッド、送りねじのハンドルに取り付けるだけで、ハンドル径を大きくすることができます。P.1685
延長カバーHDEXT13(別売)：φ13のマイクロメータヘッド、送りねじのハンドルを延長することができます。P.1685

HIGH PRECISION CROSSED ROLLER

【高精度】クロスローラ

ハンドル1回転移動量	小	中	大
ストローク	短	中	長
耐荷重	軽	中	重

CADデータフォルダ名：29_Stages

■特長：軽量なアルミ合金を使用したクロスローラのZ軸ステージです。

■Z軸 RoHS

ZPG

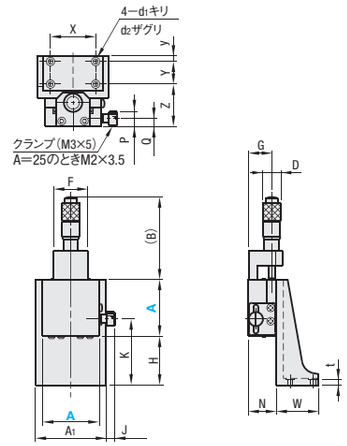

●テーブル上取付穴寸法

A25 A40 A60 A80

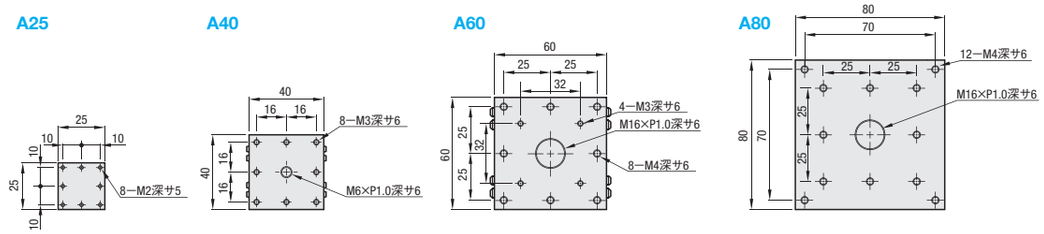

詳細寸法はCADデータでご確認ください。

M材質 アルミ合金
S表面処理 黒アルマイト

■マイクロメータヘッド(ZPG)

型式 Type	A	正面図 A1	H	(B)	移動量(mm)	F	K	J	側面図 D	G	N	W	t	上面図 P	Q	X	Y	y	Z	d1	d2	付属品(4本) Type M−L
ZPG	25	25	12.5	37.0	±3.2	11	22.5	6.8	9.3	12.5	15	20	5	6	4.5	20	10	2.5	22.5	2.5	—	SCB2−8
	40	50	35.0	58.5	±6.5	24	47.0	6.5	13.0	17.0	20	30	4	10	5.5	32	16	4.0	30.0	3.5	6	SCB3−8
	60	70	20.0	58.5	±6.5	24	37.5	6.5	13.0	17.0	20	45	7	10	5.5	50	25	5.0	35.0	4.5	8	SCB4−12
	80	80	20.0	96.0	±12.5	24	45.0	11.5	18.0	16.5	20	45	7	10	5.5	50	25	5.0	35.0	4.5	8	

●性能表

型式 Type	A	ステージ面(mm)	耐荷重(N)	移動精度 真直度	ピッチング	ヨーイング	許容モーメント荷重(N・m) ピッチング	ヨーイング	モーメント剛性(″/N・cm) ローリング	ピッチング	ヨーイング	ローリング	自重(kg)	¥基準単価 1～9コ
ZPG	25	25×25	4.9	3μm	30″	30″	1.1	0.8	0.4	3.03	2.85	1.80	0.06	22,000
	40	40×40	9.8		25″	15″	2.7	2.2	2.0	0.38	0.42	0.28	0.20	26,000
	60	60×60	19.6				5.2	4.3	5.5	0.12	0.11	0.07	0.45	31,000
	80	80×80	49.0				19.2	15.1	17.3	0.05	0.05	0.04	0.80	37,000

マイクロメータヘッド最小読取10μm/目盛
標準ステージ類似品：ZCRS(P.1662)、一部サイズのみ。
表示数量超えはお見積り

Order 注文例 型式 ZPG60

Delivery 出荷日 3 日目発送 ストーク A 800円/1本 P.90
同一サイズ3本以上は一律2,160円

Alteration 追加工 型式 ZPG80 ー (C・CR・CU・H・P) ー CU 5 日目発送 ⊗ストーク不可

Alterations	マイクロメータヘッド位置変更			クランプ強化	
	サイド上向き	サイド上向き左右勝手違い	サイド下向き	ディスククランプ	対向クランプ
Spec.	A / H 25 / 12.5 40 / 35 60 / 20 80 / 50 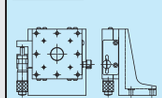 H寸法が変更になります。	A / H 25 / 12.5 40 / 35 60 / 20 80 / 50 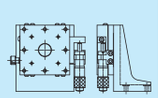 H寸法が変更になります。	A / H 25 / 12.5 40 / 20 60 / 20 80 / 20 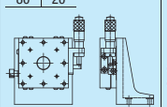 H寸法が変更になります。	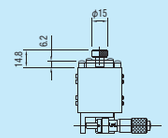 ⊗25・80角適用不可 ディスクを挟み込むことで、ステージ面に負荷をかけないクランプ方式です。標準クランプと比べ固定時の位置ずれを抑えることが可能です。	A / B1 40 / 22.5 60 / 11.0 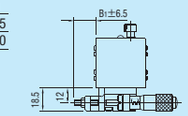 ZPG40・60で追加工C・CRを選択時のみ適用。 サイド押しマイクロメータヘッドの反対方向(対向)から、ボルト(M4×25、ピッチ0.5)で押さえます。振動に強く確実で大きな固定力が得られます。
Code	C	CR	CU	H	P
¥/1Code	無料	無料	無料	7,000	3,000

マイクロメータヘッドやクランプの取付寸法が標準品と異なります。またサイズによりブラケット形状が異なりますので、詳細寸法はCADデータでご確認ください。
ハンドルカバーHDCVR13(別売)：φ13のマイクロメータヘッドのハンドルに取り付けるだけで、ハンドル径を大きくすることができます。P.1685
延長カバーHDEXT13(別売)：φ13のマイクロメータヘッドのハンドルを延長することができます。P.1685

【高精度】X/XY/Z軸 仕様選択

CADデータフォルダ名：29_Stages

■特長：リニアボール・クロスローラの各X、XY、Z軸ステージ(P.1687、P.1683～1684、P.1697～1698、P.1711)に①送り位置、②送り方式、③クランプ方式、④グリースを自由に組み合わせられるステージです。

■仕様選択ステージ

RoHS

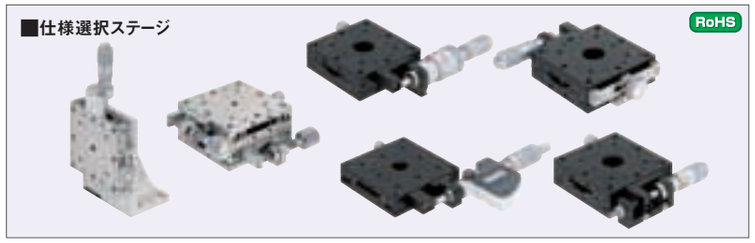

型式 Type	軸	ガイド方式	使用ステージ
FS	X	R	XSG (P.1683)
		C	XPG (P.1687)
	XY	R	XYSG (P.1697)
	Z	R	ZSG (P.1711)

＊テーブルサイズが同一のステージを参照してください。
ガイド方式　R：リニアボール
C：クロスローラ

ステージ 軸	Type	サイズ	¥基準単価 1～9コ	①送り位置 センター/サイド	②送り方式 マイクロメータヘッド(ストローク：mm)	¥価格	送りねじ(リード/ストローク：mm)	¥価格	③クランプ方式 選択	¥価格	④グリース 選択	¥価格
X軸	FSXR (リニアボール)	25	9,300	(センター)：A AR ：AZ AZR ：C CR ：CZ CZR (サイド)	N(標準±3.2)	N：+6,700 M：+41,800 D：+18,400	F(六角穴0.5/±3.2) B(送りねじ0.5/±3.2)	F・B・J 各+3,700	S(標準)	S：0 H：+7,000 P：+3,000	G(標準) R(クリーン環境用)＊2	G：+0 R：+2,000
		40	10,300		N(標準±6.5) M(粗微動±6.5)		F(六角穴0.5/±6.5) B(送りねじ0.5/±6.5) J(送りねじ1.0/±6.5)		S(標準) H(ディスク) P(対向)C、CRかつ送り方式がN、Fの場合のみ可			
		50	11,300									
		60	11,300									
		70	14,300									
		80	16,300		N(標準±12.5) M(粗微動±6.5) D(デジタルマイクロ±12.5) ＊1 送り位置A、AR、Cのみ可				S(標準) H(ディスク)			
	FSXC (クロスローラ)	25	12,300	(センター)：A AR ：AZ AZR ：C CR ：CZ CZR (サイド)	N(標準±3.2)	N：+6,700 M：+41,800 D：+18,400	F(六角穴0.5/±3.2) B(送りねじ0.5/±3.2)	F・B・J 各+3,700	S(標準)	S：0 H：+7,000 P：+3,000	G(標準) R(クリーン環境用)＊2	G：+0 R：+6,000
		40	15,300		N(標準±6.5) M(粗微動±6.5)		F(六角穴0.5/±6.5) B(送りねじ0.5/±6.5) J(送りねじ1.0/±6.5)		S(標準) H(ディスク) P(対向)C、CRかつ送り方式がN、Fの場合のみ可			
		60	17,300									
		80	21,300		N(標準±12.5) M(粗微動±6.5) D(デジタルマイクロ±12.5) ＊1 送り位置A、AR、Cのみ可				S(標準)			
XY軸	FSXYR (リニアボール)	25	18,600	(センター)：A AR (サイド)：C CR	N(標準±3.2)	N：+13,400 M：+83,600 D：+36,800	F(六角穴0.5/±3.2) B(送りねじ0.5/±3.2)	F・B・J 各+7,400	S(標準)	S：0 H：+14,000 P：+6,000	G(標準) R(クリーン環境用)＊2	G：+0 R：+4,000
		40	20,600		N(標準±6.5) M(粗微動±6.5)		F(六角穴0.5/±6.5) B(送りねじ0.5/±6.5) J(送りねじ1.0/±6.5)		S(標準) H(ディスク)C、CRのみ P(対向)C、CRかつ送り方式がN、Fのみ可			
		50	22,600									
		60	22,600									
		70	28,600									
		80	32,600		N(標準±12.5) M(粗微動±6.5) D(デジタルマイクロ±12.5) ＊1 送り位置A、ARのみ可				S(標準) H(ディスク)C,CRのみ可			
Z軸	FSZR (リニアボール)	25	11,300	(センター)：AZ AZR (サイド)：C CR ：CZ CZR C,CRは送り方向上向きその他は送り方向下向き	N(標準±3.2)	N：+6,700 M：+41,800	F(六角穴0.5/±3.2) B(送りねじ0.5/±3.2)	F・B・J 各+3,700	S(標準)	S：0 H：+7,000 P：+3,000	G(標準) R(クリーン環境用)＊2	G：+0 R：+2,000
		40	15,300		N(標準±6.5) M(粗微動±6.5)C、CRは不可		F(六角穴0.5/±6.5) B(送りねじ0.5/±6.5) J(送りねじ1.0/±6.5)		S(標準) H(ディスク) P(対向)C、CRかつ送り方式がN、Fの場合のみ可			
		50	18,300									
		60	18,300									
		70	22,300									
		80	24,300		N(標準±12.5) M(粗微動±6.5)C、CRは不可				S(標準) H(ディスク)			

＊1　デジタルマイクロA、ARはクランプの位置のみ変更になります。　＊2　送り方式M(粗微動)、D(デジタル)を選択時、R(クリーン環境用)グリースは指定不可。

Order 注文例

型式	① 送り位置	② 送り方式	③ クランプ方式	④ グリース
FSXYR40	C	F	S	R

Delivery 出荷日　5 日目発送

ストーク B　1,000円/1本　P.90

同一サイズ3本以上は一律2,700円

Price 価格

(例) FSXYR40−C−F−S−R

ステージ基準単価	② 送り方式価格	③ クランプ方式価格	④ グリース価格	価格
20,600	7,400	0	4,000	32,000 円

ハンドルカバーHDCVR13(別売)：φ13のマイクロメータヘッド、送りねじのハンドルに取り付けるだけで、ハンドル径を大きくすることができます。 P.1685

延長カバーHDEXT13(別売)：φ13のマイクロメータヘッド、送りねじのハンドルを延長することができます。 P.1685

One Point：

X軸ステージ(XSG P.1683 や XPG P.1687)を縦使いする場合、Z軸ステージ(ZSG P.1711 や ZPG P.1712)との違いについて

Z軸ステージはマイクロメータヘッド、送りねじの方向とバネの力方向を考え、ステージ面が荷重で落ちないように組み立てています。
(基本はセンター押しです。)

X軸を縦使いするときの注意

XSG□□(もしくは、CR、A選択)のマイクロメータヘッド先端を下向きにして取り付けるのは、ステージ面が下がることがあるためお控えください。(上向きで取り付ければステージ面は下がりません。)

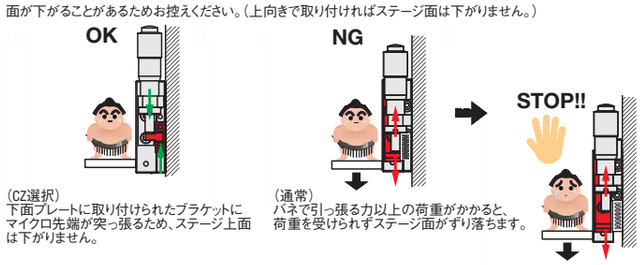

(CZ選択)
下面プレートに取り付けられたブラケットにマイクロ先端が突っ張るため、ステージ上面は下がりません。

(通常)
バネで引っ張る力以上の荷重がかかると、荷重を受けられずステージ面がずり落ちます。

マイクロメータヘッド位置変更の追加工を選択した場合、縦使いしてもステージ面が下がらない取り付け方

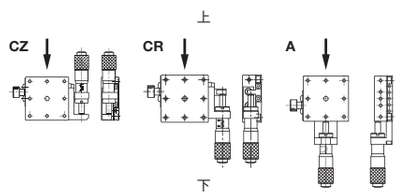

①送り位置

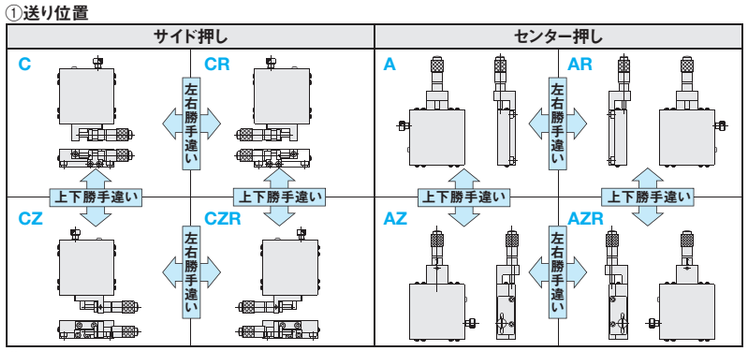

②送り方式

N(標準マイクロメータヘッド)

テーブルサイズ25 (ストローク±3.2mm　最小目盛0.01mm)

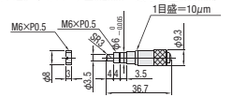

テーブルサイズ40～70 (ストローク±6.5mm　最小目盛0.01mm)

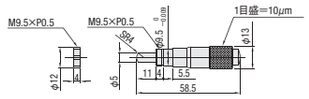

テーブルサイズ80 (ストローク±12.5mm　最小目盛0.01mm)

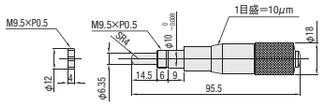

F(六角穴付ねじ リード0.5)

テーブルサイズ25 (M3×P0.5　ストローク±3.2mm)

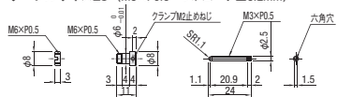

テーブルサイズ40～80 (M6×P0.5　ストローク±6.5mm)

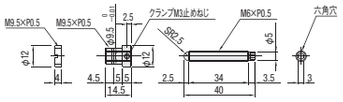

プッシュ部のセットボルトによりネジ位置のロックが可能です。

B (送りねじ リード0.5)
J (送りねじ リード1.0)

テーブルサイズ25 (B M3×P0.5　ストローク±3.2mm)

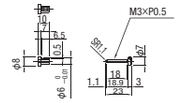

テーブルサイズ40～80 (B M6×P0.5　ストローク±6.5mm)
(J M6×P1.0　ストローク±6.5mm)

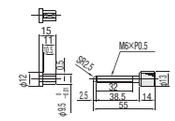

M(粗微動マイクロメータヘッド)

テーブルサイズ40～80
(ストローク・・・粗動：±6.5mm　微動：0.2mm
最小目盛・・・粗動：10μm　微動：0.5μm)

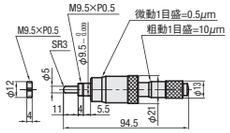

D(デジタルマイクロメータヘッド)　テーブルサイズ80
(ストローク・・・0～25mm
最小目盛 0.01mm　デジタル表示 0.001mm)

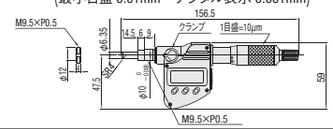

③クランプ方式

S(標準)

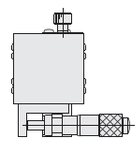

クランプネジを締め込むことで、クランププレートがステージ側面を押さえつけます。

H(ディスククランプ)

ガイド方式	A	J1	P1
リニアボール	40・50・60・70	15.8	10
	80	14.8	15
クロスローラ	40・60	14.8	15

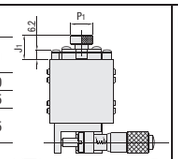

ディスクを挟み込むことで、ステージ面に負荷をかけないクランプ方式です。標準クランプと比べ固定時の位置ずれを抑えることが可能です。

P(対向クランプ)

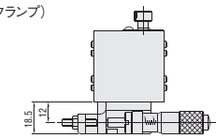

サイド押しマイクロメータヘッドの反対方向(対向)から、ボルト(M4×25、ピッチ0.5)で押さえます。振動に強く確実で大きな固定力が得られます。

④グリース

項目		条件		単位	測定方法	G(標準) ガイド機構面	G(標準) 操作部	R (クリーン環境用)
グリースの性能	増ちょう剤	—		—	—	リチウム石けん	ウレア	リチウム石けん
	基油	—		—	—	鉱油	鉱物油(混合)	エーテル系合成油
	基油同粘度	40℃		mm²/s	JIS K2220 5.19	130	—	—
		100℃				12.2	—	—
	混和ちょう度	—		—	JIS K2220 7	275	275	315
	滴点	—		℃	JIS K2220 8	185℃	280℃	216
	蒸発量	—		wt%	—	0.24	—	0.43
	離油度	100℃×24hr		wt%	JIS K2220 5.7	2.8	—	0.57
	低温トルク	(起動)	−30℃	N・m	JIS K2220 514	—	—	0.22
		(回転)				—	—	0.04
	使用温度	大気中		℃	—	−25～120℃	−15～150℃	−40～120℃

＊リニアボールステージのガイド機構面グリースは、標準出荷時にR(クリーン環境用)となっています。
従って、R(クリーン環境用)指定時は、操作部グリースのみ変更となります。

【グリース交換箇所】
・ガイド機構面(面摺動部・擦り合わせ部・ガイド部)　・操作部(マイクロメータヘッド・送りねじ)

HIGH PRECISION DOVETAIL, RACK & PINION/CROSSED ROLLER

【高精度】アリ溝 ラック&ピニオン式/クロスローラ

CADデータフォルダ名：29_Stages

■特長：高さ方向に水平面が昇降するラック&ピニオン式ステージです。

■水平面Z軸　ラック&ピニオン式

RoHS

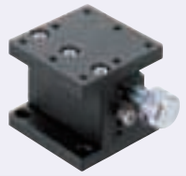

ZLFG25

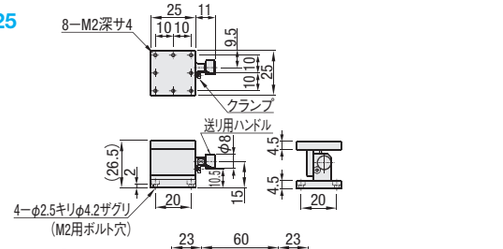

ZLFG40

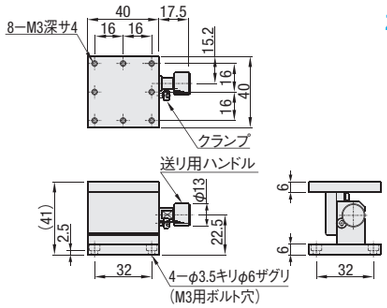

ZLFG60

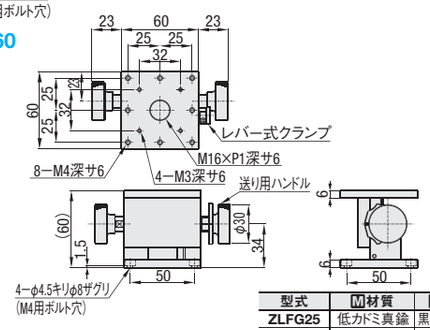

型式	M材質	S表面処理
ZLFG25	低カドミ真鍮	黒ふっ素樹脂処理
ZLFG40	アルミ合金	黒アルマイト
ZLFG60		黒アルマイト

バーニア目盛はクランプ取付面の反対側となります。

型式 Type	No.	ステージ面 (mm)	移動量 (mm)	ハンドル1回転移動量(mm)	耐荷重 (N)	移動精度 真直度	許容モーメント荷重(N・m) ピッチング	ヨーイング	ローリング	自重 (kg)	付属品(4本) Type M−L	¥基準単価 1〜9コ
ZLFG	25	25×25	±2.5	≒8	6.9	30μm	0.6	1.0	1.5	0.08	SCB2−8	14,400
	40	40×40	±5	≒13	9.8		0.6	1.0	1.5	0.12	SCB3−6	17,000
	60	60×60	±10	≒17	14.7		4.0	4.0	2.5	0.47	SCB4−6	16,600

最小読取(バーニア目盛)：0.1mm/目盛　　表示数量超えはお見積り

ex 試料の検査治具などにご利用いただけます。

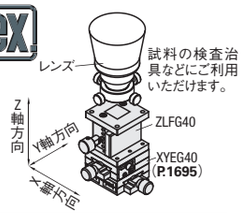

Order 注文例　型式 ZLFG60

Delivery 出荷日　3 日目発送

■特長：高精度な水平面Z軸の微調整に最適なステージです。ZLPGSは同サイズのZLPG(P.1716)よりも耐荷重に優れています。

■水平面Z軸　クロスローラ(ステンレス)

RoHS

ZLPGS40(マイクロメータヘッド リード0.5)

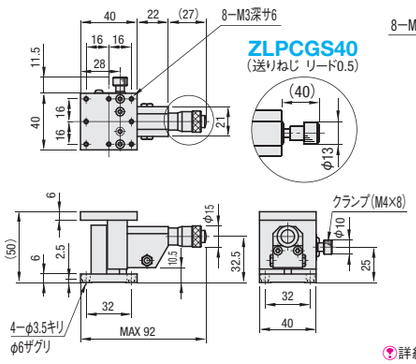

ZLPGS60(マイクロメータヘッド リード0.5)

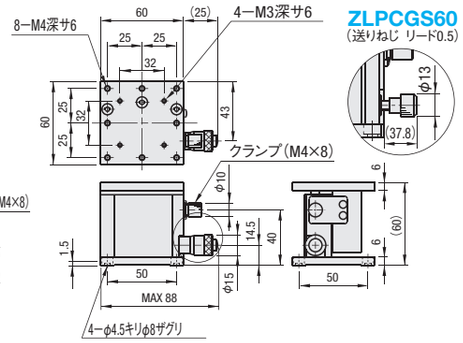

ZLPCGS40(送りねじ リード0.5)

ZLPCGS60(送りねじ リード0.5)

詳細寸法はCADデータでご確認ください。　M材　質　ステンレス

型式 Type	No.	ステージ面 (mm)	移動量 (mm)	耐荷重 (N)	移動精度 真直度	許容モーメント荷重(N・m) ピッチング	ヨーイング	ローリング	モーメント剛性(″/N・cm) ピッチング	ヨーイング	ローリング	平行度 (μm)	自重 (kg)	付属品(4本) TypeM−L	¥基準単価 1〜9コ
ZLPGS	40	40×40	±3	29.4	3μm	1.8	1.1	1.2	0.81	0.22	0.30	100	0.49	SCB3−6	56,050
	60	60×60	±3	58.8		3.3	2.4	3.1	0.42	0.18	0.12		0.99	SCB4−6	60,800
ZLPCGS	40	40×40	±3	29.4	3μm	1.8	1.1	1.2	0.81	0.22	0.30	100	0.47	SCB3−6	53,050
	60	60×60	±3	29.4		3.3	2.4	3.1	0.42	0.18	0.12		0.97	SCB4−6	57,800

マイクロメータヘッド最小読取 10μm/目盛
ハンドルカバーHDCVR15(別売)：φ15のマイクロメータヘッドのハンドルに取りつけるだけでハンドル径を大きくすることができます。 P.1668

表示数量超えはお見積り

Order 注文例　型式 ZLPGS40

Delivery 出荷日　●ZLPGS 3 日目発送　●ZLPCGS 5 日目発送

HIGH PRECISION CROSSED ROLLER -MICROMETER HEAD/FEED SCREW-

【高精度】クロスローラ

−マイクロメータヘッド/送りねじ−

CADデータフォルダ名：29_Stages

■特長：高精度な水平面Z軸の微調整に最適なステージです。

■水平面Z軸　クロスローラ

RoHS

ZLPG(マイクロメータヘッド リード0.5)

ZLPCG(送りねじ リード0.5)

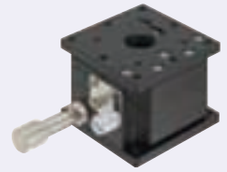

ZLPG25(マイクロメータヘッド)

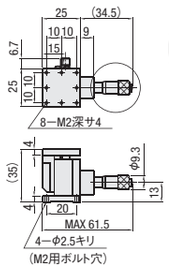

ZLPCG25(送りねじ)

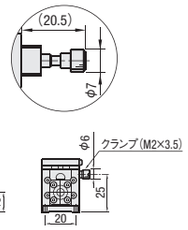

ZLPG40(マイクロメータヘッド)

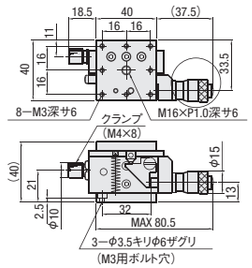

ZLPCG40(送りねじ)

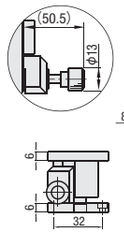

ZLPG40H(マイクロメータヘッド)

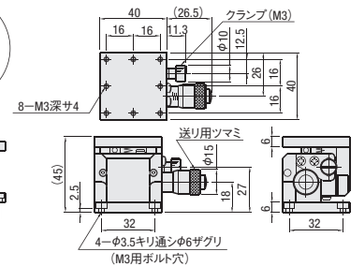

ZLPG60L(マイクロメータヘッド)

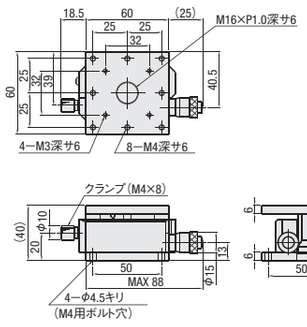

ZLPG60(マイクロメータヘッド)

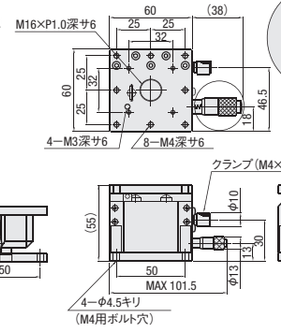

ZLPCG60(送りねじ)

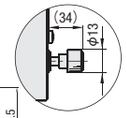

ZLPG80(マイクロメータヘッド)

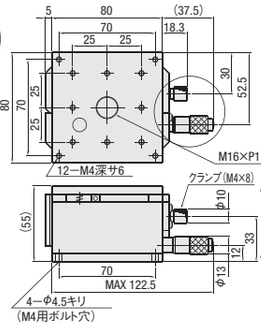

ZLPCG80(送りねじ)

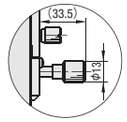

詳細寸法はCADデータでご確認ください。　M材　質　アルミ合金　S表面処理　黒アルマイト

型式 Type	No.	ステージ面 (mm)	移動量 (mm)	耐荷重 (N)	移動精度 真直度	許容モーメント荷重(N・m) ピッチング	ヨーイング	ローリング	モーメント剛性(″/N・cm) ピッチング	ヨーイング	ローリング	平行度	自重 (kg)	付属品 TypeM−L	数量	¥基準単価(1〜9コ) ZLPG	ZLPCG
ZLPG ZLPCG (*のみ)	25*	25×25	±2	9.8	3μm	0.7	0.5	0.5	4.08	2.50	2.37	50μm	0.06	SCB2−8	4	34,200	31,200
	40*	40×40	±3			2.3	1.5	2.0	1.96	1.63	0.97	100μm	0.20	SCB3−6	3	36,100	33,100
	40H	40×40	±3	19.6		4.0	2.5	2.5	1.50	1.07	1.14		0.20	SCB3−6	4	36,100	—
	60L	60×60	±3			2.3	1.5	4.2	1.01	0.72	0.21		0.30	SCB4−10		38,000	—
	60*	60×60	±5	39.2*1		6.2	4.1	6.2	0.11	0.23	0.17		0.60	SCB4−10		38,950	35,950
	80*	80×80	±5	29.4		3.8	2.5	6.3	0.55	0.22	0.06		1.00	SCB4−10		42,750	39,750

マイクロメータヘッド最小読取 10μm/目盛　*1 ZLPCG60(送りねじ式)の耐荷重は29.4Nです。
ハンドルカバーHDCVR13(別売)：φ13のマイクロメータヘッドのハンドルに取りつけるだけでハンドル径を大きくすることができます。 P.1685
延長カバーHDEXT13(別売)：φ13のマイクロメータヘッドのハンドルを延長することができます。 P.1685

表示数量超えはお見積り

Order 注文例　型式 ZLPG40

Delivery 出荷日　●ZLPG 3 日目発送　●ZLPCG 5 日目発送

ミスミ FAメカ2011　2D·3D　CADデータ完備!　ミスミFA　検索　http://fa.misumi.jp/

HIGH PRECISION LINEAR GUIDE, THIN -MICROMETER HEAD/FEED SCREW-

【高精度】リニアガイド 薄型

ーマイクロメータヘッド/送りねじー

CADデータフォルダ名：29_Stages

■特長：厚みを33mmまで抑えた薄型水平面Z軸ステージです。XYZ軸で組合せても高さが抑えられます。

■水平面Z軸　薄型

RoHS

ZLTG（マイクロメータヘッド リード 0.5）

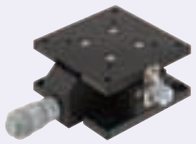

ZLTCG（送りねじ リード 0.5）

ZLTG40

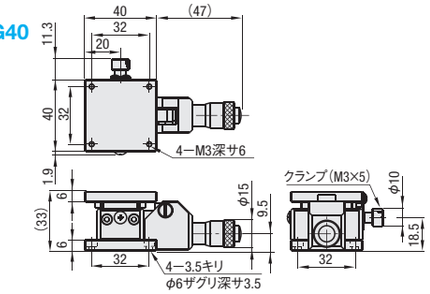

ZLTCG40

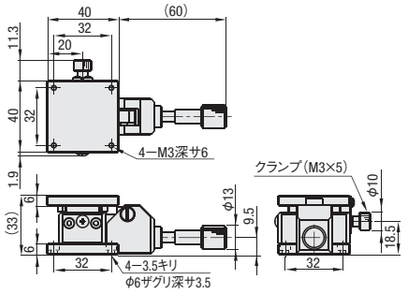

ZLTG60

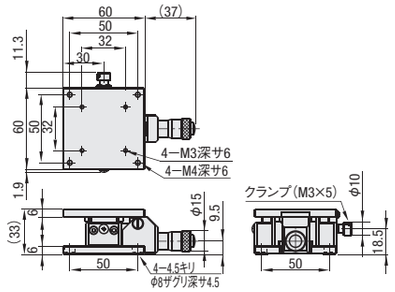

ZLTCG60

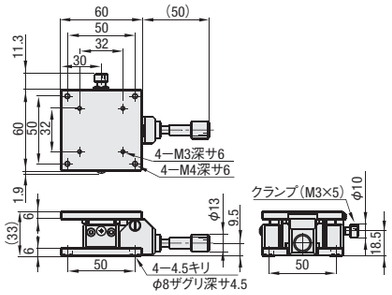

ZLTG80

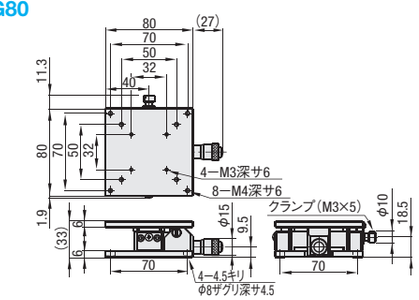

ZLTCG80

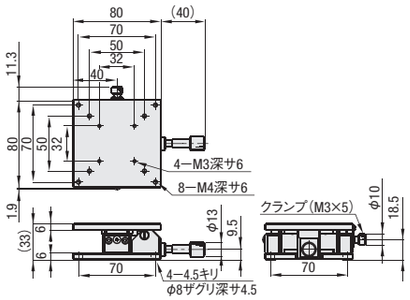

詳細寸法はCADデータでご確認ください。
送りねじ・マイクロメータの材質はP.1735・1736をご覧ください。

M材　質　アルミ合金
S表面処理　黒アルマイト

型式 Type	A	ステージ面 (mm)	移動量 (mm)	耐荷重 (N)	移動精度 真直度(μm)	許容モーメント荷重(N・m) ピッチング	ヨーイング	ローリング	モーメント剛性(″/N・cm) ピッチング	ヨーイング	ローリング	平行度 (μm)	自重 (kg)	付属品(4本)	¥基準単価 1〜9コ
ZLTG	40	40×40	±3	19.6	5	0.9	1.5	0.5	3.66	0.91	5.64	100	0.16	SCB3−6	41,100
	60	60×60	±3	29.4			2.3	0.7	3.67	0.25	4.81		0.24	SCB4−6	43,950
	80	80×80	±3				3.0	0.6	3.52	0.07	4.99		0.32	SCB4−6	47,750
ZLTCG	40	40×40	±3	19.6	5	0.9	1.5	0.5	3.66	0.91	5.64	100	0.14	SCB3−6	38,100
	60	60×60	±3	29.4			2.3	0.7	3.67	0.25	4.81		0.22	SCB4−6	40,950
	80	80×80	±3				3.0	0.6	3.52	0.07	4.99		0.30	SCB4−6	44,750

マイクロメータヘッド最小読取　10μm/目盛

表示数量超えはお見積り

Order 注文例　型式 ZLTG80

Delivery 出荷日　5 日目発送

HIGH PRECISION HELICOID SCREW, HORIZONTAL LEVEL STAGES -HIGH ALLOWABLE LOAD-

【高精度】ヘリコイドねじ式 水平面Z軸

ー高耐荷重ー

CADデータフォルダ名：29_Stages

■特長：クロスローラ式水平面Z軸ステージよりもストロークが大きく、ラボジャッキと同等の耐荷重のステージです。構造に多条ねじを採用し、ガタつきを小さく抑えました。

■ヘリコイドねじ式水平面Z軸

RoHS

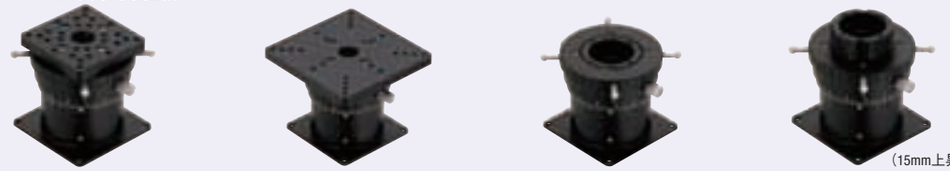

■プレート付（60角・90角）

ZHRD30−60

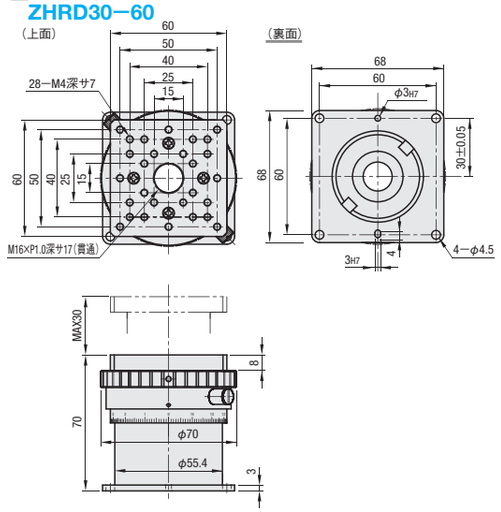

ZHRD30−90

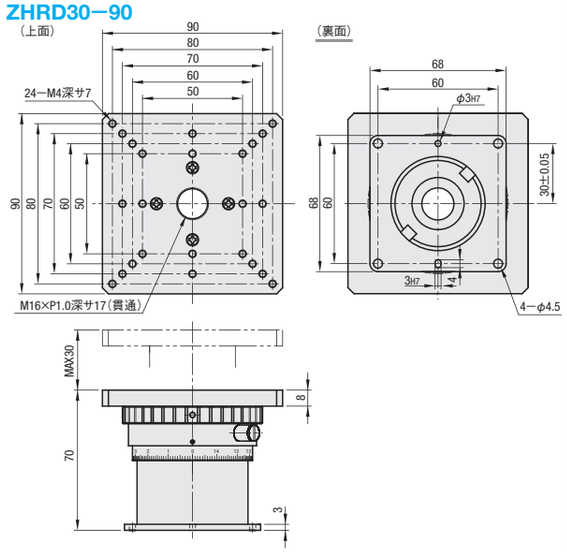

■透過穴式

ZHRD30−T

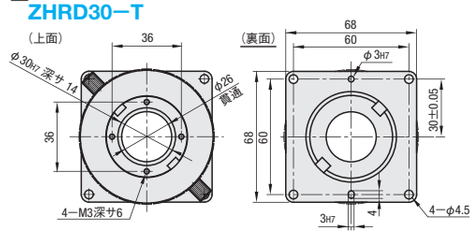

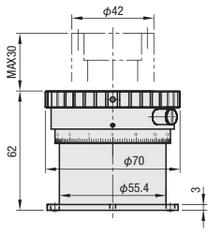

透過穴式タイプは、φ30H7を利用して軸の固定が可能です。軸径はD h7を推奨します。抜け防止には、接着剤をお使いください。

M材　質　アルミ合金
S表面処理　黒アルマイト
A付属品　回転補助用ピン（材質：SUS303 4本）

【ヘリコイド式水平面Z軸ステージ解説】

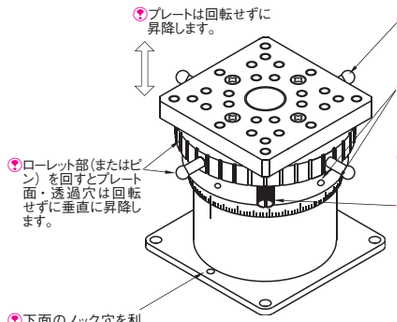

プレートは回転せずに昇降します。

付属のピン（4本）は脱着可能です。スペースがないときには外してお使いください。

目盛が刻印してあるリングは回転させることができます。お客様のご指定の場所をゼロに設定し、備え付けの止めねじで締めて固定してください。
目盛は目安としてご利用ください。

ローレット部（またはピン）を回すとプレート面・透過穴は回転せずに垂直に昇降します。

操作性向上の為クランプねじは2個付けていますが、1つでも十分クランプが可能です。（多条ねじの機構のため、耐荷重以下でご使用の際には自然降下がありません。）

下面のノック穴を利用して組付け時の精度出しの基準にすることが可能です。

型式 Type	No.	ステージ面 (mm)	移動量 (mm)	1回転の移動量 (mm)	耐荷重 (N)	平行度 (μm)	自重 (kg)	付属品(4本)	¥基準単価 1〜9コ
ZHRD	30−60	60×60	30	15	68.6	50μm	0.50	SCB4−8	39,000
	30−90	90×90					0.59		42,000
	30−T	—					0.42		36,000

上面にモーメント荷重がかかる場合、ガタつきを感じる場合があります。

表示数量超えはお見積り

Order 注文例　型式 ZHRD30 − 60

Delivery 出荷日　在庫品　翌日出荷 P.89

ご希望によりPM5:00迄、当日出荷受付致します。

ミスミ FAメカ2011　ご指定サイズのCADを提供!　ミスミFA　検索　http://fa.misumi.jp/

LAB JACKS, HORIZONTAL LEVEL STAGES-HIGH ALLOWABLE LOAD-/HIGH PRECISION DOVETAIL FEED SCREW

ラボジャッキ 水平面Z軸/【高精度】アリ溝 送りねじ式

ー高耐荷重ー

ハンドル1回転移動量	小	中	大
ストローク	短	中	長
耐荷重	軽	中	重

CADデータフォルダ名：29_Stages

■特長：長ストロークが必要なZ軸の調整に適したステージです。

■ラボジャッキ

RoHS

型番 □ はRoHS非対応

ZLJG80

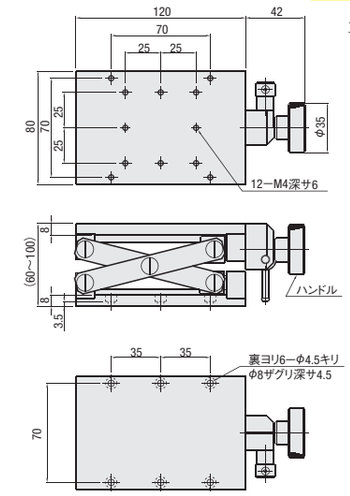

ZLJG120

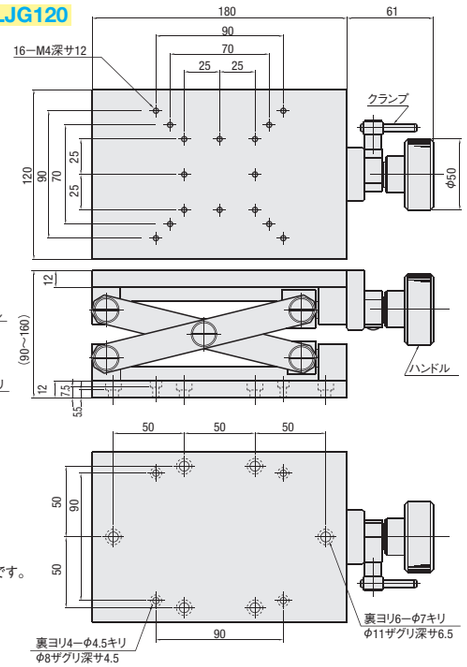

ハンドル式昇降テーブルです。比較的耐荷重も大きく割締め方式のクランプで確実な 固定が可能です。
ハンドルを左に回すとステージ面が上に上がります。
M 材　　質　アルミ合金
S 表面処理　黒アルマイト
A 付 属 品　六角穴付ボルト(ステンレス)
ZLJG80 ：SCB4−10(6本)
ZLJG120：SCB4−12, SCB6−12(各4本)

型式 Type	No.	ステージ面(mm)	移動量(mm)	1回転の移動量(mm)	耐荷重(N)	平行度(μm)	自重(kg)	¥基準単価 1〜4コ
ZLJG	80	80×120	40	2	68.6	200μm	1.25	54,000
	120	120×180	70	3	98.0		3.50	64,000

表示数量超えはお見積り

Order 注文例 型式 ZLJG80　Delivery 出荷日 5 日目発送　ストーク B 1,000円/1本 P.90

同一サイズ3本以上は一律2,700円

■特長：安価で厚み15mm〜の薄型アリ溝送りねじ式XZ軸ステージです。組立の際に直角度を合わせた上で出荷しているため、組立工数を削減できます。

■X+Z軸　送りねじ式 RoHS
(リード 0.5mm)

XZEG

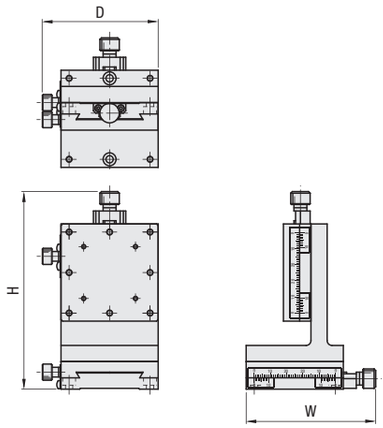

M材　質　(本体)低カドミ真鍮
(送り用ハンドル)アルミ
S表面処理　黒ふっ素樹脂処理

型式 Type	No.	構成ステージ 下段	上段	ステージ面(mm)	外形寸法(mm) W	D	H	移動量(mm) X	Z	耐荷重(N)	自重(kg)	付属品(4本) Type M−L	¥基準単価 1〜9コ
XZEG	25	XEG25	ZEG25	25×25	45	31.7	72.5	±5	±5	9.8	0.17	SCB2−8	21,600
	40	XEG40	ZEG40	40×40	60	46.7	95.0	±7	±7		0.46	SCB3−6	24,300
	60	XEG60	ZEG60	60×60	80	71.8	122.0	±9	±9	19.6	1.35	SCB4−6	31,400

詳細の寸法は構成ステージの各ページ及びCAD データでご確認ください。(XEG P.1679、ZEG P.1709)　表示数量超えはお見積り

Order 注文例 型式 XZEG25　Delivery 出荷日 3 日目発送

HIGH PRECISION DOVETAIL RACK & PINION/ X:FEED SCREW Z:RACK & PINION

【高精度】アリ溝 ラック&ピニオン式/X：送りねじ式 Z：ラック&ピニオン式

ハンドル1回転移動量	小	中	大
ストローク	短	中	長
耐荷重	軽	中	重

CADデータフォルダ名：29_Stages

■特長：1回転あたりの移動量が約18mmの早送りに適したXZ軸ステージです。組立の際に直角度を合わせた上で出荷しているため、組立工数を削減できます。

■X+Z軸　ラック&ピニオン式 RoHS

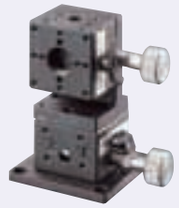

XZFG

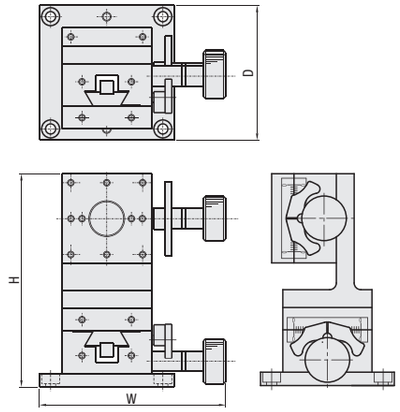

型式	M材質	S表面処理
XZFG25	低カドミ真鍮	黒ふっ素樹脂処理
XZFG40	アルミ合金	黒アルマイト
XZFG60		

型式 Type	No.	構成ステージ 下段	上段	ステージ面(mm)	外形寸法(mm) W	D	H	移動量(mm) X	Z	耐荷重(N)	自重(kg)	付属品(4本) Type M−L	¥基準単価 1〜9コ
XZFG	25	XFG25	ZFG25	25×25	40	38	55.5	±5	±5	6.9	0.20	SCB2−12	25,700
	40	XFG40	ZFG40	40×40	83	60	95.0	±10	±10	14.7	0.45	SCB4−6	28,100
	60	XFG60	ZFG60	60×60	106	80	105.5	±20	±20	19.6	1.25	SCB4−6	36,100

詳細の寸法は構成ステージの各ページ及びCAD データでご確認ください。(XFG P.1669、ZFG P.1706)　表示数量超えはお見積り

Order 注文例 型式 XZFG25　Delivery 出荷日 3 日目発送

■特長：1回転あたりの移動量はX軸0.5mm、Z軸14/20mmです。X軸には微調整でき、高さ方向は早く送れるXZ軸ステージです。

■X軸可動水平面Z軸 RoHS

XZLNG25

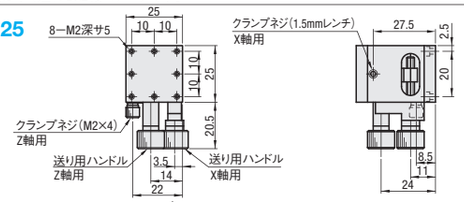

XZLNG40

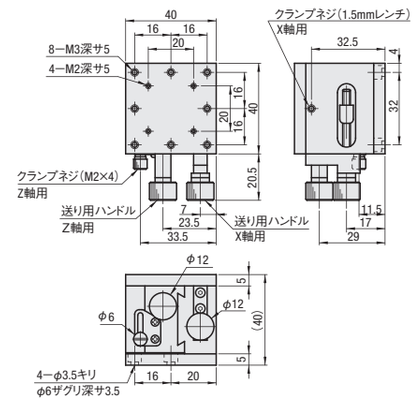

XZLNG60

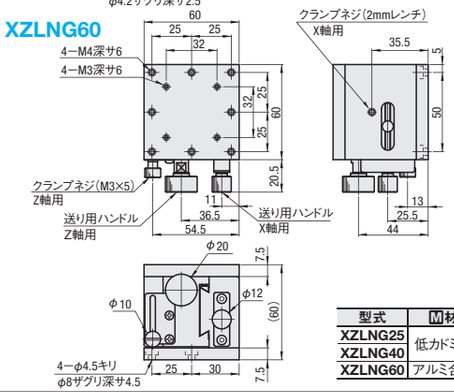

型式	M材質	S表面処理
XZLNG25	低カドミ真鍮	黒ふっ素樹脂処理
XZLNG40	アルミ合金	黒アルマイト
XZLNG60		

型式 Type	No.	ステージ面(mm)	移動量(mm)	ハンドル1回転移動量(mm)	耐荷重(N)	移動精度 真直度	自重(kg)	付属品(4本) Type M−L	¥基準単価 1〜9コ
XZLNG	25	25×25	X：±5　Z：+10	X：0.5　Z≒14	9.8	30μm	0.17	SCB2−5	25,000
	40	40×40	X：±7　Z：+10				0.51	SCB3−6	26,600
	60	60×60	X：±10 Z：+26	X：0.5　Z≒20			0.62	SCB4−8	27,600

XZLNGには目盛りがついていません。　表示数量超えはお見積り

Order 注文例 型式 XZLNG60　Delivery 出荷日 3 日目発送

HIGH PRECISION LINEAR BALL GUIDE

【高精度】リニアボール

ーマイクロメータヘッド/送りねじー

ハンドル1回転移動量	小	中	大
ストローク	短	中	長
耐荷重	軽	中	重

CADデータフォルダ名：29_Stages

■特長：高精度・高剛性で低価格を実現したリニアボールXZ軸ステージです。送りねじ仕様にすればさらにお安くご購入いただけます。

■X+Z軸 RoHS

■マイクロメータヘッド
XZSG
XZSGB（黒色）

■送りねじ（リード 0.5）
XZSCG

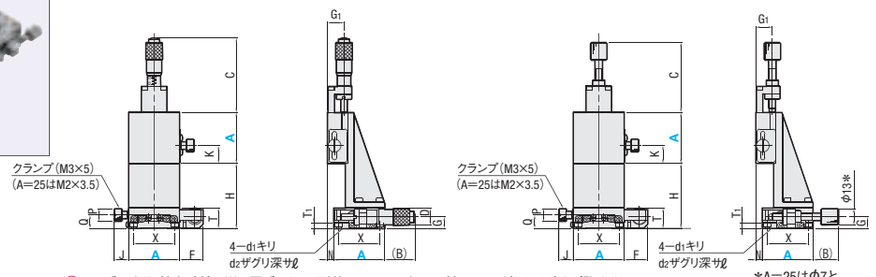

テーブル上取付穴寸法と送り用ブラケット形状は、リニアボールX軸ステージ（P.1683）をご覧ください。
A=25はZ軸用ブラケット形状が異なります。 P.1711をご覧ください。

●低温黒色クロムメッキの特長 P.120をご覧ください。

Type	本体		ボール		バネ	マイクロメータヘッドブラケット		先端受け部品	
	M材質	S表面処理	M材質	H硬度	M材質	M材質	S表面処理	M材質	S表面処理
XZSG XZSCG	SUS440C	無電解ニッケルメッキ	SUS440C	58HRC～	SUS304WPB	A5052	白アルマイト	SUS303	ー
XZSGB		低温黒色クロムメッキ					黒アルマイト		低温黒色クロムメッキ

マイクロメータヘッド・送りねじの材質はP.1735・1736をご覧ください。

■マイクロメータヘッド（XZSG・XZSGB）・送りねじ（XZSCG）

型式 Type	A	正面図 H	C マイクロメータ	C 送りねじ	K	Q	P	J	F	T	側面図 T₁	N	(B) マイクロメータ	(B) 送りねじ	移動量(mm)	D	G	G₁	X	d₁	d₂	ℓ	付属品(4本) Type M−L
XZSG XZSCG XZSGB（＊のみ）	25＊	24.5	37.0	23	10	8.5	6	6.8	9	12	3.7	7	25	11	±3.2	9.3	7	10	20	2.5	4.2	2.5	SCB2−4
	40＊	51	58.5	55	14	10.5	10	11.5	18.5	16	4.5	5	24	20.3	±6.5	13	9	13	32	3.5	6	3.5	SCB3−6
	50	46			19							20	19	15.3					40				
	60＊	41			24					18	5	21	14	10.3			10	14	50	4.5	8	4.0	SCB4−6
	70	43			23.5	11.5					6	12	14.5	10.8					60			4.5	
	80＊	40	96.0		25	14.5			22＊1	20	6.5	20	43.5	10	±12.5＊2	18	11	16.5	70			5.3	

＊1 送りねじA=80の場合F=20　　＊2 送りねじタイプXZSCG80の移動量は±6.5mmとなります。

●性能表

型式 Type	A	ステージ面(mm)	耐荷重(N)	移動精度 真直度	移動精度 ピッチング	移動精度 ヨーイング	許容モーメント荷重(N・m) ピッチング	許容モーメント荷重(N・m) ヨーイング	許容モーメント荷重(N・m) ローリング	モーメント剛性(″/N・cm) ピッチング	モーメント剛性(″/N・cm) ヨーイング	モーメント剛性(″/N・cm) ローリング	自重(kg)	¥基準単価1～9コ XZSG	XZSCG	XZSGB
XZSG XZSCG XZSGB（＊のみ）	25＊	25×25	9.8	3μm	30″	25″	2.0	2.0	2.0	3.80	2.20	2.20	0.16	33,000	28,000	39,000
	40＊	40×40	49.0	1μm＊3	25″	15″	5.0	5.0	5.0	0.84	0.56	0.56	0.55	37,000	33,000	41,500
	50	50×50					6.0	6.0	6.0	0.30	0.23	0.23	0.72	40,000	37,000	―
	60＊	60×60					10.0	9.0	9.0	0.16	0.13	0.13	0.98	41,000	37,000	47,500
	70	70×70					13.8	12.9	12.9	0.12	0.08	0.08	1.42	46,000	46,000	―
	80＊	80×80		3μm			18.2	17.7	17.7	0.08	0.06	0.06	2.10	50,000	48,000	59,000

＊3 XZSGBの真直度は3μmとなります。

XZSG・XZSGB：マイクロメータヘッド最小読取　10μm/目盛
ハンドルカバーHDCVR13（別売）：φ13のマイクロメータヘッド、送りねじのハンドルに取り付けるだけで、ハンドル径を大きくすることができます。 P.1685
延長カバーHDEXT13（別売）：φ13のマイクロメータヘッド、送りねじのハンドルを延長することができます。 P.1685

表示数量超えはお見積り

Order 注文例　型式 XZSG80

Delivery 出荷日
●XZSG・XZSCG　3 日目発送
●XZSGB　5 日目発送

Alteration 追加工　型式 XZSG40 ― C（C・CU・A・R）
5 日目発送

Alterations	マイクロメータヘッド・送りねじ位置変更			
Spec.	サイド上向き 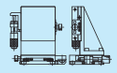	サイド下向き ⊗XZSGBは適用不可。	センター 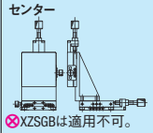 ⊗XZSGBは適用不可。	勝手違い 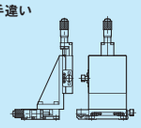
Code	C	CU	A	R
¥/1Code	無料	無料	無料	無料

マイクロメータヘッド・送りねじやクランプの取付寸法が標準品と異なります。詳細寸法はCADデータでご確認ください。

HIGH PRECISION CROSSED ROLLER

【高精度】クロスローラ

ーマイクロメータヘッドー

ハンドル1回転移動量	小	中	大
ストローク	短	中	長
耐荷重	軽	中	重

CADデータフォルダ名：29_Stages

■特長：軽量なアルミ合金を使用したクロスローラのXZ軸ステージです。

■X+Z軸 RoHS

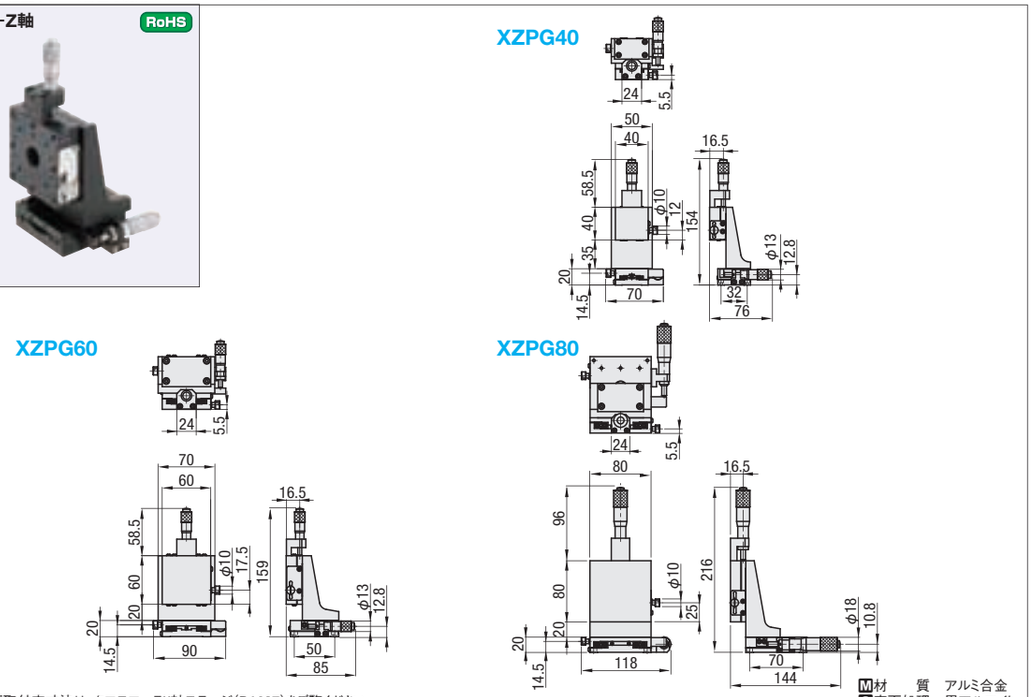

上面取付穴寸法は、クロスローラX軸ステージ（P.1687）をご覧ください。

M材質　アルミ合金
S表面処理　黒アルマイト

型式 Type	No.	構成ステージ 下段	構成ステージ 上段	ステージ面(mm)	移動量(mm) X	移動量(mm) Z	耐荷重(N)	自重(kg)	¥基準単価 1～4コ
XZPG	40	XPG40	ZPG40	40×40	±6.5	±6.5	9.8	0.34	48,000
	60	XPG60	ZPG60	60×60			19.6	0.70	55,000
	80	XPG80	ZPG80	80×80	±12.5	±12.5	49.0	1.30	65,000

詳細の寸法は構成ステージの各ページ及びCADデータでご確認ください。
ハンドルカバーHDCVR13（別売）：φ13のマイクロメータヘッド、送りねじのハンドルに取り付けるだけで、ハンドル径を大きくすることができます。 P.1685
延長カバーHDEXT13（別売）：φ13のマイクロメータヘッド、送りねじのハンドルを延長することができます。 P.1685

表示数量超えはお見積り

Order 注文例　型式 XZPG60

Delivery 出荷日　5 日目発送　ストローク B 1,000円/1本 P.90
同一サイズ3本以上は一律2,700円

■特長：軽量なアルミ合金を使用したクロスローラ式XZ軸ステージです。高さ方向は水平面が昇降します。

■X+水平面Z軸 RoHS

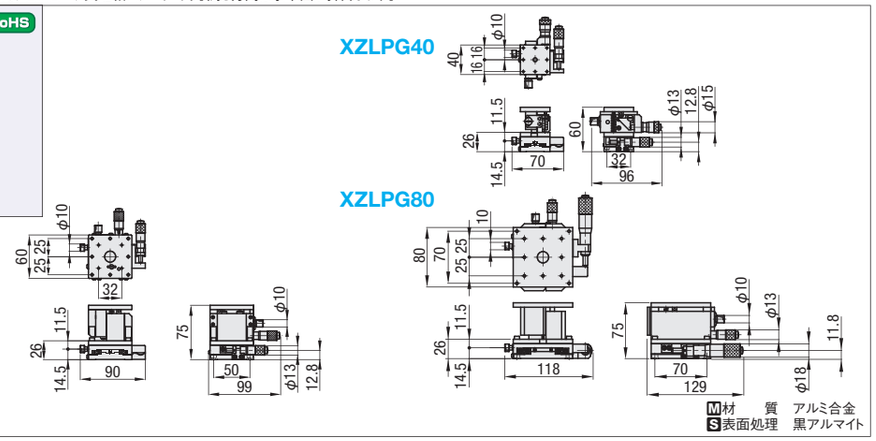

M材質　アルミ合金
S表面処理　黒アルマイト

型式 Type	No.	構成ステージ 下段	構成ステージ 上段	ステージ面(mm)	移動量(mm) X	移動量(mm) Z	耐荷重(N)	自重(kg)	¥基準単価 1～4コ
XZLPG	40	XPG40	ZLPG40	40×40	±6.5	±3.0	9.8	0.34	58,100
	60	XPG60	ZLPG60	60×60		±5.0	19.6	0.85	62,950
	80	XPG80	ZLPG80	80×80	±12.5		29.4	1.50	70,750

詳細の寸法は構成ステージの各ページ及びCADデータでご確認ください。
ハンドルカバーHDCVR13（別売）：φ13のマイクロメータヘッド、送りねじのハンドルに取り付けるだけで、ハンドル径を大きくすることができます。 P.1685
延長カバーHDEXT13（別売）：φ13のマイクロメータヘッド、送りねじのハンドルを延長することができます。 P.1685

表示数量超えはお見積り

Order 注文例　型式 XZLPG80

Delivery 出荷日　5 日目発送　ストローク B 1,000円/1本 P.90
同一サイズ3本以上は一律2,700円

HIGH PRECISION DOVETAIL RACK & PINION/ XY:FEED SCREW Z:RACK & PINION

【高精度】アリ溝 ラック&ピニオン式/XY：送りねじ式 Z：ラック&ピニオン式

ハンドル1回転移動量	小	中	大
ストローク	短	中	長
耐荷重	軽	中	重

CADデータフォルダ名：29_Stages

■特長：ハンドル1回転あたりの移動量約18mmのXYZ軸ステージです。

■XY+Z軸　ラック&ピニオン式　RoHS

XYZFG25

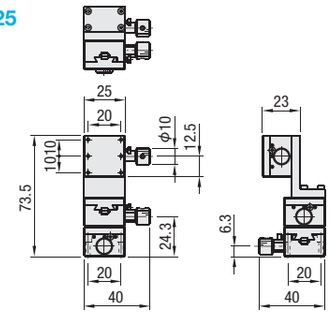

XYZFG40

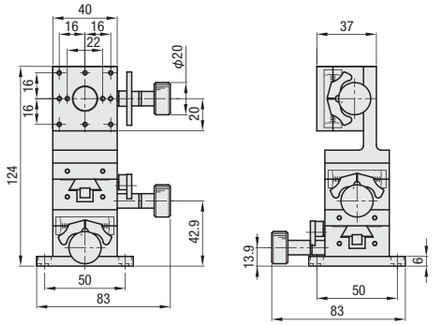

XYZFG60

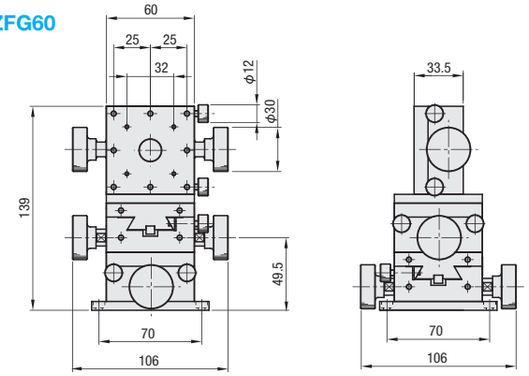

型式 Type	No.	構成ステージ 下段	構成ステージ 上段	ステージ面 (mm)	移動量(mm) X	Y	Z	耐荷重(N)	自重 (kg)	付属品(4本) Type M−L	¥基準単価 1〜9コ
XYZFG	25	XYFG25	ZFG25	25×25	±5	±5	±5	6.9	0.29	SCB2−12	36,400
	40	XYFG40	ZFG40	40×40	±10	±10	±10	14.7	0.61	SCB4−6	39,500
	60	XYFG60	ZFG60	60×60	±20	±20	±20	19.6	1.79	SCB4−6	52,600

Order 注文例　型式 XYZFG25

Delivery 出荷日　3 日目発送

詳細の寸法・材質・特性は構成ステージの各ページ及びCAD データでご確認ください。XYFG P.1692、ZFG P.1706　表示数量超えはお見積り

■特長：水平面が昇降するXYZ軸ステージです。

■XY+水平面Z軸　RoHS

XYZLNG25

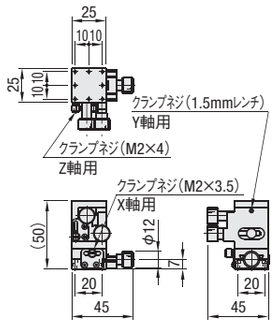

XYZLNG40

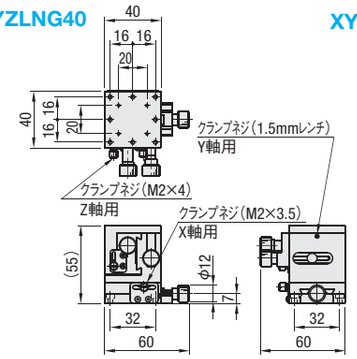

XYZLNG60

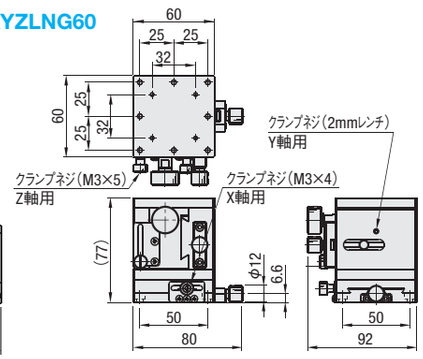

型式 Type	No.	構成ステージ 下段	構成ステージ 上段	ステージ面 (mm)	移動量(mm) X	Y	Z	耐荷重(N)	自重 (kg)	付属品(4本) Type M−L	¥基準単価 1〜9コ
XYZLNG	25	XEG25−R	XZLNG25	25×25	±5	±5	+10	9.8	0.24	SCB2−8	34,300
	40	XEG40−R	XZLNG40	40×40	±7	±7			0.70	SCB3−6	36,100
	60	XEG60−R	XZLNG60	60×60	±9	±10	+26		1.22	SCB4−6	39,000

Order 注文例　型式 XYZLNG25

Delivery 出荷日　3 日目発送

詳細の寸法・材質・特性は構成ステージの各ページ及びCAD データでご確認ください。XEG□−R P.1679、XZLNG P.1720　表示数量超えはお見積り

HIGH PRECISION DOVETAIL FEED SCREW

【高精度】アリ溝 送りねじ式

ハンドル1回転移動量	小	中	大
ストローク	短	中	長
耐荷重	軽	中	重

CADデータフォルダ名：29_Stages

■特長：安価で厚み15mm〜と取扱いステージの中で一番薄型のアリ溝送りねじ式XYZ軸ステージです。

■XY+Z軸　送りねじ式（リード 0.5mm）　RoHS

XYZEG25

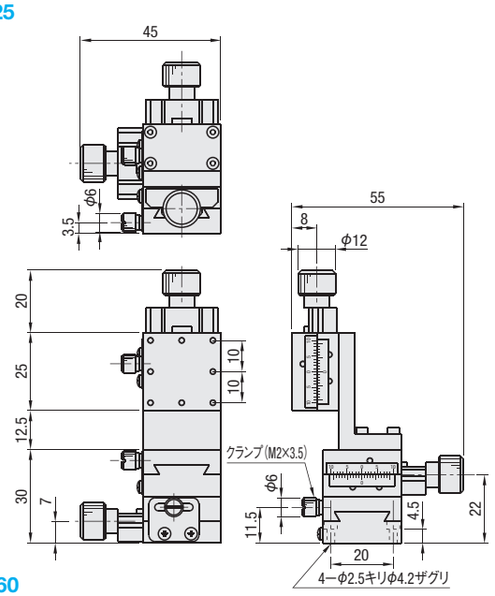

XYZEG40

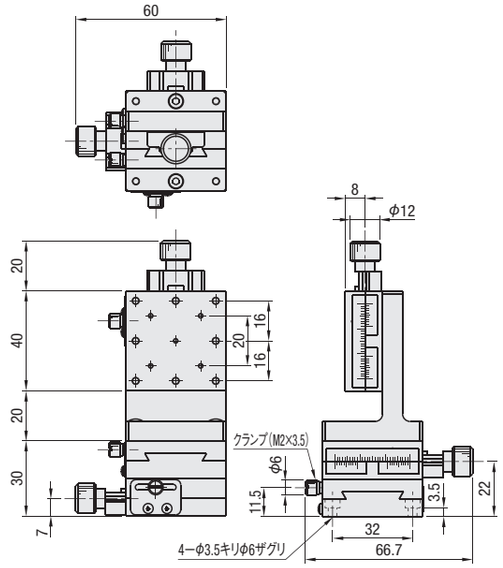

XYZEG60

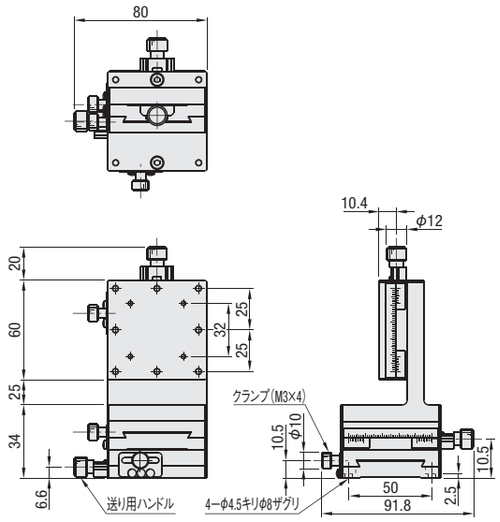

M材　質　(本体)低カドミ真鍮
(送り用ハンドル)アルミ
S表面処理　黒ふっ素樹脂処理

型式 Type	No.	構成ステージ 下段	構成ステージ 上段	ステージ面 (mm)	移動量(mm) X	Y	Z	耐荷重 (N)	自重 (kg)	付属品(4本) Type M−L	¥基準単価 1〜9コ
XYZEG	25	XYEG25	ZEG25	25×25	±5	±5	±5	9.8	0.24	SCB2−8	30,900
	40	XYEG40	ZEG40	40×40	±7	±7	±7		0.65	SCB3−6	33,800
	60	XYEG60	ZEG60	60×60	±9	±9	±9	14.7	1.95	SCB4−6	42,800

詳細の寸法・材質・特性は構成ステージの各ページ及びCAD データでご確認ください。XYEG P.1695、ZEG P.1709　表示数量超えはお見積り

延長カバーHDEXT12(別売)：φ12のハンドルを延長することができます。P.1685

Order 注文例　型式 XYZEG25

Delivery 出荷日　3 日目発送

ミスミ FAメカ2011　ご注文型番を自動生成!　ミスミFA　検索　http://fa.misumi.jp/

HIGH PRECISION LINEAR BALL GUIDE

【高精度】リニアボール

ーマイクロメータヘッド/送りねじー

ハンドル1回転移動量	小	中	大
ストローク	短	中	長
耐荷重	軽	中	重

CADデータフォルダ名：29_Stages

■特長：高精度・高剛性で低価格を実現したリニアボールXYZ軸ステージです。送りねじ仕様にすればさらにお安くご購入いただけます。

■XY+Z軸　RoHS

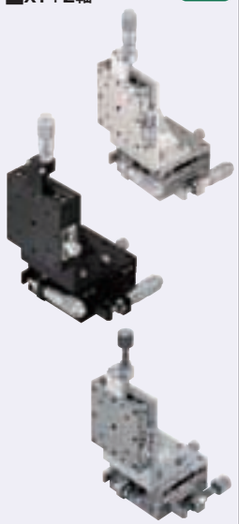

テーブル上取付寸法はリニアボールX軸ステージ(P.1683)をご覧ください。

■マイクロメータヘッド
XYZSG
(25≦A≦80)
XYZSGB(黒色)
(A=25・40・60・80)

■送りねじ(リード0.5)
XYZSCG
(25≦A≦80)

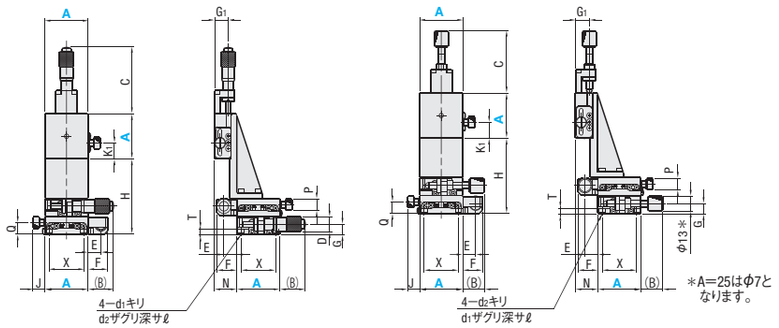

Type マイクロメータヘッド	Type 送りねじ	本体 M材質	本体 S表面処理	ボール M材質	ボール H硬度	バネ M材質	マイクロメータヘッドブラケット M材質	マイクロメータヘッドブラケット S表面処理	先端受け部品 M材質	先端受け部品 S表面処理
XYZSG	XYZSCG	SUS440C	無電解ニッケルメッキ	SUS440C	58HRC〜	SUS304WPB	A5052	白アルマイト	SUS303	ー
XYZSGB	ー	SUS440C	低温黒色クロムメッキ	SUS440C	58HRC〜	SUS304WPB	A5052	黒アルマイト	SUS303	低温黒色クロムメッキ

マイクロメータヘッド・送りねじの材質は P.1735・1736 をご覧ください。　黒色クロムメッキの特長 P.120

■マイクロメータヘッド(XYZSG・XYZSGB)・送りねじ(XYZSCG)

型式 Type	A	正面図 H	(C) マイクロメータ	(C) 送りねじ	K1	Q	J	(B) マイクロメータ	(B) 送りねじ	移動量(mm)	E	F	側面図 N	T	D	G	P	G1	X	d1	d2	ℓ	付属品(4本) Type M−L
XYZSG XYZSCG XYZSGB(*のみ)	25*	36.5	37	23	10	8.5	6.8	25	11	±3.2	7	9	7	3.7	9.3	7	6	10	20	2.5	4.2	2.5	SCB2−4
	40*	67	58.5	55	14	10.5	11.5	24	20.3	±6.5	12	18.5	5	4.5	13	9	10	13	32	3.5	6	3.5	SCB3−6
	50	62	58.5	55	19	10.5	11.5	19	15.3	±6.5	12	18.5	20	4.5	13	9	10	13	40	3.5	6	3.5	SCB3−6
	60*	57	58.5	55	24	10.5	11.5	14	10.3	±6.5	12	18.5	21	5	13	9	10	13	50	4.5	8	4	SCB4−6
	70	61	58.5	55	23.5	11.5	11.5	14.5	10.8	±6.5	12	18.5	12	6	13	10	10	14	60	4.5	8	4.5	SCB4−6
	80*	60	96	55	25	14.5	11.5	43.5	10	±12.5*1	17	26*2	20	6.5	18	11	10	16.5	70	4.5	8	5.3	SCB4−6

*1 XYZSCG80の移動量は±6.5mmです。　*2 送りねじXYZSCGがA=80の場合F=23.5

●性能表

型式 Type	A	ステージ面(mm)	耐荷重(N)	移動精度 真直度	移動精度 ピッチング	移動精度 ヨーイング	許容モーメント荷重(N・m) ピッチング	許容モーメント荷重(N・m) ヨーイング	許容モーメント荷重(N・m) ローリング	モーメント剛性(″/N・cm) ピッチング	モーメント剛性(″/N・cm) ヨーイング	モーメント剛性(″/N・cm) ローリング	自重(kg)	¥基準単価 1〜9コ XYZSG	¥基準単価 1〜9コ XYZSCG	¥基準単価 1〜9コ XYZSGB
XYZSG XYZSCG XYZSGB(*のみ)	25*	25×25	9.8	3μm	30″	25″	2.0	2.0	2.0	4.10	3.30	4.90	0.23	48,500	41,000	57,000
	40*	40×40	49	1μm 黒色リニアは3μm	25″	15″	5.0	5.0	5.0	0.98	0.91	1.05	0.78	53,000	47,000	60,500
	50	50×50					6.0	6.0	6.0	0.38	0.37	0.39	1.00	56,500	52,000	ー
	60*	60×60					9.0	9.0	9.0	0.21	0.21	0.21	1.38	58,000	52,000	67,500
	70	70×70					12.9	12.9	12.9	0.14	0.13	0.15	2.00	65,000	65,000	ー
	80*	80×80		3μm			17.7	17.7	17.7	0.10	0.10	0.10	3.00	71,000	68,000	84,000

XYZSG・XYZSGB：マイクロメータヘッド最小読取　10μm/目盛　　表示数量超えはお見積り
ハンドルカバーHDCVR13(別売)：φ13のマイクロメータヘッド、送りねじのハンドルに取り付けるだけで、ハンドル径を大きくすることができます。 P.1685
延長カバーHDEXT13(別売)：φ13のマイクロメータヘッド、送りねじのハンドルを延長することができます。 P.1685

Order 注文例　型式 XYZSG40

Delivery 出荷日　●XYZSG・XYZSCG　3 日目発送　●XYZSGB(黒色)　5 日目発送

Alteration 追加工　型式 XYZSG40 − (C・CU・A・R)　C　5 日目発送

Alterations	マイクロメータヘッド・送りねじ位置変更
Spec.	サイド上向き / サイド下向き / センター / 勝手違い
Code	C / CU / A / R
¥/1Code	無料 / 無料 / 無料 / 無料

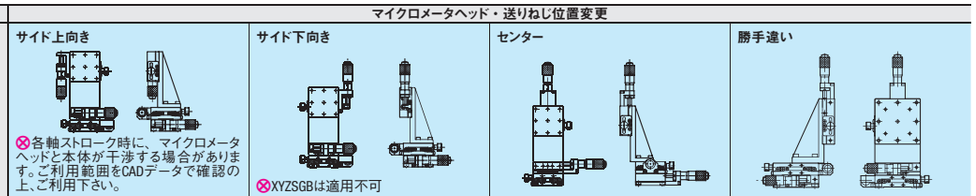

各軸ストローク時に、マイクロメータヘッドと本体が干渉する場合があります。ご利用範囲をCADデータで確認の上、ご利用下さい。
XYZSGBは適用不可

マイクロメータヘッド・送りねじやクランプの取付寸法が標準品と異なります。詳細寸法はCADデータでご確認ください。

HIGH PRECISION LINEAR BALL GUIDE -THIN-

【高精度】リニアボール

ー薄型ー

ハンドル1回転移動量	小	中	大
ストローク	短	中	長
耐荷重	軽	中	重

CADデータフォルダ名：29_Stages

■特長：XY軸に薄型のリニアボールステージを採用したXYZ軸ステージです。

■XY+Z軸　RoHS

テーブル上取付穴寸法と送り用ブラケット形状は、リニアボールX軸ステージ(P.1683)をご覧ください。

■マイクロメータヘッド
XYZSSG

■送りねじ(リード0.5)
XYZSSCG

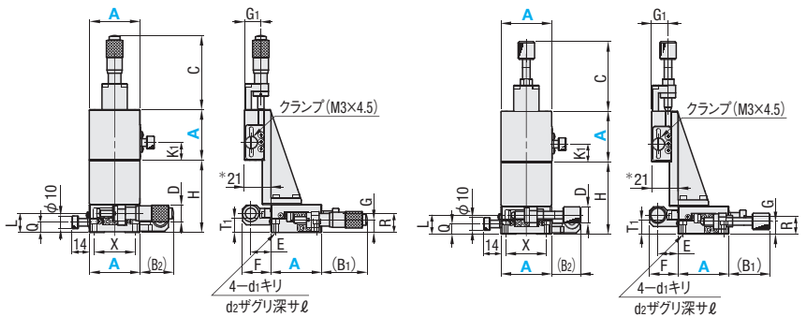

*A=80のときブラケット形状が異なります。そのため、ブラケットからのステージ飛出量は20となります。

本体 M材質	本体 S表面処理	ボール M材質	ボール H硬度	バネ M材質	マイクロメータヘッドブラケット M材質	マイクロメータヘッドブラケット S表面処理	先端受け部品 M材質
SUS440C	無電解ニッケルメッキ	SUS440C	58HRC〜	SUS304WPB	A5052	白アルマイト	SUS303

マイクロメータヘッド・送りねじの材質はP.1735・1736をご覧ください。

■マイクロメータヘッド(XYZSSG)・送りねじ(XYZSSCG)

型式 Type	A	正面図 H	K1	(C) マイクロメータ	(C) 送りねじ	(B2) マイクロメータ	(B2) 送りねじ	移動量(mm)	D	L	Q	X	側面図 R	G	G1	T1	E	F	(B1) マイクロメータ	(B1) 送りねじ	d1	d2	ℓ	付属品(4本) Type M−L
XYZSSG XYZSSCG	40	57	14	58.5	55	26.5	23	±6.5	13	15	8	32	14	10	13	10.5	16	22.5	36	32.5	3.5	6	3.5	SCB3−10
	60	47	24	58.5	55	16.5	13	±6.5	13	15	8	50	14	10	13	10.5	16	22.5	20.3	16.8	4.5	8	4.5	SCB4−10
	80	46	25	96	55	32	−7*1	±12.5*2	18*2	17	9.5	70	16.5	15	16.5	12.5	23	32*2	39	0	4.5	8	6.5	SCB4−10

*1 送りねじXYZSSCGの端面がステージの端面より7mm内側にあります。　*2 送りねじXYZSSCGがA=80の場合、移動量=±6.5、D=13、F=30となります。

●性能表

型式 Type	A	ステージ面(mm)	耐荷重(N)	移動精度 真直度	移動精度 ピッチング	移動精度 ヨーイング	許容モーメント荷重(N・m) ピッチング	許容モーメント荷重(N・m) ヨーイング	許容モーメント荷重(N・m) ローリング	モーメント剛性(″/N・cm) ピッチング	モーメント剛性(″/N・cm) ヨーイング	モーメント剛性(″/N・cm) ローリング	自重(kg)	¥基準単価 1〜9コ XYZSSG	¥基準単価 1〜9コ XYZSSCG
XYZSSG XYZSSCG	40	40×40	49	3μm	40″	20″	4.5	5.0	4.5	1.15	0.89	1.27	0.66	54,000	48,000
	60	60×60					9.0	8.1	9.0	0.35	0.28	0.35	1.22	59,000	53,000
	80	80×80					16.4	15.9	16.4	0.13	0.08	0.12	2.52	77,000	77,000

XYZSSG：マイクロメータヘッド最小読取　10μm/目盛　　表示数量超えはお見積り
ハンドルカバーHDCVR13(別売)：φ13のマイクロメータヘッド、送りねじのハンドルに取り付けるだけで、ハンドル径を大きくすることができます。 P.1685
延長カバーHDEXT13(別売)：φ13のマイクロメータヘッド、送りねじのハンドルを延長することができます。 P.1685

Order 注文例　型式 XYZSSG40

Delivery 出荷日　3 日目発送

Alteration 追加工　型式 XYZSSG40 − (C・CU・A・R)　C　5 日目発送

Alterations	マイクロメータヘッド・送りねじ位置変更
Spec.	サイド上向き / サイド下向き / センター / 勝手違い
Code	C / CU / A / R
¥/1Code	無料 / 無料 / 無料 / 無料

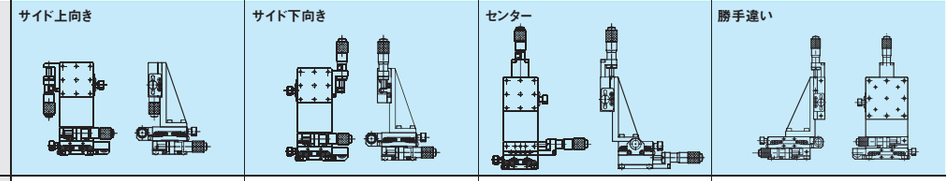

マイクロメータヘッド・送りねじやクランプの取付寸法が標準品と異なります。詳細寸法はCADデータでご確認ください。

【高精度】組合せステージ

CADデータフォルダ名：29_Stages

■特長：アルミ合金を使用した軽量なXYZ軸クロスローラステージです。Z軸の必要ストロークとXY軸の厚みの組合せに応じてお選びください。

■組合せステージ

RoHS

XYZPG

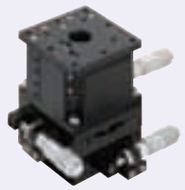

XYZLPG

XYZLSPG

■特長：クロスローラ式ステージをベースとした回転・ゴニオを含めた組合せステージです。

■組合せステージ

RoHS

①XYRPG

③XYRSPG

②XYZLRPG

④XYZLRSPG

型式 Type	No.	構成ステージ 下段	構成ステージ 上段	ステージ面 (mm)	外形寸法(mm) W	D	H	移動量(mm) X	Y	Z	耐荷重 (N)	自重 (kg)	¥基準単価 1～4コ
XYZPG	40	XYPG40(P.1701)	ZPG40(P.1712)	40×40	85	78	174	±6.5	±6.5	±6.5	9.8	0.48	70,000
	60	XYPG60(P.1701)	ZPG60(P.1712)	60×60	99	92	179				19.6	0.95	79,000
	80	XYPG80(P.1701)	ZPG80(P.1712)	80×80	150	135	236	±12.5	±12.5	±12.5	49.0	1.80	93,000
XYZLPG	40	XYPG40(P.1701)	ZLPG40(P.1716)	40×40	96	77	80	±6.5	±6.5	±3.0	9.8	0.48	80,100
	60	XYPG60(P.1701)	ZLPG60(P.1716)	60×60	115	92	95			±5.0	39.2	1.12	86,950
	80	XYPG80(P.1701)	ZLPG80(P.1716)	80×80	150	135	95	±12.5	±12.5		29.4	2.00	98,750
XYZLSPG	40	XYSPG40(P.1702)	ZLPG40(P.1716)	40×40	100	81	62	±6.5	±6.5	±3.0	7.8	0.40	86,100
	60	XYSPG60(P.1702)	ZLPG60(P.1716)	60×60	119	97	77			±5.0	23.5	1.00	92,950
	80	XYSPG80(P.1702)	ZLPG80(P.1716)	80×80	151	102	77	±12.5	±12.5		29.4	1.70	106,750

詳細の寸法・材質・特性は構成ステージの各ページ及びCADデータでご確認ください。
付属品のボルトのサイズは下段ステージのページでご確認ください。
ハンドルカバーHDCVR13(別売)：φ13のマイクロメータヘッドのハンドルに取り付けるだけで、ハンドル径を大きくすることができます。P.1685
延長カバーHDEXT13(別売)：φ13のマイクロメータヘッドのハンドルを延長することができます。P.1685

表示数量超えはお見積り

カタログに掲載されているクロスローラ式ステージを組合せした商品です。

型式 Type	No.	構成ステージ 下段	構成ステージ 中段	構成ステージ 上段	ステージ面 (mm)	外形寸法(mm) W	D	H	移動量(mm) X	Y	Z	θ	耐荷重 (N)	自重 (kg)	¥基準単価 1～4コ
①XYRPG (XY+回転)	38	XYPG40(P.1701)	RPG38(P.1730)	—	φ38	85	84	60	±6.5	±6.5	—	粗動360° 微動±5°	9.8	0.37	66,000
	60	XYPG60(P.1701)	RPG60(P.1730)	—	φ60	99	98	65			—		29.4	0.78	73,000
	85	XYPG80(P.1701)	RPG80(P.1730)	—	φ85	150	137	65	±12.5	±12.5	—		39.2	1.48	86,000
②XYZLRPG (XY+水平面Z+回転)	38	XYPG40(P.1701)	ZLPG40(P.1716)	RPG38(P.1730)	φ38	96	84	100	±6.5	±6.5	±3.0	粗動360° 微動±5°	8.9	0.57	102,100
	60	XYPG60(P.1701)	ZLPG60(P.1716)	RPG60(P.1730)	φ60	115	98	120			±5.0		29.4	1.40	111,950
	85	XYPG80(P.1701)	ZLPG80(P.1716)	RPG85(P.1730)	φ85	150	137	120	±12.5	±12.5			24.7	2.48	128,750
③XYRSPG (薄型XY+回転)	38	XYSPG40(P.1702)	RPG38(P.1730)	—	φ38	99	84	42	±6.5	±6.5	—	粗動360° 微動±5°	8.9	0.29	72,000
	60	XYSPG60(P.1702)	RPG60(P.1730)	—	φ60	103	101	47			—		26.7	0.68	79,000
	85	XYSPG80(P.1702)	RPG80(P.1730)	—	φ85	151	132	47	±12.5	±12.5	—		34.5	1.18	94,000
④XYZLRSPG (薄型XY+水平面Z+回転)	38	XYSPG40(P.1702)	ZLPG40(P.1716)	RPG38(P.1730)	φ38	100	84	82	±6.5	±6.5	±3.0	粗動360° 微動±5°	7.0	0.49	108,100
	60	XYSPG60(P.1702)	ZLPG60(P.1716)	RPG60(P.1730)	φ60	119	101	102			±5.0		20.6	1.28	117,950
	85	XYSPG80(P.1702)	ZLPG80(P.1716)	RPG85(P.1730)	φ85	151	132	102	±12.5	±12.5			24.7	2.18	136,750

詳細の寸法・材質・特性は構成ステージの各ページ及びCADデータでご確認ください。
付属品のボルトのサイズは下段ステージのページでご確認ください。
ハンドルカバーHDCVR13(別売)：φ13のマイクロメータヘッドのハンドルに取り付けるだけで、ハンドル径を大きくすることができます。P.1685
延長カバーHDEXT13(別売)：φ13のマイクロメータヘッドのハンドルを延長することができます。P.1685

表示数量超えはお見積り

Order 注文例 | 型式 XYRPG38 | Delivery 出荷日 | 5 日目発送 | ストーク B 1,000円/1本 | P.90

同一サイズ3本以上は一律2,700円

■XY+Z
XYZPG

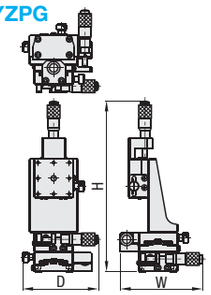

■XY+水平面Z
XYZLPG

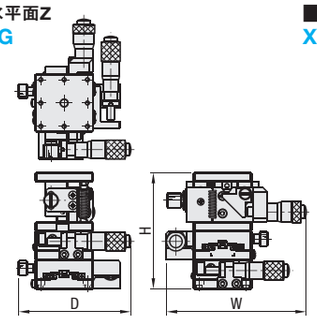

■薄型XY+水平面Z
XYZLSPG

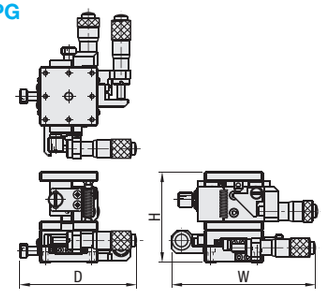

■①XYRPG
(XY軸+回転)

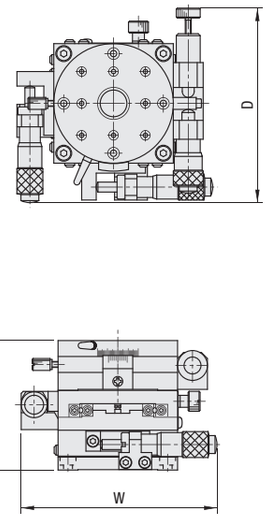

■②XYZLRPG
(XY軸+水平面Z軸+回転)

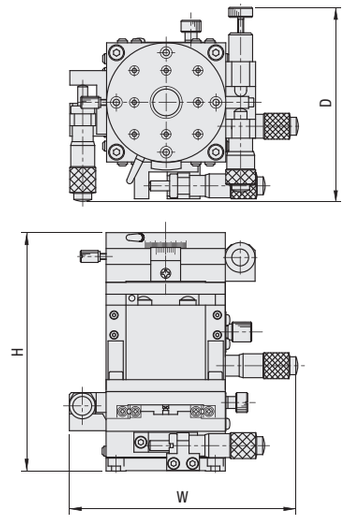

■③XYRSPG
(薄型XY軸+回転)

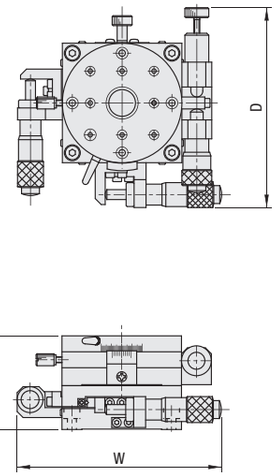

■④XYZLRSPG
(薄型XY軸+水平面Z軸+回転)

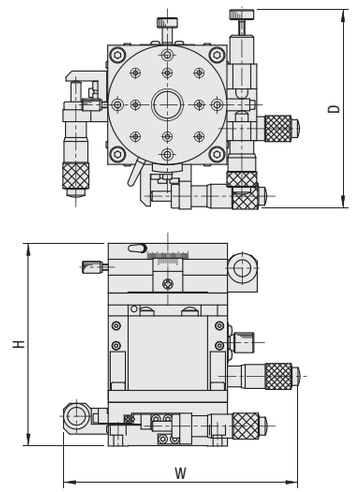

サイズにより形状が異なりますので詳細はCADデータでご確認ください。

HIGH PRECISION ROTATION STAGES -COARSE MOTION/FEED SCREW-

【高精度】回転 すりあわせ式

ー粗動式/送りねじ式ー

CADデータフォルダ名：29_Stages

■特長：LED照明やセンサー等の大きく送る角度調整等にご利用いただけます。

■粗動式 RoHS

REG25

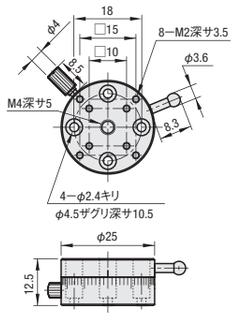

REG40

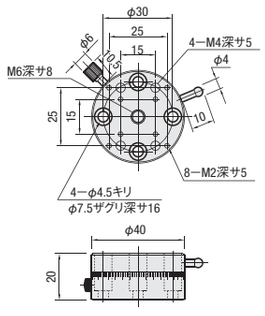

REG60

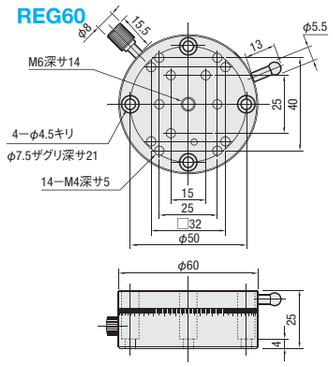

M 材　質　アルミ合金
S 表面処理　黒アルマイト

型式 Type	No.	ステージ面 (mm)	移動量	最小読取	耐荷重(N) 水平	耐荷重(N) 垂直	偏心量 (mm)	自重 (kg)	付属品(4本) Type M−L	¥基準単価 1〜9コ
REG	25	φ25	粗動360°	5°	29.4	9.8	0.05	0.02	SCB2−5	12,250
	40	φ40		2°	49.0	16.3		0.06	SCB4−8	11,800
	60	φ60		1°	68.6	22.8		0.20	SCB4−8	13,550

⊗REG25は、他のステージとの組み付けはできません。　表示数量超えはお見積り
XWG(P.1665)・XYWG(P.1691)・ZWG(P.1703)・XLWG(P.1671)・ZLWG(P.1705)・アリ溝式ステージ(P.1674〜1676)と組み合わせ可能です。(REG60はXPLT60(P.1666)が必要になります。)

Order 注文例　型式 REG40

Delivery 出荷日　在庫品　翌日出荷 P.89
ご希望によりPM5:00迄、当日出荷受付致します。

■特長：送りねじ仕様で微調整も可能な小径φ24の回転ステージです。

■送りねじ式 RoHS

RPGE25

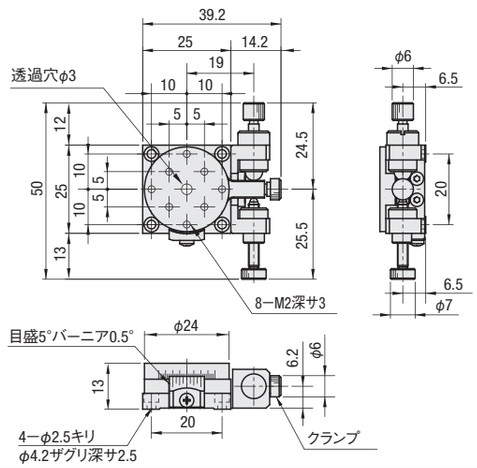

M 材　質　アルミ合金
S 表面処理　黒アルマイト

型式 Type	No.	ステージ面 (mm)	移動量	最小読取 バーニア	耐荷重(N) 水平	偏心量 (mm)	自重 (kg)	付属品(4本) TypeM−L	¥基準単価 1〜9コ
RPGE	25	φ24	粗動360° 微動±3°	0.5°	9.8	0.05	0.03	SCB2−6	20,000

表示数量超えはお見積り

Order 注文例　型式 RPGE25

Delivery 出荷日　5 日目発送

Alteration 追加工　型式 RPGE25 ー (NR) ー NR

詳細寸法はCADデータでご確認ください。

Alteration	送りねじ位置変更
Spec.	サイド左右勝手違い 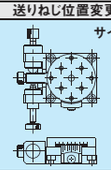
Code	NR
¥/1Code	無料

HIGH PRECISION ROTATION STAGE -MICROMETER HEAD-

【高精度】回転 すりあわせ式

ーマイクロメータヘッドー

CADデータフォルダ名：29_Stages

■特長：マイクロメータヘッドを使用して微調整ができる回転ステージです。

■マイクロメータヘッド式 RoHS

RPG38

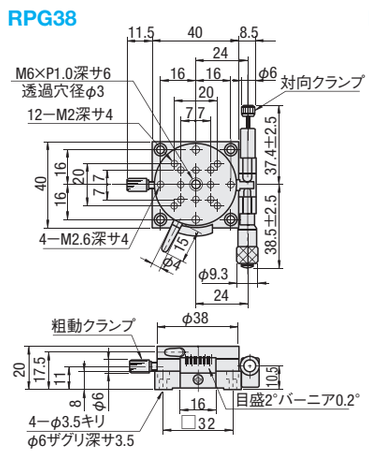

RPG60

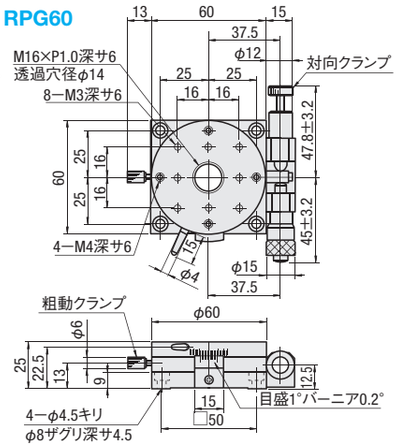

RPG85

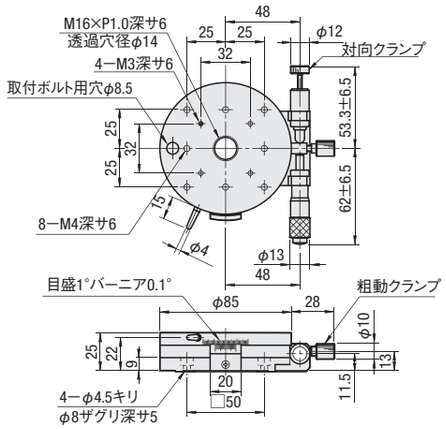

RPG110

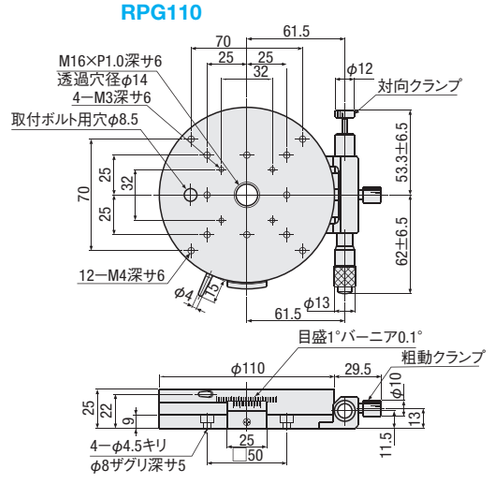

M 材　質　アルミ合金
S 表面処理　黒アルマイト

型式 Type	No.	ステージ面 (mm)	移動量	最小読取 バーニア	最小読取 マイクロメータ	耐荷重(N) 水平	偏心量 (mm)	自重 (kg)	付属品(4本) TypeM−L	¥基準単価 1〜9コ
RPG	38	φ38	粗動360° 微動±5°	0.2°	≒1′26″/目盛	9.8	0.05	0.09	SCB3−8	22,000
	60	φ60			≒ 55″/目盛	29.4		0.28	SCB4−10	25,000
	85	φ85		0.1°	≒ 43″/目盛	39.2		0.48	SCB4−8	30,000
	110	φ110			≒ 34″/目盛	49.0		0.75	SCB4−8	40,000

ハンドルカバーHDCVR13(別売)：φ13のマイクロメータヘッドのハンドルに取り付けるだけで、ハンドル径を大きくすることができます。 P.1685　表示数量超えはお見積り
延長カバーHDEXT13(別売)：φ13のマイクロメータヘッドのハンドルを延長することができます。 P.1685
粗動クランプ／対向クランプは特注扱いにて単品販売も可能ですのでお気軽にご注文窓口までお問い合わせ下さい。
標準ステージ類似品：RTRS(P.1664)、一部サイズのみ。

Order 注文例　型式 RPG38

Delivery 出荷日　3 日目発送

Alteration 追加工　型式 RPG60 ー (NR) ー NR　5 日目発送

マイクロメータヘッドやクランプの取付寸法が標準品と異なります。
詳細寸法はCADデータでご確認ください。

Alteration	マイクロメータヘッド位置変更
Spec.	サイド左右勝手違い 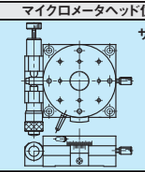
Code	NR
¥/1Code	無料

HIGH PRECISION ROTATION STAGES, CROSSED ROLLER BEARING -STAINLESS STEEL/THRU HOLE-

【高精度】回転 クロスローラベアリング式

ーステンレス/透過穴付ー

CADデータフォルダ名：29_Stages

■特長：材質がステンレス仕様であるためアルミ合金の回転ステージよりも剛性が向上しております。

■ステンレス

RoHS

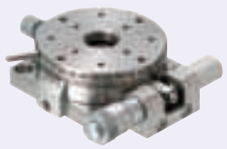

RPGS60

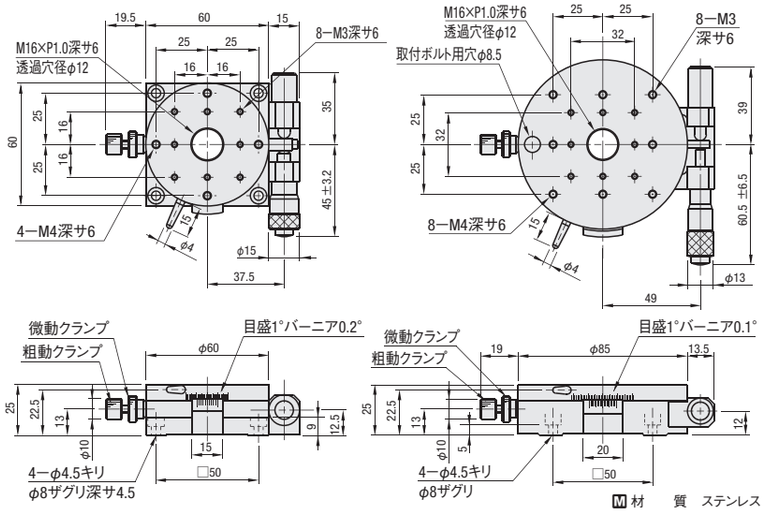

RPGS85

M 材　質　ステンレス

■特長：ステージ中央には透過穴があいており、レーザーを透過させたり配線の取り回しを容易にします。

■透過穴付

RoHS

RPGT100

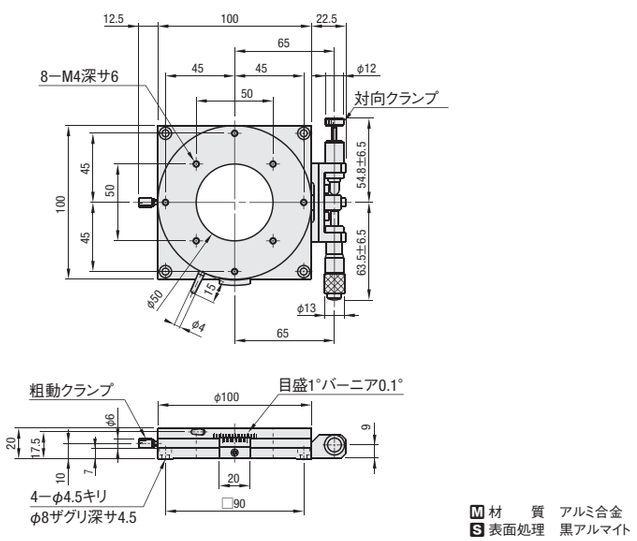

M 材　質　アルミ合金
S 表面処理　黒アルマイト

型式 Type	No.	ステージ面(mm)	移動量	最小読取 バーニア	最小読取 マイクロメータ	耐荷重(N) 水平	偏心量(mm)	自重(kg)	付属品(4本) TypeM−L	¥基準単価 1〜4コ
RPGS	60	φ60	粗動360°微動±5°	0.2°	≒ 55″/目盛	49.0	0.05	0.58	SCB4−8	75,000
	85	φ85		0.1°	≒ 42″/目盛	58.8		0.97	SCB4−10	90,000
RPGT	100	φ100	粗動360°微動±5°	0.1°	≒ 32″/目盛	58.8	0.05	0.45	SCB4−6	74,000

表示数量超えはお見積り

ハンドルカバーHDCVR13(別売)：φ13のマイクロメータヘッドのハンドルに取り付けるだけで、ハンドル径を大きくすることができます。 P.1685

延長カバーHDEXT13(別売)：φ13のマイクロメータヘッドのハンドルを延長することができます。 P.1685

Order 注文例　型式 RPGS60

Delivery 出荷日　5 日目発送

ストーク B 1,000円/1本 P.90

同一サイズ3本以上は一律2,700円

Alteration 追加工　型式 RPGS60 − (NR) − NR　5 日目発送　ストーク不可

マイクロメータヘッドやクランプの取付寸法が標準品と異なります。詳細寸法はCADデータでご確認ください。

Alteration	マイクロメータヘッド位置変更
Spec.	サイド左右勝手違い 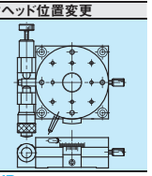
Code	NR
¥/1Code	無料

HIGH PRECISION ROTATION STAGES -HIGH ALLOWABLE LOAD-

【高精度】回転 すりあわせ式

ー高耐荷重ー

CADデータフォルダ名：29_Stages

■特長：荷重588Nにも耐えられる回転ステージです。重量物の加工・検査テーブルとしてご利用ください。

■高耐荷重

RoHS

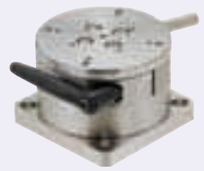

RTOUGH100

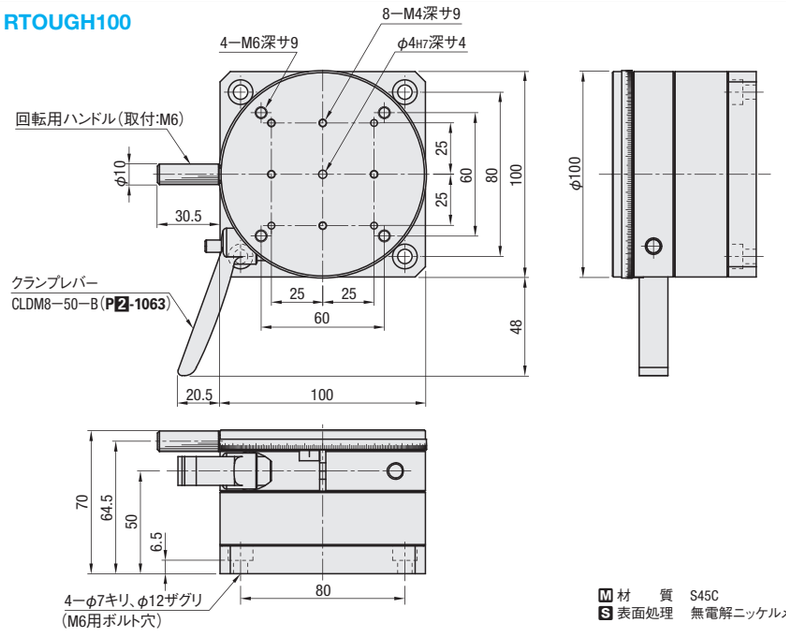

M 材　質　S45C
S 表面処理　無電解ニッケルメッキ

型式 Type	No.	ステージ面(mm)	移動量	最小読取	耐荷重(N)	移動精度(μm) 偏心量	移動精度(μm) 平行度	移動精度(μm) 面振れ	自重(kg)	付属品(4本) TypeM−L	¥基準単価 1〜4コ
RTOUGH	100	φ100	粗動360°	1°	588	100	70	80	4.36	SCB6−20	95,000

表示数量超えはお見積り

Order 注文例　型式 RTOUGH100

Delivery 出荷日　5 日目発送

(天地逆転取付け)　(側面垂直取付け)

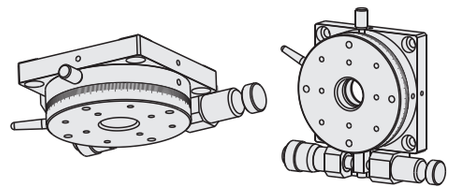

One Point：回転ステージの取付け姿勢について

右図のような取付けには注意が必要です。

製品	天地逆転使用	側面垂直使用
すりあわせ式	△	△
クロスローラベアリング式	○	△
高耐荷重(RTOUGH)	○	○

○：荷重やモーメントに制限はありますが、使用は可能
△：一部の機種または使い方により性能が著しく損なわれる可能性あり

One Point：回転ステージの取付け方法

①プレートタイプ：下面プレートにあいている4箇所のボルト穴を使用して、付属ネジで固定してください。
②プレートなしタイプ：上面にある取付ボルト用穴の位置を移動させ、ステージ下面のボルト穴位置に合わせます。その上で、付属ネジで固定してください。

①プレートタイプ　②プレートなしタイプ (REG,RPG85,RPG110)

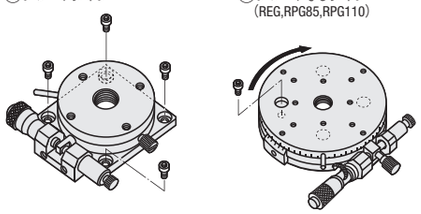

ミスミ FAメカ2011　3DCADをネイティブデータで提供!▶　ミスミFA　検索　http://fa.misumi.jp/

HIGH PRECISION GONIOMETER STAGES, DOVETAIL -1-AXIS/2-AXIS-

【高精度】ゴニオ アリ溝　1軸/2軸

CADデータフォルダ名：29_Stages

■特長：テーブル面の中央垂線上に回転中心をもつ円弧駆動のステージです。大きく送る角度調整に最適です。

■1軸　RoHS

回転中心高さは
図のようになっています。

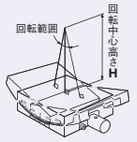

GFG

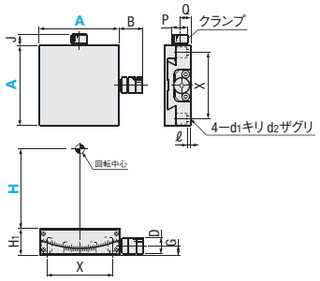

M 材　質　低カドミ真鍮
S 表面処理　黒ふっ素樹脂処理

■2軸　RoHS

回転中心高さは
図のようになっています。

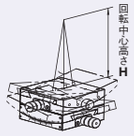

GFWG

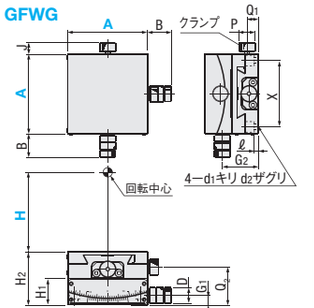

M 材　質　低カドミ真鍮
S 表面処理　黒ふっ素樹脂処理

●テーブル上面取付穴寸法

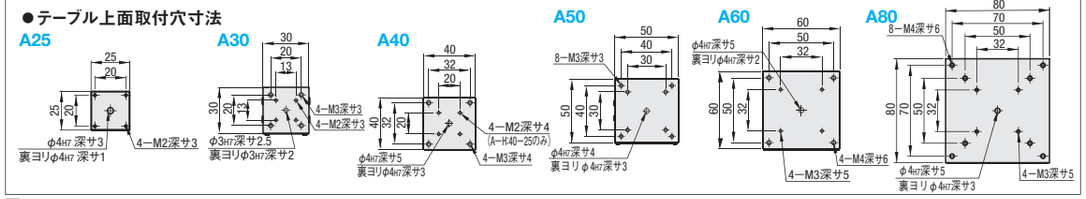

■1軸

型式 Type	A—H	上面図 B	J	正面図 H₁	D	G	側面図 P	Q	X	ℓ	d₁	d₂	付属品(4本) Type M—L
GFG	25—20	19	9	15	10	5.5	10	6.15	20	3	2.5	4.2	SCB2—6
	25—35	19	9	15	10	6	10	7.65	20	3	2.5	4.2	
	30—30	19.5	9	14	10	6.5	6	6.3	13	5	2.5	4.2	SCB2—8
	30—44	19.5	9	13	10	6.5	6	6.3	13	5	2.5	4.2	
	40—25	17.5	8	15	9	4.8	10	5.8	32	2	3.5	6	SCB3—6
	40—40	18	8	20	12	8.5	10	9.7	32	5	3.5	6	SCB3—8
	40—60	18	8	20	12	8.5	10	9.7	32	5	3.5	6	
	50—50	18	7.7	18	12	7	10	7	40	3	3.5	6	SCB3—6
	50—68	18	7.7	18	12	8	10	8	40	3	3.5	6	
	50—86	18	7.7	18	12	8	10	8	40	3	3.5	6	
	60—35	18	8.6	25	12	9	12	10	50	3	4.5	8	SCB4—8
	60—60	18	8.6	20	12	7	12	8.5	50	3	4.5	8	
	60—80	18	8.6	20	12	7	12	8.5	50	3	4.5	8	
	80—100	25	14	30	15	11	15	14	70	7	4.5	8	SCB4—12
	80—130	25	14	30	15	11	15	13	70	7	4.5	8	

●性能表

型式 Type	A—H	ステージ面(mm)	回転中心高さ H(mm)	移動量	ハンドル1回転移動量	耐荷重(N)	自重(kg)	¥基準単価 1～4コ
GFG	25—20	25×25	20±0.1	±15°	≒2.0°	19.6	0.07	29,700
	25—35		35±0.1	±10°				29,700
	30—30	30×30	30±0.1	±10°	≒2.06°	9.8	0.10	28,200
	30—44		44±0.1		≒1.5°			28,200
	40—25	40×40	25±0.1	±20°	≒2.2°	29.4	0.18	32,900
	40—40		40±0.1	±15°	≒1.89°		0.24	32,900
	40—60		60±0.1	±10°	≒1.33°			32,900
	50—50	50×50	50±0.1		≒1.55°		0.36	36,800
	50—68		68±0.1		≒1.2°			36,800
	50—86		86±0.1	±8°	≒0.97°			36,800
	60—35	60×60	35±0.1	±25°	≒2.0°	58.8	0.72	42,300
	60—60		60±0.1	±20°	≒1.3°		0.58	42,300
	60—80		80±0.1	±15°	≒1.0°			42,300
	80—100	80×80	100±0.1	±18°	≒1.0°	49.0	0.64	58,500
	80—130		130±0.1	±15°				58,500

最小読取（バーニア目盛）：0.1°／目盛　　表示数量超えはお見積り

■2軸

型式 Type	A—H	上面図 B	J	正面図 H₁	H₂	D	G₁	Q₂	側面図 P	Q₁	G₂	X	ℓ	d₁	d₂	付属品(4本) Type M—L
GFWG	25—20	19	9	15	30	10	6	21.1	10	7.7	20.5	20	3	2.5	4.2	SCB2—6
	30—30	19.5	9	13	27	10	6.5	19.3	6	6.3	19.5	13	5	2.5	4.2	SCB2—8
	40—25	17.5/18*	8	20	35	12	8.5	25.8	10	9.7	24.8	32	5	3.5	6	SCB3—6
	40—40	18	8	20	40	12	8.5	29.7	10	9.7	28.5	32	5	3.5	6	SCB3—8
	50—50	18	7.7	18	36	12	8	25	10	8	25	40	3	3.5	6	SCB3—6
	50—68	18	7.7	18	36	12	8	26	10	8	26	40	3	3.5	6	
	60—35	18	8.6	20	45	12	7	30	12	8.5	29	50	3	4.5	8	SCB4—8
	60—60	18	8.6	20	40	12	7	28.5	12	8.5	27	50	3	4.5	8	
	80—100	25	14	30	60	15	11	44	15	13	41	70	7	4.5	8	SCB4—12

＊GFWG40—25のハンドル長さ(B)は上段17.5、下段18mmとなります。

●性能表

型式 Type	A—H	ステージ面(mm)	回転中心高さ H(mm)	移動量	ハンドル1回転移動量	耐荷重(N)	自重(kg)	¥基準単価 1～4コ
GFWG	25—20	25×25	20±0.1	(上)±15°/(下)±10°	(上)≒2.0°/(下)≒2.0°	19.6	0.14	59,400
	30—30	30×30	30±0.1	(上)±10°/(下)±10°	(上)≒2.06°/(下)≒1.5°	9.8	0.20	56,400
	40—25	40×40	25±0.1	(上)±20°/(下)±15°	(上)≒2.2°/(下)≒1.89°	27.4	0.42	65,800
	40—40		40±0.1	(上)±15°/(下)±10°	(上)≒1.89°/(下)≒1.33°	26.4	0.48	65,800
	50—50	50×50	50±0.1	(上)±10°/(下)±10°	(上)≒1.55°/(下)≒1.2°	24.5	0.72	73,600
	50—68		68±0.1	(上)±10°/(下)±8°	(上)≒1.2°/(下)≒0.97°			73,600
	60—35	60×60	35±0.1	(上)±25°/(下)±20°	(上)≒2.0°/(下)≒1.3°	51.9	1.30	84,600
	60—60		60±0.1	(上)±20°/(下)±15°	(上)≒1.3°/(下)≒1.0°	52.9	1.16	84,600
	80—100	80×80	100±0.1	(上)±18°/(下)±15°	(上)≒1.0°/(下)≒1.0°	42.1	1.28	117,000

最小読取（バーニア目盛）：0.1°／目盛　　表示数量超えはお見積り

Order 注文例　型式
GFG40 — 25
GFWG60 — 60

Delivery 出荷日　5 日目発送
ストック B 1,000円/1本　P.90
同一サイズ3本以上は一律2,700円
A=25, 80はストック不可

Alteration 追加工　型式 — (NR)
GFG40 — 25 — NR
5 日目発送　ストック不可

Alteration	送り用ハンドル位置変更
Spec.	サイド左右勝手違い 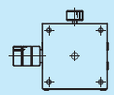
Code	NR
¥/1Code	無料

詳細寸法はCADデータでご確認ください。

HIGH PRECISION GONIOMETER STAGES, CROSSED ROLLER -1-AXIS/2-AXIS-

【高精度】ゴニオ クロスローラ　1軸/2軸

CADデータフォルダ名：29_Stages

■特長：移動ガイドにクロスローラガイドを使用した高精度ステージです。操作感が非常によく、頻繁に駆動させる用途に最適です。細かい送りが必要なときにもご利用ください。

■1軸　RoHS

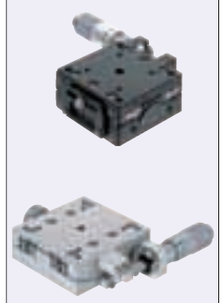

GPG

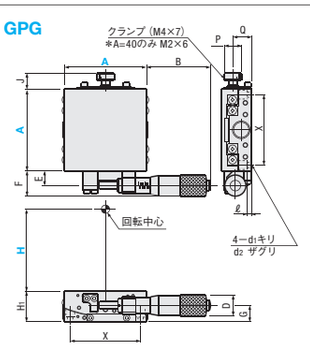

M 材　質　アルミ合金
S 表面処理　GPG40・60：黒アルマイト
GPG50・70：白アルマイト

■2軸　RoHS

GPWG

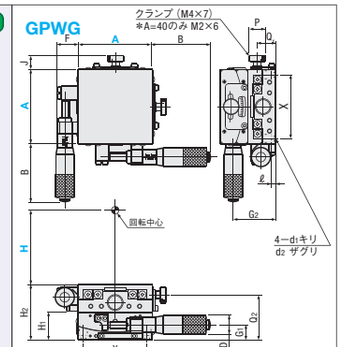

M 材　質　アルミ合金
S 表面処理　GPWG40・60：黒アルマイト
GPWG50・70：白アルマイト

●テーブル上面取付穴寸法

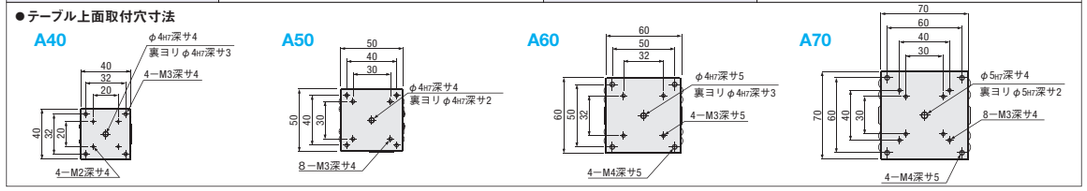

型式 Type	A—H	上面図 B	J	E	F	正面図 H₁	D	G	側面図 P	Q	X	ℓ	d₁	d₂
GPG	40—40	38	5.5	7.5	14	20	13	11	3.8	14	32	3	3.5	6
	40—60													
	40—80									15				
	50—50	31	13	11.5	18	18	13	9.3	15	9	40	3	3.5	6
	50—68									10				
	50—86													
	60—50	31	13.5	8	14	25	13	12.5	15	15.5	50	5	4.5	8
	60—75									16				
	60—100									16.5				
	60—125													
	70—70	54.5	13	12.5	21.5	26	18	14	15	16	60	4	4.5	8
	70—96									17.5				
	70—122													

型式 Type	A—H	上面図 B	J	F	正面図 H₁	H₂	D	G₁	Q₂	側面図 P	Q₁	G₂	X	ℓ	d₁	d₂
GPWG	40—40	38	5.5	14	20	40	13	11	34	3.8	14	31	32	3	3.5	6
	40—60								34		15					
	50—50	31	13	18	18	36	13	9.3	27	15	10	27.3	40	3	3.5	6
	50—68								28							
	60—50	31	13.5	14	25	50	13	12.5	40.5	15	16	37.5	50	5	4.5	8
	60—75								41		16.5					
	60—100								41.5							
	70—70	54.5	13.3	21.5	26	52	18	14	42	15	17.5	40	60	4	4.5	8
	70—96								43.5							

●性能表

型式 Type	A—H	ステージ面(mm)	回転中心高さ H(mm)	回転中心振れ精度	移動量	最小読取(″/目盛)(マイクロメータ)	耐荷重(N)	許容モーメント荷重(N・m) ピッチ	ヨー	ロール	モーメント剛性(″/N・cm) ピッチ	ヨー	ロール	自重(kg)	付属品(4本) TypeM—L	¥基準単価 1～4コ
GPG	40—40	40×40	40±0.2	0.01mm以下	±7°	≒42	29.4	1.0	0.8	0.9	1.30	1.15	0.27	0.13	SCB3—6	71,100
	40—60		60±0.2		±4°	≒30										71,100
	40—80		80±0.2			≒23										71,100
	50—50	50×50	50±0.2		±3°	≒53		1.5	1.2	2.5	0.60	0.26	0.37	0.23	SCB3—6	71,100
	50—68		68±0.2			≒40										71,100
	50—86		86±0.2			≒33										71,100
	60—50	60×60	50±0.2		±4°	≒33	49.0	1.5	2.0	2.6	0.27	0.09	0.10	0.31	SCB4—10	68,400
	60—75		75±0.2			≒24										68,400
	60—100		100±0.2		±3°	≒18								0.30		68,400
	60—125		125±0.2		±2.5°	≒15										68,400
	70—70	70×70	70±0.2		±3°	≒25		3.6	2.8	5.7	0.13	0.05	0.05	0.53	SCB4—8	68,400
	70—96		96±0.2			≒19										68,400
	70—122		122±0.2			≒15										68,400

表示数量超えはお見積り

型式 Type	A—H	ステージ面(mm)	回転中心高さ H(mm)	移動量	最小読取(″/目盛)(マイクロメータ)	耐荷重(N)	許容モーメント荷重(N・m) ピッチ	ヨー	ロール	モーメント剛性(″/N・cm) ピッチ	ヨー	ロール	自重(kg)	付属品(4本) TypeM—L	¥基準単価 1～4コ
GPWG	40—40	40×40	40±0.4	(上)±7°/(下)±4°	(上)≒42(下)≒30	27.4	0.9	0.8	0.9	1.57	2.30	1.57	0.26	SCB3—6	142,200
	40—60		60±0.4	(上)±4°/(下)±4°	(上)≒30(下)≒23										142,200
	50—50	50×50	50±0.4	(上)±3°/(下)±3°	(上)≒53(下)≒40	26.4	1.5	1.2	1.5	0.97	0.52	0.97	0.46	SCB3—6	142,200
	50—68		68±0.4		(上)≒40(下)≒33										142,200
	60—50	60×60	50±0.4	(上)±4°/(下)±4°	(上)≒33(下)≒24	46.0	1.5	2.0	1.5	0.37	0.18	0.37	0.62	SCB4—10	136,800
	60—75		75±0.4	(上)±4°/(下)±3°	(上)≒24(下)≒18										136,800
	60—100		100±0.4	(上)±3°/(下)±2.5°	(上)≒18(下)≒15								0.60		136,800
	70—70	70×70	70±0.4	(上)±3°/(下)±3°	(上)≒25(下)≒19	44.1	3.6	2.8	3.6	0.27	0.32	0.27	1.06	SCB4—8	136,800
	70—96		96±0.4		(上)≒19(下)≒15										136,800

ハンドルカバーHDCVR13(別売)：φ13のマイクロメータヘッドのハンドルに取りつけるだけでハンドル径を大きくすることができます。 P.1685
延長カバーHDEXT13(別売)：φ13のマイクロメータヘッドのハンドルを延長することができます。 P.1685

表示数量超えはお見積り

Order 注文例　型式
GPG40—40
GPWG70—96

Delivery 出荷日　5 日目発送
ストック B 1,000円/1本　P.90
同一サイズ3本以上は一律2,700円

Alteration 追加工　型式 — (NR・A・AR)
GPG40 — 40 — NR
GPWG50 — 50 — A
5 日目発送　ストック不可

Alterations	マイクロメータヘッド位置変更		
Spec.	サイド左右勝手違い 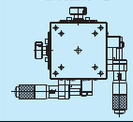	センター 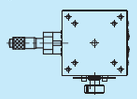 A=50・70のみ適用	センター勝手違い 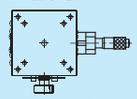 A=50・70のみ適用
Code	NR	A	AR
¥/1Code	無料	無料	無料

マイクロメータヘッドやクランプの取付寸法が標準品と異なります。詳細寸法はCADデータでご確認ください。

MICROMETER HEADS

ステージメンテナンス部品

ーマイクロメータヘッドー

CADデータフォルダ名：29_Stages

■特長：微細な送りが可能なマイクロメータヘッドの単品販売です。0.01mm単位の読み取りが可能な為、再現性も確保できます。標準マイクロメータヘッドはP.1661にご用意しております。

■マイクロメータヘッド RoHS

MCLN1
（ストローク±3.25mm）

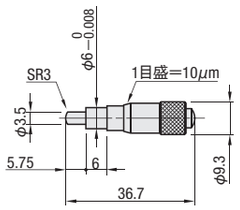

MCLN2
（ストローク±3.25mm）

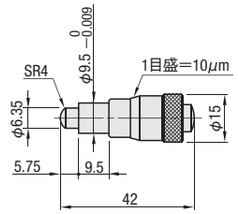

MCLN3
（ストローク±3.25mm）

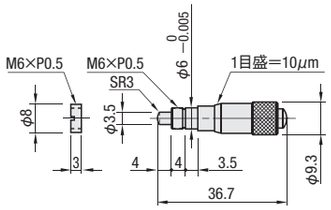

MCLN4
（ストローク±3.25mm）

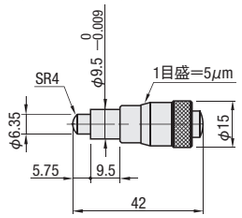

MCLN6
（ストローク±6.5mm）

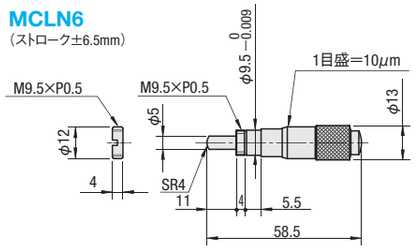

MCLN12
（ストローク±12.5mm）

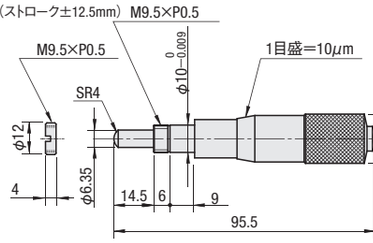

MCLN83

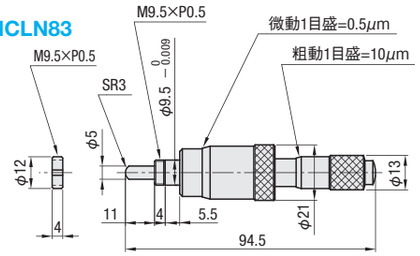

MCLN84

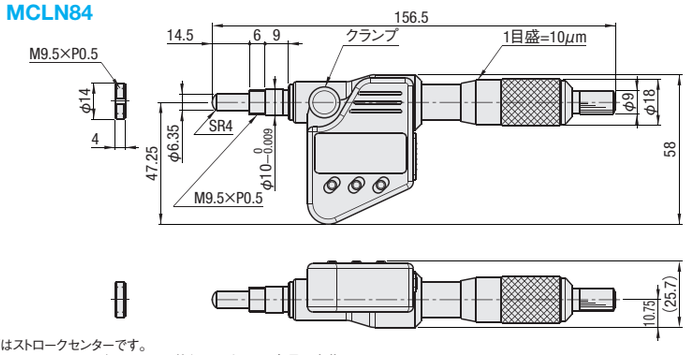

図面はストロークセンターです。
マイクロメータヘッドはボルトナットの仕組みですので、全長は変化しません。

M 材質　スピンドル：SKS　取手：SUM　ナット・ねじ：低カドミ真鍮　A 付属品　専用レンチ

型式 Type	No.	ストローク (mm)	最小読取 (mm)	1回転当り移動量(mm)	自重 (kg)	¥基準単価 1～9コ
MCLN	1	±3.25	0.01	0.5	0.01	4,500
	2				0.03	4,100
	3				0.01	4,800
	4		0.005	0.25	0.03	4,700
	6	±6.5	0.01	0.5		4,950
	12	±12.5			0.09	4,750
	83	粗動 ±6.5 微動 0.2	粗動 0.01 微動 0.0005	0.5	0.10	41,800
	84	0～25	0.001	0.5	0.235	18,400

表示数量超えはお見積り

Order 注文例　型式 MCLN6

Delivery 出荷日
●MCLN1～12　5 日目発送　ストーク B　500円/1本　P.90
同一サイズ3本以上は一律1,350円
●MCLN83・84　在庫品　翌日出荷　P.89
ご希望によりPM5:00迄、当日出荷受付致します。

FEED SCREWS / CLAMP SCREWS WITH LEVER / VENIER SCALES

ステージメンテナンス部品

ー送りねじ/レバー付クランプねじ/バーニア目盛ー

CADデータフォルダ名：29_Stages

■特長：ねじ部とブッシュ部を精度良く仕上げ、ガタつきを抑えています。

■送りねじ RoHS

■つまみ付タイプ

XBMF（リード 0.25）（No.=3, 6）
XBM（リード 0.5）（No.=3, 6, 12）

No.3

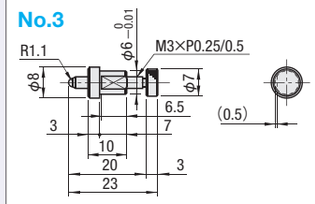

No.6

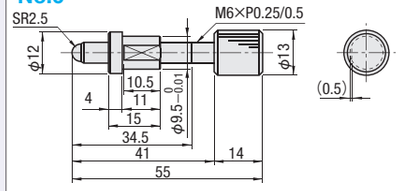

No.12

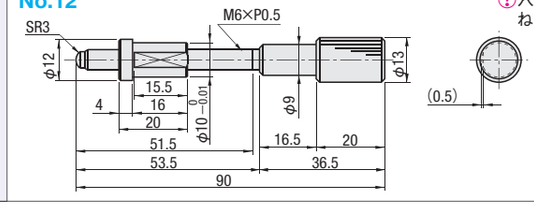

■六角穴付タイプ

XBRF（リード 0.25）（No.=3, 6）

No.3

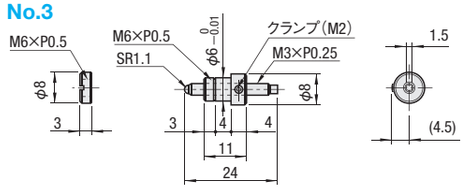

No.6

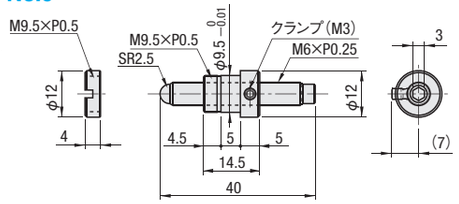

六角穴付タイプはブッシュ部のセットボルトにより、ねじ位置のロックが可能です。

M 材質　ねじ：SUS303　ナット：低カドミ真鍮

送りねじ	型式 (リード) Type	No.	ストローク	リニアボール式・クロスローラ式適用ステージ面サイズ	自重(g)
つまみ付	(0.25) XBMF (*のみ) (0.5) XBM	3*	±3.5	25角	5
		6*	±6.5	40角～80角	30
		12	±12.5	100角・120角	50
六角穴付	(0.25) XBRF	3	±3.5	25角	5
		6	±6.5	40角～80角	15

XBRFには専用レンチが付属されます。

型式 Type	No.	¥基準単価 1～9コ
XBM	3	3,000
	6	3,000
	12	3,000

表示数量超えはお見積り

型式 Type	No.	¥基準単価 1・2コ	¥スライド単価 3～9コ
XBMF	3	3,740	2,430
	6	4,080	2,650
XBRF	3	3,600	2,410
	6	4,000	2,680

表示数量超えはお見積り

Order 注文例　型式 XBMF3

Delivery 出荷日　3 日目発送

■特長：レバー付クランプねじ…レバー付で既存のクランプねじよりもトルクをかけることができる為、アリ溝ステージのクランプ力を強化できます。

■アリ溝式ステージ用 レバー付クランプねじ RoHS

STRONG3

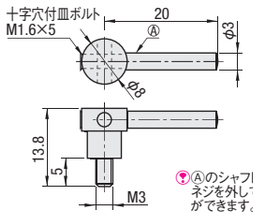

STRONG3W
（ワッシャ付）

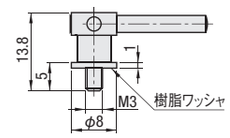

Ⓐのシャフトは十字穴付皿小ネジ（M1.6×5）で固定していますので、ネジを外して向きを差し替えればレバーの取付角度を90°変えることができます。

Type	No.	代表適用ステージ
STRONG	3	XLWG（P.1671）・XSLC（P.1675）・XSC（P.1674）・XSSLC（P.1676）
	3W	XWG（P.1665）・XSL（P.1675）・XSSL（P.1676）・XSP（P.1670）・XSB（P.1667）
	4	XLONG（P.1672）

STRONG4

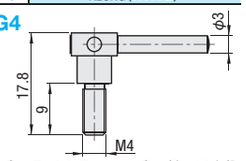

M 材質　レバー部：ステンレス　ねじ部：低カドミ真鍮

■バーニア目盛 RoHS

目盛板（主尺）

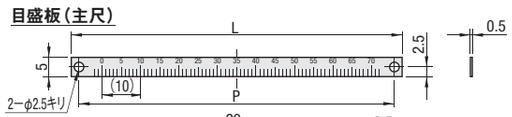

目盛板（副尺）

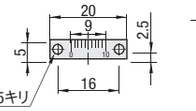

Type	No.	L	P	適用ステージ
VNIR	40	36	32	XWG・XYWG・XSL・XSLC・XSC・XSSL・XSSLC No.が対応するサイズをご利用ください。
	60	56	52	
	90	86	82	
	140	136	132	

最小読取目盛：0.1mm
バーニア目盛の読み方はXYステージ概要ページへP.1651

M 材質　A1050

型式 Type	No.	¥基準単価 1～4コ	¥スライド単価 5～7コ	¥スライド単価 8～9コ
STRONG	3	1,880	1,290	840
	3W	1,910	1,310	850
	4	1,890	1,300	840

表示数量超えはお見積り

型式 Type	No.	¥基準単価 1～9コ
VNIR	40	1,500
	60	1,600
	90	1,600
	140	1,700

表示数量超えはお見積り

Order 注文例　型式 STRONG3 VNIR60

Delivery 出荷日　在庫品　翌日出荷　P.89
ご希望によりPM5:00迄、当日出荷受付致します。

自動ステージ概要

■自動ステージ利用のメリット

・遠隔操作：　ハンディターミナル(HDT100)やPCを用いることで自動ステージを離れたところから操作することが可能です。ケーブルの長さも選択することが可能です。

・高精度：　1μm単位で細かく送れます。(詳細は、各ステージの性能表をご参照ください。)手動ステージでは調整しきれない精度が必要な場合に適しています。

・自動化：　あらかじめ設定した座標間(ティーチング機能；下記ご参照ください)を反復運動(プログラミング機能)することが可能です。

■特長

たった5分で試運転
自動ステージ・コントローラ・ケーブルをご用意いただくだけですぐにご使用になれます。
ハンディターミナル(HDT100)をお使いいただくと、PC無しでもお手元での操作が可能になります。

■自動ステージの駆動方法

自動ステージには、主に3つの駆動方法があります。

①連続駆動：　ハンディターミナル(HDT100)でボタンを押している間は動きます。
⇒手動ステージ利用では、手が入らずハンドル操作ができない場合に有効です。

②ステップ駆動：　あらかじめ指定した定量だけ移動させることができます。
⇒1ミリずつ動かすなどの、一定ピッチでの移動が可能です。

③座標駆動：　0(原点)の位置からどの座標位置に動かすのかという指示機能です。
⇒A点からB点を経由してC点まで動かすという設定が可能です。

座標駆動をサポートする為、下記の機能を有しています。

・原点復帰：　コントローラの電源をONにした直後は、自動ステージの座標位置がわからない為、ある定められた位置に戻した上でコントローラの座標値をゼロにリセットすることができます。原点復帰動作も12パターンから選択することが可能です。

・ティーチング機能：登録した座標(最大6軸分)を指定してからその位置に動かすことができます。
⇒繰り返し同じ作業をする場合には、自動化することでタクトタイムの向上が図れます。

■使用環境

使 用 環 境：10～50℃、20～70%RH＊(非結露)
推奨使用環境：22±5℃、20～70%RH＊(非結露)
＊RHとは相対湿度(空気中に含まれる水蒸気の量の表し方の一つ)のこと。

■自動ステージ推奨接続例

(当社推奨コントローラ：MSCTL102をご利用の場合)

上記の推奨接続例以外の組み合わせをお考えのお客様は、下記の駿河精機(株)技術問合せ窓口までご連絡ください。

■自動ステージ専用　技術問合せ窓口
駿河精機株式会社OST事業部(ミスミグループ)
TEL：0120－343－559
FAX：0120－343－588
受付時間：月～金(祝日など除く)
9：00～12：00　13：00～17：00

【自動】X軸　リニアボール

■自動ステージ専用　技術問合せ窓口
駿河精機株式会社OST事業部(ミスミグループ)
TEL：0120−343−559
FAX：0120−343−588
受付時間：月～金(祝日等除く)
9：00～12：00　13：00～17：00

CADデータフォルダ名：29_Stages

■特長：ガイド方式に一体型リニアボールを採用し、高精度・高剛性・低価格でステージ面の薄さ20mmを実現しました。

■自動X軸ステージ

写真は、カバー位置Rです。

RoHS

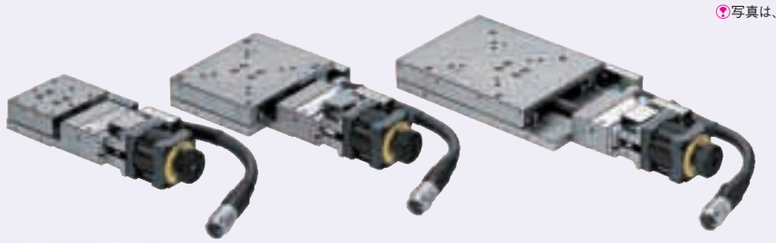

コントローラ・ハンディターミナルは**P.1744**をご覧ください。

図面はカバー位置Lです。

XMSG413

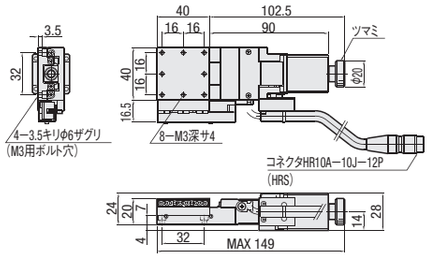

XMSG513

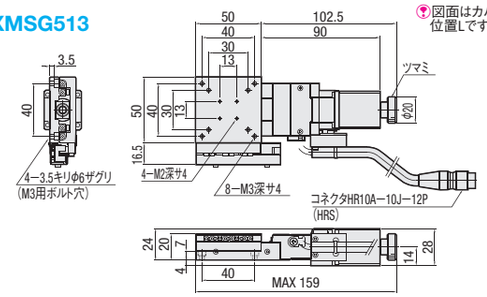

XMSG615

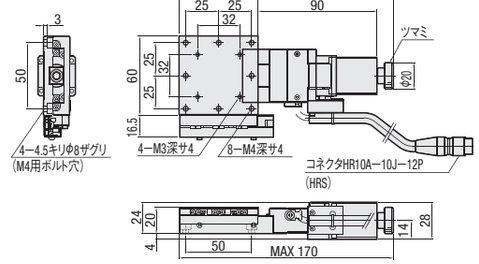

XMSG715

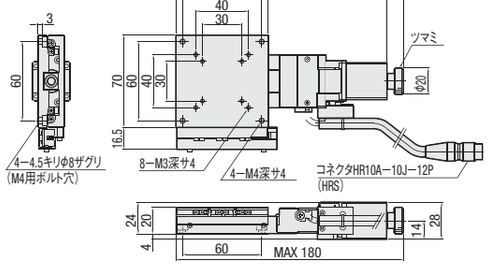

XMSG430

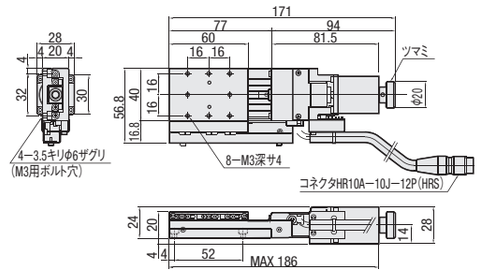

XMSG530

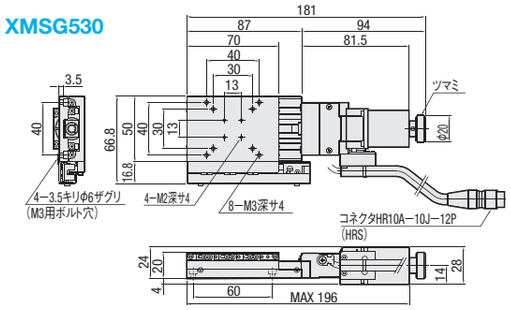

XMSG650

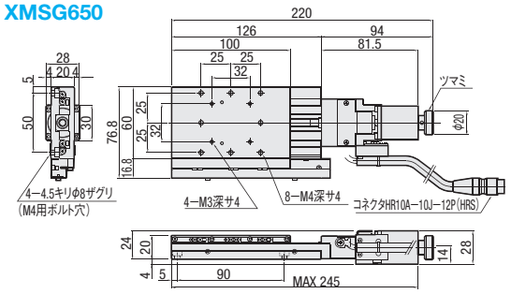

XMSG750

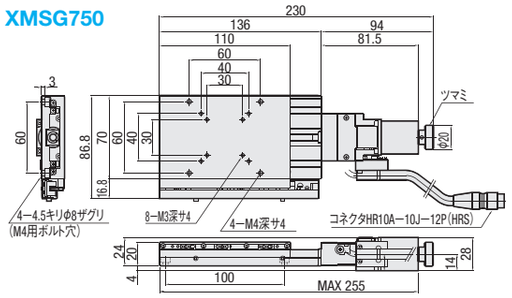

M 材　質　SUS440C
S 表面処理　無電解ニッケルメッキ

型式 Type	No.	センサ選択 カバー位置	論理	電圧(V)	ステージ面(mm)	移動量(mm)	自重(kg)	位置決め精度	モーメント剛性(″/N・cm) ピッチ	ヨー	ロール	運動の真直度	運動の平行度	ピッチング	ヨーイング	付属品(4本) Type M−L	¥基準単価 1～9コ
XMSG	413	R	A すべてN.C.	5	40×40	13	0.5	6μm以内	0.22	0.17	0.12	1μm以内	5μm以内	15″以内	10″以内	SCB3−8	74,100
	513				50×50	13	0.6		0.14	0.10	0.06					SCB3−8	76,900
	615				60×60	15	0.7		0.08	0.07	0.03					SCB4−8	77,900
	715				70×70	15	0.9		0.03	0.03	0.01					SCB4−8	82,600
	430	L	C リミットスイッチはN.C. 原点センサはN.O.	24	40×60	30	0.6	12μm以内	0.24	0.18	0.26	2μm以内	10μm以内	20″以内	15″以内	SCB3−8	88,300
	530				50×70	30	0.8		0.12	0.13	0.10					SCB3−8	92,100
	650				60×100	50	1.1		0.05	0.05	0.05					SCB4−8	97,800
	750				70×110	50	1.2		0.03	0.03	0.03					SCB4−8	101,600

左ページの写真はすべてカバー位置R、図面はすべてカバー位置Lとなっています。　表示数量超えはお見積り

Order 注文例

型式	−	センサ選択
XMSG413	−	LA5

Delivery 出荷日　5 日目発送

センサ電圧が24Vの場合、MSCTL102(コントローラ)で動作させることはできません。
センサ電圧5V選択時に、5Vを超える電圧をかけると破損します。

【共通スペック】

送りねじ	ボールねじφ6、リード1
ガイド	リニアボールガイド
分解能*1	2μm/パルス(Full) 1μm/パルス(Half)
MAXスピード*2	10mm/sec (モータ送りパルス数：5kHz)

繰返位置決め精度	±0.5μm以内
耐荷重*3	98N
ロストモーション	1μm以内
バックラッシ	0.5μm以内
平行度	15μm以内

*1 1パルスの信号に対してのステージの移動量です。
*2 最大荷重を載せ、当社コントローラ(MSCTL102)を使用してフルステップ設定で駆動可能なスピードです。
(使用するドライバコントローラや、載せる荷重により値は異なります。)
*3 Z軸(垂直)使用時の耐荷重は49Nに低下します。

■電気仕様

モータ	タイプ	5相ステッピングモータ　0.75A/相(オリエンタルモーター(株))
	ステップ角	0.72°
受側適合コネクタ		HR10A−10P−12S(ヒロセ電機(株))
センサ	消費電流	100mA以下(1センサあたり25mA)
	制御出力	NPNオープンコレクタ出力　DC5～24V　16mA以下 残留電圧0.4V以下(負荷電流16mA時)
	出力論理	N.C.…入光時ON N.O.…遮光時ON <内部回路> K：発光側カソード　V：受光側電源＋ A：発光側アノード　O：出力 G：受光側電源−

■付属コネクタピン配列

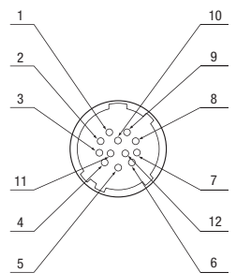

■結線図

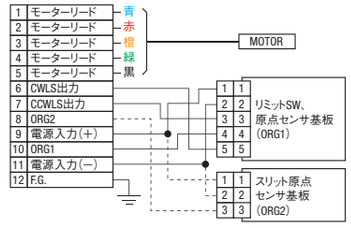

*破線部は標準ケーブルを用いた場合は機能しません。

■付属センサ タイミングチャート(センサ論理Aの場合)

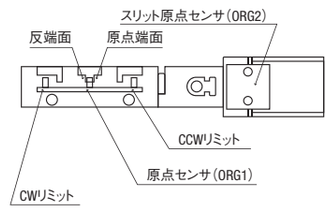

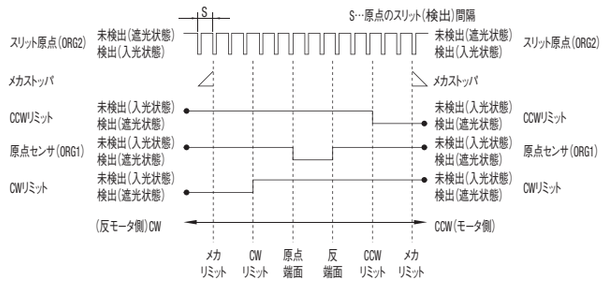

CW方向 ← → CCW方向

移動量	座標基準	メカリミット	CWリミット	原点	反端面	CCWリミット	メカリミット
13	原点復帰	7.5	7	0	2	7	7.5
15	原点復帰	8.5	8	0	2	8	8.5
30	原点復帰	16	15.5	0	2	15.5	16
50	原点復帰	26	25.5	0	2	25.5	26
共通		スリット原点(検出)間隔　S=1					

・原点復帰はMSCTL102(コントローラ)を用いて原点復帰タイプ3(下記参照)を行った場合。
・座標は設計上の値です。実際には±0.5mm程度の寸法誤差が生じることがあります。

(単位：mm)

■推奨原点復帰方法(MSCTL102(P.1744)を使用した場合)

タイプ3	CCW方向に検出を行い、ORG1信号のCCW側エッジの検出工程を行います。
タイプ4	CW方向に検出を行い、ORG1信号のCW側エッジの検出工程を行います。
タイプ9	パターン①実施後、TIMING信号のCCW側エッジの検出工程を行います。
タイプ10	パターン②実施後、TIMING信号のCW側エッジの検出工程を行います。

MOTORIZED STAGES XY-AXIS LINEAR BALL GUIDE

【自動】XY軸　リニアボール

■自動ステージ専用　技術問合せ窓口
駿河精機株式会社OST事業部(ミスミグループ)
TEL：0120−343−559
FAX：0120−343−588
受付時間：月～金(祝日等除く)
9：00～12：00　13：00～17：00

CADデータフォルダ名：29_Stages

■特長：ガイド方式に一体型リニアボールを採用し、高精度・高剛性を実現しました。運動直交度5μm以内/フルストロークと2軸の調整を高精度に行えます。

■自動XY軸ステージ

＊写真は、カバー位置Rです。

RoHS

電気仕様・付属コネクタピン配列・配線図・タイミングチャートは**P.1740**をご参照ください。
コントローラ・ハンディターミナルは**P.1744**をご覧ください。

図面はカバーLです。

XYMSG413

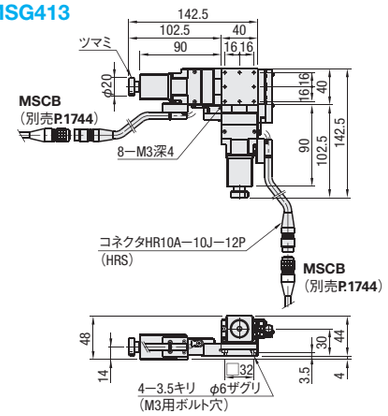

XYMSG513

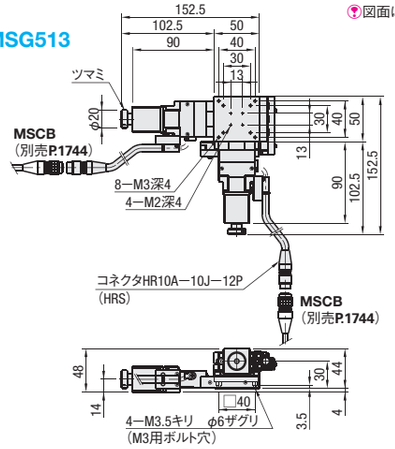

XYMSG615

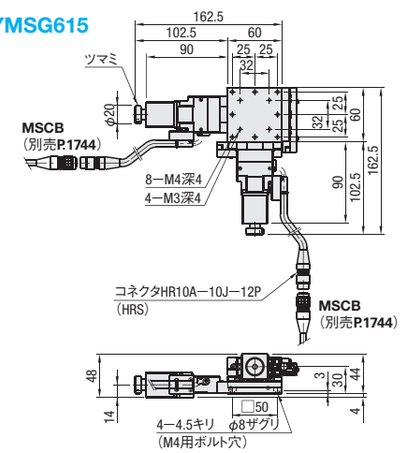

XYMSG715

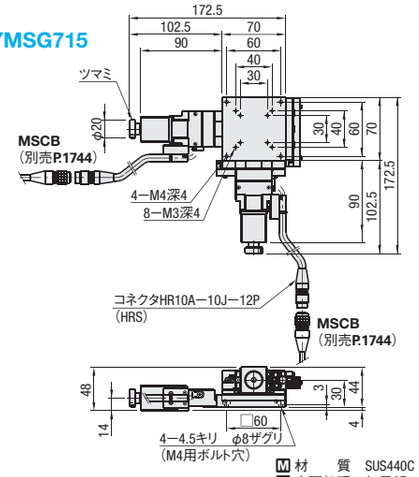

M 材　質　SUS440C
S 表面処理　無電解ニッケルメッキ

型式 Type	No.	センサ選択 カバー位置	論理	電圧(V)	ステージ面(mm)	移動量(mm)	自重(kg)	位置決め精度	運動の真直度	ピッチング	ヨーイング	耐荷重(N)	付属品(4本) Type M−L	¥基準単価 1～4コ
XYMSG	413	L　R	A 全てN.C.	5	40×40	13	1.0	6μm以内	1μm以内	15″以内	10″以内	93.1	SCB3−8	148,200
	513				50×50		1.2					92.1	SCB3−8	153,800
	615		C リミットスイッチはN.C. 原点センサはN.O.	24	60×60	15	1.7					91.1	SCB4−8	155,800
	715				70×70		1.8					89.2	SCB4−8	165,200

上記写真はすべてカバー位置R、図面はすべてカバー位置Lとなっています。　表示数量超えはお見積り

Order 注文例

型式	−	センサ選択
XYMSG413	−	RA5

Delivery 出荷日　5 日目発送

センサ電圧が24Vの場合、MSCTL102(コントローラ)で動作させることはできません。
センサ電圧5V選択時に、5Vを超える電圧をかけると破損します。

【共通スペック】下記精度スペックは、単軸水平設置での保証となります。

送りねじ	ボールねじφ6、リード1
ガイド	リニアボールガイド
分解能＊1	2μm/パルス(Full) 1μm/パルス(Half)
MAXスピード＊2	10mm/sec (モータ送りパルス数：5kHz)

繰返位置決め精度	±0.5μm以内
ロストモーション	1μm以内
バックラッシ	0.5μm以内
運動の直角度	5μm以内/フルストロークト

＊1 1パルスの信号に対してのステージの移動量です。
＊2 最大荷重を載せ、当社コントローラ(MSCTL102)を使用してフルステップ設定で駆動可能なスピードです。
(使用するドライバコントローラや、載せる荷重により値は異なります。)

MOTORIZED STAGES Z-AXIS LINEAR BALL GUIDE

【自動】Z軸　リニアボール

■自動ステージ専用　技術問合せ窓口
駿河精機株式会社OST事業部(ミスミグループ)
TEL：0120−343−559
FAX：0120−343−588
受付時間：月～金(祝日等除く)
9：00～12：00　13：00～17：00

CADデータフォルダ名：29_Stages

■特長：ガイド方式に一体型リニアボールを採用し、高精度・高剛性を実現したZ軸ステージです。

■自動Z軸ステージ

＊写真は、カバー位置Rです。

RoHS

電気仕様・付属コネクタピン配列・配線図・タイミングチャートは**P.1740**をご参照ください。
コントローラ・ハンディターミナルは**P.1744**をご覧ください。

図面はカバーLです。

ZMSG413

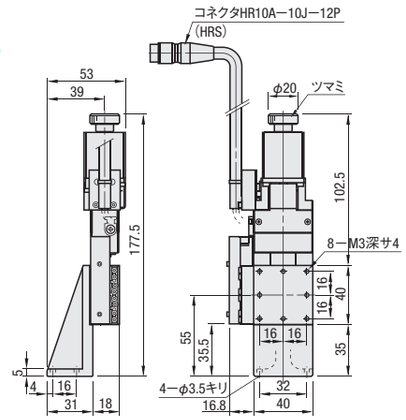

ZMSG513

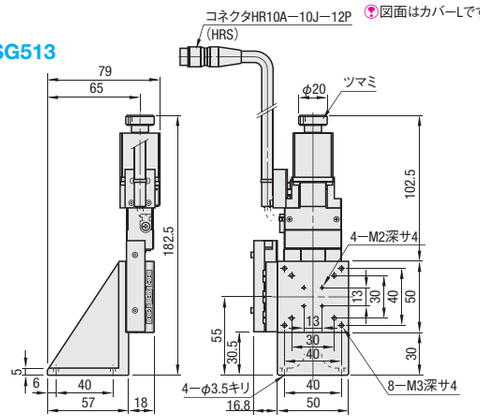

ZMSG615

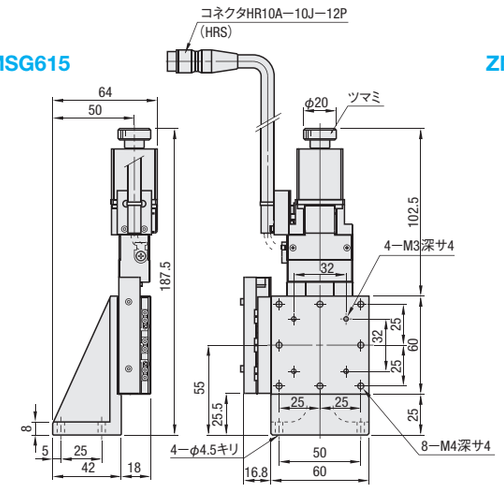

ZMSG715

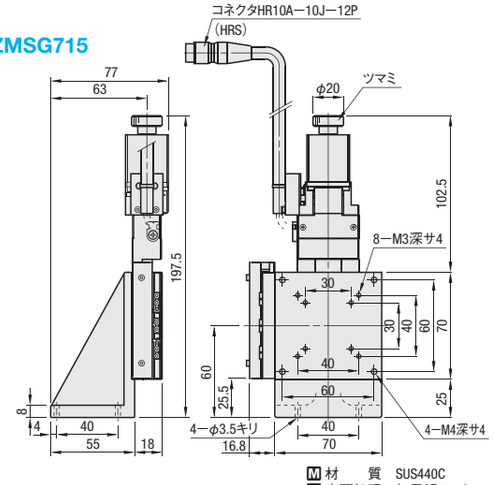

M 材　質　SUS440C
S 表面処理　無電解ニッケルメッキ

型式 Type	No.	センサ選択 カバー位置	論理	電圧(V)	ステージ面(mm)	移動量(mm)	自重(kg)	位置決め精度	運動の真直度	ピッチング	ヨーイング	耐荷重(N)	付属品(4本) Type M−L	¥基準単価 1～4コ
ZMSG	413	L　R	A 全てN.C.	5	40×40	13	0.6	6μm以内	1μm以内	15″以内	10″以内	49.0	SCB3−8	78,800
	513				50×50		0.8						SCB3−8	83,600
	615		C リミットスイッチはN.C. 原点センサはN.O.	24	60×60	15	0.9						SCB4−8	84,500
	715				70×70		1.2						SCB4−8	91,200

上記写真はすべてカバー位置R、図面はすべてカバー位置Lとなっています。　表示数量超えはお見積り

Order 注文例

型式	−	センサ選択
ZMSG413	−	RA5

Delivery 出荷日　5 日目発送

センサ電圧が24Vの場合、MSCTL102(コントローラ)で動作させることはできません。
センサ電圧5V選択時に、5Vを超える電圧をかけると破損します。

【共通スペック】下記精度スペックは、単軸水平設置での保証となります。

送りねじ	ボールねじφ6、リード1
ガイド	リニアボールガイド
分解能＊1	2μm/パルス(Full) 1μm/パルス(Half)
MAXスピード＊2	10mm/sec (モータ送りパルス数：5kHz)

繰返位置決め精度	±0.5μm以内
ロストモーション	1μm以内
バックラッシ	0.5μm以内

＊1 1パルスの信号に対してのステージの移動量です。
＊2 最大荷重を載せ、当社コントローラ(MSCTL102)を使用してフルステップ設定で駆動可能なスピードです。
(使用するドライバコントローラや、載せる荷重により値は異なります。)

MOTORIZED STAGES ROTATION STAGES

【自動】回転ステージ

■自動ステージ専用　技術問合せ窓口
駿河精機株式会社OST事業部(ミスミグループ)
TEL：0120−343−559
FAX：0120−343−588
受付時間：月～金(祝日等除く)
9：00～12：00　13：00～17：00

CADデータフォルダ名：29_Stages

■このステージはDC5V～24V対応センサを搭載しています。RMPG40・RMPG60は2010年4月をもって規格廃止となりました。

■自動回転ステージ

RoHS

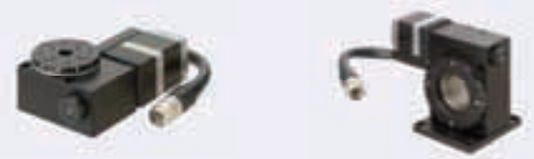

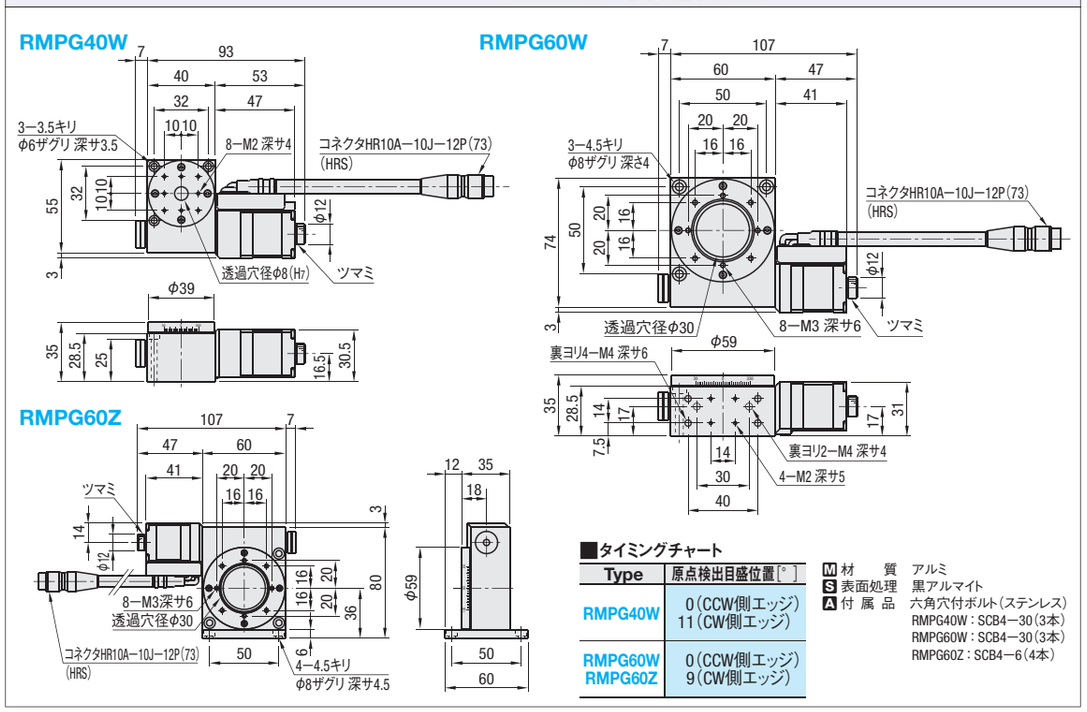

■タイミングチャート

Type	原点検出目盛位置[°]
RMPG40W	0(CCW側エッジ) 11(CW側エッジ)
RMPG60W RMPG60Z	0(CCW側エッジ) 9(CW側エッジ)

M 材　質　アルミ
S 表面処理　黒アルマイト
A 付 属 品　六角穴付ボルト(ステンレス)
RMPG40W：SCB4−30(3本)
RMPG60W：SCB4−30(3本)
RMPG60Z：SCB4−6(4本)

型式 Type	No.	センサ電圧(V)	メカ仕様 ステージ面(mm)	移動量	自重(kg)	移動機構(減速比)	ガイド	精度仕様 位置決め精度	モーメント剛性(°/N・cm)	分解能(/パルス)	MAXスピード/sec[5kHz]	繰返位置決め精度	耐荷重(N)	ロストモーション	バックラッシ	平行度(μm)	偏心量(μm)	面振れ量(μm)	¥基準単価 1～4コ
RMPG	40W	DC5～24V	φ39	360°	0.4	ウォームギア(減速比1/120)	深溝玉軸受け	0.05°以内	0.74	0.006°(Full)	30°	±0.01°以内	29.4	0.05°以内	0.1°以内	50以内	5以内	30以内	114,000
	60W		φ59		0.6	ウォームギア(減速比1/180)			0.84	0.004°(Full)	20°		9.8		0.05°以内				116,000
	60Z				0.7														

表示数量超えはお見積り

Order 注文例　型式 RMPG60W

Delivery 出荷日　5 日目発送

■ピン配列

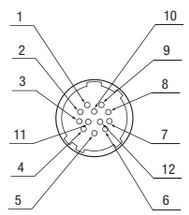

■結線図

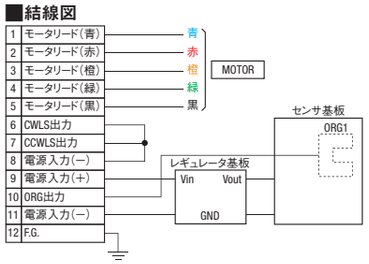

■電気仕様

ステージ型式		RMPG40W	RMPG60W	RMPG60Z
モータ	タイプ	5相ステッピングモータ　0.75A/相(オリエンタルモーター㈱)		
	ステップ角	0.72°		
コネクタ	型式	HR10A−10J−12P(73)(ヒロセ電機㈱)		
	受側適合コネクタ	HR10A−10P−12S(73)(ヒロセ電機㈱)		
センサ	リミットスイッチ	−		
	原点センサ	有		
	近接原点センサ	−		
	型式	フォトマイクロセンサ　EE−SX4134(オムロン㈱)		
	電源電圧	DC5～24V　±10%		
	消費電流	35mA以下		
	制御出力	NPNオープンコレクタ出力　DC5～24V　8mA以下 残留電圧0.3V以下(負荷電流2mA時)		
	出力論理	検出時(遮光時)：出力トランジスタOFF(非導通)		

ACCESSORIES FOR MOTORIZED STAGES

自動ステージ周辺部品

−コントローラ/ハンディターミナル/ケーブルドライバー−

■自動ステージ専用　技術問合せ窓口
駿河精機株式会社OST事業部(ミスミグループ)
TEL：0120−343−559
FAX：0120−343−588
受付時間：月～金(祝日等除く)
9：00～12：00　13：00～17：00

■特長：自動ステージが簡単に制御できるコントローラです。制御ソフトウェアMSSOFTはホームページの商品詳細をご覧ください。

■自動ステージ用コントローラ

RoHS

本機(MSCTL102)のセンサ電源電圧は5Vです。自動ステージのセンサ電圧が24V専用の場合、本機で動作させることはできません。
(ただし、リンク機器間は簡易直線補間)

型式	¥基準単価 1～9コ
MSCTL102	130,000

表示数量超えはお見積り

Alteration 追加工　型式 − (MS)
MSCTL102 − MS

Alteration	ドライバタイプ変更
Code	MS
Spec.	コントローラのドライバをマイクロステップ対応に切り替えます。(外観寸法変更ありません)
¥/1Code	25,000

MSCTL102

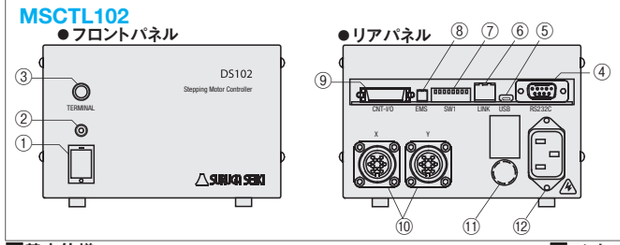

①電源スイッチ
②POWER LED
③TERMINAL
(仕様：HDT100ハンディターミナル接続用コネクタ)
④RS232C(仕様：Dsub 9Pオス)
⑤USBコネクタ(仕様：ミニBタイプ)
⑥LINKコネクタ
⑦DIPスイッチ
⑧EMSコネクタ
⑨制御用I/Oコネクタ
⑩ステージコネクタ
⑪ヒューズホルダ
⑫ACインレット

■基本仕様

外形寸法	140(W)×300(D)×90(H) mm
使用環境	0～40℃、20～80%RH(非結露)
保存環境	−20～60℃、20～80%RH(非結露)
入力電源	AC100～240V±10%、50/60Hz

■ドライバ性能仕様

ドライバタイプ	ノーマル(FULL/HALF切替)
ドライバ定格電流	0.75A/相

■各種機能

ホームポジション復帰機能	各軸1箇所(有効表示範囲内で任意に設定可能)
リンク機能	MSLINK(リンク用ケーブル Web掲載)にて最大3台6軸まで外部制御可能
プログラム機能	8プログラム(100ステップ/1プログラム、制御I/Oにて開始・停止可能)
ティーチング機能	64ポイント(制御I/Oにて位置決め可能)
補間機能	2軸直線補間(ただし、リンク機器間の直線補間は不可)

■コントローラ性能仕様

制御軸数	2
座標設定範囲	±99,999,999pls
駆動速度設定範囲	1～999,999pps
立ち上がり速度設定範囲	1～9,999pps
加減速時間設定範囲	1～9,999ms
機械リミット	各軸2ヵ所　CW・CCW方向(論理切替可能)
近接原点検出	各軸1ヶ所(論理切替可能)
原点検出	各軸1ヶ所、12方式(論理切替可能)
外部通信インターフェイス	RS232C：4800～38400bps USB2.0：Full/Low Speed のみ対応 制御I/O：入力9点(24Vフォトカプラ入力)、出力12点(オープンコレクタ出力)
最大消費電力	70W(AC100V時)
自重	2.2kg

■特長：コントローラに接続していただくと、すぐに自動ステージがご利用いただけます。

■ハンディターミナル

RoHS

型式 Type	No.	¥基準単価 1～9コ
HDT	100	30,000

表示数量超えはお見積り

HDT100

コントローラ(MSCTL102)と接続し、連続駆動・ステップ駆動・原点復帰・プログラム実行などが手元で操作可能になります。
＊プログラム編集にはPCが必要となります。

■基本仕様
- 使用環境：0～40℃、20～80%RH(非結露)
- 保存環境：−20～60℃、20～80%RH(非結露)
- 電　　源：DC24V(コントローラ本体より供給)
- 自　　重：0.28kg

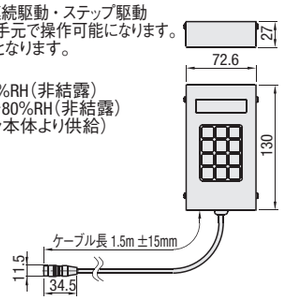

■特長：自動ステージとコントローラ間の距離が調整できるケーブルです。必要に応じて長さを選択してください。

■自動ステージ用ケーブル

RoHS

M 材質　絶縁体シース：PVC

型式 Type	L(m)	¥基準単価 1～9コ
MSCB	2	6,000
	4	8,000
	6	12,000

表示数量超えはお見積り

MSCB

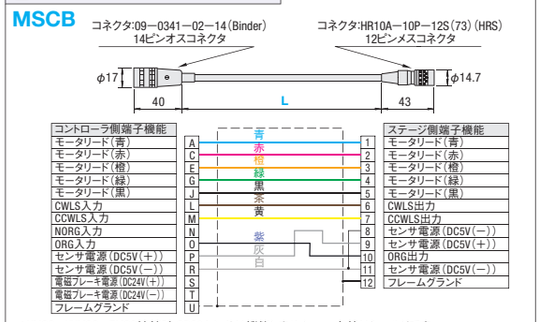

＊XMSG・XYMSG・ZMSG接続時 ORG2センサは機能しません。　点線はシールドです。Uピン、12ピンにシールドを接続します。

■自動ステージ用ドライバ

入力電源	DC24V±10%
定格電流	0.75A/相
分割数	Full/Half
使用温度範囲	0～40℃
自重(kg)	0.04
信号入力	フォトカプラ入力

型式 Type	No.	¥基準単価 1～9コ
MSDR	24	12,800

表示数量超えはお見積り

MSDR24 (DC24V用)

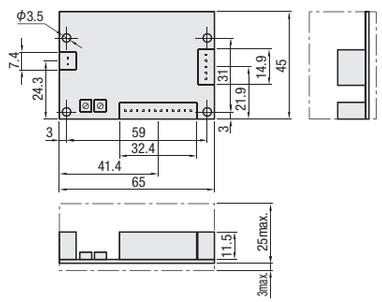

○○max.は組付部品が飛び出している可能性がある範囲

Order 注文例　型式
MSCTL102
HDT100
MSCB4
MSDR24

Delivery 出荷日　5 日目発送