CONVEYORS
コンベヤ

コンベヤ
CONVEYORS

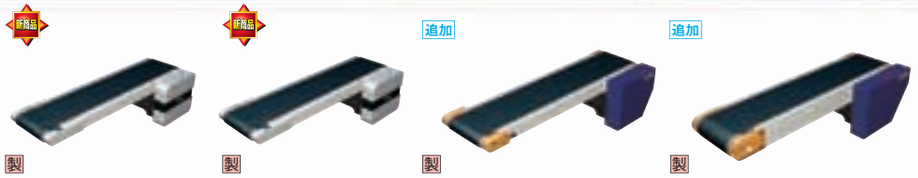

製品名	SVシリーズ平ベルトコンベヤ−単列ヘッド駆動タイプ−	−蛇行防止桟付単列ヘッド駆動タイプ−	平ベルトコンベヤ−単列ヘッド駆動 2溝フレームタイプ−	−単列ヘッド駆動 3溝フレームタイプ−
ページ	1085	1086	1087	1088

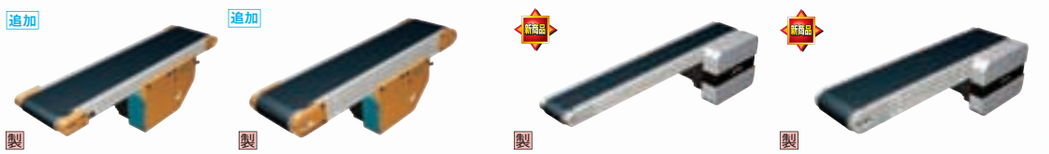

−単列中間駆動 2溝フレームタイプ−	−単列中間駆動 3溝フレームタイプ−	−蛇行防止桟付単列ヘッド駆動 2溝フレームタイプ−	−蛇行防止桟付単列ヘッド駆動 3溝フレームタイプ−
1089	1090	1091	1092

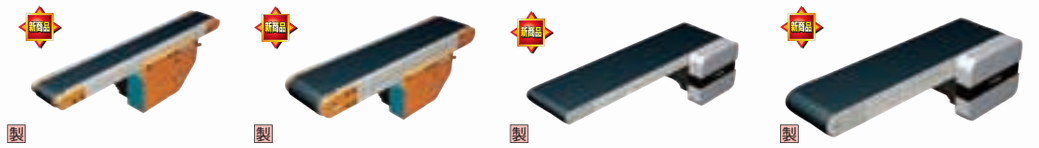

−蛇行防止桟付単列中間駆動 2溝フレームタイプ−	−蛇行防止桟付単列中間駆動 3溝フレームタイプ−	フルベルトコンベヤ−単列ヘッド駆動 2溝フレームタイプ−	−単列ヘッド駆動 3溝フレームタイプ−
1093	1094	1095	1096

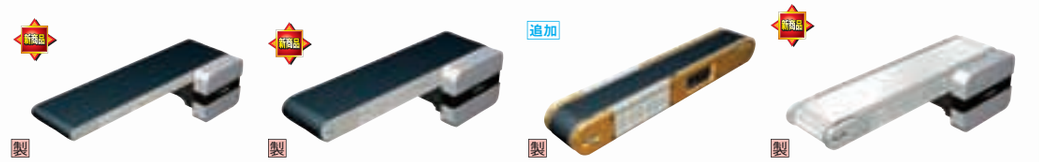

−蛇行防止桟付単列ヘッド駆動 2溝フレームタイプ−	−蛇行防止桟付単列ヘッド駆動 3溝フレームタイプ−	−単列モータ内蔵駆動 3溝フレームタイプ−	ステンレスベルトコンベヤ−単列ヘッド駆動 3溝フレームタイプ−
1097	1098	1099	1100

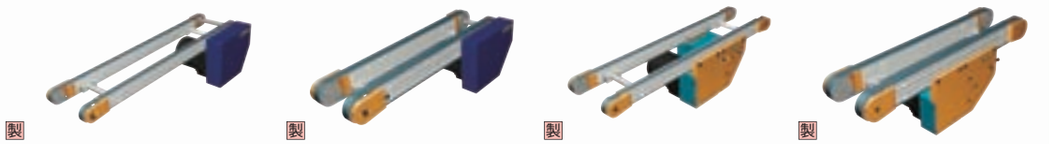

タイミングベルトコンベヤ −2列ヘッド駆動 2溝フレームタイプ−	−2列ヘッド駆動 3溝フレームタイプ−	−2列中間駆動 2溝フレームタイプ−	−2列中間駆動 3溝フレームタイプ−
1101	1102	1103	1104

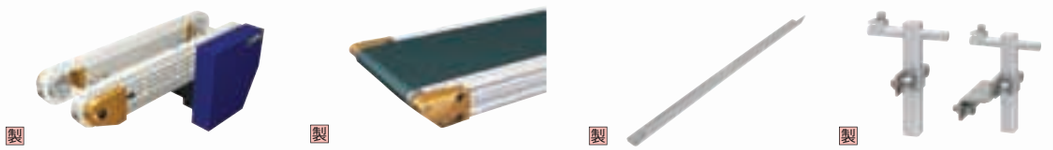

プラチェーンコンベヤ−2列ヘッド駆動 3溝フレームタイプ−	平ベルトコンベヤ−単列中間駆動ローラエッジタイプ	コンベヤ用ガイド	ガイド取付金具
1105	1113	1115	1115

コンベヤ用丸棒ガイド	丸棒ガイド取付金具	コンベヤ取付金具
1116	1116	1116

NINIATURE CONVEYOR -GUIDE-

ミニチュアコンベヤ　概要

専用サイト　http://fa.misumi.jp/cvs/
ミニチュアコンベヤに関する情報やメンテナンスサイトをご覧いただけます。
検索やメンテナンスに関するサイトは8月オープン予定。

■SVシリーズコンベヤ特長

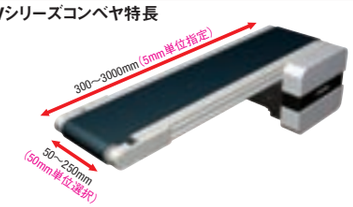

■SVシリーズコンベヤ(P.1085・1086)
・構造合理化により、低価格を実現。

・選択ベルト幅：50・100・150・200・250(mm)
・指定プーリ間長さ：300〜3000mm(5mm単位指定)
・ベルト仕様は、右表の平ベルト・蛇行防止桟付平ベルトのどちらにも対応しております。

■指定幅タイプコンベヤ特長

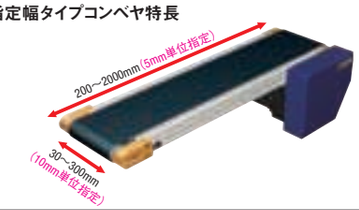

■指定幅タイプコンベヤ(P.1087〜1098)
・用途に合わせて細かい寸法指定が可能。

・指定ベルト幅：30〜300(mm)　(10mm単位指定)
・指定プーリ間長さ：200〜2000(mm)(5mm単位指定)
＊機種によって指定可能範囲が異なります。

・ベルト仕様は、右表の平ベルト・蛇行防止桟付平ベルトのどちらにも対応しております。

■平ベルト選択型式

用途	Type	色調	掲載頁
一般用	H	緑	P.1119
	W	白	
スライディング用	G	緑	
	S	白	
電子部品搬送用	D	黒	
食品搬送用	F	白	
耐油仕様	O	紺	
非粘着仕様	N	白	

■蛇行防止桟付平ベルト選択型式

用途	Type	色調	掲載頁
一般用	H	緑	P.1120
	W	白	
スライディング用	G	緑	
	S	白	
電子部品搬送用	D	黒	
耐油仕様	O	緑	
非粘着仕様	N	白	

■概要・特長一覧

列数	ベルト	駆動位置：ヘッド駆動	駆動位置：中間駆動	駆動位置：内蔵駆動
		テールローラがテンションローラを兼ねるため、テンション調整が簡単です。また、部品点数が少なく安価です。	中央の駆動部内でテンション調整を行えます。テンション調整を行っても、全体の長さは変わりません。また、駆動部も有効範囲内であれば簡単に動かすことができます。	モータをフレーム間に内蔵することにより、省スペースを実現しました。
単列 搬送面を広くとることができ、さまざまな形状のワーク搬送に対応できます。	**平ベルト** 用途に合わせて右上の平ベルト選択型式8種類からお選びいただけます。	 P.1085・1087・1088	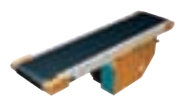 P.1089・1090	 P.1099
	平ベルト(フルベルトタイプ) ベルト幅≒フレーム幅のタイプです。用途に合わせて右上の平ベルト選択型式8種類からお選びいただけます。	 P.1095・1096		
	蛇行防止桟付平ベルト 用途に合わせて右上の蛇行防止桟付平ベルト選択型式7種類からお選びいただけます。	 P.1086・1091・1092	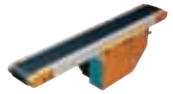 P.1093・1094	
	蛇行防止桟付平ベルト(フルベルトタイプ) ベルト幅≒フレーム幅のタイプです。用途に合わせて右上の蛇行防止桟付平ベルト選択型式7種類からお選びいただけます。	 P.1097・1098		
	ステンレスベルト 平坦性、耐熱性、導電性に優れております。画像検査や殺菌目的の搬送、液晶パネル搬送等に適します。 ベルト厚が薄いため、滞留搬送には向きません。	 P.1100		
2列 搬送面の間があいているため、ストッパやセンサの取付が可能です。また、タイミングベルト・プラチェーンを採用することで、2列同期搬送が可能です。	**タイミングベルト** 両面布貼りタイプを採用しており、アキューム搬送に適します。	 P.1101・1102	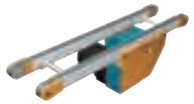 P.1103・1104	
	プラチェーン エンプラブロックチェーンを採用しており、傷が付きにくくメンテナンスが容易です。	 P.1105		

17 コンベヤ

新商品

MINIATURE CONVEYOR -SV SERIES: FLAT BELT SINGLE TRACK HEAD DRIVE PULLEY DIA. 30mm-

ミニチュアコンベヤ

2011年8月販売開始

−SVシリーズ平ベルト単列ヘッド駆動（プーリ径30mm）−

■**特長**：構造合理化により、低価格を実現しました。用途に合わせて5種類のベルト幅からお選びいただけます。

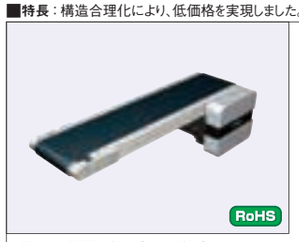

SVKA

6Wモータ仕様

	・パナソニックモータ	・オリエンタルモータ	・台湾製モータ
インダクションモータ	減速比25以下:101 減速比30以上:108	減速比25以下:105 減速比30以上:115	減速比75以下:114.7 減速比90以上:120.7
スピードコントロールモータ	減速比25以下:111 減速比30以上:118	減速比25以下:115 減速比30以上:125	減速比75以下:126.9 減速比90以上:132.9

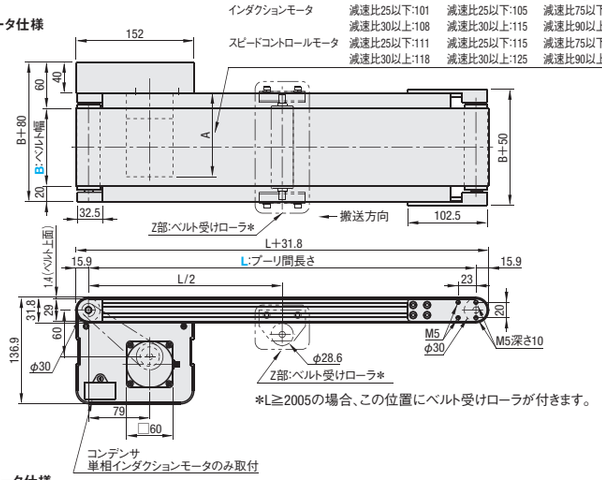

*L≧2005の場合、この位置にベルト受けローラが付きます。

フレーム断面・拡大（左右対称）

B=50の場合

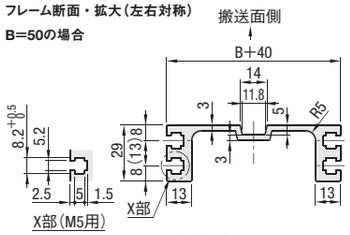

B=100～250の場合

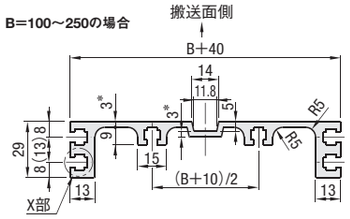

25Wモータ仕様

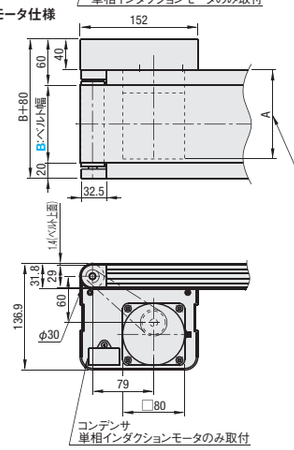

	・パナソニックモータ	・オリエンタルモータ	・台湾製モータ
インダクションモータ	:115	減速比18以下:117.0 減速比25以上:127.5	減速比75以下:129 減速比90以上:136
スピードコントロールモータ	:125	減速比18以下:127.0 減速比25以上:137.5	減速比75以下:139.5 減速比90以上:146.5

B=50の場合、下向き溝は付いておりません。
B=200・250の場合、*部板厚は4です。
JIS規格の六角ナット使用可能です。

■ギヤヘッド減速比

*負荷状態により減少することがあります。

ギヤヘッド減速比	ベルト速度(m/min) 50Hz	60Hz
12.5	19.6	24.7
15	16.3	20.6
18	13.6	17.2
25	9.8	12.4
30	8.2	10.3
36	6.8	8.6
50	4.9	6.2
60	4.1	5.2
75	3.2	4.1
90	2.7	3.4
100	2.5	3.1
120	2.0	2.6
150	1.6	2.0
180	1.4	1.7

■搬送能力 *参考値

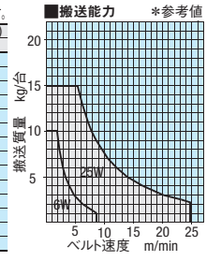

	フレーム	モータカバー	プーリホルダ
M材質	アルミ材	アルミ材	アルミ材
S表面処理	アルマイト処理	塗 装	塗 装

モータ勝手違いの追加は**P.1113**をご参照ください

型式	B 選択	L 指定5mm単位	モータ選択 出力(W)	電圧(V)	仕様	ギヤヘッド減速比	ベルト仕様*2	モータメーカー選択
SVKA	50 100 150 200 250	300～3000	6 25	T100(単相) T200(単相) S200(三相)*1	IM (インダクションモータ) SCM (スピードコントロールモータ)	12.5 15 18 25 30 36 50 60 75 90 100 120 150 180	H W G S D F O N	メーカーごとに価格が異なります。右下のモータ仕様価格表をご参照ください。 A(パナソニックモータ) B(オリエンタルモータ) C(台湾製モータ) モーター覧表は(**P.1108**)

*1モータ電圧S200(三相)は、出力25W、M(インダクションモータ)のみ選択可能です。配線図等、モータ詳細は**P.1007**以降をご参照ください。平ベルト詳細は、**P.1109**をご参照ください。
*2ベルト仕様については、H(一般用・緑)、W(一般用・白)、G(スライディング用・緑)、S(スライディング用・白)、D(電子部品用)、F(食品用)、O(耐油用)、N(非粘着用)となります。
回転方向は減速比25以下がモータと同方向、30以上はモータと逆方向になります。搬送方向は必ず図面指示方向となるように配線を調整してください。

型式	B	¥本体価格 1～2コ L300～400	L405～500	L505～600	L605～700	L705～800	L805～900	L905～1000	L1005～1100	L1105～1200	L1205～1300	L1305～1400	L1405～1500	L1505～1600	L1605～1700	L1705～1800	L1805～1900	L1905～2000	L2005～2200	L2205～2400	L2405～2600	L2605～2800	L2805～3000
SVKA	50	49,600	49,900	51,500	52,600	53,800	54,900	56,100	56,600	57,000	57,200	57,600	57,900	59,100	60,300	60,700	61,000	61,500	65,500	65,900	66,200	66,600	67,000
	100	53,300	53,600	55,500	56,700	58,000	59,300	59,800	61,300	61,700	62,100	62,500	62,900	64,200	65,600	66,100	66,600	67,100	71,500	73,000	73,400	73,900	74,400
	150	–	–	60,500	61,000	62,600	64,200	65,800	66,600	67,200	67,700	68,400	68,900	70,600	72,200	73,900	74,600	75,200	79,400	81,100	82,800	83,600	84,300
	200	–	–	–	64,900	65,500	67,200	68,900	69,800	70,300	71,000	71,600	72,200	74,000	75,600	77,400	79,200	80,000	83,300	85,100	87,000	87,800	88,600
	250	–	–	–	–	–	73,000	75,000	76,100	76,900	77,700	78,600	79,500	81,500	83,600	85,700	87,800	90,000	92,600	94,800	97,100	98,100	99,300

価格は(本体価格)＋(モータ仕様価格)となります。カタログ表記以上の数量の場合、価格・納期のお見積りをさせて頂きます。

		本体価格	＋	モータ仕様価格	＝	基準単価
例）・パナソニックモータの場合	SVKA−100−1000−25−T100−SCM−25−H−A ➡	59,800円	＋	11,000円	＝	70,800円
例）・オリエンタルモータの場合	SVKA−100−1000−25−T100−SCM−25−H−B ➡	59,800円	＋	19,000円	＝	78,800円
例）・台湾製モータの場合	SVKA−100−1000−25−T100−SCM−25−H−C ➡	59,800円	＋	6,000円	＝	65,800円

Order 注文例

型式 − B − L − モータ(出力 − 電圧 − 仕様 − ギヤヘッド減速比) − ベルト仕様 − モータメーカー選択

SVKA − 100 − 1000 − 25 − T100 − IM − 25 − H − C

Alteration 追加工 P.1113

Delivery 出荷日 **8** 日目発送

モータ仕様価格（本体価格＋）

モータ容量	モータ仕様	A(パナソニックモータ)	B(オリエンタルモータ)	C(台湾製モータ)
6W	IM	+5,000円	+13,000円	+0円
25W	SCM	+11,000円	+19,000円	+6,000円

新商品

MINIATURE CONVEYOR - SV SERIES: NON-MEANDERING, FLAT BELT SINGLE TRACK HEAD DRIVE PULLEY DIA. 30mm-

ミニチュアコンベヤ

2011年8月販売開始

−SVシリーズ蛇行防止桟付平ベルト単列ヘッド駆動（プーリ径30mm）−

■**特長**：構造合理化により、低価格を実現しました。桟付ベルトを使用することにより、蛇行を防止します。

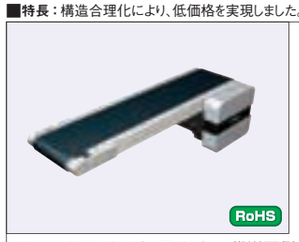

SVKB

6Wモータ仕様

	・パナソニックモータ	・オリエンタルモータ	・台湾製モータ
インダクションモータ	減速比25以下:101 減速比30以上:108	減速比25以下:105 減速比30以上:115	減速比75以下:114.7 減速比90以上:120.7
スピードコントロールモータ	減速比25以下:111 減速比30以上:118	減速比25以下:115 減速比30以上:125	減速比75以下:126.9 減速比90以上:132.9

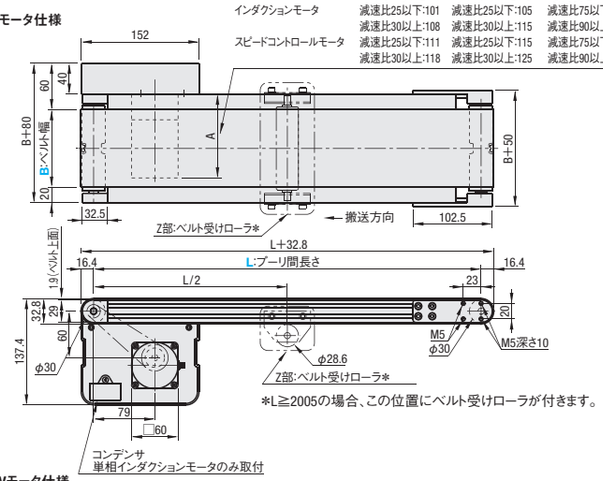

*L≧2005の場合、この位置にベルト受けローラが付きます。

フレーム断面・拡大（上下対称）

B=50の場合

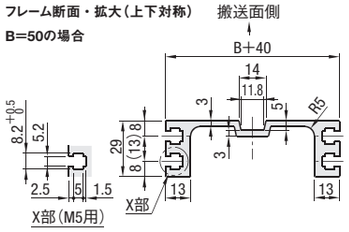

B=100～250の場合

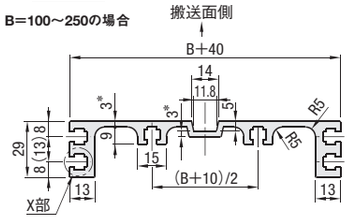

25Wモータ仕様

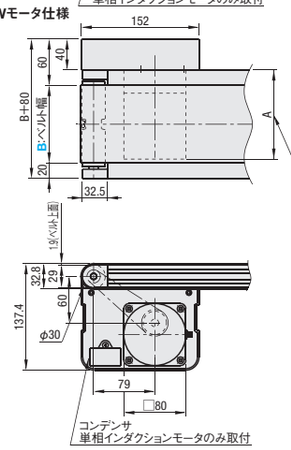

	・パナソニックモータ	・オリエンタルモータ	・台湾製モータ
インダクションモータ	:115	減速比18以下:117.0 減速比25以上:127.5	減速比75以下:129 減速比90以上:136
スピードコントロールモータ	:125	減速比18以下:127.0 減速比25以上:137.5	減速比75以下:139.5 減速比90以上:146.5

B=50の場合、下向き溝は付いておりません。
B=200・250の場合、*部板厚は4です。
JIS規格の六角ナット使用可能です。

■ギヤヘッド減速比

*負荷状態により減少することがあります。

ギヤヘッド減速比	ベルト速度(m/min) 50Hz	60Hz
12.5	19.6	24.7
15	16.3	20.6
18	13.6	17.2
25	9.8	12.4
30	8.2	10.3
36	6.8	8.6
50	4.9	6.2
60	4.1	5.2
75	3.2	4.1
90	2.7	3.4
100	2.5	3.1
120	2.0	2.6
150	1.6	2.0
180	1.4	1.7

■搬送能力 *参考値

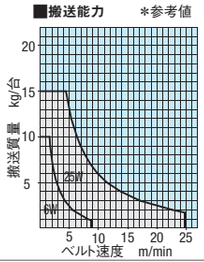

	フレーム	モータカバー	プーリホルダ
M材質	アルミ材	アルミ材	アルミ材
S表面処理	アルマイト処理	塗 装	塗 装

モータ勝手違いの追加は**P.1113**をご参照ください

型式	B 選択	L 指定5mm単位	モータ選択 出力(W)	電圧(V)	仕様	ギヤヘッド減速比	ベルト仕様*2	モータメーカー選択
SVKB	50 100 150 200 250	300～3000	6 25	T100(単相) T200(単相) S200(三相)*1	IM (インダクションモータ) SCM (スピードコントロールモータ)	12.5 15 18 25 30 36 50 60 75 90 100 120 150 180	H W G S D O N	メーカーごとに価格が異なります。右下のモータ仕様価格表をご参照ください。 A(パナソニックモータ) B(オリエンタルモータ) C(台湾製モータ) モーター覧表は(**P.1108**)

*1モータ電圧S200(三相)は、出力25W、IM(インダクションモータ)のみ選択可能です。配線図等、モータ詳細は**P.1007**以降をご参照ください。平ベルト詳細は、**P.1109**をご参照ください。
*2ベルト仕様については、H(一般用・緑)、W(一般用・白)、G(スライディング用・緑)、S(スライディング用・白)、D(電子部品用)、O(耐油用)、N(非粘着用)となります。
回転方向は減速比25以下がモータと同方向、30以上はモータと逆方向になります。搬送方向は必ず図面指示方向となるように配線を調整してください。

型式	B	¥本体価格 1～2コ L300～400	L405～500	L505～600	L605～700	L705～800	L805～900	L905～1000	L1005～1100	L1105～1200	L1205～1300	L1305～1400	L1405～1500	L1505～1600	L1605～1700	L1705～1800	L1805～1900	L1905～2000	L2005～2200	L2205～2400	L2405～2600	L2605～2800	L2805～3000
SVKB	50	59,600	59,900	61,800	63,200	64,600	65,900	67,400	68,000	68,400	68,700	69,200	69,500	71,000	72,400	72,900	73,200	73,800	78,600	79,100	79,500	80,000	80,400
	100	64,000	64,400	66,600	68,100	69,600	71,200	72,900	73,600	74,100	74,600	75,000	75,500	77,100	78,800	79,400	80,000	80,600	85,800	87,600	88,100	88,700	89,300
	150	70,600	71,200	72,600	73,200	75,200	77,100	79,000	80,000	80,700	81,300	82,100	82,700	84,800	86,700	88,700	89,600	90,300	95,300	97,400	99,400	100,400	101,200
	200	–	76,700	77,100	77,900	78,600	80,700	82,700	83,800	84,400	85,200	86,000	86,700	88,800	90,800	92,900	95,100	96,000	100,000	102,200	104,400	105,400	106,400
	250	–	–	84,400	85,400	86,400	87,600	90,000	91,400	92,300	93,300	94,400	95,400	97,800	100,400	102,900	105,400	108,000	111,200	113,800	116,600	117,800	119,200

価格は(本体価格)＋(モータ仕様価格)となります。カタログ表記以上の数量の場合、価格・納期のお見積りをさせて頂きます。

		本体価格	＋	モータ仕様価格	＝	基準単価
例）・パナソニックモータの場合	SVKB−100−1000−25−T100−SCM−25−H−A ➡	72,900円	＋	11,000円	＝	83,900円
例）・オリエンタルモータの場合	SVKB−100−1000−25−T100−SCM−25−H−B ➡	72,900円	＋	19,000円	＝	91,900円
例）・オリエンタルモータの場合	SVKB−100−1000−25−T100−SCM−25−H−C ➡	72,900円	＋	6,000円	＝	78,900円

Order 注文例

型式 − B − L − モータ(出力 − 電圧 − 仕様 − ギヤヘッド減速比) − ベルト仕様 − モータメーカー選択

SVKB − 100 − 1000 − 25 − T100 − IM − 25 − H − C

Alteration 追加工 P.1113

Delivery 出荷日 **8** 日目発送

モータ仕様価格（本体価格＋）

モータ容量	モータ仕様	A(パナソニックモータ)	B(オリエンタルモータ)	C(台湾製モータ)
6W	IM	+5,000円	+13,000円	+0円
25W	SCM	+11,000円	+19,000円	+6,000円

MINIATURE CONVEYOR -FLAT BELT SINGLE LANE HEAD DRIVE TYPE PULLEY DIA.30mm-

規格追加 赤文字表示 ミニチュアコンベヤ

ー平ベルト単列ヘッド駆動2溝フレームタイプ(プーリ径30mm)ー

CADデータフォルダ名：17_Conveyors

■特長：搬送面を広くとることができ、様々な形状のワーク搬送に対応できます。また、構造がシンプルなため、安価です。

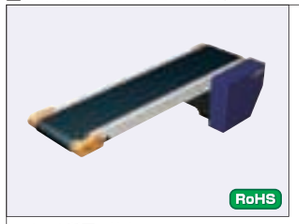

CVSA

6Wモータ仕様

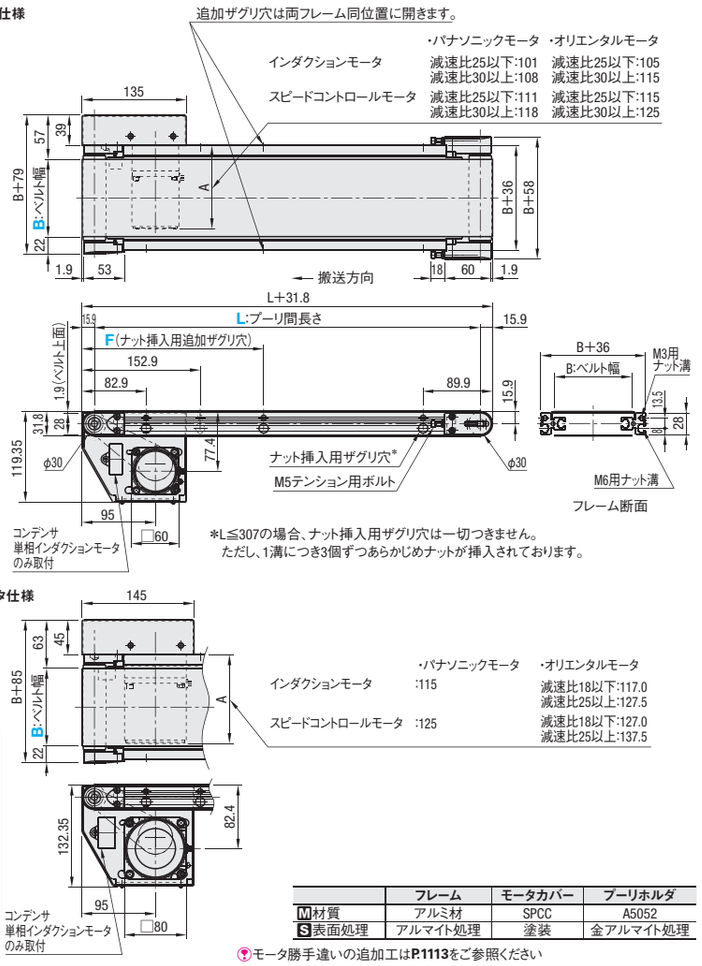

フレーム断面・拡大

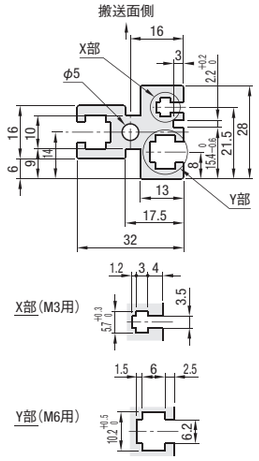

JIS規格の六角ナット使用可能です。

25Wモータ仕様

・パナソニックモータ ・オリエンタルモータ

インダクションモータ :115 減速比18以下:117.0 減速比25以上:127.5

スピードコントロールモータ :125 減速比18以下:127.0 減速比25以上:137.5

■ギヤヘッド減速比

*負荷状態により減少することがあります。

ギヤヘッド減速比	ベルト速度 (m/min) 50Hz	60Hz
12.5	19.6	24.7
15	16.3	20.6
18	13.6	17.2
25	9.8	12.4
30	8.2	10.3
36	6.8	8.6
50	4.9	6.2
60	4.1	5.2
75	3.2	4.1
90	2.7	3.4
100	2.5	3.1
120	2.0	2.6
150	1.6	2.0
180	1.4	1.7

■搬送能力 *参考値

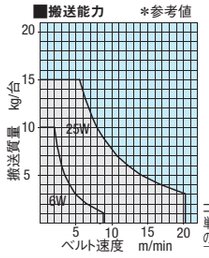

	フレーム	モータカバー	プーリホルダ
M材質	アルミ材	SPCC	A5052
S表面処理	アルマイト処理	塗装	金アルマイト処理

モータ勝手違いの追加工は**P.1113**をご参照ください

型式	B 指定10mm単位	L 指定5mm単位	モータ選択 出力(W)	電圧(V)	仕様	ギヤヘッド減速比	ベルト仕様*2	F (追加ザグリ穴) 指定5mm単位	モータメーカー選択 B(オリエンタルモータ) IM選択時+8,000円
CVSA	30～300	200～2000	6 25	T100(単相) T200(単相) S200(三相)*1	IM(インダクションモータ) SCM(スピードコントロールモータ)	12.5 15 18 25 30 36 50 60 75 90 100 120 150 180	H W G S D F O N	170<F<L−110 ご指定ない場合、追加ザグリなしとなります。	A(パナソニックモータ) B(オリエンタルモータ) ご指定ない場合、パナソニックモータ仕様になります。モータ一覧表は(P.1108)

*1モータ電圧S200(三相)は、出力25W,IM(インダクションモータ)のみ選択可能です。 配線図等、モータ詳細は**P.1007**以降をご参照ください。 平ベルト詳細は、☞**P.1109**をご参照ください。
*2 ベルト仕様については、H(一般用・緑)、W(一般用・白)、G(スライディング用・緑)、S(スライディング用・白)、D(電子部品用)、F(食品用)、O(耐油用)、N(非粘着用)となります。
回転方向は減速比25以下がモータと同方向、30以上はモータと逆方向になります。 搬送方向は必ず図面指示方向となるように配線を調整してください。

型式	B	¥本体価格 1～2コ L200～300	L305～400	L405～500	L505～600	L605～700	L705～800	L805～900	L905～1000	L1005～1100	L1105～1200	L1205～1300	L1305～1400	L1405～1500	L1505～1600	L1605～1700	L1705～1800	L1805～1900	L1905～2000
CVSA	30～50	77,100	77,500	77,900	78,000	78,500	79,000	79,500	80,100	80,800	81,300	81,700	82,200	82,700	83,200	83,700	84,200	84,700	85,300
	60～100	—	83,200	83,700	84,000	84,600	85,200	85,900	86,700	87,500	88,100	88,600	89,200	89,800	90,400	91,100	91,700	92,400	93,100
	110～150	—	—	—	90,200	91,000	92,000	92,900	93,900	95,100	95,900	96,700	97,600	98,400	99,300	100,200	101,100	102,100	103,000
	160～200	—	—	—	—	95,300	96,200	97,300	98,400	99,600	100,400	101,300	102,200	103,100	104,100	105,000	106,000	107,000	108,100
	210～250	—	—	—	—	—	—	105,700	107,100	108,700	109,800	111,000	112,200	113,500	114,700	116,000	117,300	118,600	120,000
	260～300	—	—	—	—	—	—	—	113,400	115,400	116,600	117,900	119,200	120,600	121,900	123,300	124,700	126,200	127,600

インダクションモータ(**IM**)価格については、パナソニックモータの場合は本体価格=基準単価、オリエンタルモータの場合は+8,000円となります。 カタログ表記以上の数量の場合、価格・納期のお見積りをさせて頂きます。
スピードコントロールモータ(**SCM**)を選択した場合、本体価格+モータ仕様価格=基準単価となります。

		本体価格	+	モータ仕様価格	=	基準単価
例)・パナソニックモータの場合	CVSA−60−1200−25−T100−SCM−15−H−F300−A ➡	88,100円	+	6,000円	=	94,100円
例)・オリエンタルモータの場合	CVSA−60−1200−25−T100−SCM−15−H−F300−B ➡	88,100円	+	14,000円	=	102,100円

モータ仕様価格(本体価格+)

SCM

モータ容量	A(パナソニックモータ)	B(オリエンタルモータ)
6W 25W	6,000	14,000

Order 注文例 型式 − B − L − モータ(出力 − 電圧 − 仕様 − ギヤヘッド減速比) − ベルト仕様 − F − モータメーカー選択

CVSA − 60 − 660 − 6 − T100 − IM − 36 − H − F300 − A

Alteration 追加工 ☞P.1113

Delivery 出荷日 8 日目発送

MINIATURE CONVEYOR -FLAT BELT SINGLE LANE HEAD DRIVE TYPE PULLEY DIA.50mm-

規格追加 赤文字表示 ミニチュアコンベヤ

ー平ベルト単列ヘッド駆動3溝フレームタイプ(プーリ径50mm)ー

CADデータフォルダ名：17_Conveyors

■特長：搬送面を広くとることができ、様々な形状のワーク搬送に対応できます。また、構造がシンプルなため、安価です。フレーム溝が3列あり、付属品の取付が非常にしやすくなっています。

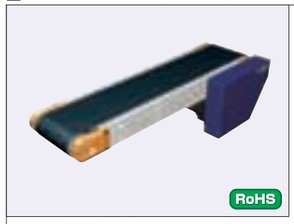

CVSB

6Wモータ仕様

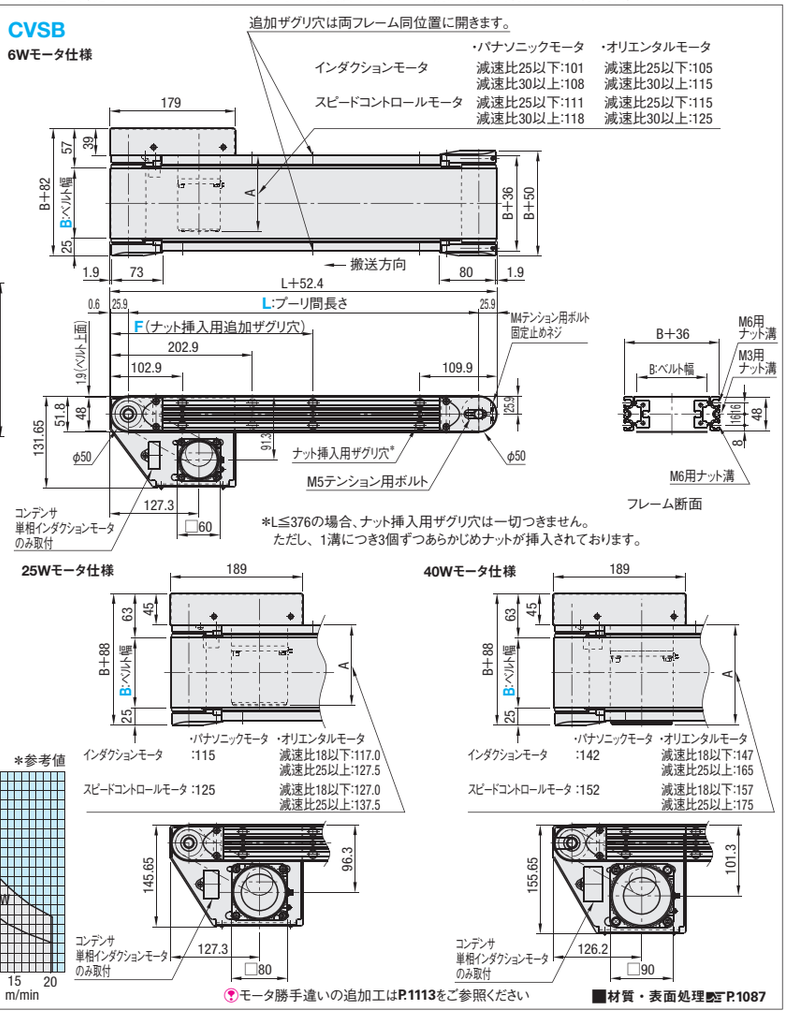

フレーム断面・拡大
(上下対称)

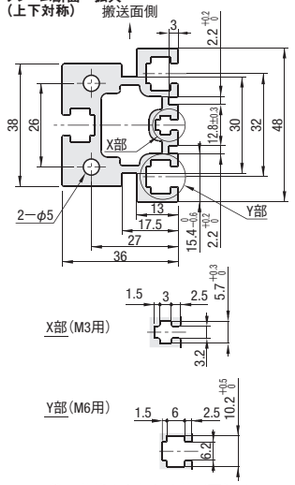

JIS規格の六角ナット使用可能です。

25Wモータ仕様

・パナソニックモータ ・オリエンタルモータ

インダクションモータ :115 減速比18以下:117.0 減速比25以上:127.5

スピードコントロールモータ :125 減速比18以下:127.0 減速比25以上:137.5

40Wモータ仕様

・パナソニックモータ ・オリエンタルモータ

インダクションモータ :142 減速比18以下:147 減速比25以上:165

スピードコントロールモータ :152 減速比18以下:157 減速比25以上:175

■ギヤヘッド減速比

*負荷状態により減少することがあります。

ギヤヘッド減速比	ベルト速度 (m/min) 50Hz	60Hz
12.5	16.1	20.3
15	13.4	16.9
18	11.2	14.0
25	8.0	10.1
30	6.7	8.5
36	5.6	7.0
50	4.0	5.0
60	3.4	4.2
75	2.7	3.4
90	2.2	2.8
100	2.0	2.5
120	1.7	2.1
150	1.3	1.7
180	1.1	1.4

■搬送能力 *参考値

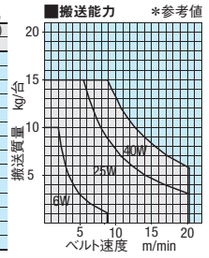

モータ勝手違いの追加工は**P.1113**をご参照ください

■材質・表面処理☞P.1087

型式	B 指定10mm単位	L 指定5mm単位	モータ選択 出力(W)	電圧(V)	仕様	ギヤヘッド減速比	ベルト仕様*2	F (追加ザグリ穴) 指定5mm単位	モータメーカー選択 B(オリエンタルモータ) IM選択時+8,000円
CVSB	40～300	220～2000	6 25 40	T100(単相) T200(単相) S200(三相)*1	IM(インダクションモータ) SCM(スピードコントロールモータ)	12.5 15 18 25 30 36 50 60 75 90 100 120 150 180	H W G S D F O N	220<F<L−130 ご指定ない場合、追加ザグリなしとなります。	A(パナソニックモータ) B(オリエンタルモータ) ご指定ない場合、パナソニックモータ仕様になります。モータ一覧表は(P.1108)

*1モータ電圧S200(三相)は、出力25W・40W,IM(インダクションモータ)のみ選択可能です。 配線図等、モータ詳細は**P.1007**以降をご参照ください。 平ベルト詳細は、☞**P.1109**をご参照ください。
*2 ベルト仕様については、H(一般用・緑)、W(一般用・白)、G(スライディング用・緑)、S(スライディング用・白)、D(電子部品用)、F(食品用)、O(耐油用)、N(非粘着用)となります。
回転方向は減速比25以下がモータと同方向、30以上はモータと逆方向になります。 搬送方向は必ず図面指示方向となるように配線を調整してください。

型式	B	¥本体価格 1～2コ L220～300	L305～400	L405～500	L505～600	L605～700	L705～800	L805～900	L905～1000	L1005～1100	L1105～1200	L1205～1300	L1305～1400	L1405～1500	L1505～1600	L1605～1700	L1705～1800	L1805～1900	L1905～2000
CVSB	40～50	84,500	85,000	85,600	85,700	86,400	87,000	87,800	88,500	89,400	89,900	90,500	91,100	91,700	92,300	93,000	93,700	94,400	95,000
	60～100	—	89,700	90,300	90,600	91,300	92,200	93,000	93,800	94,800	95,500	96,200	96,900	97,700	98,400	99,200	100,000	100,800	101,600
	110～150	—	—	—	94,000	95,000	96,100	97,200	98,300	99,500	100,400	101,400	102,400	103,300	104,300	105,400	106,400	107,400	108,500
	160～200	—	—	—	—	98,100	99,100	100,300	101,500	102,800	103,700	104,700	105,700	106,700	107,700	108,800	109,800	110,900	112,100
	210～250	—	—	—	—	—	—	105,600	107,000	108,700	109,900	111,100	112,300	113,600	114,900	116,300	117,600	118,900	120,300
	260～300	—	—	—	—	—	—	—	111,400	113,400	114,600	115,900	117,200	118,600	119,900	121,300	122,800	124,200	125,600

インダクションモータ(**IM**)価格については、パナソニックモータの場合は本体価格=基準単価、オリエンタルモータの場合は+8,000円となります。 カタログ表記以上の数量の場合、価格・納期のお見積りをさせて頂きます。
スピードコントロールモータ(**SCM**)を選択した場合、本体価格+モータ仕様価格=基準単価となります。

		本体価格	+	モータ仕様価格	=	基準単価
例)・パナソニックモータの場合	CVSB−60−1200−25−T100−SCM−15−H−F300−A ➡	95,500円	+	6,000円	=	101,500円
例)・オリエンタルモータの場合	CVSB−60−1200−25−T100−SCM−15−H−F300−B ➡	95,500円	+	14,000円	=	109,500円

モータ仕様価格(本体価格+)

SCM

モータ容量	A(パナソニックモータ)	B(オリエンタルモータ)
6W 25W 40W	6,000	14,000

Order 注文例 型式 − B − L − モータ(出力 − 電圧 − 仕様 − ギヤヘッド減速比) − ベルト仕様 − F − モータメーカー選択

CVSB − 60 − 1200 − 25 − S200 − IM − 50 − H − F400 − B

Alteration 追加工 ☞P.1113

Delivery 出荷日 8 日目発送

規格追加
赤文字表示

MINIATURE CONVEYOR -FLAT BELT SINGLE LANE CENTER DRIVE TYPE PULLEY DIA.30mm-

ミニチュアコンベヤ

ー平ベルト単列中間駆動2溝フレームタイプ(プーリ径30mm)ー

CADデータフォルダ名：17_Conveyors

■特長：中央の駆動部内でテンション調整が可能で、且つ、テンション調整しても全体の長さが変わりません。さらに、駆動部の位置調整も可能な平ベルトコンベヤです。

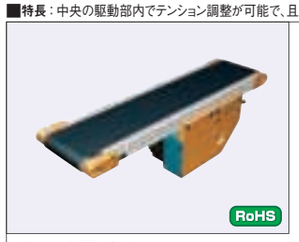

CVSN

6Wモータ仕様

追加ザグリ穴は両フレーム同位置に開きます。

	・パナソニックモータ	・オリエンタルモータ
インダクションモータ	減速比25以下:101 減速比30以上:108	減速比25以下:105 減速比30以上:115
スピードコントロールモータ	減速比25以下:111	減速比25以下:115 減速比30以上:118　減速比30以上:125

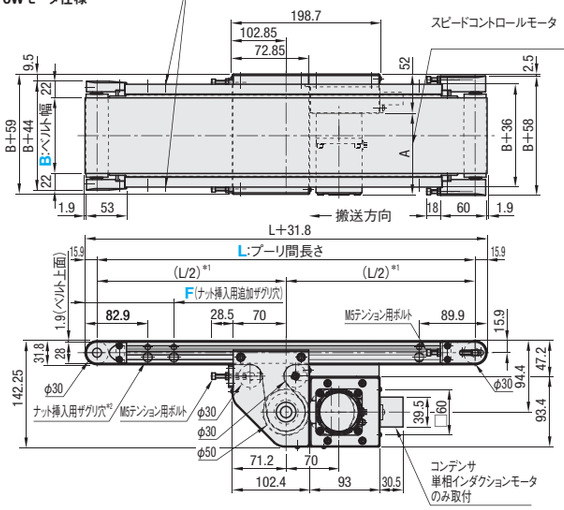

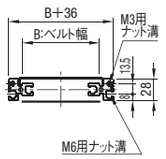

フレーム断面

フレーム断面・拡大

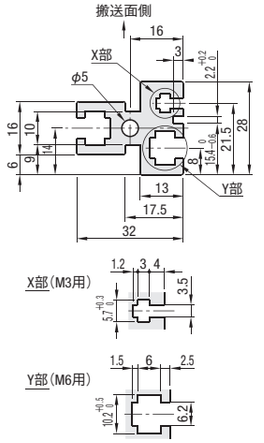

JIS規格の六角ナット使用可能です。

■ギヤヘッド減速比

*負荷状態により減少することがあります。

ギヤヘッド減速比	ベルト速度(m/min) 50Hz	60Hz
12.5	16.1	20.3
15	13.4	16.9
18	11.2	14.0
25	8.0	10.1
30	6.7	8.5
36	5.6	7.0
50	4.0	5.0
60	3.4	4.2
75	2.7	3.4
90	2.2	2.8
100	2.0	2.5
120	1.7	2.1
150	1.3	1.7
180	1.1	1.4

■搬送能力　*参考値

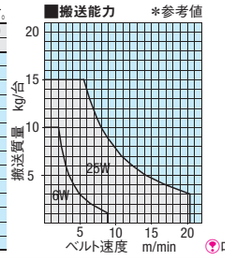

*1 駆動部はアルミフレームの溝のある範囲で任意の位置に移動することができます。
*2 L≦447の場合、ナット挿入用ザグリ穴は一切つきません。ただし、1溝につき3個ずつあらかじめナットが挿入されております。

25Wモータ仕様

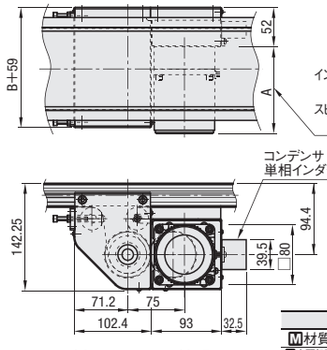

	・パナソニックモータ	・オリエンタルモータ
インダクションモータ	:115	減速比18以下:117.0 減速比25以上:127.5
スピードコントロールモータ	:125	減速比18以下:127.0 減速比25以上:137.5

	フレーム	モータカバー①	モータカバー②	プーリホルダ
M材質	アルミ材	A5052	A5052P	A5052
S表面処理	アルマイト処理	全アルマイト処理	青アルマイト処理	全アルマイト処理

ローラエッジの追加工はP.1113をご参照ください

型式	B 指定10mm単位	L 指定5mm単位	モータ選択 出力(W)	電圧(V)	仕様	ギヤヘッド減速比	ベルト仕様*2	F(追加ザグリ穴)指定5mm単位	モータメーカー選択 B(オリエンタルモータ)IM選択時+8,000円
CVSN	30～300	305～2000	6 25	T100(単相) T200(単相) S200(三相)*1	IM(インダクションモータ) SCM(スピードコントロールモータ)	12.5 15 18 25 30 36 50 60 75 90 100 120 150 180	H W G S D F O N	100<F<L−110 ご指定ない場合、追加ザグリなしとなります。	A(パナソニックモータ) B(オリエンタルモータ) ご指定ない場合、パナソニックモータ仕様になります。モーター覧表は(P.1108)

*1モータ電圧S200(三相)は、出力25W,IM(インダクションモータ)のみ選択可能です。　配線図等、モータ詳細はP.1007以降をご参照ください。　平ベルト詳細は、P.1109をご参照ください。
*2 ベルト仕様については、H(一般用・緑)、W(一般用・白)、G(スライディング用・緑)、S(スライディング用・白)、D(電子部品用)、F(食品用)、O(耐油用)、N(非粘着用)となります。
回転方向は減速比25以下がモータと同方向、30以上はモータと逆方向になります。　搬送方向は必ず図面指示方向となるように配線を調整してください。

型式	B	¥本体価格 1～2コ L305～400	L405～500	L505～600	L605～700	L705～800	L805～900	L905～1000	L1005～1100	L1105～1200	L1205～1300	L1305～1400	L1405～1500	L1505～1600	L1605～1700	L1705～1800	L1805～1900	L1905～2000
CVSN	30～50	102,200	102,600	102,600	103,000	103,600	104,100	104,600	105,300	105,700	106,200	106,600	107,000	107,400	107,900	108,400	109,000	109,400
	60～100	107,200	107,600	107,800	108,400	109,000	109,600	110,200	111,000	111,500	112,100	112,600	113,100	113,700	114,300	114,900	115,500	116,100
	110～150	—	—	111,700	112,400	113,200	114,100	115,000	115,900	116,600	117,400	118,200	118,900	119,700	120,500	121,300	122,100	122,900
	160～200	—	—	—	115,800	116,600	117,500	118,500	119,500	120,200	121,000	121,800	122,600	123,400	124,200	125,000	125,800	126,700
	210～250	—	—	—	—	—	125,000	126,100	127,400	128,300	129,400	130,300	131,400	132,300	133,400	134,500	135,500	136,600
	260～300	—	—	—	—	—	—	131,400	133,000	134,100	135,100	136,200	137,200	138,300	139,400	140,600	141,700	142,900

インダクションモータ(IM)価格については、パナソニックモータの場合は本体価格=基準単価、オリエンタルモータの場合は+8,000円となります。　カタログ表記以上の数量の場合、価格・納期のお見積りをさせて頂きます。
スピードコントロールモータ(SCM)を選択した場合、本体価格+モータ仕様価格=基準単価となります。

		本体価格	+	モータ仕様価格	=	基準単価
例)・パナソニックモータの場合	CVSN−60−1200−25−T100−SCM−15−S−F300−A ➡	111,500円	+	6,000円	=	117,500円
例)・オリエンタルモータの場合	CVSN−60−1200−25−T100−SCM−15−S−F300−B ➡	111,500円	+	14,000円	=	125,500円

Order 注文例

型式 − B − L − モータ(出力 − 電圧 − 仕様 − ギヤヘッド減速比) − ベルト仕様 − F − モータメーカー選択

CVSN − 90 − 1440 − 25 − T200 − IM − 50 − H − F600 − A

Alteration 追加工　P.1113

Delivery 出荷日　8 日目発送

モータ仕様価格(本体価格+) SCM モータ容量	A(パナソニックモータ)	B(オリエンタルモータ)
6W 25W	6,000	14,000

規格追加
赤文字表示

MINIATURE CONVEYOR -FLAT BELT SINGLE LANE CENTER DRIVE TYPE PULLEY DIA.50mm-

ミニチュアコンベヤ

ー平ベルト単列中間駆動3溝フレームタイプ(プーリ径50mm)ー

CADデータフォルダ名：17_Conveyors

■特長：中央の駆動部内でテンション調整が可能で、且つ、テンション調整しても全体の長さが変わりません。さらに、駆動部の位置調整も可能な平ベルトコンベヤです。
フレーム溝が3列あり、付属品の取付が非常にしやすくなっています。

CVSP

6Wモータ仕様

追加ザグリ穴は両フレーム同位置に開きます。

	・パナソニックモータ	・オリエンタルモータ
インダクションモータ	減速比25以下:101 減速比30以上:108	減速比25以下:105 減速比30以上:115
スピードコントロールモータ	減速比25以下:111	減速比25以下:115 減速比30以上:118　減速比30以上:125

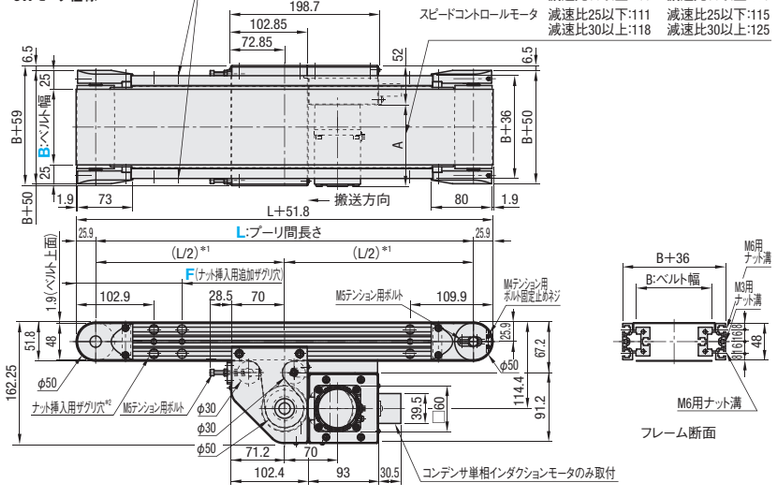

フレーム断面

フレーム断面・拡大
(上下対称)

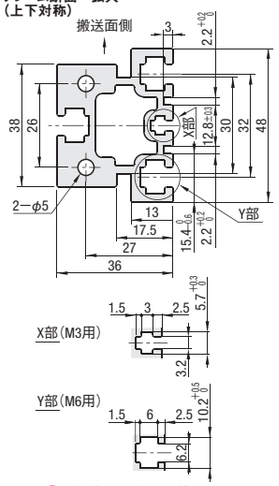

JIS規格の六角ナット使用可能です。

*1 駆動部はアルミフレームの溝のある範囲で任意の位置に移動することができます。
*2 L≦471の場合、ナット挿入用ザグリ穴は一切つきません。ただし、1溝につき3個ずつあらかじめナットが挿入されております。

■ギヤヘッド減速比

*負荷状態により減少することがあります。

ギヤヘッド減速比	ベルト速度(m/min) 50Hz	60Hz
12.5	16.1	20.3
15	13.4	16.9
18	11.2	14.0
25	8.0	10.1
30	6.7	8.5
36	5.6	7.0
50	4.0	5.0
60	3.4	4.2
75	2.7	3.4
90	2.2	2.8
100	2.0	2.5
120	1.7	2.1
150	1.3	1.7
180	1.1	1.4

■搬送能力　*参考値

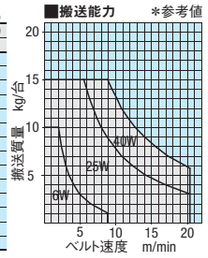

25Wモータ仕様

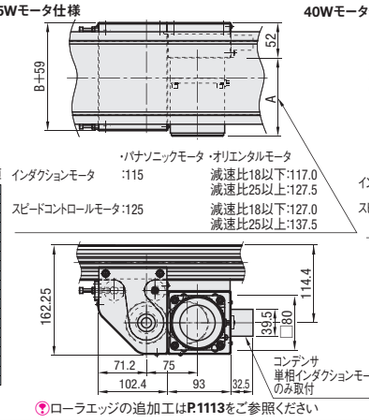

	・パナソニックモータ	・オリエンタルモータ
インダクションモータ	:115	減速比18以下:117.0 減速比25以上:127.5
スピードコントロールモータ	:125	減速比18以下:127.0 減速比25以上:137.5

40Wモータ仕様

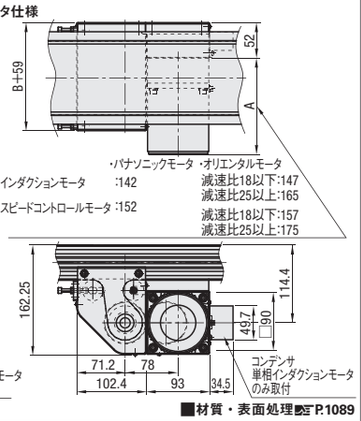

	・パナソニックモータ	・オリエンタルモータ
インダクションモータ	:142	減速比18以下:147 減速比25以上:165
スピードコントロールモータ	:152	減速比18以下:157 減速比25以上:175

ローラエッジの追加工はP.1113をご参照ください

■材質・表面処理P.1089

型式	B 指定10mm単位	L 指定5mm単位	モータ選択 出力(W)	電圧(V)	仕様	ギヤヘッド減速比	ベルト仕様*2	F(追加ザグリ穴)指定5mm単位	モータメーカー選択 B(オリエンタルモータ)IM選択時+8,000円
CVSP	40～300	300～2000	6 25 40	T100(単相) T200(単相) S200(三相)*1	IM(インダクションモータ) SCM(スピードコントロールモータ)	12.5 15 18 25 30 36 50 60 75 90 100 120 150 180	H W G S D F O N	120<F<L−130 ご指定ない場合、追加ザグリなしとなります。	A(パナソニックモータ) B(オリエンタルモータ) ご指定ない場合、パナソニックモータ仕様になります。モーター覧表は(P.1108)

*1モータ電圧S200(三相)は、出力25W・40W,IM(インダクションモータ)のみ選択可能です。　配線図等、モータ詳細はP.1007以降をご参照ください。　平ベルト詳細は、P.1109をご参照ください。
*2 ベルト仕様については、H(一般用・緑)、W(一般用・白)、G(スライディング用・緑)、S(スライディング用・白)、D(電子部品用)、F(食品用)、O(耐油用)、N(非粘着用)となります。
回転方向は減速比25以下がモータと同方向、30以上はモータと逆方向になります。　搬送方向は必ず図面指示方向となるように配線を調整してください。

型式	B	¥本体価格 1～2コ L300～400	L405～500	L505～600	L605～700	L705～800	L805～900	L905～1000	L1005～1100	L1105～1200	L1205～1300	L1305～1400	L1405～1500	L1505～1600	L1605～1700	L1705～1800	L1805～1900	L1905～2000
CVSP	40～50	110,000	110,500	110,700	111,200	111,900	112,500	113,100	114,000	114,500	115,000	115,500	116,100	116,700	117,300	117,900	118,500	119,200
	60～100	115,300	115,900	116,200	117,000	117,600	118,400	119,200	120,100	120,700	121,400	122,100	122,700	123,400	124,100	124,800	125,500	126,300
	110～150	—	—	121,000	122,000	122,900	123,900	125,000	126,100	126,900	127,800	128,700	129,500	130,500	131,400	132,300	133,300	134,300
	160～200	—	—	—	126,700	127,700	128,700	129,800	131,000	131,800	132,800	133,700	134,600	135,600	136,500	137,400	138,500	139,500
	210～250	—	—	—	—	136,300	137,600	138,900	140,300	141,400	142,600	143,700	144,900	146,100	147,300	148,500	149,800	151,000
	260～300	—	—	—	—	—	—	145,700	147,500	148,700	149,900	151,000	152,200	153,500	154,800	156,100	157,400	158,800

インダクションモータ(IM)価格については、パナソニックモータの場合は本体価格=基準単価、オリエンタルモータの場合は+8,000円となります。　カタログ表記以上の数量の場合、価格・納期のお見積りをさせて頂きます。
スピードコントロールモータ(SCM)を選択した場合、本体価格+モータ仕様価格=基準単価となります。

		本体価格	+	モータ仕様価格	=	基準単価
例)・パナソニックモータの場合	CVSP−60−1200−25−T100−SCM−15−S−F300−A ➡	120,700円	+	6,000円	=	126,700円
例)・オリエンタルモータの場合	CVSP−60−1200−40−T100−SCM−15−S−F300−B ➡	120,700円	+	14,000円	=	134,700円

Order 注文例

型式 − B − L − モータ(出力 − 電圧 − 仕様 − ギヤヘッド減速比) − ベルト仕様 − F − モータメーカー選択

CVSP − 120 − 1350 − 40 − T100 − SCM − 50 − H − F600 − A

Alteration 追加工　P.1113

Delivery 出荷日　8 日目発送

モータ仕様価格(本体価格+) SCM モータ容量	A(パナソニックモータ)	B(オリエンタルモータ)
6W 25W 40W	6,000	14,000

新商品

MINIATURE CONVEYOR -NON MEANDERING, FLAT BELT 1 TRACK HEAD DRIVE, 2-GROOVE FRAME TYPE PULLEY DIA. 30mm-

ミニチュアコンベヤ

ー蛇行防止桟付平ベルト単列ヘッド駆動2溝フレームタイプ(プーリ径30mm)ー

CADデータフォルダ名：17_Conveyors

■特長：蛇行防止桟付のベルトを使用することにより、横方向からの力による蛇行を防止し、ベルトの直進性を維持するのに適したコンベヤです。

CVSC

6Wモータ仕様

追加ザグリ穴は両フレーム同位置に開きます。

	・パナソニックモータ	・オリエンタルモータ
インダクションモータ	減速比25以下:101 減速比30以上:108	減速比25以下:105 減速比30以上:115
スピードコントロールモータ	減速比25以下:111 減速比30以上:118	減速比25以下:115 減速比30以上:125

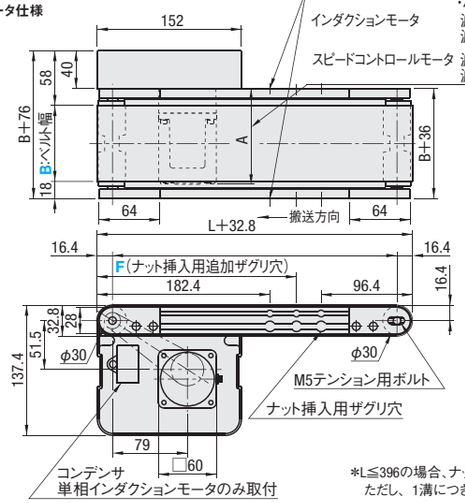

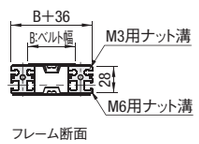

*L≦396の場合、ナット挿入用ザグリ穴は一切つきません。
ただし、1溝につき3個ずつあらかじめナットが挿入されております。

フレーム断面・拡大(左右対称)

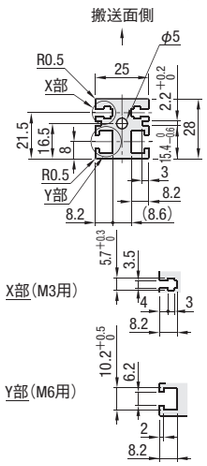

JIS規格の六角ナット使用可能です。

25Wモータ仕様

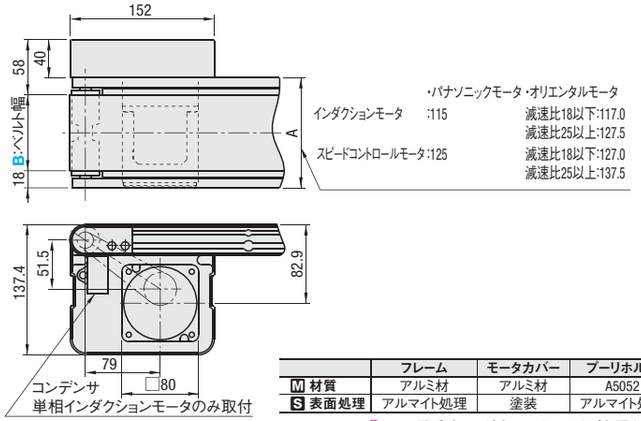

	・パナソニックモータ	・オリエンタルモータ
インダクションモータ	:115	減速比18以下:117.0 減速比25以上:127.5
スピードコントロールモータ	:125	減速比18以下:127.0 減速比25以上:137.5

■ギヤヘッド減速比

*負荷状態により減少することがあります。

ギヤヘッド減速比	ベルト速度 (m/min) 50Hz	60Hz
12.5	19.6	24.7
15	16.3	20.6
18	13.6	17.2
25	9.8	12.4
30	8.2	10.3
36	6.8	8.6
50	4.9	6.2
60	4.1	5.2
75	3.2	4.1
90	2.7	3.4
100	2.5	3.1
120	2.0	2.6
150	1.6	2.0
180	1.4	1.7

■搬送能力 *参考値

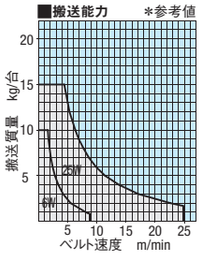

	フレーム	モータカバー	プーリホルダ
M 材質	アルミ材	アルミ材	A5052
S 表面処理	アルマイト処理	塗装	アルマイト処理

モータ勝手違いの追加工は**P.1113**をご参照ください

型式	B 指定10mm単位	L 指定5mm単位	モータ選択 出力(W)	電圧(V)	仕様	ギヤヘッド減速比	ベルト仕様*2	F(追加ザグリ穴)指定5mm単位	モータメーカー選択 B(オリエンタルモータ) IM選択時+8,000円
CVSC	50～300	190～2000	6 25	T100(単相) T200(単相) S200(三相)*1	IM(インダクションモータ) SCM(スピードコントロールモータ)	12.5 15 18 25 30 36 50 60 75 90 100 120 150 180	H W G S D O N	200<F<L−80 ご指定ない場合、追加ザグリなしとなります。	A(パナソニックモータ) B(オリエンタルモータ) ご指定ない場合、パナソニックモータ仕様になります。モータ一覧表は(P.1108)

*1 モータ電圧S200(三相)は、出力25W,IM(インダクションモータ)のみ選択可能です。 配線図等、モータ詳細は**P.1007**以降をご参照ください。 平ベルト詳細は、☞**P.1109**をご参照ください。
*2 ベルト仕様については、H(一般用・緑)、W(一般用・白)、G(スライディング用・緑)、S(スライディング用・白)、D(電子部品用)、O(耐油用)、N(非粘着用)となります。
回転方向は減速比25以下がモータと同方向、30以上はモータと逆方向になります。 搬送方向は必ず図面指示方向となるように配線を調整してください。

型式	B	¥本体価格 1～2コ L190～300	L305～400	L405～500	L505～600	L605～700	L705～800	L805～900	L905～1000	L1005～1100	L1105～1200	L1205～1300	L1305～1400	L1405～1500	L1505～1600	L1605～1700	L1705～1800	L1805～1900	L1905～2000
CVSC	50～100	95,800	97,300	100,500	103,400	104,600	105,800	107,300	108,800	111,600	112,800	114,000	115,200	116,700	119,400	120,800	122,300	123,500	125,000
	110～150	—	99,100	102,300	105,900	107,100	108,300	109,800	111,300	114,700	115,900	117,100	118,300	119,800	123,200	124,600	126,100	127,400	128,900
	160～200	—	—	107,600	112,300	113,800	115,400	117,300	119,200	123,600	125,200	126,800	128,400	130,200	134,600	136,500	138,300	139,900	141,800
	210～250	—	—	—	116,400	117,900	119,500	121,400	123,300	128,500	130,100	131,700	133,300	135,200	140,200	142,000	143,900	145,500	147,400
	260～300	—	—	—	—	125,800	127,800	130,000	132,300	138,500	140,500	142,500	144,500	146,800	152,900	155,100	157,400	159,400	161,700

インダクションモータ(**IM**)価格については、パナソニックモータの場合は本体価格=基準単価、オリエンタルモータの場合は+8,000円となります。 カタログ表記以上の数量の場合、価格・納期のお見積りをさせて頂きます。
スピードコントロールモータ(**SCM**)を選択した場合、本体価格+モータ仕様価格=基準単価となります。

		本体価格	+	モータ仕様価格	=	基準単価
例)・パナソニックモータの場合	CVSC−100−1000−25−T100−SCM−25−H−F500−A ➡	108,800円	+	6,000円	=	114,800円
例)・オリエンタルモータの場合	CVSC−100−1000−25−T100−SCM−25−H−F500−B ➡	108,800円	+	14,000円	=	122,800円

モータ仕様価格(本体価格+)

SCM

モータ容量	A(パナソニックモータ)	B(オリエンタルモータ)
6W 25W	6,000	14,000

Order 注文例

型式	B	L	モータ 出力	電圧	仕様	ギヤヘッド減速比	ベルト仕様	F	モータメーカー選択
CVSC	100	1000	25	T100	IM	25	H	F500	A

Alteration 追加工 ☞P.1113

Delivery 出荷日 8 日目発送

新商品

MINIATURE CONVEYOR -NON MEANDERING, FLAT BELT 1 TRACK HEAD DRIVE, 3-GROOVE FRAME TYPE PULLEY DIA. 50mm-

ミニチュアコンベヤ

ー蛇行防止桟付平ベルト単列ヘッド駆動3溝フレームタイプ(プーリ径50mm)ー

CADデータフォルダ名：17_Conveyors

■特長：蛇行防止桟付のベルトを使用することにより、横方向からの力による蛇行を防止し、ベルトの直進性を維持するのに適したコンベヤです。

CVSD

6Wモータ仕様

	・パナソニックモータ	・オリエンタルモータ
インダクションモータ	減速比25以下:101 減速比30以上:108	減速比25以下:105 減速比30以上:115
スピードコントロールモータ	減速比25以下:111 減速比30以上:118	減速比25以下:115 減速比30以上:125

追加ザグリ穴は両フレーム同位置に開きます。

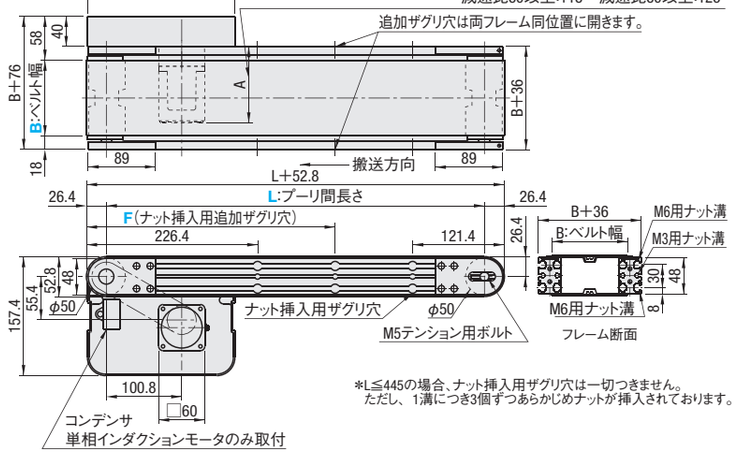

*L≦445の場合、ナット挿入用ザグリ穴は一切つきません。
ただし、1溝につき3個ずつあらかじめナットが挿入されております。

フレーム断面・拡大(左右対称)

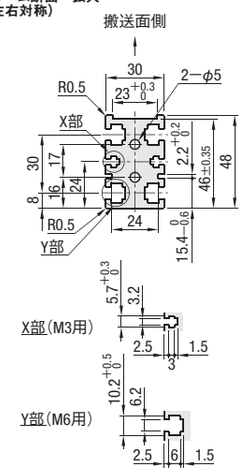

JIS規格の六角ナット使用可能です。

25Wモータ仕様

	・パナソニックモータ	・オリエンタルモータ
インダクションモータ	:115	減速比18以下:117.0 減速比25以上:127.5
スピードコントロールモータ	:125	減速比18以下:127.0 減速比25以上:137.5

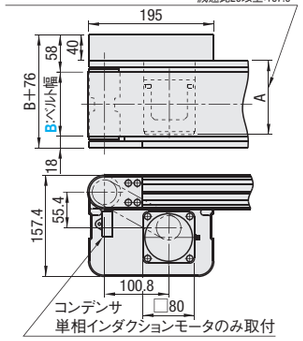

40Wモータ仕様

	・パナソニックモータ	・オリエンタルモータ
インダクションモータ	:142	減速比18以下:147 減速比25以上:165
スピードコントロールモータ	:152	減速比18以下:157 減速比25以上:175

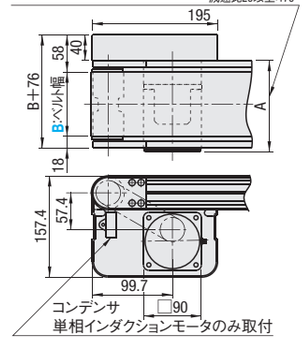

■カタログ表記以上の数量の場合、価格・納期のお見積りをさせて頂きます。

■ギヤヘッド減速比

*負荷状態により減少することがあります。

ギヤヘッド減速比	ベルト速度 (m/min) 50Hz	60Hz
12.5	16.1	20.3
15	13.4	16.9
18	11.2	14.0
25	8.0	10.1
30	6.7	8.5
36	5.6	7.0
50	4.0	5.0
60	3.4	4.2
75	2.7	3.4
90	2.3	2.8
100	2.0	2.5
120	1.7	2.1
150	1.3	1.7
180	1.1	1.4

■搬送能力 *参考値

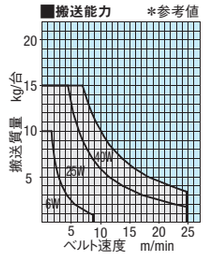

モータ勝手違いの追加工は**P.1113**をご参照ください

■材質・表面処理☞P.1091

型式	B 指定10mm単位	L 指定5mm単位	モータ選択 出力(W)	電圧(V)	仕様	ギヤヘッド減速比	ベルト仕様*2	F(追加ザグリ穴)指定5mm単位	モータメーカー選択 B(オリエンタルモータ) IM選択時+8,000円
CVSD	50～300	240～2000	6 25 40	T100(単相) T200(単相) S200(三相)*1	IM(インダクションモータ) SCM(スピードコントロールモータ)	12.5 15 18 25 30 36 50 60 75 90 100 120 150 180	H W G S D O N	240<F<L−85 ご指定ない場合、追加ザグリなしとなります。	A(パナソニックモータ) B(オリエンタルモータ) ご指定ない場合、パナソニックモータ仕様になります。モータ一覧表は(P.1108)

*1 モータ電圧S200(三相)は、出力25W・40W,IM(インダクションモータ)のみ選択可能です。 配線図等、モータ詳細は**P.1007**以降をご参照ください。 平ベルト詳細は、☞**P.1109**をご参照ください。
*2 ベルト仕様については、H(一般用・緑)、W(一般用・白)、G(スライディング用・緑)、S(スライディング用・白)、D(電子部品用)、O(耐油用)、N(非粘着用)となります。
回転方向は減速比25以下がモータと同方向、30以上はモータと逆方向になります。 搬送方向は必ず図面指示方向となるように配線を調整してください。

型式	B	¥本体価格 1～2コ L240～300	L305～400	L405～500	L505～600	L605～700	L705～800	L805～900	L905～1000	L1005～1100	L1105～1200	L1205～1300	L1305～1400	L1405～1500	L1505～1600	L1605～1700	L1705～1800	L1805～1900	L1905～2000
CVSD	50～100	100,100	101,800	103,100	109,800	110,900	112,300	114,400	115,700	119,100	120,400	121,800	123,000	124,300	128,100	130,000	131,600	133,200	134,500
	110～150	—	105,300	106,700	113,900	115,000	116,400	118,500	119,800	123,800	125,200	126,500	127,800	129,000	133,500	135,400	137,000	138,600	139,900
	160～200	—	—	112,900	121,100	122,600	124,300	126,800	128,500	133,400	135,100	136,800	138,400	140,000	145,500	147,700	149,700	151,600	153,300
	210～250	—	—	—	125,600	127,100	128,800	131,300	132,900	138,400	140,100	141,800	143,400	145,000	150,900	153,100	155,100	157,100	158,700
	260～300	—	—	—	—	136,700	138,800	141,600	143,600	150,200	152,300	154,400	156,300	158,300	165,200	167,800	170,100	172,400	174,400

インダクションモータ(**IM**)価格については、パナソニックモータの場合は本体価格=基準単価、オリエンタルモータの場合は+8,000円となります。 カタログ表記以上の数量の場合、価格・納期のお見積りをさせて頂きます。
スピードコントロールモータ(**SCM**)を選択した場合、本体価格+モータ仕様価格=基準単価となります。

		本体価格	+	モータ仕様価格	=	基準単価
例)・パナソニックモータの場合	CVSD−100−1000−25−T100−SCM−25−H−F500−A ➡	115,700円	+	6,000円	=	121,700円
例)・オリエンタルモータの場合	CVSD−100−1000−25−T100−SCM−25−H−F500−B ➡	115,700円	+	14,000円	=	129,700円

モータ仕様価格(本体価格+)

SCM

モータ容量	A(パナソニックモータ)	B(オリエンタルモータ)
6W 25W 40W	6,000	14,000

Order 注文例

型式	B	L	モータ 出力	電圧	仕様	ギヤヘッド減速比	ベルト仕様	F	モータメーカー選択
CVSD	100	1000	25	T100	IM	25	H	F500	A

Alteration 追加工 ☞P.1113

Delivery 出荷日 8 日目発送

新商品

MINIATURE CONVEYOR -NON MEANDERING, FLAT BELT 1 TRACK CENTER DRIVE, 2-GROOVE FRAME TYPE PULLEY DIA. 30mm-

ミニチュアコンベヤ

ー蛇行防止桟付平ベルト単列中間駆動2溝フレームタイプ(プーリ径30mm)ー

CADデータフォルダ名：17_Conveyors

■特長：蛇行防止桟付のベルトを使用することにより、横方向からの力による蛇行を防止し、ベルトの直進性を維持するのに適したコンベヤです。

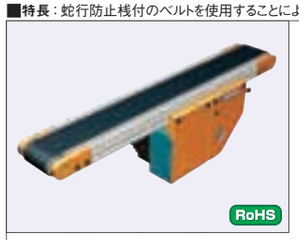

CVSR

6Wモータ仕様

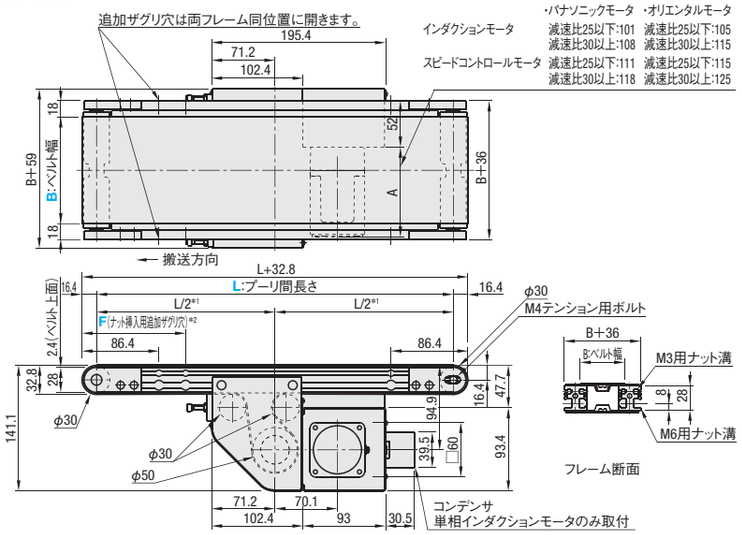

	・パナソニックモータ	・オリエンタルモータ
インダクションモータ	減速比25以下:101 減速比30以上:108	減速比25以下:105 減速比30以上:115
スピードコントロールモータ	減速比25以下:111 減速比30以上:118	減速比25以下:115 減速比30以上:125

フレーム断面・拡大(左右対称)

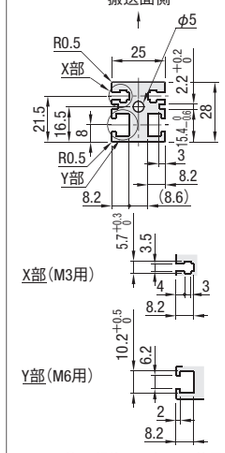

JIS規格の六角ナット使用可能です。

*1 駆動部はアルミフレームの溝のある範囲で任意の位置に移動することができます。
*2 L≦486の場合、ナット挿入用ザグリ穴は一切つきません。ただし、1溝につき3個ずつあらかじめナットが挿入されております。

25Wモータ仕様

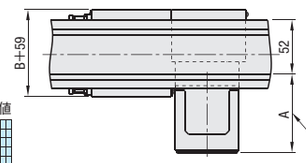

	・パナソニックモータ	・オリエンタルモータ
インダクションモータ	:115	減速比18以下:117.0 減速比25以上:127.5
スピードコントロールモータ	:125	減速比18以下:127.0 減速比25以上:137.5

■ギヤヘッド減速比

*負荷状態により減少することがあります。

ギヤヘッド減速比	ベルト速度(m/min) 50Hz	60Hz
12.5	16.1	20.3
15	13.4	16.9
18	11.2	14.0
25	8.0	10.1
30	6.7	8.5
36	5.6	7.0
50	4.0	5.0
60	3.4	4.2
75	2.7	3.4
90	2.2	2.8
100	2.0	2.5
120	1.7	2.1
150	1.3	1.7
180	1.1	1.4

■搬送能力　*参考値

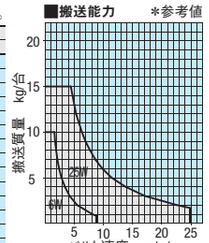

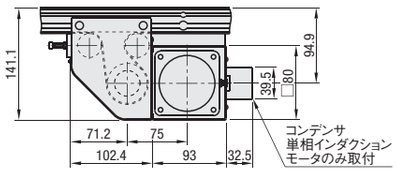

	フレーム	モータカバー①	モータカバー②	プーリ・ホルダ
M 材質	アルミ材	A5052	A5052P	A5052
S 表面処理	アルマイト処理	全アルマイト処理	青アルマイト処理	全アルマイト処理

型式	B 指定10mm単位	L 指定5mm単位	モータ選択 出力(W)	電圧(V)	仕様	ギヤヘッド減速比	ベルト仕様*2	F(追加ザグリ穴)指定5mm単位	モータメーカー選択 ☞B(オリエンタルモータ) IM選択時+8,000円
CVSR	50～300	300～2000	6 25	T100(単相) T200(単相) S200(三相)*1	IM(インダクションモータ) SCM(スピードコントロールモータ)	12.5 15 18 25 30 36 50 60 75 90 100 120 150 180	H W G S D O N	100<F<L−50 ご指定ない場合、追加ザグリなしとなります。	A(パナソニックモータ) B(オリエンタルモータ) ご指定ない場合、パナソニックモータ仕様になります。モータ一覧表は(P.1108)

☞*1モータ電圧S200(三相)は、出力25W,IM(インダクションモータ)のみ選択可能です。　☞配線図等、モータ詳細はP.1107以降をご参照ください。　☞平ベルト詳細は、☞P.1109をご参照ください。
☞*2 ベルト仕様については、H(一般用・緑)、W(一般用・白)、G(スライディング用・緑)、S(スライディング用・白)、D(電子部品用)、O(耐油用)、N(非粘着用)となります。
☞回転方向は減速比25以下がモータと同方向、30以上はモータと逆方向になります。　☞搬送方向は必ず図面指示方向となるように配線を調整してください。

型式	B	¥本体価格 1～2コ L300～400	L405～500	L505～600	L605～700	L705～800	L805～900	L905～1000	L1005～1100	L1105～1200	L1205～1300	L1305～1400	L1405～1500	L1505～1600	L1605～1700	L1705～1800	L1805～1900	L1905～2000
CVSR	50～100	128,600	129,100	129,400	130,100	130,900	131,600	132,300	133,100	133,900	134,600	135,100	135,700	136,400	137,100	137,900	138,600	139,300
	110～150	132,700	133,600	134,000	134,900	135,900	136,900	138,000	139,100	139,900	140,900	141,900	142,700	143,600	144,600	145,600	146,600	147,400
	160～200	—	137,600	138,000	139,000	139,900	141,000	142,100	143,400	144,300	145,100	146,100	147,100	148,100	149,000	150,000	151,000	152,000
	210～250	—	—	146,100	147,400	148,600	150,000	151,300	152,900	154,000	155,300	156,400	157,700	158,700	160,100	161,400	162,600	163,900
	260～300	—	—	—	153,400	154,900	156,300	157,700	159,600	160,900	162,100	163,400	164,600	166,000	167,300	168,700	170,000	171,400

☞インダクションモータ(IM)価格については、パナソニックモータの場合は本体価格=基準単価、オリエンタルモータの場合は+8,000円となります。☞カタログ表記以上の数量の場合、価格・納期のお見積りをさせて頂きます。
☞スピードコントロールモータ(SCM)を選択した場合、本体価格+モータ仕様価格=基準単価となります。

		本体価格	+	モータ仕様価格	=	基準単価
例)・パナソニックモータの場合	CVSR−100−1000−25−T100−SCM−25−H−F500−A ➡	132,300円	+	6,000円	=	138,300円
例)・オリエンタルモータの場合	CVSR−100−1000−25−T100−SCM−25−H−F500−B ➡	132,300円	+	14,000円	=	146,300円

モータ仕様価格(本体価格+)

SCM

モータ容量	A(パナソニックモータ)	B(オリエンタルモータ)
6W 25W	6,000	14,000

Order 注文例

型式 − B − L − モータ(出力 − 電圧 − 仕様 − ギヤヘッド減速比) − ベルト仕様 − F − モータメーカー選択

CVSR − 100 − 1000 − 25 − T100 − IM − 25 − H − F500 − A

Alteration 追加工 ☞P.1113

Delivery 出荷日　8 日目発送

新商品

MINIATURE CONVEYOR -NON MEANDERING, FLAT BELT 1 TRACK CENTER DRIVE, 3-GROOVE FRAME TYPE PULLEY DIA. 50mm-

ミニチュアコンベヤ

ー蛇行防止桟付平ベルト単列中間駆動3溝フレームタイプ(プーリ径50mm)ー

CADデータフォルダ名：17_Conveyors

■特長：蛇行防止桟付のベルトを使用することにより、横方向からの力による蛇行を防止し、ベルトの直進性を維持するのに適したコンベヤです。

CVSW

6Wモータ仕様

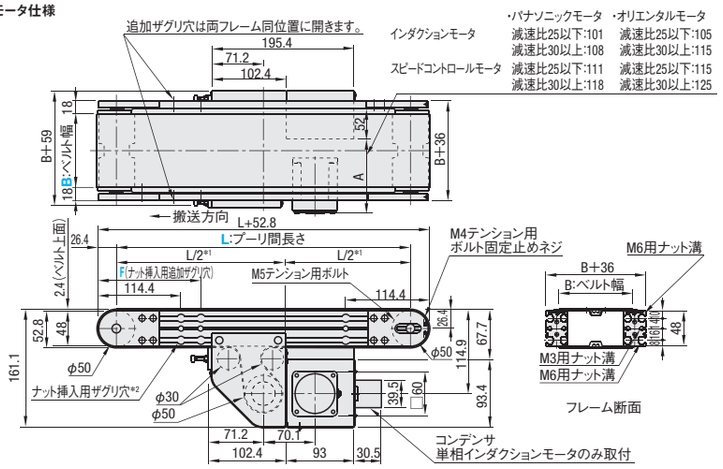

*1 駆動部はアルミフレームの溝のある範囲で任意の位置に移動することができます。
*2 L≦521の場合、ナット挿入用ザグリ穴は一切つきません。ただし、1溝につき3個ずつあらかじめナットが挿入されております。

フレーム断面・拡大(左右対称)

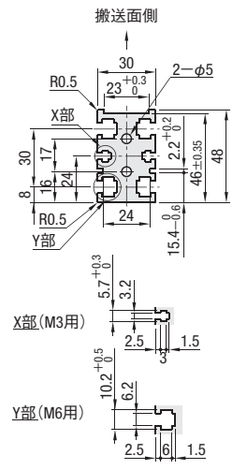

JIS規格の六角ナット使用可能です。

25Wモータ仕様

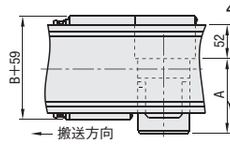

40Wモータ仕様

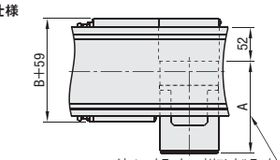

	・パナソニックモータ	・オリエンタルモータ
インダクションモータ	:115	減速比18以下:117.0 減速比25以上:127.5
スピードコントロールモータ	:125	減速比18以下:127.0 減速比25以上:137.5

	・パナソニックモータ	・オリエンタルモータ
インダクションモータ	:142	減速比18以下:147 減速比25以上:165
スピードコントロールモータ	:152	減速比18以下:157 減速比25以上:175

■ギヤヘッド減速比

*負荷状態により減少することがあります。

ギヤヘッド減速比	ベルト速度(m/min) 50Hz	60Hz
12.5	16.1	20.3
15	13.4	16.9
18	11.2	14.0
25	8.0	10.1
30	6.7	8.5
36	5.6	7.0
50	4.0	5.0
60	3.4	4.2
75	2.7	3.4
90	2.2	2.8
100	2.0	2.5
120	1.7	2.1
150	1.3	1.7
180	1.1	1.4

■搬送能力　*参考値

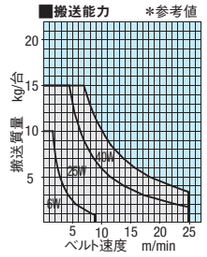

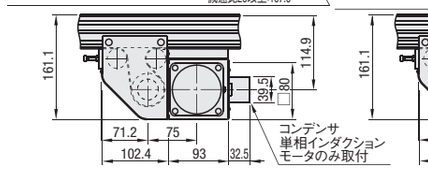

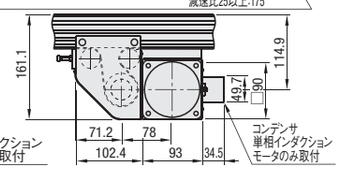

■材質・表面処理☞P.1093

型式	B 指定10mm単位	L 指定5mm単位	モータ選択 出力(W)	電圧(V)	仕様	ギヤヘッド減速比	ベルト仕様*2	F(追加ザグリ穴)指定5mm単位	モータメーカー選択 ☞B(オリエンタルモータ) IM選択時+8,000円
CVSW	50～300	325～2000	6 25 40	T100(単相) T200(単相) S200(三相)*1	IM(インダクションモータ) SCM(スピードコントロールモータ)	12.5 15 18 25 30 36 50 60 75 90 100 120 150 180	H W G S D O N	130<F<L−80 ご指定ない場合、追加ザグリなしとなります。	A(パナソニックモータ) B(オリエンタルモータ) ご指定ない場合、パナソニックモータ仕様になります。モータ一覧表は(P.1108)

☞*1モータ電圧S200(三相)は、出力25W・40W,IM(インダクションモータ)のみ選択可能です。　☞配線図等、モータ詳細はP.1007以降をご参照ください。　☞平ベルト詳細は、☞P.1109をご参照ください。
☞*2 ベルト仕様については、H(一般用・緑)、W(一般用・白)、G(スライディング用・緑)、S(スライディング用・白)、D(電子部品用)、O(耐油用)、N(非粘着用)となります。
☞回転方向は減速比25以下がモータと同方向、30以上はモータと逆方向になります。　☞搬送方向は必ず図面指示方向となるように配線を調整してください。

型式	B	¥本体価格 1～2コ L325～400	L405～500	L505～600	L605～700	L705～800	L805～900	L905～1000	L1005～1100	L1105～1200	L1205～1300	L1305～1400	L1405～1500	L1505～1600	L1605～1700	L1705～1800	L1805～1900	L1905～2000
CVSW	50～100	138,400	139,100	139,400	140,400	141,100	142,100	143,000	145,300	146,000	146,900	147,700	148,500	149,300	150,200	151,000	151,900	152,800
	110～150	143,800	144,700	145,200	146,400	147,500	148,700	150,000	152,600	153,500	154,600	155,700	156,700	157,900	159,000	160,100	161,300	162,500
	160～200	—	150,400	151,000	152,000	153,200	154,400	155,800	158,500	159,500	160,700	161,800	162,900	164,100	165,200	166,300	167,600	168,800
	210～250	—	—	160,700	162,100	163,600	165,100	166,700	169,800	171,100	172,500	173,900	175,300	176,800	178,200	179,700	181,300	182,700
	260～300	—	—	—	170,000	171,600	173,200	174,800	178,500	179,900	181,400	182,700	184,200	185,700	187,300	188,900	190,500	192,100

☞インダクションモータ(IM)価格については、パナソニックモータの場合は本体価格=基準単価、オリエンタルモータの場合は+8,000円となります。☞カタログ表記以上の数量の場合、価格・納期のお見積りをさせて頂きます。
☞スピードコントロールモータ(SCM)を選択した場合、本体価格+モータ仕様価格=基準単価となります。

		本体価格	+	モータ仕様価格	=	基準単価
例)・パナソニックモータの場合	CVSW−100−1000−25−T100−SCM−25−H−F500−A ➡	143,000円	+	6,000円	=	149,000円
例)・オリエンタルモータの場合	CVSW−100−1000−25−T100−SCM−25−H−F500−B ➡	143,000円	+	14,000円	=	157,000円

モータ仕様価格(本体価格+)

SCM

モータ容量	A(パナソニックモータ)	B(オリエンタルモータ)
6W 25W 40W	6,000	14,000

Order 注文例

型式 − B − L − モータ(出力 − 電圧 − 仕様 − ギヤヘッド減速比) − ベルト仕様 − F − モータメーカー選択

CVSW − 100 − 1000 − 25 − T100 − IM − 25 − H − F500 − A

Alteration 追加工 ☞P.1113

Delivery 出荷日　8 日目発送

新商品

MINIATURE CONVEYOR -FULL WIDTH BELT SINGLE TRACK HEAD DRIVE, 2-GROOVE FRAME TYPE PULLEY DIA.30mm-

ミニチュアコンベヤ

ーフルベルト単列ヘッド駆動2溝フレームタイプ(プーリ径30mm)ー

CADデータフォルダ名：17_Conveyors

■特長：コンベヤの全面を搬送面として使用できるフルベルトタイプのコンベヤです。

CVSFA

6Wモータ仕様

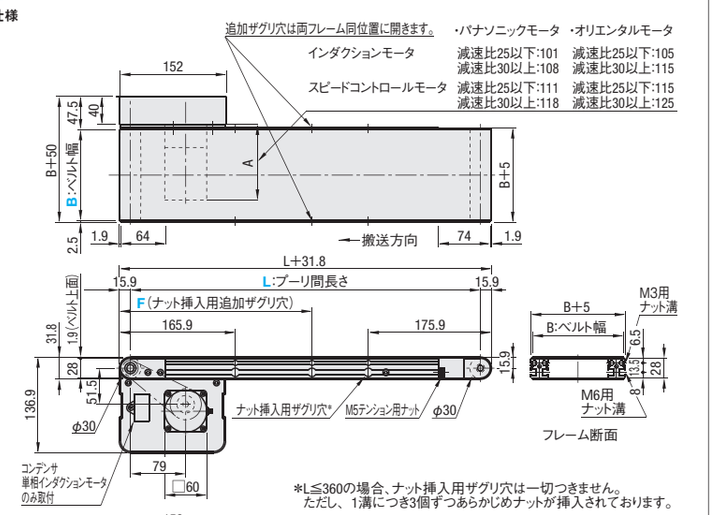

*L≦360の場合、ナット挿入用ザグリ穴は一切つきません。
ただし、1溝につき3個ずつあらかじめナットが挿入されております。

フレーム断面・拡大(左右対称)

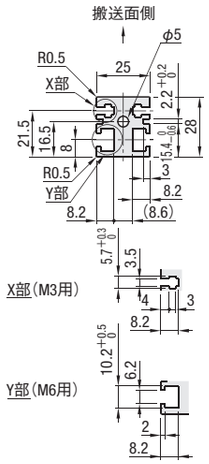

JIS規格の六角ナット使用可能です。

25Wモータ仕様

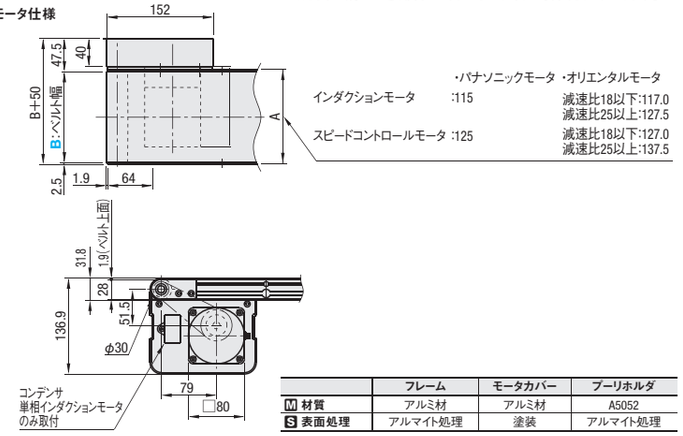

■ギヤヘッド減速比

*負荷状態により減少することがあります。

ギヤヘッド減速比	ベルト速度 (m/min) 50Hz	60Hz
12.5	19.6	24.7
15	16.3	20.6
18	13.6	17.2
25	9.8	12.4
30	8.2	10.3
36	6.8	8.6
50	4.9	6.2
60	4.1	5.2
75	3.2	4.1
90	2.7	3.4
100	2.5	3.1
120	2.0	2.6
150	1.6	2.0
180	1.4	1.7

■搬送能力 *参考値

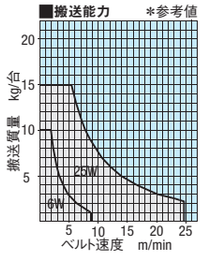

	フレーム	モータカバー	プーリホルダ
M 材質	アルミ材	アルミ材	A5052
S 表面処理	アルマイト処理	塗装	アルマイト処理

モータ勝手違いの追加工はP.1113をご参照ください

型式	B 指定10mm単位	L 指定5mm単位	モータ選択 出力(W)	電圧(V)	仕様	ギヤヘッド減速比	ベルト仕様*2	F(追加ザグリ穴)指定5mm単位	モータメーカー選択 B(オリエンタルモータ) IM選択時+8,000円
CVSFA	60～300	280～2000	6 25	T100(単相) T200(単相) S200(三相)*1	IM(インダクションモータ) SCM(スピードコントロールモータ)	12.5 15 18 25 30 36 50 60 75 90 100 120 150 180	H W G S D F O N	190<F<L−210 ご指定ない場合、追加ザグリなしとなります。	A(パナソニックモータ) B(オリエンタルモータ) ご指定ない場合、パナソニックモータ仕様になります。モータ一覧表は(P.1108)

*1モータ電圧S200(三相)は、出力25W,IM(インダクションモータ)のみ選択可能です。 配線図等、モータ詳細はP.1007以降をご参照ください。 平ベルト詳細は、P.1109をご参照ください。
*2 ベルト仕様については、H(一般用・緑)、W(一般用・白)、G(スライディング用・緑)、S(スライディング用・白)、D(電子部品用)、F(食品用)、O(耐油用)、N(非粘着用)となります。
回転方向は減速比25以下がモータと同方向、30以上はモータと逆方向になります。 搬送方向は必ず図面指示方向となるように配線を調整してください。

型式	B	¥本体価格 1～2コ																	
		L280～300	L305～400	L405～500	L505～600	L605～700	L705～800	L805～900	L905～1000	L1005～1100	L1105～1200	L1205～1300	L1305～1400	L1405～1500	L1505～1600	L1605～1700	L1705～1800	L1805～1900	L1905～2000
CVSFA	60～100	86,300	88,700	89,800	92,100	93,100	94,200	95,500	96,500	98,700	99,600	100,600	101,700	102,700	105,000	106,200	107,200	108,100	109,200
	110～150	—	—	—	94,900	95,800	97,000	98,200	99,200	101,900	103,000	104,000	105,000	106,000	108,800	109,900	111,000	111,900	112,900
	160～200	—	—	—	—	101,400	102,800	104,400	105,800	109,600	110,900	112,200	113,500	114,800	118,400	119,700	121,100	122,400	123,700
	210～250	—	—	—	—	—	—	107,600	108,900	113,200	114,500	115,800	117,200	118,500	122,700	124,200	125,500	126,800	128,100
	260～300	—	—	—	—	—	—	—	116,900	122,000	123,700	125,400	127,000	128,700	133,700	135,400	137,100	138,800	140,400

インダクションモータ(IM)価格については、パナソニックモータの場合は本体価格=基準単価、オリエンタルモータの場合は+8,000円となります。 カタログ表記以上の数量の場合、価格・納期のお見積りをさせて頂きます。
スピードコントロールモータ(SCM)を選択した場合、本体価格+モータ仕様価格=基準単価となります。

		本体価格	+	モータ仕様価格	=	基準単価
例)・パナソニックモータの場合	CVSFA−100−1000−25−T100−SCM−25−H−F500−A ➡	96,500円	+	6,000円	=	102,500円
例)・オリエンタルモータの場合	CVSFA−100−1000−25−T100−SCM−25−H−F500−B ➡	96,500円	+	14,000円	=	110,500円

モータ仕様価格(本体価格+)

SCM モータ容量	A(パナソニックモータ)	B(オリエンタルモータ)
6W 25W	6,000	14,000

Order 注文例

型式 − B − L − モータ(出力 − 電圧 − 仕様 − ギヤヘッド減速比) − ベルト仕様 − F − モータメーカー選択

CVSFA − 100 − 1000 − 25 − T100 − IM − 25 − H − F500 − A

Alteration 追加工 P.1113

Delivery 出荷日 8 日目発送

新商品

MINIATURE CONVEYOR -FULL WIDTH BELT SINGLE TRACK HEAD DRIVE, 3-GROOVE FRAME TYPE PULLEY DIA.50mm-

ミニチュアコンベヤ

ーフルベルト単列ヘッド駆動3溝フレームタイプ(プーリ径50mm)ー

CADデータフォルダ名：17_Conveyors

■特長：コンベヤの全面を搬送面として使用できるフルベルトタイプのコンベヤです。

CVSFB

6Wモータ仕様

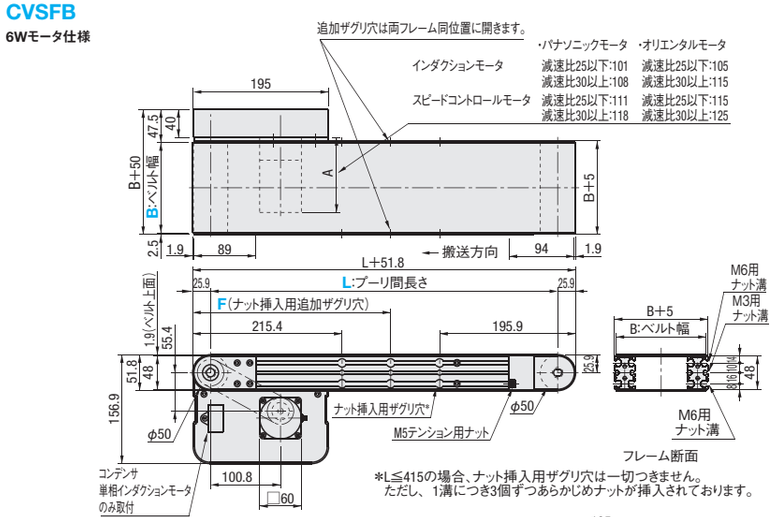

*L≦415の場合、ナット挿入用ザグリ穴は一切つきません。
ただし、1溝につき3個ずつあらかじめナットが挿入されております。

フレーム断面・拡大(左右対称)

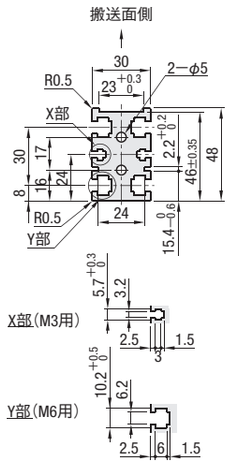

JIS規格の六角ナット使用可能です。

25Wモータ仕様

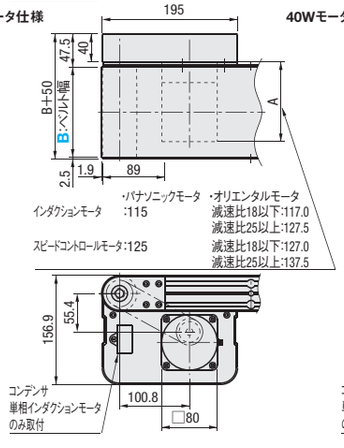

40Wモータ仕様

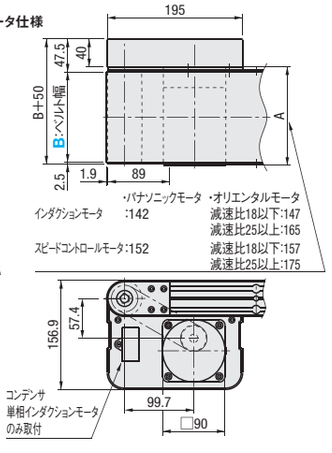

■ギヤヘッド減速比

*負荷状態により減少することがあります。

ギヤヘッド減速比	ベルト速度 (m/min) 50Hz	60Hz
12.5	16.1	20.3
15	13.4	16.9
18	11.2	14.0
25	8.0	10.1
30	6.7	8.5
36	5.6	7.0
50	4.0	5.0
60	3.4	4.2
75	2.7	3.4
90	2.2	2.8
100	2.0	2.5
120	1.7	2.1
150	1.3	1.7
180	1.1	1.4

■搬送能力 *参考値

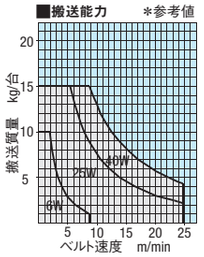

モータ勝手違いの追加工はP.1113をご参照ください

■材質・表面処理P.1095

型式	B 指定10mm単位	L 指定5mm単位	モータ選択 出力(W)	電圧(V)	仕様	ギヤヘッド減速比	ベルト仕様*2	F(追加ザグリ穴)指定5mm単位	モータメーカー選択 B(オリエンタルモータ) IM選択時+8,000円
CVSFB	60～300	320～2000	6 25 40	T100(単相) T200(単相) S200(三相)*1	IM(インダクションモータ) SCM(スピードコントロールモータ)	12.5 15 18 25 30 36 50 60 75 90 100 120 150 180	H W G S D F O N	240<F<L−220 ご指定ない場合、追加ザグリなしとなります。	A(パナソニックモータ) B(オリエンタルモータ) ご指定ない場合、パナソニックモータ仕様になります。モータ一覧表は(P.1108)

*1モータ電圧S200(三相)は、出力25W・40W,IM(インダクションモータ)のみ選択可能です。 配線図等、モータ詳細はP.1007以降をご参照ください。 平ベルト詳細は、P.1109をご参照ください。
*2 ベルト仕様については、H(一般用・緑)、W(一般用・白)、G(スライディング用・緑)、S(スライディング用・白)、D(電子部品用)、F(食品用)、O(耐油用)、N(非粘着用)となります。
回転方向は減速比25以下がモータと同方向、30以上はモータと逆方向になります。 搬送方向は必ず図面指示方向となるように配線を調整してください。

型式	B	¥本体価格 1～2コ																	
		L320～400	L405～500	L505～600	L605～700	L705～800	L805～900	L905～1000	L1005～1100	L1105～1200	L1205～1300	L1305～1400	L1405～1500	L1505～1600	L1605～1700	L1705～1800	L1805～1900	L1905～2000
CVSFB	60～100	95,500	97,600	102,500	103,800	105,500	106,400	108,000	110,500	112,000	113,100	114,300	115,700	118,900	120,200	121,500	123,400	124,600
	110～150	—	—	105,800	107,100	108,800	109,700	111,300	114,400	115,700	117,000	118,100	119,500	123,300	124,600	125,900	127,800	128,800
	160～200	—	—	—	113,800	115,700	117,000	118,800	122,700	124,400	125,900	127,300	129,000	133,800	135,200	136,900	139,000	140,400
	210～250	—	—	—	—	—	120,700	122,600	127,000	128,700	130,100	131,600	133,300	138,600	140,000	141,700	143,800	145,300
	260～300	—	—	—	—	—	—	131,300	136,500	138,600	140,400	142,100	144,100	149,500	151,300	153,300	155,700	157,400

インダクションモータ(IM)価格については、パナソニックモータの場合は本体価格=基準単価、オリエンタルモータの場合は+8,000円となります。 カタログ表記以上の数量の場合、価格・納期のお見積りをさせて頂きます。
スピードコントロールモータ(SCM)を選択した場合、本体価格+モータ仕様価格=基準単価となります。

		本体価格	+	モータ仕様価格	=	基準単価
例)・パナソニックモータの場合	CVSFB−100−1000−25−T100−SCM−25−H−F500−A ➡	108,000円	+	6,000円	=	114,000円
例)・オリエンタルモータの場合	CVSFB−100−1000−25−T100−SCM−25−H−F500−B ➡	108,000円	+	14,000円	=	122,000円

モータ仕様価格(本体価格+)

SCM モータ容量	A(パナソニックモータ)	B(オリエンタルモータ)
6W 25W 40W	6,000	14,000

Order 注文例

型式 − B − L − モータ(出力 − 電圧 − 仕様 − ギヤヘッド減速比) − ベルト仕様 − F − モータメーカー選択

CVSFB − 100 − 1000 − 25 − T100 − IM − 25 − H − F500 − A

Alteration 追加工 P.1113

Delivery 出荷日 8 日目発送

新商品

MINIATURE CONVEYOR -NON MEANDERING, FULL WIDTH BELT 1 TRACK HEAD DRIVE, 2-GROOVE FRAME TYPE PULLEY DIA. 30mm-

ミニチュアコンベヤ

ー蛇行防止桟付フルベルト単列ヘッド駆動2溝フレームタイプ(プーリ径30mm)ー

CADデータフォルダ名：17_Conveyors

■特長：コンベヤの全面を搬送面として使用できるフルベルトタイプのコンベヤです。桟付ベルトを使用することにより、蛇行を防止します。

CVSFC

6Wモータ仕様

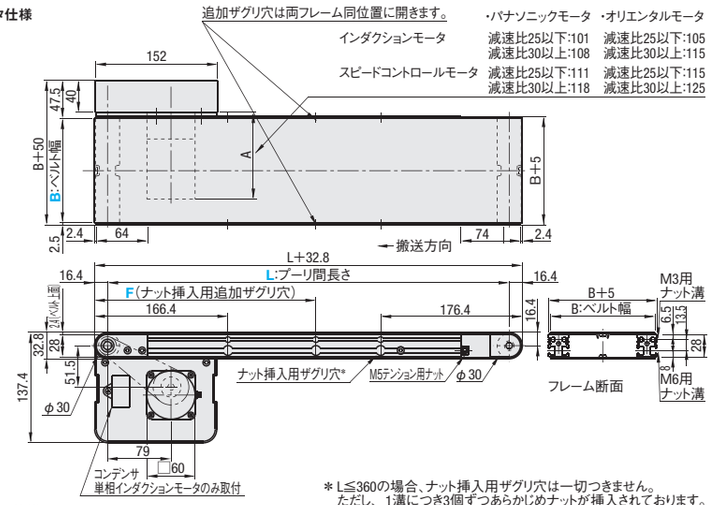

	・パナソニックモータ	・オリエンタルモータ
インダクションモータ	減速比25以下:101 減速比30以上:108	減速比25以下:105 減速比30以上:115
スピードコントロールモータ	減速比25以下:111 減速比30以上:118	減速比25以下:115 減速比30以上:125

＊L≦360の場合、ナット挿入用ザグリ穴は一切つきません。
ただし、1溝につき3個ずつあらかじめナットが挿入されております。

フレーム断面・拡大(左右対称)

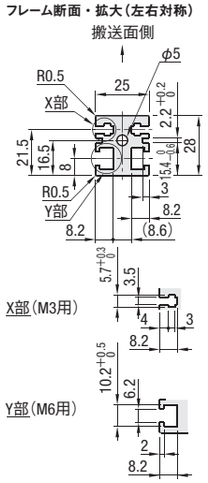

JIS規格の六角ナット使用可能です。

25Wモータ仕様

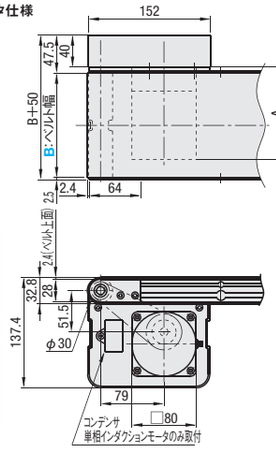

	・パナソニックモータ	・オリエンタルモータ
インダクションモータ	:115	減速比18以下:117.0 減速比25以上:127.5
スピードコントロールモータ	:125	減速比18以下:127.0 減速比25以上:137.5

■ギヤヘッド減速比

＊負荷状態により減少することがあります。

ギヤヘッド減速比	ベルト速度(m/min) 50Hz	60Hz
12.5	19.6	24.7
15	16.3	20.6
18	13.6	17.2
25	9.8	12.4
30	8.2	10.3
36	6.8	8.6
50	4.9	6.2
60	4.1	5.2
75	3.2	4.1
90	2.7	3.4
100	2.5	3.1
120	2.0	2.6
150	1.6	2.0
180	1.4	1.7

■搬送能力　＊参考値

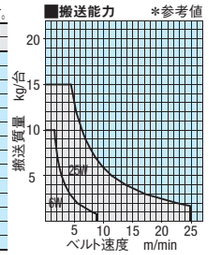

	フレーム	モータカバー	プーリホルダ
M材質	アルミ材	アルミ材	A5052
S表面処理	アルマイト処理	塗装	アルマイト処理

モータ勝手違いの追加工は**P.1113**をご参照ください

型式	B 指定10mm単位	L 指定5mm単位	モータ選択 出力(W)	電圧(V)	仕様	ギヤヘッド減速比	ベルト仕様＊2	F(追加ザグリ穴)指定5mm単位	モータメーカー選択 B(オリエンタルモータ)IM選択時+8,000円
CVSFC	70～300	280～2000	6 25	T100(単相) T200(単相) S200(三相)＊1	IM(インダクションモータ) SCM(スピードコントロールモータ)	12.5 15 18 25 30 36 50 60 75 90 100 120 150 180	H W G S D O N	190<F<L−210 ご指定ない場合、追加ザグリなしとなります。	A(パナソニックモータ) B(オリエンタルモータ) ご指定ない場合、パナソニックモータ仕様になります。モーター覧表は(P.1108)

＊1モータ電圧S200(三相)は、出力25W,IM(インダクションモータ)のみ選択可能です。　配線図等、モータ詳細は**P.1007**以降をご参照ください。　平ベルト詳細は、☞**P.1109**をご参照ください。
＊2 ベルト仕様については、H(一般用・緑)、W(一般用・白)、G(スライディング用・緑)、S(スライディング用・白)、D(電子部品用)、O(耐油用)、N(非粘着用)となります。
回転方向は減速比25以下がモータと同方向、30以上はモータと逆方向になります。　搬送方向は必ず図面指示方向となるように配線を調整してください。

型式	B	¥本体価格 1～2コ																	
		L280～300	L305～400	L405～500	L505～600	L605～700	L705～800	L805～900	L905～1000	L1005～1100	L1105～1200	L1205～1300	L1305～1400	L1405～1500	L1505～1600	L1605～1700	L1705～1800	L1805～1900	L1905～2000
CVSFC	70～100	97,500	100,200	101,500	104,100	105,200	106,500	107,900	109,000	111,500	112,600	113,700	114,900	116,000	118,700	120,000	121,100	122,200	123,400
	110～150	—	102,600	103,900	107,200	108,300	109,600	111,000	112,100	115,200	116,400	117,500	118,600	119,800	123,000	124,200	125,400	126,500	127,600
	160～200	—	—	109,000	113,200	114,600	116,200	118,000	119,500	123,800	125,300	126,800	128,300	129,700	133,800	135,300	136,800	138,300	139,800
	210～250	—	—	—	116,800	118,200	119,800	121,600	123,100	127,900	129,400	130,900	132,400	133,900	138,700	140,300	141,800	143,300	144,700
	260～300	—	—	—	—	126,100	128,100	130,200	132,100	137,900	139,800	141,700	143,500	145,400	151,100	153,000	154,900	156,800	158,600

インダクションモータ(**IM**)価格については、パナソニックモータの場合は本体価格=基準単価、オリエンタルモータの場合は+8,000円となります。　カタログ表記以上の数量の場合、価格・納期のお見積りをさせて頂きます。
スピードコントロールモータ(**SCM**)を選択した場合、本体価格+モータ仕様価格=基準単価となります。

		本体価格	+	モータ仕様価格	=	基準単価
例)・パナソニックモータの場合	CVSFC−100−1000−25−T100−SCM−25−H−F500−A ➡	109,000円	+	6,000円	=	115,000円
例)・オリエンタルモータの場合	CVSFC−100−1000−25−T100−SCM−25−H−F500−B ➡	109,000円	+	14,000円	=	123,000円

Order 注文例　型式 − B − L − モータ(出力 − 電圧 − 仕様 − ギヤヘッド減速比) − ベルト仕様 − F − モータメーカー選択
CVSFC − 100 − 1000 − 25 − T100 − IM − 25 − H − F500 − A

Alteration 追加工　☞P.1113

Delivery 出荷日　8 日目発送

モータ仕様価格(本体価格+)

SCM

モータ容量	A(パナソニックモータ)	B(オリエンタルモータ)
6W 25W	6,000	14,000

新商品

MINIATURE CONVEYOR -NON MEANDERING, FULL WIDTH BELT 1 TRACK HEAD DRIVE, 3-GROOVE FRAME TYPE PULLEY DIA. 50mm-

ミニチュアコンベヤ

ー蛇行防止桟付フルベルト単列ヘッド駆動3溝フレームタイプ(プーリ径50mm)ー

CADデータフォルダ名：17_Conveyors

■特長：コンベヤの全面を搬送面として使用できるフルベルトタイプのコンベヤです。桟付ベルトを使用することにより、蛇行を防止します。

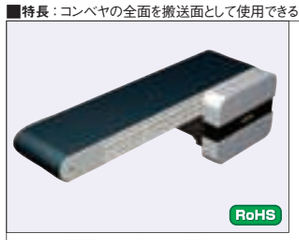

CVSFD

6Wモータ仕様

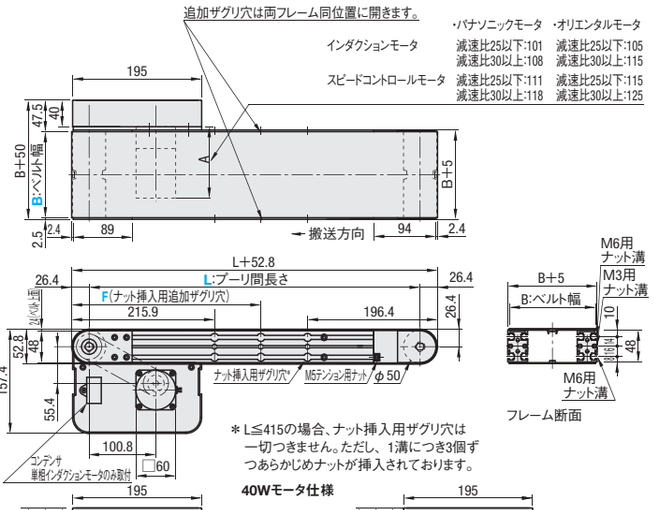

＊L≦415の場合、ナット挿入用ザグリ穴は
一切つきません。ただし、1溝につき3個ず
つあらかじめナットが挿入されております。

フレーム断面・拡大(左右対称)

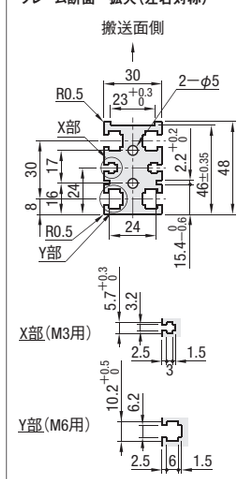

JIS規格の六角ナット使用可能です。

25Wモータ仕様

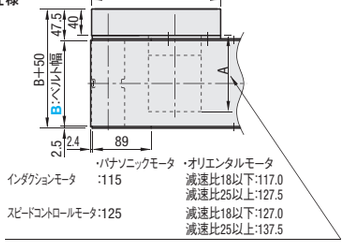

	・パナソニックモータ	・オリエンタルモータ
インダクションモータ	:115	減速比18以下:117.0 減速比25以上:127.5
スピードコントロールモータ	:125	減速比18以下:127.0 減速比25以上:137.5

40Wモータ仕様

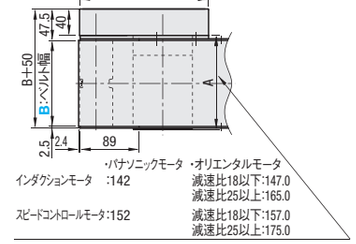

	・パナソニックモータ	・オリエンタルモータ
インダクションモータ	:142	減速比18以下:147.0 減速比25以上:165.0
スピードコントロールモータ	:152	減速比18以下:157.0 減速比25以上:175.0

■ギヤヘッド減速比

＊負荷状態により減少することがあります。

ギヤヘッド減速比	ベルト速度(m/min) 50Hz	60Hz
12.5	16.1	20.3
15	13.4	16.9
18	11.2	14.0
25	8.0	10.1
30	6.7	8.5
36	5.6	7.0
50	4.0	5.0
60	3.4	4.2
75	2.7	3.4
90	2.2	2.8
100	2.0	2.5
120	1.7	2.1
150	1.3	1.7
180	1.1	1.4

■搬送能力　＊参考値

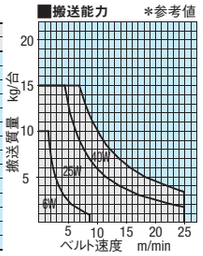

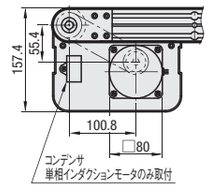

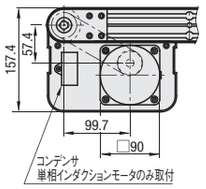

モータ勝手違いの追加工は**P.1113**をご参照ください

■材質・表面処理☞P.1097

型式	B 指定10mm単位	L 指定5mm単位	モータ選択 出力(W)	電圧(V)	仕様	ギヤヘッド減速比	ベルト仕様＊2	F(追加ザグリ穴)指定5mm単位	モータメーカー選択 B(オリエンタルモータ)IM選択時+8,000円
CVSFD	80～300	320～2000	6 25 40	T100(単相) T200(単相) S200(三相)＊1	IM(インダクションモータ) SCM(スピードコントロールモータ)	12.5 15 18 25 30 36 50 60 75 90 100 120 150 180	H W G S D O N	240<F<L−220 ご指定ない場合、追加ザグリなしとなります。	A(パナソニックモータ) B(オリエンタルモータ) ご指定ない場合、パナソニックモータ仕様になります。モーター覧表は(P.1108)

＊1モータ電圧S200(三相)は、出力25W・40W,IM(インダクションモータ)のみ選択可能です。　配線図等、モータ詳細は**P.1007**以降をご参照ください。　平ベルト詳細は、☞**P.1109**をご参照ください。
＊2 ベルト仕様については、H(一般用・緑)、W(一般用・白)、G(スライディング用・緑)、S(スライディング用・白)、D(電子部品用)、O(耐油用)、N(非粘着用)となります。
回転方向は減速比25以下がモータと同方向、30以上はモータと逆方向になります。　搬送方向は必ず図面指示方向となるように配線を調整してください。

型式	B	¥本体価格 1～2コ																	
		L320～400	L405～500	L505～600	L605～700	L705～800	L805～900	L905～1000	L1005～1100	L1105～1200	L1205～1300	L1305～1400	L1405～1500	L1505～1600	L1605～1700	L1705～1800	L1805～1900	L1905～2000
CVSFD	80～100	107,000	109,300	114,800	116,300	118,200	119,200	121,000	123,800	125,400	126,700	128,000	129,600	133,200	134,600	136,100	138,200	139,500
	110～150	110,100	112,400	118,500	120,000	121,800	122,900	124,700	128,100	129,600	131,000	132,300	133,800	138,100	139,500	141,000	143,100	144,300
	160～200	—	118,600	125,600	127,500	129,600	131,000	133,100	137,400	139,300	141,000	142,600	144,500	149,800	151,400	153,300	155,700	157,300
	210～250	—	—	129,700	131,600	133,800	135,200	137,300	142,200	144,100	145,700	147,400	149,300	155,200	156,800	158,700	161,100	162,700
	260～300	—	—	—	140,400	142,900	144,600	147,000	152,900	155,200	157,200	159,200	161,400	167,400	169,400	171,700	174,400	176,300

インダクションモータ(**IM**)価格については、パナソニックモータの場合は本体価格=基準単価、オリエンタルモータの場合は+8,000円となります。　カタログ表記以上の数量の場合、価格・納期のお見積りをさせて頂きます。
スピードコントロールモータ(**SCM**)を選択した場合、本体価格+モータ仕様価格=基準単価となります。

		本体価格	+	モータ仕様価格	=	基準単価
例)・パナソニックモータの場合	CVSFD−100−1000−25−T100−SCM−25−H−F500−A ➡	121,000円	+	6,000円	=	127,000円
例)・オリエンタルモータの場合	CVSFD−100−1000−25−T100−SCM−25−H−F500−B ➡	121,000円	+	14,000円	=	135,000円

Order 注文例　型式 − B − L − モータ(出力 − 電圧 − 仕様 − ギヤヘッド減速比) − ベルト仕様 − F − モータメーカー選択
CVSFD − 100 − 1000 − 25 − T100 − IM − 25 − H − F500 − A

Alteration 追加工　☞P.1113

Delivery 出荷日　8 日目発送

モータ仕様価格(本体価格+)

SCM

モータ容量	A(パナソニックモータ)	B(オリエンタルモータ)
6W 25W 40W	6,000	14,000

規格追加
赤文字表示

MINIATURE CONVEYOR -FLAT BELT SINGLE LANE MOTOR INTERIOR TYPE PULLEY DIA.70mm-

ミニチュアコンベヤ

ー平ベルト単列モータ内蔵 3溝フレームタイプ(プーリ径70mm)ー

CADデータフォルダ名：17_Conveyors

■特長：モータをフレーム間に内蔵することにより機高を約半分におさえました。

CVSMA

6Wモータ仕様

	・パナソニックモータ	・オリエンタルモータ
インダクションモータ	減速比25以下:101 減速比30以上:108	減速比18以下:105 減速比25以上:115
スピードコントロールモータ	減速比25以下:111 減速比30以上:118	減速比18以下:115 減速比25以上:125

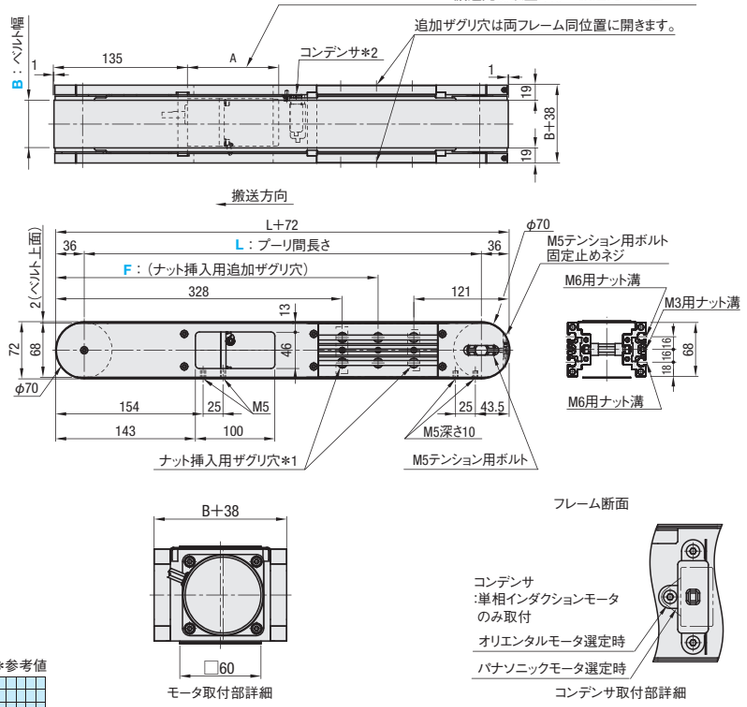

フレーム断面・拡大(上下対称)

JIS規格の六角ナット使用可能です。

■ギヤヘッド減速比

*負荷状態により減少することがあります。

ギヤヘッド減速比	ベルト速度(m/min) 50Hz	60Hz
15	22.0	—
18	18.3	22.0
25	13.2	15.8
30	11.0	13.2
36	9.2	11.0
50	6.6	7.9
60	5.5	6.6
75	4.4	5.3
90	3.7	4.4
100	3.3	4.0
120	2.7	3.3
150	2.2	2.6
180	1.8	2.2

■搬送能力 *参考値

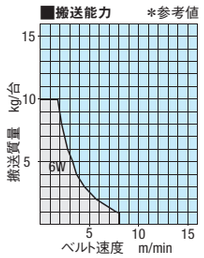

*1 L≦817の場合、ナット挿入用のザグリ穴は一切つきません。
ただし、1溝につき3個ずつあらかじめナットが挿入されております。
*2 単相インダクションモータのみ取付

	フレーム	プーリホルダ
M材質	アルミ材	A5052
S表面処理	アルマイト処理	金アルマイト処理

型式	B 選択	L 指定5mm単位	モータ選択 出力(W)	電圧(V)	仕様	ギヤヘッド減速比	ベルト仕様*	F(追加ザグリ穴)指定5mm単位	モータメーカー選択 B(オリエンタルモータ)IM選択時+8,000円
CVSMA	60 100 150	415～2000	6	T100(単相) T200(単相)	IM(インダクションモータ) SCM(スピードコントロールモータ)	15 18 25 30 36 50 60 75 90 100 120 150 180	H W G S D F O N	380<F<L−100 ご指定ない場合、追加ザグリなしとなります。	A(パナソニックモータ) B(オリエンタルモータ) ご指定ない場合、パナソニックモータ仕様になります。モータ一覧表(P.1108)

回転方向は減速比25以下がモータと同方向、30以上はモータと逆方向になります。 搬送方向は必ず図面指示方向となるように配線を調整してください。
* ベルト仕様については、H(一般用・緑)、W(一般用・白)、G(スライディング用・緑)、S(スライディング用・白)、D(電子部品用)、F(食品用)、O(耐油用)、N(非粘着用)となります。
配線図等、モータ詳細はP.1007以降をご参照ください。 平ベルト詳細はP.1109をご参照ください。

型式	B	¥本体価格 1～2コ L415～450	L455～500	L505～600	L605～700	L705～800	L805～900	L905～1000	L1005～1100	L1105～1200	L1205～1300	L1305～1400	L1405～1500	L1505～1600	L1605～1700	L1705～1800	L1805～1900	L1905～2000
CVSMA	60	85,400	85,400	84,200	85,400	85,000	85,000	85,400	86,500	87,100	87,600	89,600	91,100	92,700	93,200	93,700	94,200	94,700
	100	92,400	92,400	91,100	92,400	91,900	91,900	92,400	93,300	93,900	94,500	96,600	98,200	99,500	100,100	100,600	101,200	101,700
	150	—	110,900	109,400	110,900	110,300	110,300	110,900	112,000	112,700	113,400	115,900	117,900	119,500	120,100	120,800	121,400	122,100

インダクションモータ(IM)価格については、パナソニックモータの場合は本体価格=基準単価、オリエンタルモータの場合は+8,000円となります。 カタログ表記以上の数量の場合、価格・納期のお見積りをさせて頂きます。
スピードコントロールモータ(SCM)を選択した場合、本体価格+モータ仕様価格=基準単価となります。

		本体価格	+	モータ仕様価格	=	基準単価
例)・パナソニックモータの場合	CVSMA−60−1200−6−T100−SCM−15−H−F400−A ➡	87,100円	+	6,000円	=	93,100円
例)・オリエンタルモータの場合	CVSMA−60−1200−6−T100−SCM−15−H−F400−B ➡	87,100円	+	14,000円	=	101,100円

モータ仕様価格(本体価格+)

SCM モータ容量	A(パナソニックモータ)	B(オリエンタルモータ)
6W	6,000	14,000

Order 注文例: 型式 − B − L − モータ(出力 − 電圧 − 仕様 − ギヤヘッド減速比) − ベルト仕様 − F − モータメーカー選択
CVSMA − 60 − 660 − 6 − T100 − IM − 36 − H − F400 − A

Alteration 追加工 P.1113

Delivery 出荷日 8 日目発送

新商品

MINIATURE CONVEYOR -STAINLESS STEEL BELT 1 TRACK HEAD DRIVE, 3-GROOVE FRAME TYPE PULLEY DIA. 50mm-

ミニチュアコンベヤ

ーステンレスベルト単列ヘッド駆動3溝フレームタイプ(プーリ径50mm)ー

CADデータフォルダ名：17_Conveyors

■特長：平坦性・耐熱性・導電性に優れたステンレスベルトコンベヤです。

CVSSA

6Wモータ仕様

	・パナソニックモータ	・オリエンタルモータ
インダクションモータ	減速比25以下:101 減速比30以上:108	減速比25以下:105 減速比30以上:115
スピードコントロールモータ	減速比25以下:111 減速比30以上:118	減速比25以下:115 減速比30以上:125

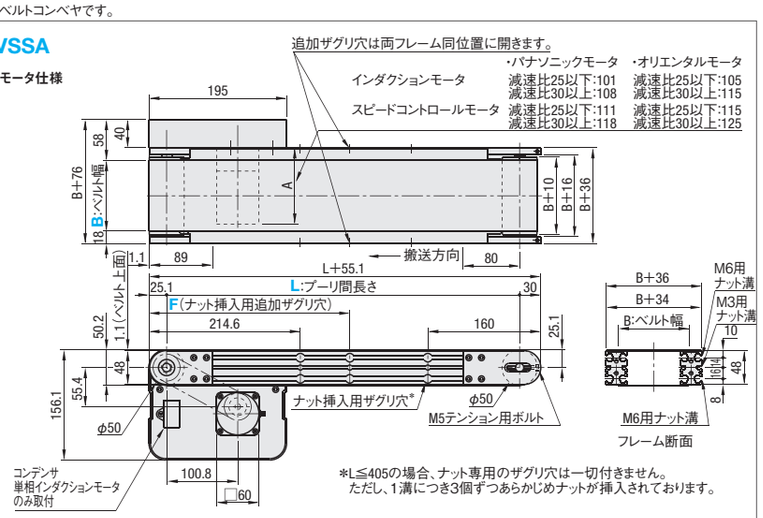

フレーム断面・拡大(左右対称)

JIS規格の六角ナット使用可能です。

■ギヤヘッド減速比

*負荷状態により減少することがあります。

ギヤヘッド減速比	ベルト速度(m/min) 50Hz	60Hz
12.5	16.1	20.3
15	13.4	16.9
18	11.2	14.0
25	8.0	10.1
30	6.7	8.5
36	5.6	7.0
50	4.0	5.0
60	3.4	4.2
75	2.7	3.4
90	2.2	2.8
100	2.0	2.5
120	1.7	2.1
150	1.3	1.7
180	1.1	1.4

■搬送能力 *参考値

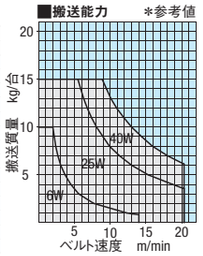

モータ勝手違いの追加工はP.1113をご参照ください

	フレーム	モータカバー	プーリホルダ
M材質	アルミ材	アルミ材	A5052
S表面処理	アルマイト処理	塗装	アルマイト処理

型式	B 指定10mm単位	L 指定5mm単位	モータ選択 出力(W)	電圧(V)	仕様	ギヤヘッド減速比	F(追加ザグリ穴)指定5mm単位	モータメーカー選択 B(オリエンタルモータ)IM選択時+8,000円
CVSSA	40～150	250～2000	6 25 40	T100(単相) T200(単相) S200(三相)*	IM(インダクションモータ) SCM(スピードコントロールモータ)	12.5 15 18 25 30 36 50 60 75 90 100 120 150 180	240<F<L−180 ご指定ない場合、追加ザグリなしとなります。	A(パナソニックモータ) B(オリエンタルモータ) ご指定ない場合、パナソニックモータ仕様になります。モータ一覧表は(P.1108)

*モータ電圧S200(三相)は、出力25W・40W,IM(インダクションモータ)のみ選択可能です。 配線図等、モータ詳細はP.1007以降をご参照ください。 ステンレスベルト詳細は、P.1109をご参照ください。
回転方向は減速比25以下がモータと同方向、30以上はモータと逆方向になります。 搬送方向は必ず図面指示方向となるように配線を調整してください。 ベルトの厚さ0.1mmのため、滞留搬送には向きません。

型式	B	¥本体価格 1～2コ L250～300	L305～400	L405～500	L505～600	L605～700	L705～800	L805～900	L905～1000	L1005～1100	L1105～1200	L1205～1300	L1305～1400	L1405～1500	L1505～1600	L1605～1700	L1705～1800	L1805～1900	L1905～2000
CVSSA	40～60	208,400	209,700	210,600	219,200	220,800	222,700	223,400	225,700	228,800	230,800	231,500	232,600	233,800	237,300	238,000	239,900	241,100	242,600
	70～90	—	226,000	227,000	235,600	237,100	239,000	239,800	242,100	245,200	247,100	247,900	249,000	250,100	253,600	254,400	256,300	257,400	259,000
	100～120	—	—	245,700	254,600	256,100	258,100	258,900	261,200	265,200	267,200	267,900	269,100	270,300	274,000	274,800	276,700	277,900	279,500
	130～150	—	—	—	270,900	272,500	274,400	275,200	277,600	281,600	283,500	284,300	285,400	286,600	290,400	291,100	293,100	294,200	295,800

インダクションモータ(IM)価格については、パナソニックモータの場合は本体価格=基準単価、オリエンタルモータの場合は+8,000円となります。 カタログ表記以上の数量の場合、価格・納期のお見積りをさせて頂きます。
スピードコントロールモータ(SCM)を選択した場合、本体価格+モータ仕様価格=基準単価となります。

		本体価格	+	モータ仕様価格	=	基準単価
例)・パナソニックモータの場合	CVSSA−100−1000−25−T100−SCM−25−F500−A ➡	261,200円	+	6,000円	=	267,200円
例)・オリエンタルモータの場合	CVSSA−100−1000−25−T100−SCM−25−F500−B ➡	261,200円	+	14,000円	=	275,200円

モータ仕様価格(本体価格+)

SCM モータ容量	A(パナソニックモータ)	B(オリエンタルモータ)
6W 25W 40W	6,000	14,000

Order 注文例: 型式 − B − L − モータ(出力 − 電圧 − 仕様 − ギヤヘッド減速比) − F − モータメーカー選択
CVSSA − 100 − 1000 − 25 − T100 − IM − 25 − F500 − A

Alteration 追加工 P.1113

Delivery 出荷日 12 日目発送

MINIATURE CONVEYOR -TIMING BELT DUAL LANE HEAD DRIVE TYPE PULLEY DIA.30mm-

ミニチュアコンベヤ

ータイミングベルト2列ヘッド駆動2溝フレームタイプ(プーリ径30mm)ー

CADデータフォルダ名：17_Conveyors

■特長：搬送面が2列の為、ストッパやセンサの取付けが可能なタイミングベルトコンベヤです。

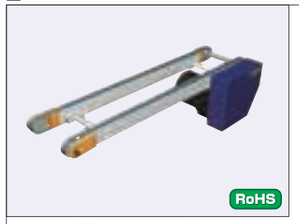

CVSTA

6Wモータ仕様

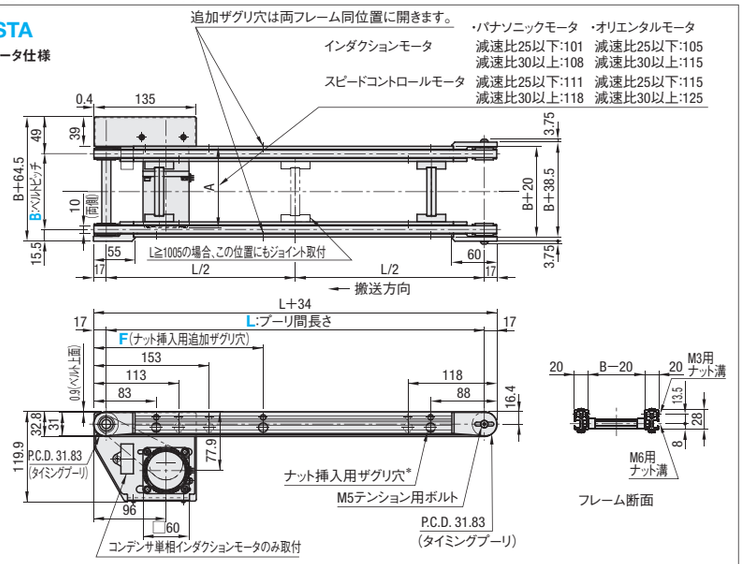

*L≦302の場合、ナット挿入用ザグリ穴は一切つきません。
ただし、1溝につき3個ずつあらかじめナットが挿入されております。

フレーム断面・拡大(左右対称)

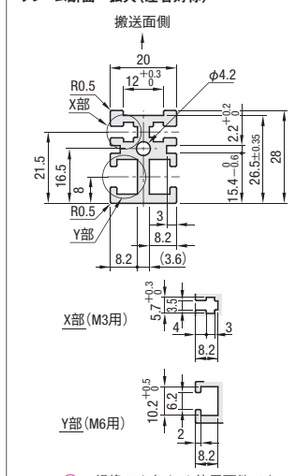

JIS規格の六角ナット使用可能です。

25Wモータ仕様

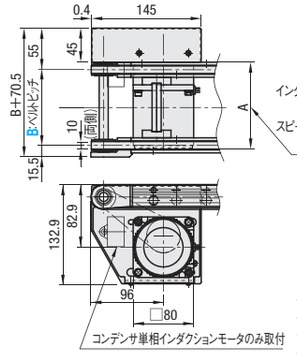

■ギヤヘッド減速比

*負荷状態により減少することがあります。

ギヤヘッド減速比	ベルト速度(m/min) 50Hz	60Hz
12.5	32.7	41.2
15	27.2	34.4
18	22.7	28.6
25	16.4	20.6
30	13.6	17.2
36	11.3	14.3
50	8.2	10.3
60	6.8	8.6
75	5.5	6.9
90	4.6	5.7
100	4.1	5.2
120	3.4	4.3
150	2.7	3.4
180	2.3	2.9

■搬送能力 *参考値

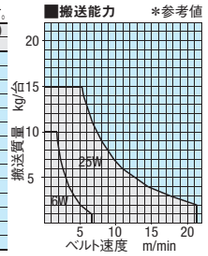

*タイミングベルトは、両面布張りT5タイプ(P.1237 LTBRA−T5100〜)を採用しています。
詳細は商品ページをご参照ください。

	フレーム	モータカバー	プーリホルダ
M材質	アルミ材	SPCC	A5052
S表面処理	アルマイト処理	塗装	金アルマイト処理

モータ勝手違いの追加工はP.1113をご参照ください。

型式	B 指定10mm単位	L 指定5mm単位	モータ選択 出力(W)	電圧(V)	仕様	ギヤヘッド減速比	F(追加ザグリ穴)指定5mm単位	モータメーカー選択 B(オリエンタルモータ) IM選択時+8,000円
CVSTA	80〜300	255〜2000	6 25	T100(単相) T200(単相) S200(三相)*	IM(インダクションモータ) SCM(スピードコントロールモータ)	12.5 15 18 25 30 36 50 60 75 90 100 120 150 180	170<F<L−130 ご指定ない場合、追加ザグリなしとなります。	A(パナソニックモータ) B(オリエンタルモータ) ご指定ない場合、パナソニックモータ仕様になります。モーター覧表は(P.1108)

*モータ電圧S200(三相)は、出力25W,IM(インダクションモータ)のみ選択可能です。 配線図等、モータ詳細はP.1007以降をご参照ください。
回転方向は減速比25以下がモータと同方向、30以上はモータと逆方向になります。 搬送方向は必ず図面指示方向となるように配線を調整してください。

型式	B	¥本体価格 1〜2コ L255〜300	L305〜400	L405〜500	L505〜600	L605〜700	L705〜800	L805〜900	L905〜1000	L1005〜1100	L1105〜1200	L1205〜1300	L1305〜1400	L1405〜1500	L1505〜1600	L1605〜1700	L1705〜1800	L1805〜1900	L1905〜2000
CVSTA	80〜100	105,900	106,200	106,500	106,800	107,100	107,400	107,700	108,000	108,300	108,500	108,800	109,100	109,400	109,700	110,000	110,300	110,600	110,900
	110〜150	106,000	106,300	106,500	106,800	107,100	107,400	107,700	108,000	108,300	108,600	108,900	109,200	109,500	109,700	110,000	110,300	110,600	110,900
	160〜200	106,000	106,300	106,600	106,900	107,200	107,500	107,800	108,000	108,300	108,600	108,900	109,200	109,500	109,800	110,100	110,400	110,700	111,000
	210〜250	107,200	107,500	107,800	108,100	108,400	108,700	109,000	109,200	109,500	109,800	110,100	110,400	110,700	111,000	111,300	111,600	111,900	112,200
	260〜300	107,200	107,500	107,800	108,100	108,400	108,700	109,000	109,200	109,500	109,800	110,100	110,400	110,700	111,000	111,300	111,600	111,900	112,200

インダクションモータ(IM)価格については、パナソニックモータの場合は本体価格=基準単価、オリエンタルモータの場合は+8,000円となります。 カタログ表記以上の数量の場合、価格・納期のお見積りをさせて頂きます。
スピードコントロールモータ(SCM)を選択した場合、本体価格+モータ仕様価格=基準単価となります。

		本体価格	+	モータ仕様価格	=	基準単価
例)・パナソニックモータの場合	CVSTA−80−1200−25−T100−SCM−15−F300−A ➡	108,500円	+	6,000円	=	114,500円
例)・オリエンタルモータの場合	CVSTA−80−1200−25−T100−SCM−15−F300−B ➡	108,500円	+	14,000円	=	122,500円

モータ仕様価格(本体価格+)

SCM モータ容量	A(パナソニックモータ)	B(オリエンタルモータ)
6W 25W	6,000	14,000

Order 注文例

型式 − B − L − モータ(出力 − 電圧 − 仕様 − ギヤヘッド減速比) − F − モータメーカー選択

CVSTA − 80 − 1360 − 6 − T100 − IM − 50 − F300 − A

Alteration 追加工 P.1113

Delivery 出荷日 8 日目発送

MINIATURE CONVEYOR -TIMING BELT DUAL LANE HEAD DRIVE TYPE PULLEY DIA.50mm-

ミニチュアコンベヤ

ータイミングベルト2列ヘッド駆動3溝フレームタイプ(プーリ径50mm)ー

CADデータフォルダ名：17_Conveyors

■特長：搬送面が2列の為、ストッパやセンサの取付けが可能なタイミングベルトコンベヤです。フレーム溝が3列あり、付属品の取付が非常にしやすくなっています。

CVSTB

25Wモータ仕様

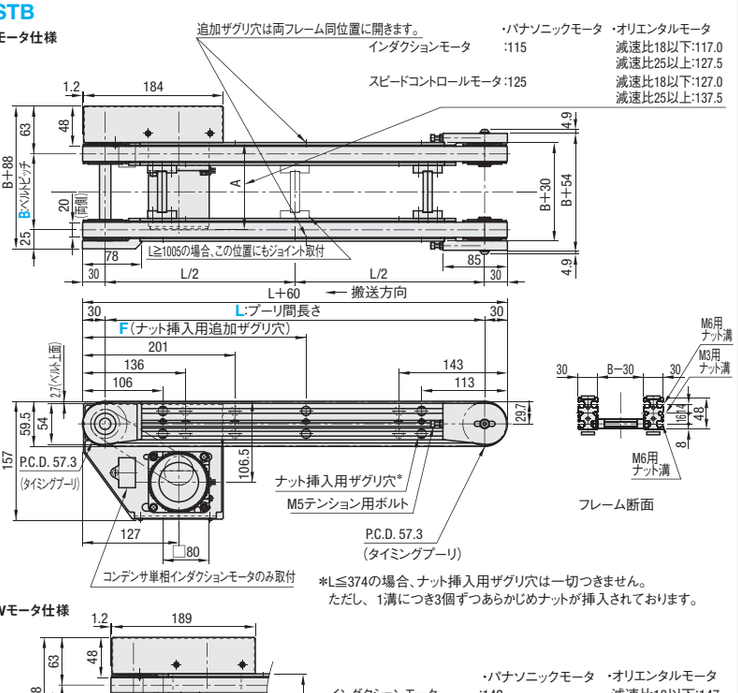

*L≦374の場合、ナット挿入用ザグリ穴は一切つきません。
ただし、1溝につき3個ずつあらかじめナットが挿入されております。

フレーム断面・拡大(左右対称)

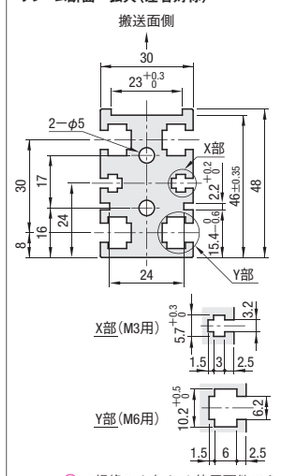

JIS規格の六角ナット使用可能です。

40Wモータ仕様

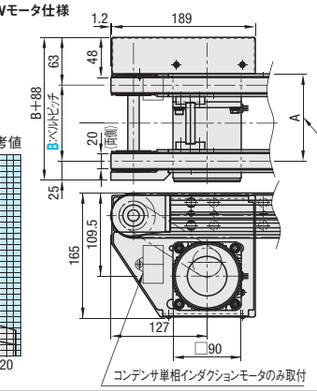

■ギヤヘッド減速比

*負荷状態により減少することがあります。

ギヤヘッド減速比	ベルト速度(m/min) 50Hz	60Hz
12.5	16.7	20.6
15	13.9	17.2
18	11.6	14.3
25	8.3	10.3
30	7.0	8.6
36	5.8	7.2
50	4.1	5.2
60	3.5	4.3
75	2.8	3.4
90	2.3	2.9
100	2.1	2.6
120	1.7	2.2
150	1.4	1.7
180	1.1	1.4

■搬送能力 *参考値

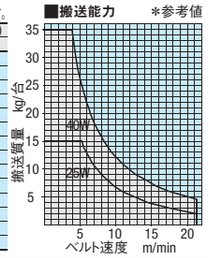

*タイミングベルトは、両面布張りT10タイプ(P.1237 LTBRA−T10200〜)を採用しています。
詳細は商品ページをご参照ください。

	フレーム	モータカバー	プーリホルダ
M材質	アルミ材	SPCC	A5052
S表面処理	アルマイト処理	塗装	金アルマイト処理

モータ勝手違いの追加工はP.1113をご参照ください。

型式	B 指定10mm単位	L 指定5mm単位	モータ選択 出力(W)	電圧(V)	仕様	ギヤヘッド減速比	F(追加ザグリ穴)指定5mm単位	モータメーカー選択 B(オリエンタルモータ) IM選択時+8,000円
CVSTB	80〜300	265〜2000	25 40	T100(単相) T200(単相) S200(三相)*	IM(インダクションモータ) SCM(スピードコントロールモータ)	12.5 15 18 25 30 36 50 60 75 90 100 120 150 180	220<F<L−160 ご指定ない場合、追加ザグリなしとなります。	A(パナソニックモータ) B(オリエンタルモータ) ご指定ない場合、パナソニックモータ仕様になります。モーター覧表は(P.1108)

回転方向は減速比25以下がモータと同方向、30以上はモータと逆方向になります。 搬送方向は必ず図面指示方向となるように配線を調整してください。
配線図等、モータ詳細はP.1007以降をご参照ください。 *モータ電圧S200(三相)は、IM(インダクションモータ)のみ選択可能です。

型式	B	¥本体価格 1〜2コ L265〜300	L305〜400	L405〜500	L505〜600	L605〜700	L705〜800	L805〜900	L905〜1000	L1005〜1100	L1105〜1200	L1205〜1300	L1305〜1400	L1405〜1500	L1505〜1600	L1605〜1700	L1705〜1800	L1805〜1900	L1905〜2000
CVSTB	80〜100	120,000	120,800	121,600	122,400	123,100	124,000	124,700	125,600	126,300	127,100	127,900	128,700	129,500	130,300	131,000	131,900	132,600	133,500
	110〜150	120,100	120,800	121,600	122,400	123,200	124,000	124,800	125,600	126,400	127,100	128,000	128,700	129,500	130,300	131,100	131,900	132,700	133,500
	160〜200	120,100	120,900	121,600	122,500	123,200	124,100	124,800	125,600	126,400	127,200	128,000	128,800	129,500	130,400	131,100	132,000	132,700	133,500
	210〜250	121,200	122,000	122,800	123,600	124,300	125,200	125,900	126,800	127,500	128,300	129,100	129,900	130,700	131,500	132,200	133,100	133,800	134,700
	260〜300	121,200	122,000	122,800	123,600	124,300	125,200	125,900	126,800	127,500	128,300	129,100	129,900	130,700	131,500	132,200	133,100	133,800	134,700

インダクションモータ(IM)価格については、パナソニックモータの場合は本体価格=基準単価、オリエンタルモータの場合は+8,000円となります。 カタログ表記以上の数量の場合、価格・納期のお見積りをさせて頂きます。
スピードコントロールモータ(SCM)を選択した場合、本体価格+モータ仕様価格=基準単価となります。

		本体価格	+	モータ仕様価格	=	基準単価
例)・パナソニックモータの場合	CVSTB−80−1200−25−T100−SCM−15−F300−A ➡	127,100円	+	6,000円	=	133,100円
例)・オリエンタルモータの場合	CVSTB−80−1200−25−T100−SCM−15−F300−B ➡	127,100円	+	14,000円	=	141,100円

モータ仕様価格(本体価格+)

SCM モータ容量	A(パナソニックモータ)	B(オリエンタルモータ)
25W 40W	6,000	14,000

Order 注文例

型式 − B − L − モータ(出力 − 電圧 − 仕様 − ギヤヘッド減速比) − F − モータメーカー選択

CVSTB − 160 − 880 − 25 − T200 − IM − 120 − F300 − B

Alteration 追加工 P.1113

Delivery 出荷日 8 日目発送

MINIATURE CONVEYOR -TIMING BELT DUAL LANE CENTER DRIVE TYPE PULLEY DIA.30mm-

ミニチュアコンベヤ

ータイミングベルト2列中間駆動2溝フレームタイプ(プーリ径30mm)ー

CADデータフォルダ名：17_Conveyors

■特長：搬送面が2列の為、ストッパやセンサの取付けが可能で、さらに駆動部の位置調整が可能なタイミングベルトコンベヤです。

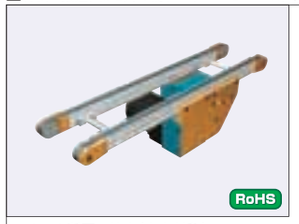

CVSTN

6Wモータ仕様

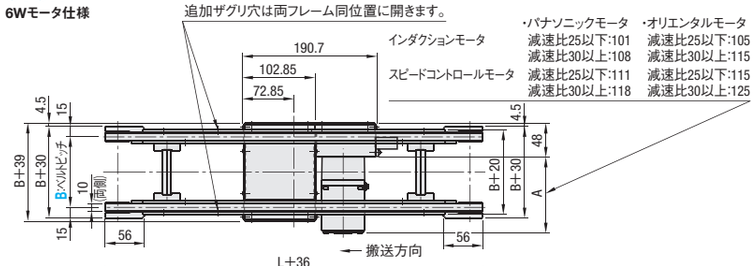

フレーム断面・拡大(左右対称)

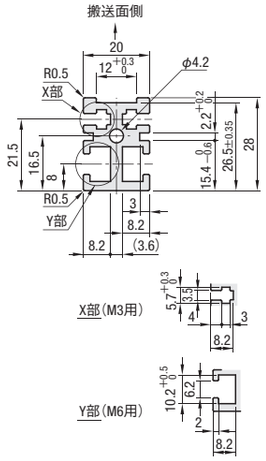

JIS規格の六角ナット使用可能です。

*1 駆動部はアルミフレームの溝のある範囲で任意の位置に移動することができます。
*2 L≦407の場合、ナット挿入用ザグリ穴は一切つきません。ただし、1溝につき3個ずつあらかじめナットが挿入されております。

■ギヤヘッド減速比

*負荷状態により減少することがあります。

ギヤヘッド減速比	ベルト速度(m/min) 50Hz	60Hz
12.5	16.4	20.6
15	13.6	17.2
18	11.3	14.3
25	8.2	10.3
30	6.8	8.6
36	5.7	7.1
50	4.1	5.2
60	3.4	4.3
75	2.7	3.4
90	2.3	2.9
100	2.0	2.6
120	1.7	2.2
150	1.4	1.7
180	1.1	1.4

■搬送能力　*参考値

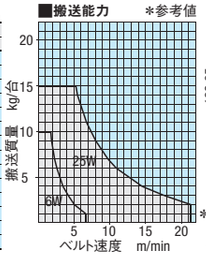

25Wモータ仕様

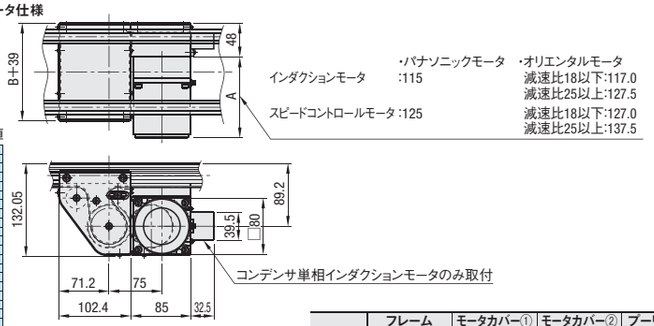

*タイミングベルトは、両面布張りT5タイプ(P.1237 LTBRA−T5100〜)を採用しています。詳細は商品ページをご参照ください。

	フレーム	モータカバー①	モータカバー②	プーリホルダ
M材質	アルミ材	A5052	A5052P	A5052
S表面処理	アルマイト処理	全アルマイト処理	青アルマイト処理	全アルマイト処理

型式	B 指定10mm単位	L 指定5mm単位	モータ選択 出力(W)	電圧(V)	仕様	ギヤヘッド減速比	F(追加ザグリ穴)指定5mm単位	モータメーカー選択 B(オリエンタルモータ) IM選択時+8,000円
CVSTN	80〜300	265〜2000	6 25	T100(単相) T200(単相) S200(三相)*	IM(インダクションモータ) SCM(スピードコントロールモータ)	12.5 15 18 25 30 36 50 60 75 90 100 120 150 180	130<F<L−130 ご指定ない場合、追加ザグリなしとなります。	A(パナソニックモータ) B(オリエンタルモータ) ご指定ない場合、パナソニックモータ仕様になります。モーター覧表は(P.1108)

*モータ電圧S200(三相)は、出力25W,IM(インダクションモータ)のみ選択可能です。　配線図等、モータ詳細はP.1007以降をご参照ください。
回転方向は減速比25以下がモータと同方向、30以上はモータと逆方向になります。　搬送方向は必ず図面指示方向となるように配線を調整してください。

型式	B	¥本体価格 1〜2コ L265〜300	L305〜400	L405〜500	L505〜600	L605〜700	L705〜800	L805〜900	L905〜1000	L1005〜1100	L1105〜1200	L1205〜1300	L1305〜1400	L1405〜1500	L1505〜1600	L1605〜1700	L1705〜1800	L1805〜1900	L1905〜2000
CVSTN	80〜100	129,700	130,000	130,200	130,500	130,600	130,900	131,200	131,400	131,700	131,900	132,200	132,400	132,700	132,900	133,200	133,400	133,600	133,900
	110〜150	131,700	131,900	132,200	132,400	132,600	132,900	133,100	133,400	133,600	133,900	134,100	134,400	134,600	134,900	135,200	135,300	135,600	135,800
	160〜200	131,700	131,900	132,200	132,400	132,700	132,900	133,200	133,500	133,700	134,000	134,200	134,400	134,600	134,900	135,200	135,400	135,700	135,900
	210〜250	135,200	135,400	135,700	135,900	136,200	136,400	136,700	136,900	137,200	137,400	137,600	137,900	138,100	138,400	138,600	138,900	139,100	139,400
	260〜300	135,200	135,400	135,700	135,900	136,200	136,400	136,700	136,900	137,200	137,400	137,600	137,900	138,100	138,400	138,600	138,900	139,100	139,400

インダクションモータ(IM)価格については、パナソニックモータの場合は本体価格=基準単価、オリエンタルモータの場合は+8,000円となります。　カタログ表記以上の数量の場合、価格・納期のお見積りをさせて頂きます。
スピードコントロールモータ(SCM)を選択した場合、本体価格+モータ仕様価格=基準単価となります。

		本体価格	+	モータ仕様価格	=	基準単価
例)・パナソニックモータの場合	CVSTN−80−1200−25−T100−SCM−15−F300−A ➡	131,900円	+	6,000円	=	137,900円
例)・オリエンタルモータの場合	CVSTN−80−1200−25−T100−SCM−15−F300−B ➡	131,900円	+	14,000円	=	145,900円

モータ仕様価格(本体価格+)

SCM モータ容量	A(パナソニックモータ)	B(オリエンタルモータ)
6W 25W	6,000	14,000

Order 注文例　型式 − B − L − モータ(出力 − 電圧 − 仕様 − ギヤヘッド減速比) − F − モータメーカー選択
CVSTN − 90 − 980 − 6 − T200 − SCM − 15 − F450 − A

Alteration 追加工　P.1113

Delivery 出荷日　10 日目発送

MINIATURE CONVEYOR -TIMING BELT DUAL LANE CENTER DRIVE TYPE PULLEY DIA.50mm-

ミニチュアコンベヤ

ータイミングベルト2列中間駆動3溝フレームタイプ(プーリ径50mm)ー

CADデータフォルダ名：17_Conveyors

■特長：搬送面が2列の為、ストッパやセンサの取付けが可能で、さらに駆動部の位置調整が可能なタイミングベルトコンベヤです。
フレーム溝が3列あり、付属品の取付が非常にしやすくなっています。

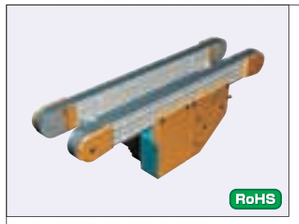

CVSTP

25Wモータ仕様

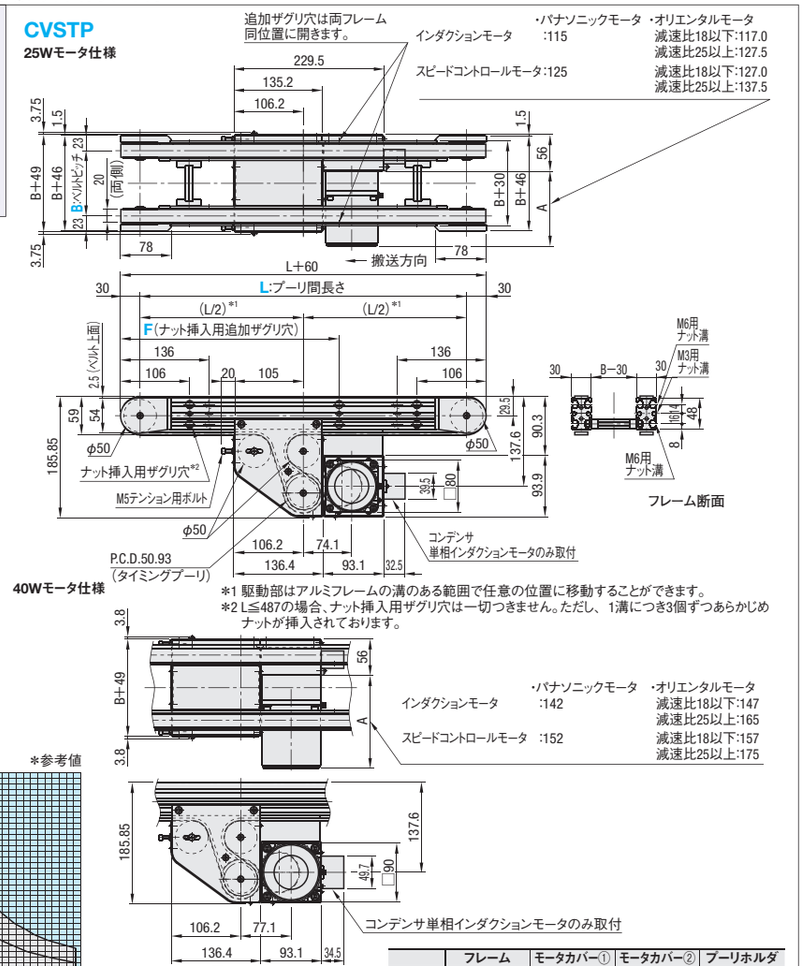

フレーム断面・拡大(左右対称)

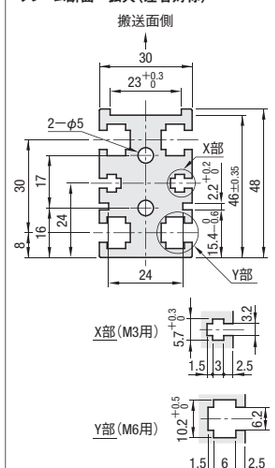

JIS規格の六角ナット使用可能です。

*1 駆動部はアルミフレームの溝のある範囲で任意の位置に移動することができます。
*2 L≦487の場合、ナット挿入用ザグリ穴は一切つきません。ただし、1溝につき3個ずつあらかじめナットが挿入されております。

40Wモータ仕様

■ギヤヘッド減速比

*負荷状態により減少することがあります。

ギヤヘッド減速比	ベルト速度(m/min) 50Hz	60Hz
12.5	16.7	20.6
15	13.9	17.2
18	11.6	14.3
25	8.3	10.3
30	7.0	8.6
36	5.8	7.2
50	4.1	5.2
60	3.5	4.3
75	2.8	3.4
90	2.3	2.9
100	2.1	2.6
120	1.7	2.2
150	1.4	1.7
180	1.1	1.4

■搬送能力　*参考値

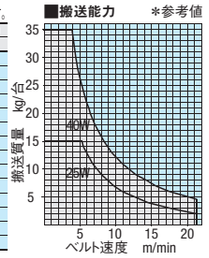

*タイミングベルトは、両面布張りT10タイプ(P.1237 LTBR−T10200〜)を採用しています。詳細は商品ページをご参照ください。

	フレーム	モータカバー①	モータカバー②	プーリホルダ
M材質	アルミ材	A5052	A5052P	A5052
S表面処理	アルマイト処理	全アルマイト処理	青アルマイト処理	全アルマイト処理

型式	B 指定10mm単位	L 指定5mm単位	モータ選択 出力(W)	電圧(V)	仕様	ギヤヘッド減速比	F(追加ザグリ穴)指定5mm単位	モータメーカー選択 B(オリエンタルモータ) IM選択時+8,000円
CVSTP	80〜300	325〜2000	25 40	T100(単相) T200(単相) S200(三相)*	IM(インダクションモータ) SCM(スピードコントロールモータ)	12.5 15 18 25 30 36 50 60 75 90 100 120 150 180	150<F<L−150 ご指定ない場合、追加ザグリなしとなります。	A(パナソニックモータ) B(オリエンタルモータ) ご指定ない場合、パナソニックモータ仕様になります。モーター覧表は(P.1108)

回転方向は減速比25以下がモータと同方向、30以上はモータと逆方向になります。　搬送方向は必ず図面指示方向となるように配線を調整してください。
配線図等、モータ詳細はP.1007以降をご参照ください。　*モータ電圧S200(三相)は、IM(インダクションモータ)のみ選択可能です。

型式	B	¥本体価格 1〜2コ L325〜400	L405〜500	L505〜600	L605〜700	L705〜800	L805〜900	L905〜1000	L1005〜1100	L1105〜1200	L1205〜1300	L1305〜1400	L1405〜1500	L1505〜1600	L1605〜1700	L1705〜1800	L1805〜1900	L1905〜2000
CVSTP	80〜100	147,000	147,700	148,300	149,000	149,700	150,400	151,000	151,800	152,400	153,100	153,800	154,500	155,100	155,800	156,500	157,200	157,800
	110〜150	149,500	150,200	150,900	151,500	152,200	152,900	153,600	154,200	155,000	155,600	156,300	157,000	157,700	158,300	159,000	159,700	160,400
	160〜200	149,500	150,200	150,900	151,600	152,200	153,000	153,600	154,300	155,000	155,700	156,300	157,000	157,700	158,400	159,000	159,800	160,400
	210〜250	153,100	153,800	154,500	155,100	155,800	156,500	157,200	157,800	158,600	159,200	159,900	160,600	161,300	161,900	162,600	163,300	164,000
	260〜300	153,100	153,800	154,500	155,100	155,800	156,500	157,200	157,800	158,600	159,200	159,900	160,600	161,300	161,900	162,600	163,300	164,000

インダクションモータ(IM)価格については、パナソニックモータの場合は本体価格=基準単価、オリエンタルモータの場合は+8,000円となります。　カタログ表記以上の数量の場合、価格・納期のお見積りをさせて頂きます。
スピードコントロールモータ(SCM)を選択した場合、本体価格+モータ仕様価格=基準単価となります。

		本体価格	+	モータ仕様価格	=	基準単価
例)・パナソニックモータの場合	CVSTP−80−1200−25−T100−SCM−15−F300−A ➡	152,400円	+	6,000円	=	158,400円
例)・オリエンタルモータの場合	CVSTP−80−1200−25−T100−SCM−15−F300−B ➡	152,400円	+	14,000円	=	166,400円

モータ仕様価格(本体価格+)

SCM モータ容量	A(パナソニックモータ)	B(オリエンタルモータ)
25W 40W	6,000	14,000

Order 注文例　型式 − B − L − モータ(出力 − 電圧 − 仕様 − ギヤヘッド減速比) − F − モータメーカー選択
CVSTP − 130 − 660 − 25 − S200 − IM − 15 − F500 − B

Alteration 追加工　P.1113

Delivery 出荷日　10 日目発送

MINIATURE CONVEYOR -PLASTIC CHAINS DUAL LANE HEAD DRIVE TYPE SPROKETS DIA.57mm-

ミニチュアコンベヤ

ープラチェーン2列ヘッド駆動3溝フレームタイプ(スプロケット径57mm)ー

CADデータフォルダ名：17_Conveyors

■特長:プラチェーンを採用しているため、メンテナンスが容易です。

フレーム断面・拡大(左右対称)

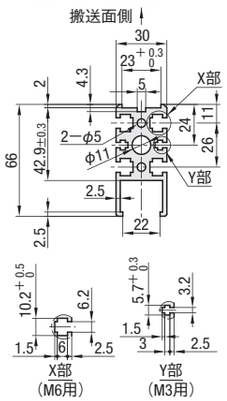

JIS規格の六角ナット使用可能です。

CVSPA

25Wモータ仕様

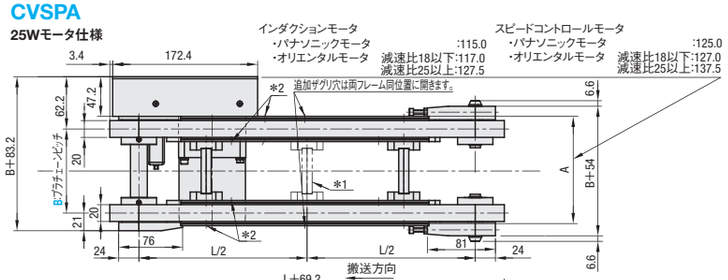

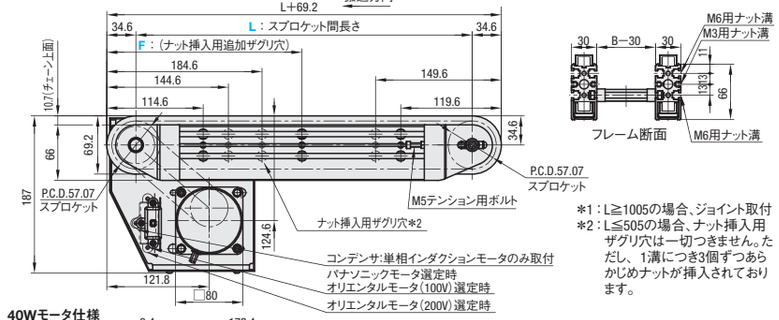

*1:L≧1005の場合、ジョイント取付
*2:L≦505の場合、ナット挿入用ザグリ穴は一切つきません。ただし、1溝につき3個ずつあらかじめナットが挿入されております。

40Wモータ仕様

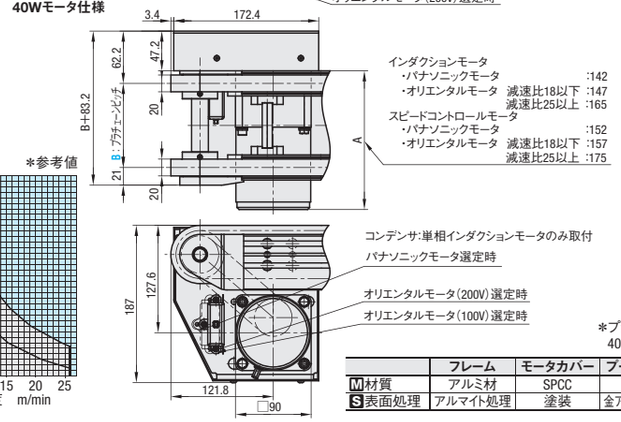

*プラチェーン・スプロケットは40Bシリーズです。

	フレーム	モータカバー	プーリホルダ	プラチェーン
M材質	アルミ材	SPCC	A5052	ポリアセタール
S表面処理	アルマイト処理	塗装	全アルマイト処理	ー

■ギヤヘッド減速比

*負荷状態により減少することがあります。

ギヤヘッド減速比	ベルト速度 (m/min) 50Hz	60Hz
12.5	21.5	25.8
15	17.9	21.5
18	14.9	17.9
25	10.8	12.9
30	9.0	10.8
36	7.5	9.0
50	5.4	6.5
60	4.5	5.4
75	3.6	4.3
90	3.0	3.6
100	2.7	3.2
120	2.2	2.7
150	1.8	2.2
180	1.5	1.8

■搬送能力 *参考値

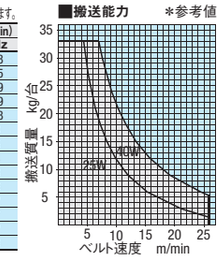

型式	B 指定10mm単位	L 指定5mm単位	モータ選択 出力(W)	電圧(V)	仕様	ギヤヘッド減速比	F(追加ザグリ穴)指定5mm単位	モータメーカー選択 B(オリエンタルモータ) IM選択時+8,000円
CVSPA	80～300	300～3000	25 40	T100(単相) T200(単相) S200(三相)*	IM(インダクションモータ) SCM(スピードコントロールモータ)	12.5 15 18 25 30 36 50 60 75 90 100 120 150 180	205<F<L−105 ご指定ない場合、追加ザグリなしとなります。	A(パナソニックモータ) B(オリエンタルモータ) ご指定ない場合、パナソニックモータ仕様になります。モータ一覧表(P.1108)

*モータ電圧S200(三相)は、IM(インダクションモータ)のみ選択可能です。 プラチェーン(CHEED)詳細は、P.1009をご参照ください。
回転方向は減速比25以下がモータと同方向、30以上はモータと逆方向になります。 搬送方向は必ず図面指示方向となるように配線を調整してください。
配線図等、モータ詳細はP.1007以降をご参照ください。

型式	B	¥本体価格 1～2コ L300～450	L455～500	L505～600	L605～700	L705～800	L805～900	L905～1000	L1005～1100	L1105～1200	L1205～1300	L1305～1400	L1405～1500	L1505～1600	L1605～1700	L1705～1800	L1805～1900	L1905～2000	L2005～2600	L2605～2700	L2705～2800	L2805～2900	L2905～3000
CVSPA	80～100	118,800	120,100	122,100	124,400	125,900	128,600	130,200	134,000	138,400	140,700	143,000	145,300	146,700	148,200	149,700	151,200	152,700	188,800	198,400	203,500	208,600	213,800
	110～200	118,900	120,300	122,300	124,500	126,100	128,700	130,300	134,100	138,500	140,800	143,100	145,400	146,900	148,400	149,800	151,300	152,800	188,900	198,600	203,700	208,800	213,900
	210～300	120,600	121,900	124,000	126,200	127,800	130,400	132,000	136,200	140,600	142,900	145,200	147,500	148,900	150,400	151,900	153,400	154,900	191,400	201,000	206,100	211,200	216,300

インダクションモータ(IM)価格については、パナソニックモータの場合は本体価格=基準単価、オリエンタルモータの場合は+8,000円となります。 カタログ表記以上の数量の場合、価格・納期のお見積りをさせて頂きます。
スピードコントロールモータ(SCM)を選択した場合、本体価格+モータ仕様価格=基準単価となります。

		本体価格	+	モータ仕様価格	=	基準単価
例)・パナソニックモータの場合	CVSPA−80−1200−25−T100−SCM−15−F300−A ➡	138,400円	+	6,000円	=	144,400円
例)・オリエンタルモータの場合	CVSPA−80−1200−25−T100−SCM−15−F300−B ➡	138,400円	+	14,000円	=	152,400円

Order 注文例

型式	B	L	モータ 出力	電圧	仕様	ギヤヘッド減速比	F	モータメーカー選択
CVSPA	100	750	25	T200	IM	90	F300	A

Alteration 追加工 P.1113

Delivery 出荷日 10 日目発送

モータ仕様価格(本体価格+) SCM モータ容量	A(パナソニックモータ)	B(オリエンタルモータ)
25W 40W	6,000	14,000

MINIATURE CONVEYOR -MOTORIZED-

ミニチュアコンベヤ モータ仕様

専用サイト http://fa.misumi.jp/cvs/
ミニチュアコンベヤに関する情報やメンテナンスサイトをご覧いただけます。検索やメンテナンスに関するサイトは8月オープン予定。

■モータメーカーA(パナソニックモータ)

●モータ仕様

	インダクションモータ	スピードコントロールモータ
機種		
特長	一方向連続運転に適したモータ	スピードコントローラと併用し無段変速が可能なモータ
電圧	単相 100V・200V 三相 200V	単相 100V・200V
連続運転	○	○
瞬時正逆運転	×	×
可変速	×	○
負荷保持	×	×

出力	6W, 25W, 40W
定格電圧	100V, 200V
使用電圧範囲	±10%(定格電圧に対して)*
電源周波数	50Hz/60Hz
速度制御範囲	90～1400min⁻¹(50Hz) 90～1700min⁻¹(60Hz)
速度変動率	5%(標準値)
速度設定	ボリュームにて設定(アナログ設定)
使用温度範囲	−10℃～40℃
保存温度範囲	−20℃～60℃
使用湿度範囲	85%RH以下(結露のなきこと)

*±10%は電源電圧の変動範囲であり、常時使用可能な電圧ではありません。

●モータ結線図

インダクションモータ(単相)

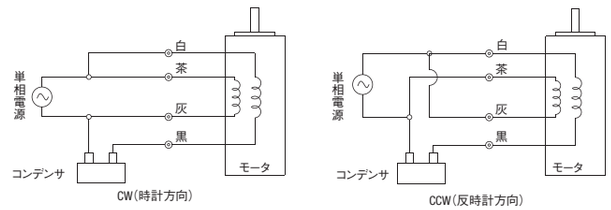

回転方向はギヤヘッドの減速比によって変わるため、端子の接続にて対応しています。コンベヤの逆回転はできませんのでご了承ください。

インダクションモータ(三相)

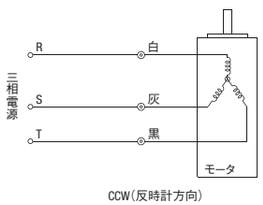

白・灰・黒のいずれか2線を入れ替えると時計方向に回転します。

●スピードコントローラ仕様

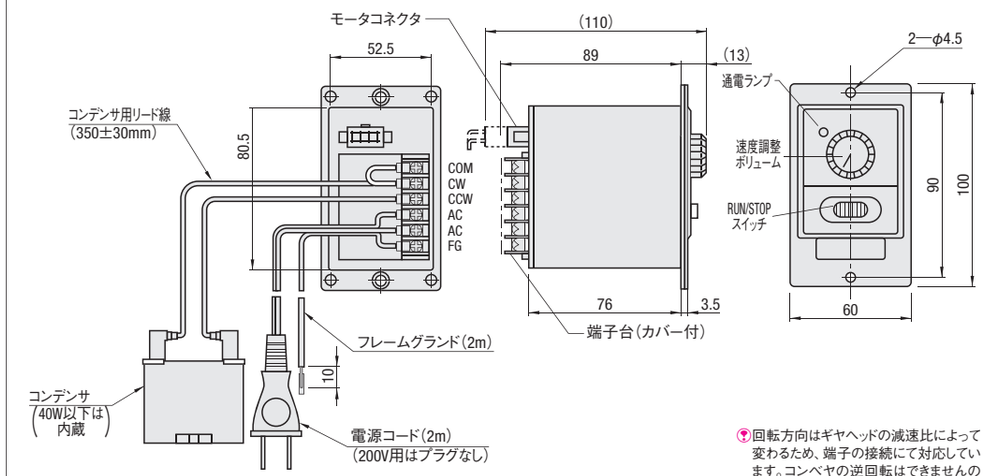

回転方向はギヤヘッドの減速比によって変わるため、端子の接続にて対応しています。コンベヤの逆回転はできませんのでご了承ください。

コネクタケーブル(1m)が付属されます。

17 コンベヤ

ミニチュアコンベヤ　モータ仕様

専用サイト　http://fa.misumi.jp/cvs/
ミニチュアコンベヤに関する情報やメンテナンスサイトをご覧いただけます。
検索やメンテナンスに関するサイトは8月オープン予定。

■モータメーカーB（オリエンタルモータ）

●モータ結線図

インダクションモータ（単相）

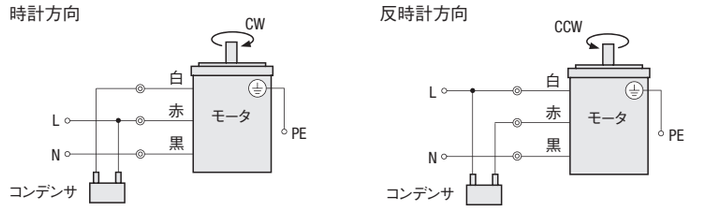

回転方向はギヤヘッドの減速比によって変わるため、端子の接続にて対応しています。
コンベヤの逆回転はできませんのでご了承ください。

インダクションモータ（三相）

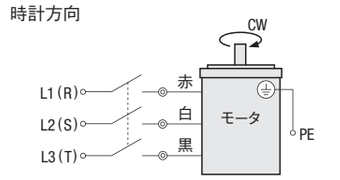

R、S、Tのうちいずれか2線を入れ替えると反時計方向に回転します。

●スピードコントローラ仕様

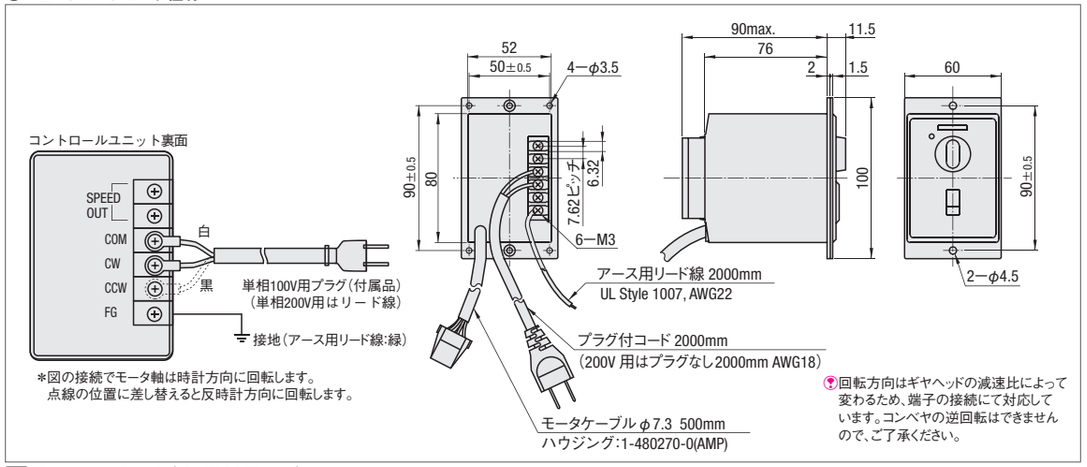

＊図の接続でモータ軸は時計方向に回転します。
点線の位置に差し替えると反時計方向に回転します。

回転方向はギヤヘッドの減速比によって変わるため、端子の接続にて対応しています。コンベヤの逆回転はできませんので、ご了承ください。

■モータメーカーC（台湾製モータ）

●モータ結線図

インダクションモータ（単相）

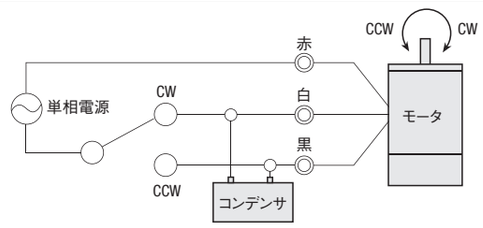

回転方向はギヤヘッドの減速比によって変わるため、端子の接続にて対応しています。
コンベヤの逆回転はできませんのでご了承ください。

インダクションモータ（三相）

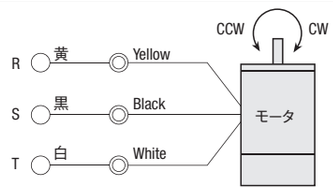

R、S、Tのうちいずれか2線を入れ替えると逆方向に回転します。

●スピードコントローラ仕様

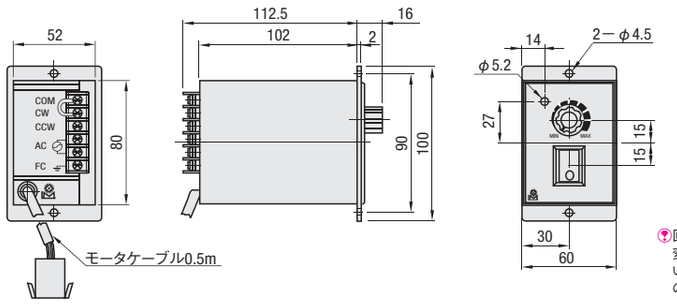

回転方向はギヤヘッドの減速比によって変わるため、端子の接続にて対応しています。コンベヤの逆回転はできませんので、ご了承ください。

■モータ・ギヤヘッドメーカー型式一覧

●パナソニックモータ型式一覧

モータ 出力	モータ 仕様	モータ 電圧	モータ型式 ミスミ型式	モータ型式 メーカー型式	ギヤヘッド型式 メーカー型式（ミスミ型式）＊□には減速比が入ります。	コンベヤ型式
6W	インダクションモータ（P.1009）	単相100V	PACMS60−W6−V100	M61X6G4L	減速比：25以下 MX6G□BA 減速比：30以上 MX6G□B（PACMGX60−□）	SVKA・SVKB・CVSA・CVSB・CVSN・CVSP・CVSC・CVSD・CVSR・CVSW・CVSFA・CVSFB・CVSFC・CVSFD・CVSMA・CVSSA・CVSTA・CVSTN
		単相200V	PACMS60−W6−V200	M61X6G4Y		
	スピードコントロールモータ（P.1011）	単相100V	PACMV−U60−W6−V100	MUSN606GL		
		単相200V	PACMV−U60−W6−V200	MUSN606GY		
25W	インダクションモータ（P.1009）	単相100V	PACMS80−W25−V100	M81X25G4L	MX8G□B（PACMGX80−□）	SVKA・SVKB・CVSA・CVSB・CVSN・CVSP・CVSC・CVSD・CVSR・CVSW・CVSFA・CVSFB・CVSFC・CVSFD・CVSSA・CVSTA・CVSTB・CVSTN・CVSTP・CVSPA
		単相200V	PACMS80−W25−V200	M81X25G4Y		
		三相200V	PACMT80−W25−V200	M8MX25G4Y		
	スピードコントロールモータ（P.1011）	単相100V	PACMV−U80−W25−V100	MUSN825GL		
		単相200V	PACMV−U80−W25−V200	MUSN825GY		
40W	インダクションモータ（P.1009）	単相100V	PACMS90−W40−V100	M91X40G4L	MX9G□B（PACMGX90−□）	CVSB・CVSP・CVSD・CVSW・CVSFB・CVSFD・CVSSA・CVSTB・CVSTP・CVSPA
		単相200V	PACMS90−W40−V200	M91X40G4Y		
		三相200V	PACMT90−W40−V200	M9MX40G4Y		
	スピードコントロールモータ（P.1011）	単相100V	PACMV−U90−W40−V100	MUSN940GL		
		単相200V	PACMV−U90−W40−V200	MUSN940GY		

●オリエンタルモータ型式一覧

モータ 出力	モータ 仕様	モータ 電圧	メーカー型式	ギヤヘッドメーカー型式＊□には減速比が入ります。	コンベヤ型式
6W	インダクションモータ	単相100V	2IK6GN−AW2J	2GN□S	SVKA・SVKB・CVSA・CVSB・CVSN・CVSP・CVSC・CVSD・CVSR・CVSW・CVSFA・CVSFB・CVSFC・CVSFD・CVSMA・CVSSA・CVSTA・CVSTN
		単相200V	2IK6GN−CW2J		
	スピードコントロールモータ	単相100V	US206−401		
		単相200V	US206−402		
25W	インダクションモータ	単相100V	4IK25GN−AW2J	4GN□S	SVKA・SVKB・CVSA・CVSB・CVSN・CVSP・CVSC・CVSD・CVSR・CVSW・CVSFA・CVSFB・CVSFC・CVSFD・CVSSA・CVSTA・CVSTB・CVSTN・CVSTP・CVSPA
		単相200V	4IK25GN−CW2J		
		三相200V	4IK25GN−SW2		
	スピードコントロールモータ	単相100V	US425−401		
		単相200V	US425−402		
40W	インダクションモータ	単相100V	5IK40GN−AW2J	5GN□S	CVSB・CVSP・CVSD・CVSW・CVSFB・CVSFD・CVSSA・CVSTB・CVSTP・CVSPA
		単相200V	5IK40GN−CW2J		
		三相200V	5IK40GN−SW2		
	スピードコントロールモータ	単相100V	US540−401		
		単相200V	US540−402		

単品でオリエンタルモータをお求めの場合は、特注にて対応しております。
単品で台湾製モータをお求めの場合は、特注にて対応しております。
特注対応のご案内はP.99をご参照ください。

ミニチュアコンベヤ　ベルト仕様

専用サイト　http://fa.misumi.jp/cvs/
ミニチュアコンベヤに関する情報やメンテナンスサイトをご覧いただけます。
検索やメンテナンスに関するサイトは8月オープン予定。

■ベルト・プラチェーン交換について

摩耗等によりお客様ご自身でベルトを選定し交換される際は、以下の点にご注意ください。

①ベルトの最小プーリ径
ベルトの最小プーリ径（屈曲径）には制限があります。平ベルトは**P.1119**～、ステンレスベルトは**P.1121**
タイミングベルトは**P.1237**～をご参照の上、お選びいただいているミニチュアコンベヤのプーリ径に適合しているかご確認ください。

②ベルトとプラチェーンの長さ計算
ベルトとプラチェーンの長さは、下の表を基に計算してください。

③搬送方向
ベルトには搬送方向が指定されているものがあります。交換される際はご注意ください。

■ベルト長さ計算式一覧

型式	ベルト種類	列数	駆動位置	プーリ径	掲載ページ	計算式	単位
SVKA	平ベルト	単列	ヘッド	30	P.1085	(2L+97)/1.002/1000	m*2
SVKB	平ベルト（蛇行防止桟付）			30	P.1086	(2L+97)/1.002/1000	m*2
CVSA	平ベルト	単列	ヘッド	30	P.1087	(2L+97)/1.002/1000	m*2
CVSB				50	P.1088	(2L+160)/1.002/1000	m*2
CVSN	平ベルト	単列	中間	30	P.1089	(2L+270)/1.002/1000*6	m*2
CVSP				50	P.1090	(2L+333)/1.002/1000*7	m*2
CVSC	平ベルト（蛇行防止桟付）	単列	ヘッド	30	P.1091	(2L+97)/1.002/1000	m*2
CVSD				50	P.1092	(2L+160)/1.002/1000	m*2
CVSR	平ベルト（蛇行防止桟付）	単列	中間	30	P.1093	(2L+270)/1.002/1000	m*2
CVSW				50	P.1094	(2L+333)/1.002/1000	m*2
CVSFA	平ベルト	単列	ヘッド	30	P.1095	(2L+97)/1.002/1000	m*2
CVSFB				50	P.1096	(2L+160)/1.002/1000	m*2
CVSFC	平ベルト（蛇行防止桟付）	単列	ヘッド	30	P.1097	(2L+97)/1.002/1000	m*2
CVSFD				50	P.1098	(2L+160)/1.002/1000	m*2
CVSMA	平ベルト	単列	内蔵	70	P.1099	(2L+220)/1.002/1000	m*2
CVSSA	ステンレスベルト	単列	ヘッド	50	P.1100	(2L+160)/1000	m*2
CVSTA	タイミングベルト	2列	ヘッド	30	P.1101	(2L+100)/5	歯*3
CVSTB				50	P.1102	(2L+180)/10	歯*4
CVSTN	タイミングベルト	2列	中間	30	P.1103	(2L+260)/5	歯*3
CVSTP				50	P.1104	(2L+420)/10	歯*5
CVSPA	プラチェーン	2列	ヘッド	57*1	P.1105	(2L+179)/12.7	リンク

*1　プラチェーンはスプロケット径のP.C.D.を示しています。
*2　小数点第3位切捨て
*3　小数点以下は切捨て
*4　小数点以下は四捨五入
*5　小数点以下は切上げ
*6　片端ローラエッジ追加工 HR・MRの場合　(2L+253)/1.002/1000
　　両端ローラエッジ追加工 WRの場合　(2L+292)/1.002/1000
*7　片端ローラエッジ追加工 HR・MRの場合　(2L+293)/1.002/1000
　　両端ローラエッジ追加工 WRの場合　(2L+308)/1.002/1000

L：プーリ間長さ

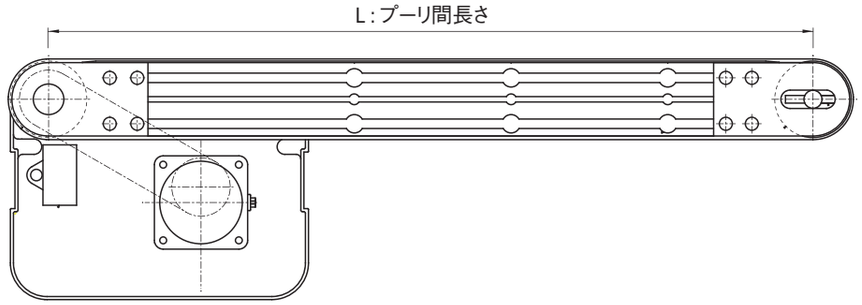

■平ベルト

RoHS

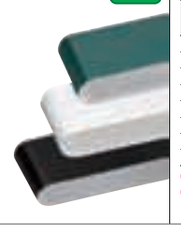

ベルト仕様	ミスミ型式	用途	M材質 ①表面	M材質 ②裏面	色調	厚み mm	重量 kg/m²	許容応力 kg/cm	最小プーリ径 φmm	ナイフエッジ	連続使用温度 ℃	摩擦係数(対ミガキ鋼参考値) 表	摩擦係数(対ミガキ鋼参考値) 裏
H	HBLT	一般用	ポリウレタン	ポリエステル	緑	0.9	1	4	25	R5	−10～80	0.2	0.1
W	HBLTWH				白								
G	SHBLTG	スライディング用	ウレタン含浸		緑	0.5	0.5	4	25	R3	−10～80	0.15	0.1
S	SHBLT		ポリエステル		白							0.1	0.1
D	DHBLT	電子部品搬送用	導電性ポリウレタン		黒	0.6	0.7	3	25	R3	−10～80	0.2	0.1
F	FHBLT	食品搬送用	ポリウレタン		白	0.8	0.9	3.5	20	R3	−10～80	0.2	0.15
O	OHBLT	耐油仕様	耐油塩化ビニル		紺	1	1.1	4	25	—	5～60	0.3	0.1
N	NSHBLT	非粘着仕様	ポリウレタン		白	0.9	1	3.5	25	R5	−10～80	0.2	0.15

FHBLT・NSHBLTは、食品搬送適合品です。
詳細は**P.1119**をご参照ください。

■平ベルト
ー蛇行防止桟付ー

RoHS

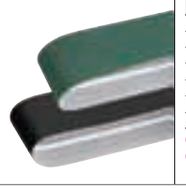

ベルト仕様	ミスミ型式	用途	M材質 ①表面	M材質 ②裏面	色調	厚み mm	重量 kg/m²	許容応力 kg/cm	最小プーリ径 φmm	連続使用温度 ℃	摩擦係数(対ミガキ鋼参考値) 表	摩擦係数(対ミガキ鋼参考値) 裏
H	HBLTDSG	一般用	ポリウレタン	ポリエステル	緑	0.8	0.7	4	15	−30～80	0.8	0.2
W	HBLTDSW				白	0.8	0.7	4	15		0.8	0.2
G	SHBLTDSG	スライディング用	ポリエステル		緑	0.6	0.4	4	20		0.2	0.2
S	SHBLTDSW				白	0.6	0.4	4	20		0.2	0.2
D	DHBLTDS	電子部品搬送用	導電性ポリウレタン		黒	0.8	0.7	4	15		0.8	0.2
O	OHBLTDSG	耐油仕様	耐油ポリウレタン		緑	0.8	0.7	4	15		0.8	0.2
N	NSHBLTDS	非粘着仕様	ポリウレタン		白	0.8	0.7	4	15		0.9	0.2

HBLTDSW・NSHBLTDSは、食品搬送適合品です。
詳細は**P.1120**をご参照ください。

■ステンレスベルト

RoHS

Type	M材質	厚み mm	重量 kg/m²	許容応力 kg/cm	最小プーリ径 φmm	連続使用温度 ℃	表面電気抵抗値 Ω	摩擦係数 (対ミガキ鋼参考値)	H表面硬度 HV	ヤング率 kgf/mm²	熱膨張係数 ×10⁻⁶/℃
STHBLT	SUS304H	0.1	0.8	4	50	−80～110	0.2	0.2	370以上	19700	17.3

詳細は**P.1121**をご参照ください。

■ロングタイミングベルト
アイアンラバー®

（両面布張り）
LTBRA（アイアンラバー®）
LTBR（ポリウレタン）

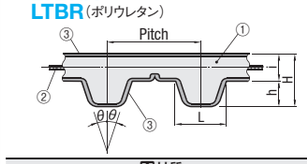

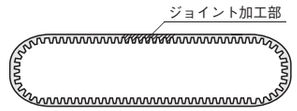

■ジョイント加工
オープンエンドベルトを熱融着することにより、エンドレスにする加工です。
ジョイント加工部の心線はつながっていません。

M材質 ①本体	M材質 ②心線	M材質 ③帆布	使用温度
アイアンラバー®（ポリウレタン）	高張力スチールコード	ナイロン帆布	0℃～80℃
ポリウレタン	アラミド心線	ナイロン帆布	−20℃～70℃

使用温度は参考値となります。

■摩擦係数比較表（参考値）

相手材＼ベルトタイプ	LTBRA 歯面・背面 布張りタイプ	LTBR 歯面 布張りタイプ	LTBR 背面 布張りタイプ
鉄	—	0.34	0.29
ステンレス	0.3	0.22	0.17
アルミ	—	0.19	0.15
ポリアミド	0.2	—	—
超高分子量ポリエチレン	0.2	0.18	0.17
テフロン	—	0.12	0.12

*表中の数値は実測値の一例であり、規格値ではありません。

■ロングタイミングベルト
ポリウレタン

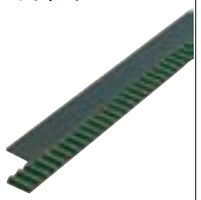

RoHS

型式 Type	ベルト種類	ベルト呼び幅	ベルト幅 (mm)	許容張力 (N)	Pitch	2θ(°)	H	h	i	L	ベルト単位質量 g/m (幅:10mm)
LTBRA	T5	100	10	150	5	40°	2.2	1.2	1.0	2.67	20.8
	T10	200	20	440	10	40°	4.5	2.5	2.0	5.32	40.0
LTBR	T10	200	20	120	10	40°	4.5	2.5	2.0	3.5	32.5

アイアンラバー®はNOK株式会社の商標登録です。　許容張力は引張荷重のみに関しての許容値です。
コンベヤ型式CVSTA・CVSTNはLTBRA−T5100を使用し、CVSTBはLTBRA−T10200を使用しております。　詳細は**P.1237**をご参照ください。
コンベヤ型式CVSTPはLTBR−T10200を使用しております。　詳細は**P.1238**をご参照ください。

■エンプラブロックチェーン

RoHS

CHEED40

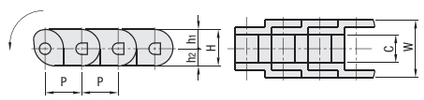

（図は3リンクです）

曲がり方向は矢印のみで、反対には曲がりません。

M材　質
チェーン：ポリアセタール
ピン：SUS304

型式 Type	No.	許容チェーン速度 (m/min)	許容張力 (N)	滑り摩擦係数 f1	参考質量 (kg/m)	使用温度 (℃)	P	C	W	H	h1	h2
CHEED	40	60	45	0.25	0.32	−5～65	12.7	7.95	20	12.7	6.7	6

詳細は**P.1301**をご参照ください。

MINIATURE CONVEYOR -BELT REPLACEMENT-

ミニチュアコンベヤ　ベルト交換方法

専用サイト　http://fa.misumi.jp/cvs/

ミニチュアコンベヤに関する情報やメンテナンスサイトをご覧いただけます。
検索やメンテナンスに関するサイトは8月オープン予定。

■ベルト交換方法 ～ヘッド駆動～

**＊ベルトは搬送方向が指定されています。
ベルト裏面の矢印と搬送方向に注意し
てベルトを取り替えてください。**

対象型式：CVSA・CVSB

STEP1

張り具合が分からなくならないように印を付けてからテンション調整用ネジ（両側2カ所）を緩めます。

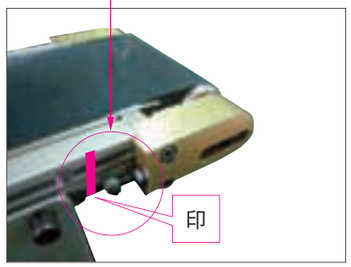

STEP2

テンションを緩めることによって、ベルトが緩みます。

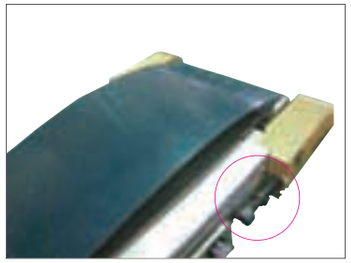

STEP3

ベルトを完全に緩めてから、プーリホルダの取付ネジを外し、プーリホルダを取り外します。

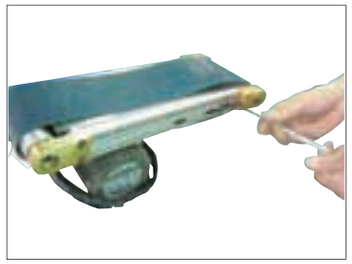

STEP4

ベルトを付け替えます。プーリが抜けないよう気をつけ、ベルトを付け替えます。

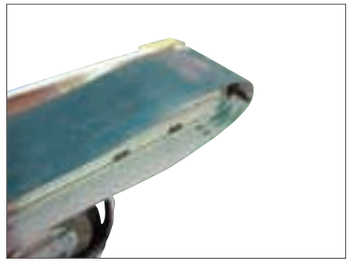

STEP5

先程とは逆の手順で、搬送方向に注意してベルトを付けてから、プーリホルダを取付け、テンション調整用ネジでベルトの張り具合を調整してください。

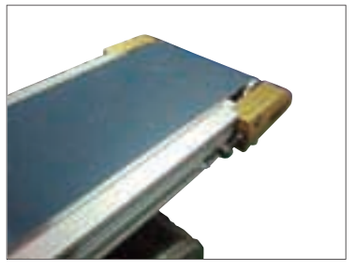

■ベルト蛇行調整方法～ヘッド駆動～

対象型式：CVSA・CVSB

STEP1

ベルトが片側に蛇行している状態で、コンベヤを稼動させます。蛇行調整は、ベルトが寄っている側のテンション調整用ネジで行います。

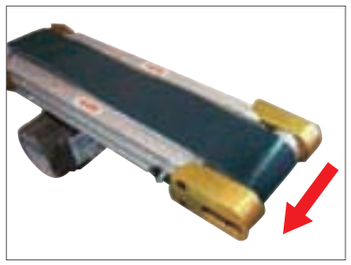

STEP2

まず、テンション調整用ネジを止めているナットを緩め、テンション調整用ネジを少しずつ締めていきます。締めすぎると逆方向へ寄りますので、その場合はネジを緩めてください。

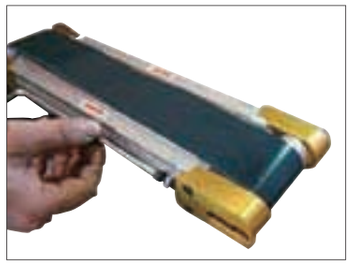

STEP3

次第に蛇行が取れ、平行になります。緩めていたナットを締め直して完了です。調整後、そのまま暫くコンベヤを稼動させておくことで、ベルトが安定します。

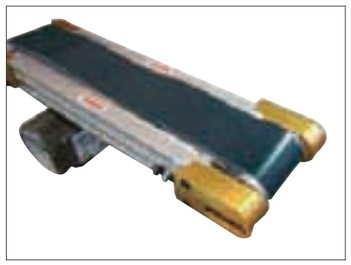

■ベルト交換方法 ～中間駆動～

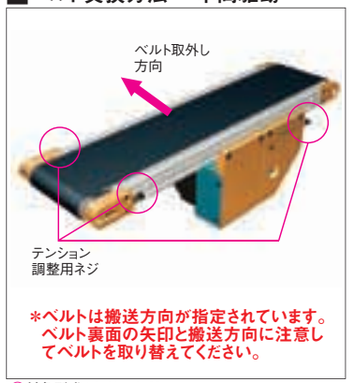

**＊ベルトは搬送方向が指定されています。
ベルト裏面の矢印と搬送方向に注意し
てベルトを取り替えてください。**

対象型式：CVSN・CVSP

STEP1

コンベヤを裏返します。

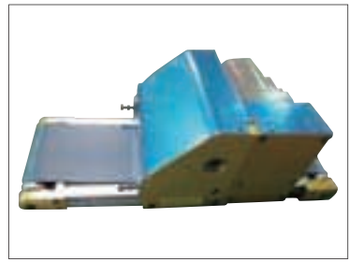

STEP2

張り具合がわからなくならないように印を付けてから、テンション調整用ネジを取り外します。

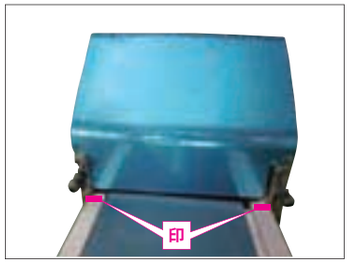

STEP3

青いカバーを留めているネジを5カ所外し、カバーを外します。

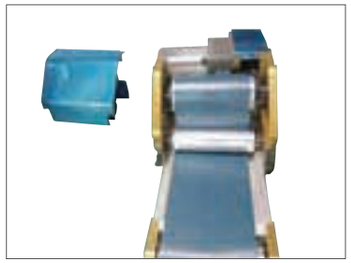

STEP4

横向きにしてネジを外します。ローラが倒れないように手で押さえながら黄色のカバーを外し、続いてローラを取り外します。

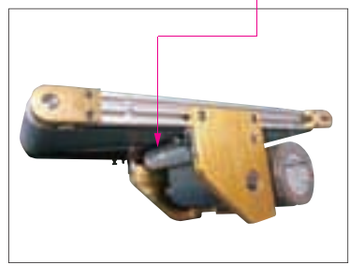

STEP5

ベルトの搬送方法を確認し、ベルトを交換します。

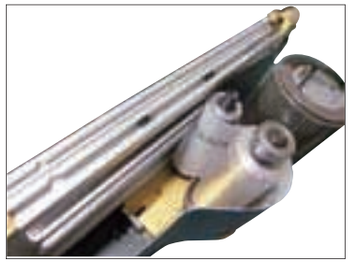

STEP6

ローラを元の位置に戻し、黄色のカバーを取り付けます。

STEP7

テンション調整用ネジを印の位置まで戻します。このときベルトが片寄らないよう気をつけます。

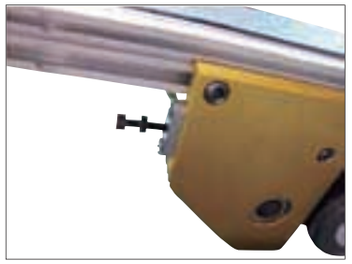

STEP8

青いカバーを取り付けて完了です。

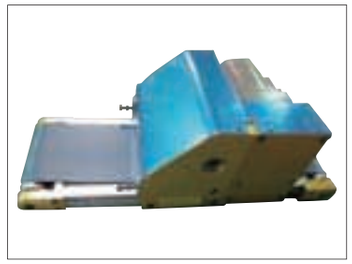

■ベルト蛇行調整方法～中間駆動～

対象型式：CVSN・CVSP

STEP1

ベルトが片側に蛇行している状態で、コンベヤを稼動させます。蛇行調整は、ベルトが寄っている側のテンション調整用ネジで行います。

STEP2

まず、中間駆動部のテンション調整用ネジを止めているナットを緩め、テンション調整用ネジを少しずつ締めていきます。締めすぎると逆方向へ寄りますので、その場合はネジを緩めてください。

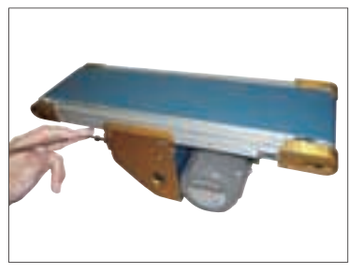

STEP3

次にプーリホルダのテンション調整用ネジで先ほど同様に調整を行います。次第に蛇行が取れ、平行になるのを確認し、緩めていたナットを締め直して完了です。

MINIATURE CONVEYOR ALTERATIONS

ミニチュアコンベヤ追加工

ーモータ位置勝手違い/片端・両端ローラエッジ/スタンド(脚)ー

Alteration 追加工

型式	-	B	-	L	-	出力	-	電圧	-	仕様	-	ギヤヘッド減速比	-	ベルト仕様	-	F	-	モータメーカー選択	-	(MK・HR・MR・WR)
CVSP	ー	120	ー	1350	ー	25	-	T100	-	SCM	-	50	ー	S	ー	F600	ー	B	ー	HR

(出力・電圧・仕様・ギヤヘッド減速比 = モータ)

Alterations	Code	Spec	¥/1Code
モータ位置勝手違い 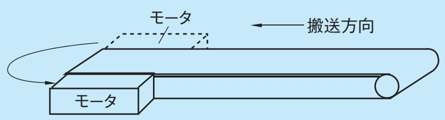	MK	モータの位置が変更できます。 指定方法 MK 12 日目発送 ヘッド駆動タイプのみ指定できます。 ⊗CVSPA適用不可 対応型式:SVKA・SVKB・CVSA・CVSB・CVSC・CVSD・CVSFA・CVSFB・CVSFC・CVSFD・CVSSA・CVSTA・CVSTB	6,000
片端ローラエッジ 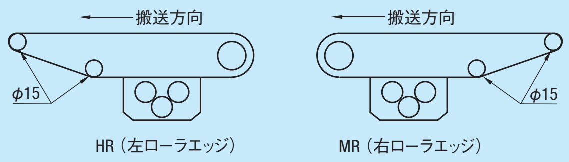 CVSNでL≦450の場合、CVSPでL≦484の場合、ナット挿入用ザグリ穴は一切付きません。ただし、1溝につき3個ずつあらかじめナットが挿入されております。	HR MR	コンベヤの先端片側をローラエッジに変更できます。 指定方法 HR MR 14 日目発送 中間駆動タイプのみ指定できます。 モータは25Wのみ選定可能 対応型式:CVSN・CVSP L寸350以上より選定可能 ⊗B(ベルト幅)200mm以上は選定不可 ⊗CVSR・CVSW適用不可	15,000
両端ローラエッジ 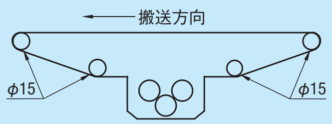 CVSNでL≦443の場合、CVSPでL≦481の場合、ナット挿入用ザグリ穴は一切付きません。ただし、1溝につき3個ずつあらかじめナットが挿入されております。	WR	コンベヤの先端両側をローラエッジに変更できます。 指定方法 WR 14 日目発送 中間駆動タイプのみ指定できます。 モータは25Wのみ選定可能 対応型式:CVSN・CVSP L寸350以上より選定可能 ⊗B(ベルト幅)200mm以上は選定不可 ⊗CVSR・CVSW適用不可	30,000

■ローラエッジのメリット

標準のコンベヤは端部のRが大きいため
ワークの種類・サイズによっては、段差でワークが転ぶ可能性があります。

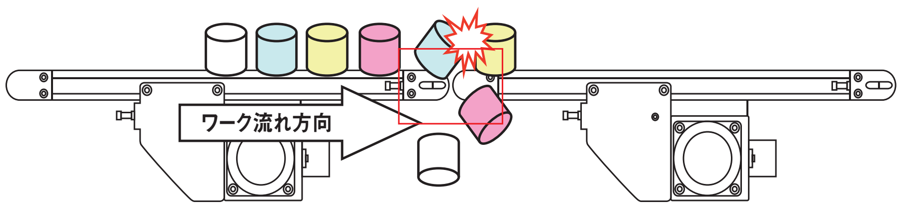

拡大図

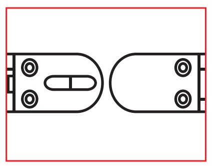

ローラエッジに加工したコンベヤは、端部のRが小さくコンベヤ同士を接近させることができるため、
ワークの乗り移りが比較的スムーズです。

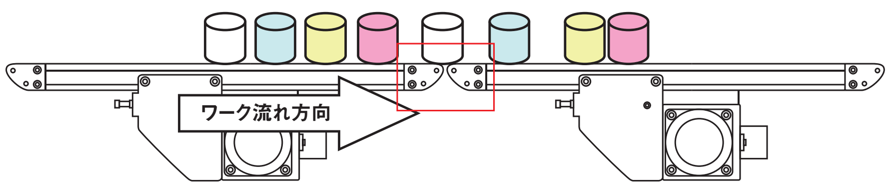

拡大図

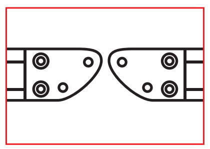

CADデータフォルダ名:17_Conveyors

Alteration 追加工

型式	-	B	-	L	-	出力	-	電圧	-	仕様	-	ギヤヘッド減速比	-	ベルト仕様	-	F	-	モータメーカー選択	-	(LE・LW・LT)
CVSFC	ー	100	ー	750	ー	25	-	T200	-	IM	-	90	ー	G	ー	F300	ー	A	ー	LE—W108—H500

Alterations: コンベヤスタンド(脚1台・2台) — Code: LE / LW

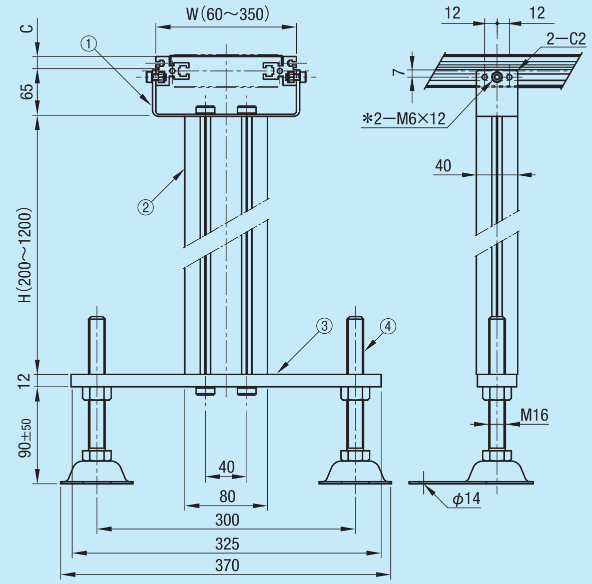

	①ブラケット	②アルミフレーム	③受け板	④アジャストボルト
M 材質	SUS304	アルミ(A6N01SS—T5)	SUS304	スチール(SS400)
S 表面処理	2B	白アルマイト処理	—	三価クロメート

スタンドは①、②、③+④の部品を分割して発送いたします。お客様にて組立が必要です。
*SVKA・SVKBの場合は、M5のボルトになります。

Spec.:

コンベヤにスタンドを追加します。

LE:コンベヤ取付けのスタンドが1台追加になります。
LW:コンベヤ取付けのスタンドが2台追加になります。

指定方法 LE—W89—H500
LW—W89—H650

W寸1mm単位指定可能
H寸10mm単位指定可能
納期は標準納期と同一

対応型式	C	W
CVSA	14	B+39
CVSN	14	B+39
CVSC	14	B+39
CVSR	14	B+39
CVSFA	14	B+8
CVSFC	14	B+8
CVSTA	14	B+23
CVSTN	14	B+23
SVKA	14	B+43
SVKB	14	B+43
CVSB	34	B+39
CVSP	34	B+39
CVSD	34	B+39
CVSW	34	B+39
CVSSA	34	B+39
CVSFB	34	B+8
CVSFD	34	B+8
CVSTB	34	B+33
CVSTP	34	B+33
CVSPA	40	B+33

*Bはベルト幅
⊗CVSMA適用不可

¥/1Code:

	LE	LW
H200~490	10,900	21,800
H500~690	11,700	23,500
H700~990	12,700	25,400
H1000~1200	14,100	28,200

Alterations: コンベヤスタンド(脚2台+補強材) — Code: LT

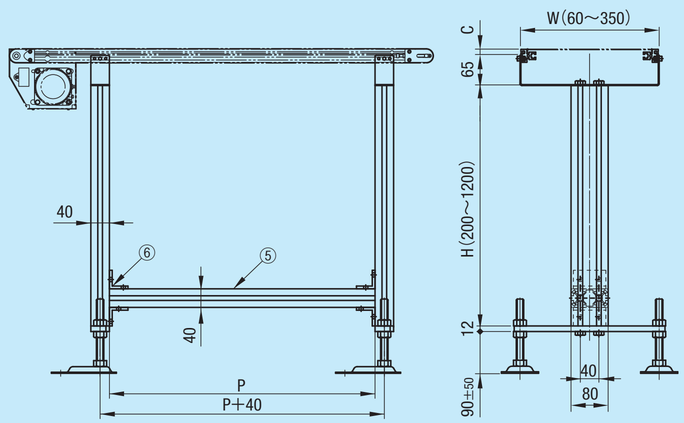

	⑤アルミフレーム	⑥取付用ブラケット
M 材質	アルミ(A6N01SS—T5)	アルミ(A6N01SS—T5)
S 表面処理	白アルマイト処理	白アルマイト処理

補強材には取付用ブラケット4枚(ボルト、ナット付き)が付属されます。
スタンドは部品を分割して発送いたします。
お客様にて組立が必要です。

Spec.:

コンベヤに脚2台と補強材を追加します。

指定方法
LT—W89—H650—P1000

P寸10mm単位指定可能
納期は標準納期と同一

対応型式	C	W
CVSA	14	B+39
CVSN	14	B+39
CVSC	14	B+39
CVSR	14	B+39
CVSFA	14	B+8
CVSFC	14	B+8
CVSTA	14	B+23
CVSTN	14	B+23
SVKA	14	B+43
SVKB	14	B+43
CVSB	34	B+39
CVSP	34	B+39
CVSD	34	B+39
CVSW	34	B+39
CVSSA	34	B+39
CVSFB	34	B+8
CVSFD	34	B+8
CVSTB	34	B+33
CVSTP	34	B+33
CVSPA	40	B+33

*Bはベルト幅
⊗CVSMA適用不可

¥/1Code:

LT	P300~590	P600~990
H200~490	25,600	26,700
H500~690	27,200	28,400
H700~990	29,100	30,300
H1000~1200	31,900	33,100

LT	P1000~1590	P1600~2000
H200~490	28,200	29,700
H500~690	29,800	31,400
H700~990	31,700	33,300
H1000~1200	34,600	36,100

ミニチュアコンベヤ用ガイド/ガイド取付金具/コンベヤ用取付金具

CADデータフォルダ名：17_Conveyors

■コンベヤ用ガイド

CGL

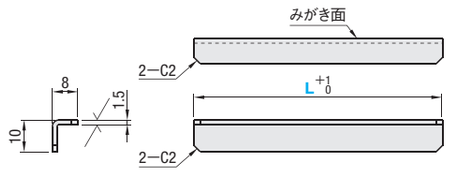

M材 質 SUS304

型式	L 指定5mm単位	¥基準単価 1〜10本
CGL	150〜300	1,040
	305〜500	1,550
	505〜750	2,210
	755〜1000	2,890

表示数量超えはお見積り

Order 注文例：型式 − L　CGL − 380

Delivery 出荷日：5 日目発送

■コンベヤ用丸棒ガイド

CGR

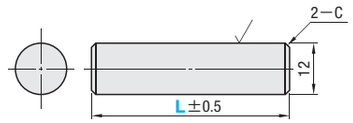

M材 質 SUS304

型式	L 指定5mm単位	¥基準単価 1〜10本
CGR	150〜300	1,160
	305〜500	1,700
	505〜750	2,100
	755〜1000	2,680

表示数量超えはお見積り

Order 注文例：型式 − L　CGR − 380

Delivery 出荷日：3 日目発送

■コンベヤ用ガイド取付金具 ースタンダードタイプー

CGK

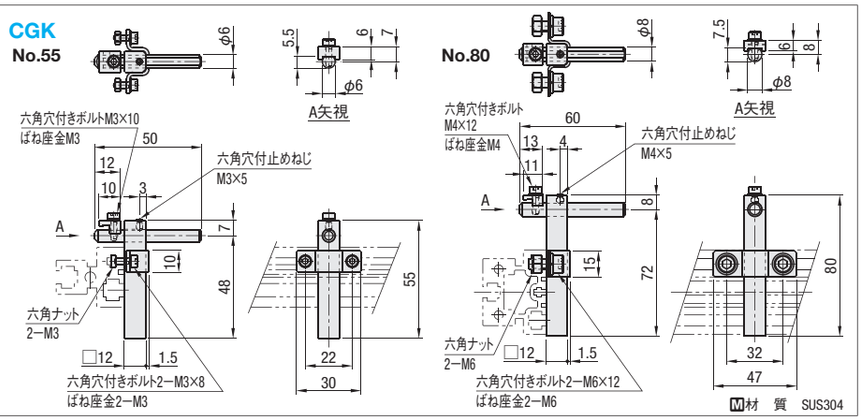

M材 質 SUS304

型式 Type	No.	¥基準単価 1〜10コ
CGK	55	2,640
	80	2,860

表示数量超えはお見積り

Order 注文例：型式　CGK80

Delivery 出荷日：5 日目発送

■コンベヤ用丸棒ガイド取付金具 ースタンダードタイプー

CGV

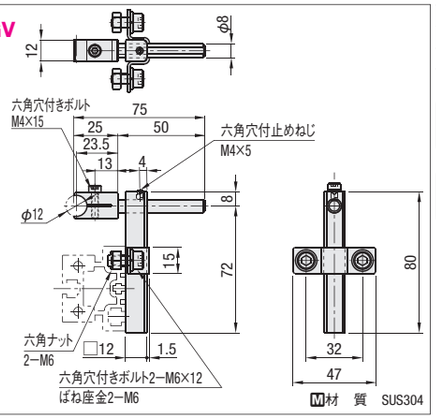

M材 質 SUS304

型式 Type	¥基準単価 1〜10コ
CGV	4,270

表示数量超えはお見積り

Order 注文例：型式　CGV

Delivery 出荷日：5 日目発送

■コンベヤ用ガイド取付金具 ーオフセットタイプー

CGH

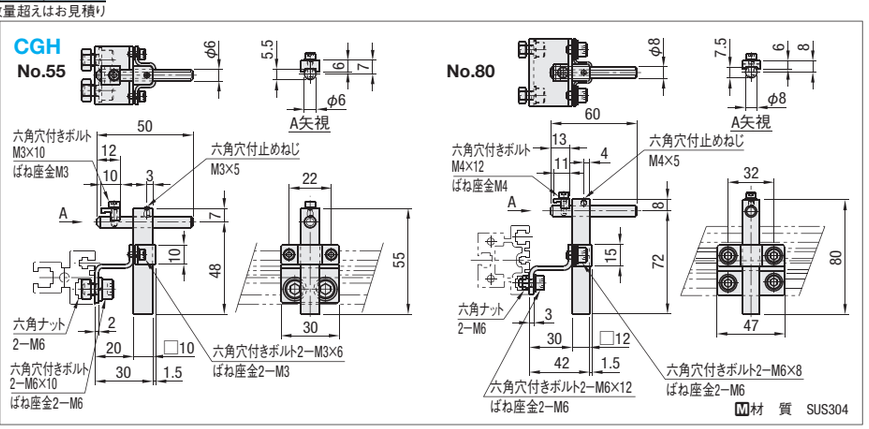

M材 質 SUS304

型式 Type	No.	¥基準単価 1〜10コ
CGH	55	3,080
	80	3,700

表示数量超えはお見積り

Order 注文例：型式　CGH55

Delivery 出荷日：5 日目発送

■コンベヤ用丸棒ガイド取付金具 ーオフセットタイプー

CGW

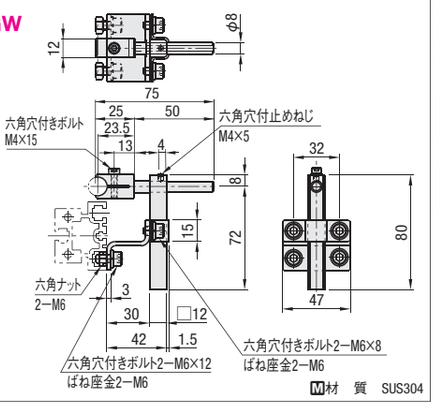

M材 質 SUS304

型式 Type	¥基準単価 1〜10コ
CGW	4,980

表示数量超えはお見積り

Order 注文例：型式　CGW

Delivery 出荷日：5 日目発送

■コンベヤ用取付金具

CGF

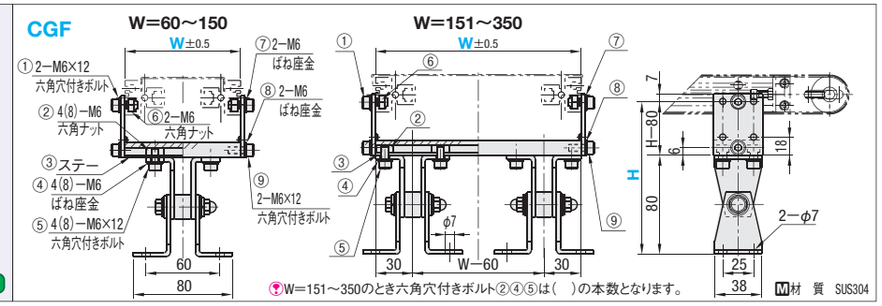

W=151〜350のとき六角穴付きボルト②④⑤は( )の本数となります。

M材 質 SUS304

型式	W 指定1mm単位	H 指定1mm単位	¥基準単価 1〜10コ
CGF	60〜350	120〜160	5,200

表示数量超えはお見積り

Order 注文例：型式 − W − H　CGF − 220 − 120

Delivery 出荷日：5 日目発送
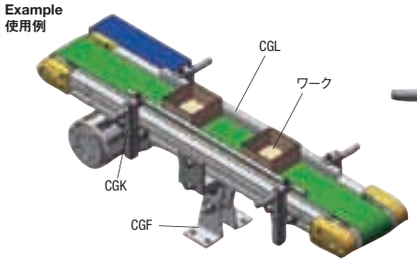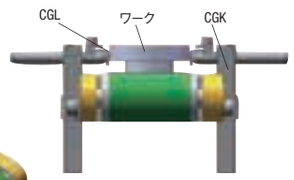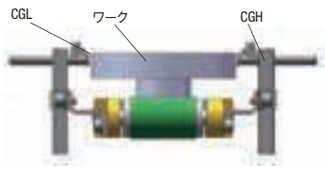
Example 使用例