CHUCKS/CYLINDERS/CONNECTING PARTS
チャック・シリンダ・連結部品

チャック・シリンダ 連結部品
CHUCKS/CYLINDERS CONNECTING PARTS

製品名	エアチャック一平行タイプ一	エアチャック用センサ	エアチャック用アタッチメント	エアチャック用ツメ
ページ	1355～1357	1355	1358	1359～1361・1365～1367

エアチャック用ツメアーム	エアチャック用ツメ先端	ストローク制限/ワーク押さえ用本体取付金具	エアチャック用ブラケット	薄型シリンダ	シリンダ用センサ
1362	1363・1364	1367	1368	1371	1372・1380

薄型シリンダ用取付金具	シリンダトラニオンプレート	小型シリンダ	ガイド付シリンダ	ロータリクランプシリンダ	オートスイッチ	ロータリクランプシリンダ用アーム
1373・1374	1374	1375・1376	1379	1383	1383	1384

ロータリクランプシリンダ用ガイド	ロータリクランプシリンダ用ブラケット	クランプシリンダ	オートスイッチ取付用タイロッド	取付金具キット	クランプシリンダ用アーム	クランプシリンダ用ブラケットプレート
1385	1386	1388	1388	1388	1389・1390	1391

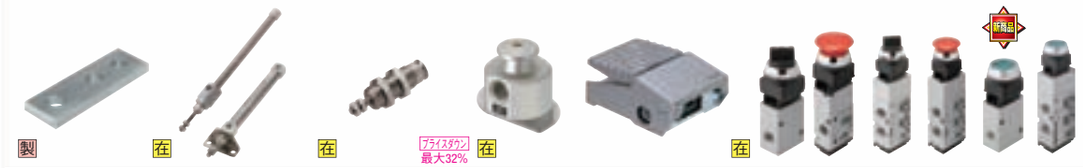

ヒンジプレート	エアシリンダーベン型タイプ一	ーパネルマウント単動タイプ一	足踏み切替バルブ	手動切替バルブーパネルマウントタイプ一
1392	1393	1393	1394	1395・1396

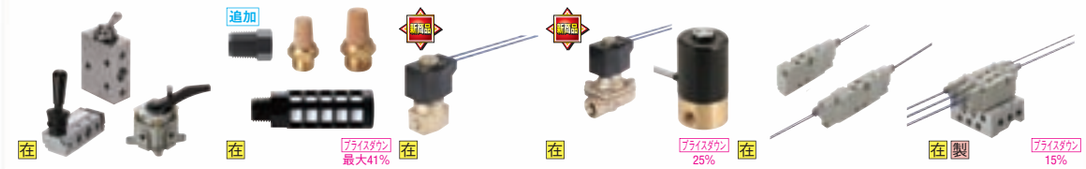

ーグリップ・ミニチュア・レバータイプ一	サイレンサ	マルチレックスバルブ	電磁弁2ポートタイプ	電磁弁ー5ポート直接配管形ー	ー5ポートベース配管形ー
1397・1398	1398	1399	1399・1400	1401	1402

フローティングコネクタ	フローティングジョイントセット品	パッキングプレート	取付フランジ	ーシリンダコネクタ一
1403～1405	1406・1407・1411・1412	1408・1413・1414	1409	1410・1413

お知らせ

フローティングジョイントのSUS(タフトライド)品・フローティングジョイントの一部・ロッドエンドベアリング(アルミ無給油)リンクボールの一部サイズ・コンパクト埋込みタイプ・金属プッシャの一部・クランプリンク肉厚タイプ・リンクの一部ヒンジベースの一部はインターネット掲載になりました。

http://fa.misumi.jp/hp−item.jsp

従来通り販売しておりますのでこちらのサイトをご覧ください。

ーフラットコネクタ一	ー低硬度・低硬度薄型タイプ一	ースライド取出しタイプ一	ーT溝タイプ一	先端連結ジョイント	フローティングジョイントコネクタ
1411	1414	1415	1416	1417・1418	1419

フローティングジョイントー六角タイプ/円形タイプ一	ホルダ	ナックルジョイントー超短タイプ一	ー工具レスタイプ一	ー固定タイプ一	ナックルジョイントーおねじ・めねじー
1421～1427	1428～1430	1431	1431	1432	1433～1436

プッシャーウレタン・シリコン・ふっ素・樹脂ー	樹脂プッシャー固定・指定タイプ一	金属プッシャ	ウレタンキャップ	エアリーク検査用プッシャ	ねじ変換アダプタ
1437～1441	1442	1443	1443	1444	1445

球面軸受	球面軸受ホルダセット	ロッドエンドベアリング/リングボール	ロッドベアリング連結棒	リンク
1446	1446	1447・1448	1449	1451～1454

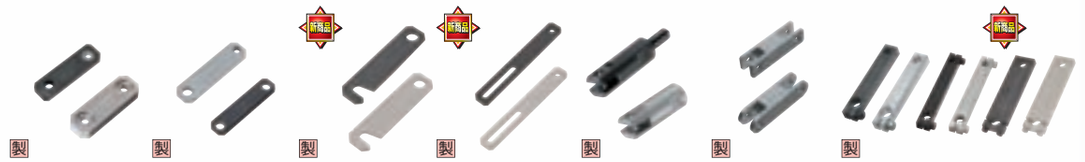

ーベアリング内蔵タイプ一	ー無給油ブッシュ圧入タイプ一	ー片欠けタイプ一	ー長穴タイプ一	リンクバー	ー汎用タイプ一	クランプリンク
1455	1456	1457	1457	1458	1459	1460・1461

ジョイントプレート	H寸コンパクトヒンジベース	A寸コンパクトヒンジベース	ヒンジベースー取付穴中央タイプ一	ー取付穴中央ナロータイプ一	肉厚ヒンジベースーL型・中央支点タイプ一
1461	1462	1463	1464	1465	1466～1469

ヒンジベースーL型・中央支点タイプ一	肉厚ヒンジベースー無給油ブッシュ付ー	ヒンジベースー固定寸・1山・2山タイプ一	ー側面取付側ー	ヒンジボルト
1470・1471	1472	1473～1477	1478・1479	1480

小型平行チャック　概要

■小型平行チャック概要

- 自動組立機や検査機等のワークハンドリングに最適です。
- 把持力が強く高い剛性のため、軽量コンパクトサイズでの使用が可能になり、装置全体を小型化頂けます。
- 把持力が強く繰り返し把握精度が高いため、ワークの供給ミスが少なく、装置の高速化が可能です。

■小型平行チャック特長

- ミスミの小型平行チャックは、ワーク（円柱・円筒・角物）のサイズ別に選定が容易なオリジナルツメと合わせてご使用が可能です。
- ガイドレール一体型のエアチャックと異なり、カムを用いたローラによるガイド構造です。軽量コンパクトで高剛性・強把持力を実現します。
- ガイドレール一体型のエアチャックと異なり、ツメを直接本体に取付可能なため、ツメの設計自由度が高くなります。
- アタッチメント（別売）装着でガイドレール一体型のエアチャックと同等の取付方式が可能です

■選定ガイド

- 選定の流れ
  ①ワークの確認
  ワークの大きさから必要なストローク、重量を確認ください。
  ②必要な把持力の計算
  ワーク重量の10～20倍が必要な把持力となります。
  （ツメ部とワークの摩擦係数や形状で異なります。）
  ③機種の選定
  機種ごとに把持方法（外径把持・内径把持）
  把持点距離・使用圧力で把持力が異なります。
  把持力グラフから機種をご選定ください。

- 選定上の注意
  - フィンガアタッチメントは、軽量に短く作ってください。
  - オーバーハング量は、各タイプの製品仕様で定める規定値以内にしてください。
  - 横方向のオーバーハング荷重は摺動部にこじれを起こし、早期摩耗の原因になります。

■商品の構造

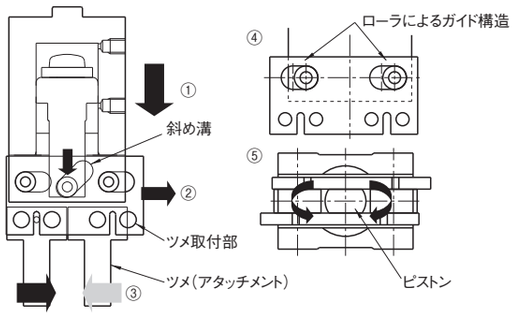

①ピストンが下降
②斜め溝が矢印方向に移動
③ツメ（アタッチメント）が閉じます
④2箇所のローラによるガイド構造
⑤ピストンが前進後退時に回転することでツメ取付部を本体内壁に押し付け、ガタをロックします。

●性能

繰り返し位置精度	±0.01mm
無負荷耐久試験	1億回開閉達成でガタ無し
ストローク精度	0～0.3mm
把持力	他社同寸法製品比較約2倍～ ※他社シリンダ径6mmとACHK4比較（当社調べ）

■開閉動作

単動タイプ
ポートからエアが入るとピストンを押し駆動ローラがツメ取付部を押しスライドします。

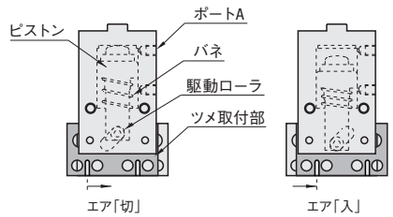

複動タイプ
ポートAからエアが入るとピストンを押し駆動ローラがツメ取付部を押しスライドします。

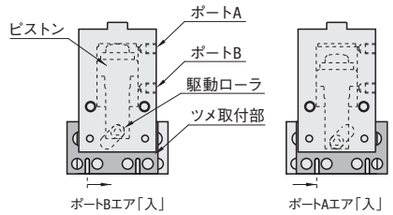

メカタイプ（外部・アンクランプ）
プッシュヘッドを外部から押すとピストンが押され駆動ローラがツメ取付部を押しアンクランプします。

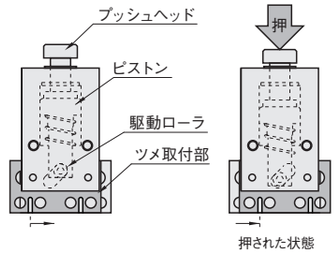

■把持方法

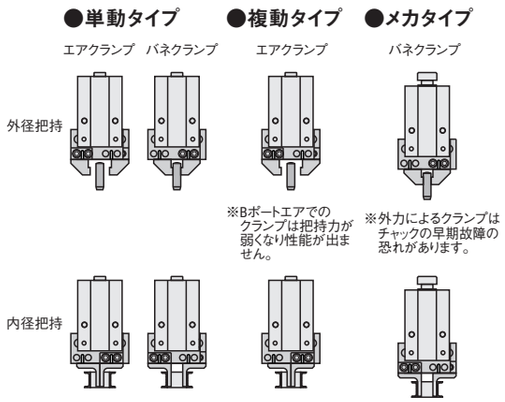

■使用例

- 上下フローティング機構

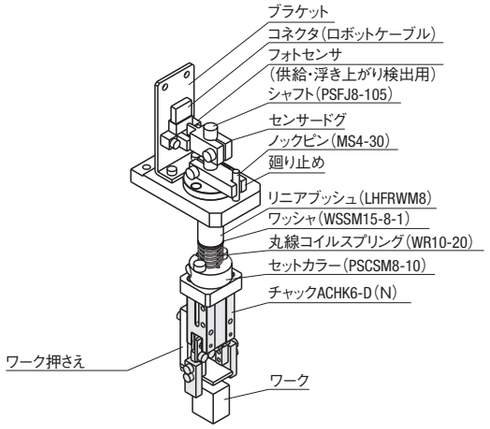

- ピック&プレース　取付例

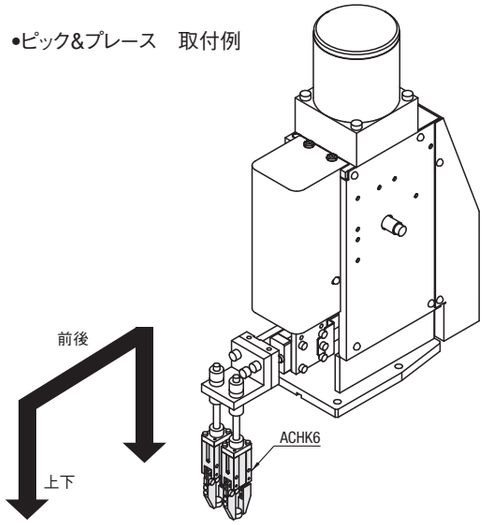

■安全上の注意

⚠危険

- 下記の用途には使用しないでください。
  1.人命および身体の維持、管理に関る医療器具
  2.人の移動や搬送を目的とする機構、機械装置
  3.機械装置の重要保安部品
  当該製品は、高度な安全性を必要とする用途に向けて企画、設計されていません。人命を損なう可能性があります。
- 発火物・引火物などの危険物が存在する場所で使用しないでください。発火・引火の可能性があります。
- 製品は絶対に改造しないでください。異常動作による怪我・感電・火災などの原因となります。
- 製品の基本構造や性能・機能に関る不適切な分解・組立はおこなわないでください。
- 製品に水をかけないでください。水をかけたり、洗浄したり、水中で使用すると異常動作による怪我・感電・火災などの原因になります。

⚠警告

- 製品は火中に投じないでください。製品が破損したり、有毒ガスが発生する可能性があります。

⚠注意

- 本体へ力を加え、ワークの圧入または引き抜きは、おこなわないでください。
- 本体を高速で回転させないでください。遠心力による把持力の低下によりワークが脱落し、怪我の原因になります。
- 急激なショックを与えないでください。チャックが破損または一時的に把持力の低下によりワークが脱落し、怪我の原因となります。
- 製品を取り付ける際には、必ず確実な保持・固定をおこなってください。製品の落下・異常作動などによって怪我をする可能性があります。
- 直射日光（紫外線）のあたる場所、塵埃、鉄分、鉄粉のある場所、有機溶剤、リンサンエステル系作動油、亜硫酸ガス、塩素ガス、酸類などが含まれている雰囲気中で使用しないでください。短期間で機能が喪失したり急激な性能低下もくしくは寿命の低下を招きます。
- 製品にエアを供給する前、および作動させる前には必ず機器の作動範囲の安全確認をおこなってください。不用意にエアを供給すると可動部との接触により怪我をする可能性があります。
- 製品の作動中または、作動できる状態のときは機械の作動範囲に立ち入らないでください。当該製品が不意に動くなどして怪我をする可能性があります。
- 製品に関る保守・点検・整備または交換などの各種作業は必ずエアの供給を完全に遮断してからおこなってください。

ACHK4・ACHE4の仕様

■仕様

動作方式	単動型・複動型/平行開閉
使用流体	清浄空気（ろ過済み圧縮空気）
使用圧力範囲	0.3～0.5MPa
周囲温度	5～50℃
給油	無給油（リチウム系グリス塗布）
配管接続口	M3×0.5
使用スピード（max）	単動120CPM/複動180CPM
繰り返し位置精度	±0.01mm
ストローク公差	0～＋0.3mm

※ACHEタイプは単動のみ
※ACHEタイプは配管接続口M5×0.8
※ACHEタイプは使用スピードMax.180CPM

■把持点ー把持力データ

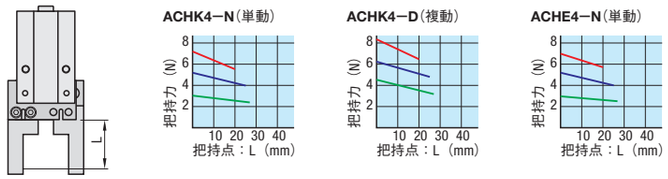

■把持点ーオーバーハング量データ

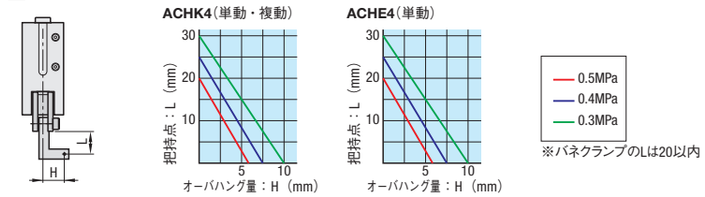

※バネクランプのLは20以内

新商品 赤文字表示

AIR CHUCK –PARALLEL TYPE– –STROKE 4mm– / SENSOR

エアチャックー平行タイプー/センサ

ーストローク4ミリタイプー

プライスダウン 最大34% :値下げ価格

CADデータフォルダ名:54_Cylinders

RoHS

•センサ取付タイプ
ACHK4ー N(単動)
ACHK4ー D(複動)

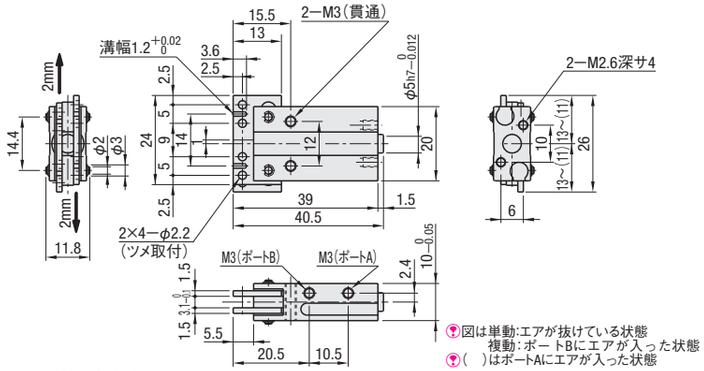

図は単動:エアが抜けている状態
複動:ポートBにエアが入った状態
( )はポートAにエアが入った状態

•センサ溝無しタイプ
ACHE4ー N(単動)

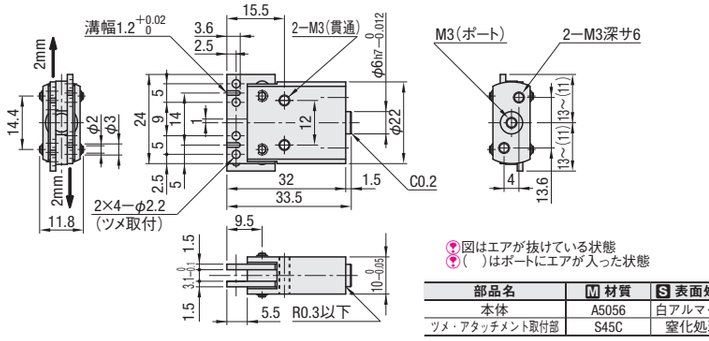

図はエアが抜けている状態
( )はポートにエアが入った状態

部品名	M 材質	S 表面処理
本体	A5056	白アルマイト
ツメ・アタッチメント取付部	S45C	窒化処理

型式 Type	ストローク	単動・複動選択	シリンダ内径	実効把持力(N) 単動ーエア	単動ーバネ	複動ーエア	静的許容荷重(N) 単動・複動共通 F1	F2	質量(g)	センサ溝	¥基準単価 1~9コ
ACHK	4	N(単動)	8	4.2	1	—	5	2.5	19	有	10,400
		D(複動)		—	—	4.9					
ACHE		N(単動)		4.2	1	—			17	無	9,600

実効把持力は、空気圧0.4MPa・把持点L=20mmでの値です　仕様、把持点データは概要ページのP.1354を参照ください。　表示数量超えはお見積り

Order 注文例

型式	ー	単動・複動選択
ACHK4	ー	N

Delivery 出荷日 3 日目発送

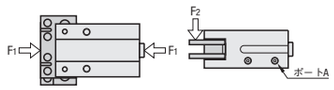

複動タイプの実効把持力はポートAにエアを入れた場合です
静的許容荷重は目安であり保証値ではありません
静的許容荷重の方向は左図F1・F2になります

■ エアチャック用センサ

RoHS

MD 13L□
MD 14L□

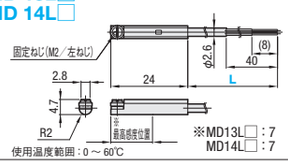

ME 33L□
ME 34L□

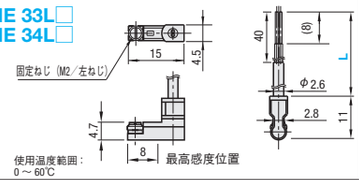

センサの詳細仕様は、P.1370をご参照ください。

型式 Type	L(選択)	負荷電圧	負荷電流	表示灯	センサ種類	線数	リード線取出し	¥基準単価 L1(1m)	L3(3m)
MD13	L1(1m) L3(3m)	DC28V以下	0.1~40mA	発光ダイオード(ON時点灯)	無接点	3線	後方	1,960	2,310
MD14	L1(1m) L3(3m)	DC10~28V	5~20mA		無接点	2線		2,240	2,520
ME33	L1(1m) L3(3m)	DC28V以下	0.1~40mA		無接点	3線	上方	1,960	2,310
ME34	L1(1m) L3(3m)	DC10~28V	5~20mA		無接点	2線		2,240	2,520

Order 注文例 型式 MD14L1

Delivery 出荷日 在庫品 翌日出荷 P.87
ご希望によりPM5:00迄、当日出荷受付致します。

Price 価格

■数量スライド価格 (1円未満切り捨て) P.87

数量	1~4	5~9
値引率	基準単価	5%

表示数量超えはお見積り

新商品

AIR CHUCK –PARALLEL TYPE– –STROKE 6mm–

エアチャックー平行タイプー

ーストローク6ミリタイプー

CADデータフォルダ名:54_Cylinders

RoHS

•センサ取付タイプ
ACHK6ー N(単動)
ACHK6ー D(複動)

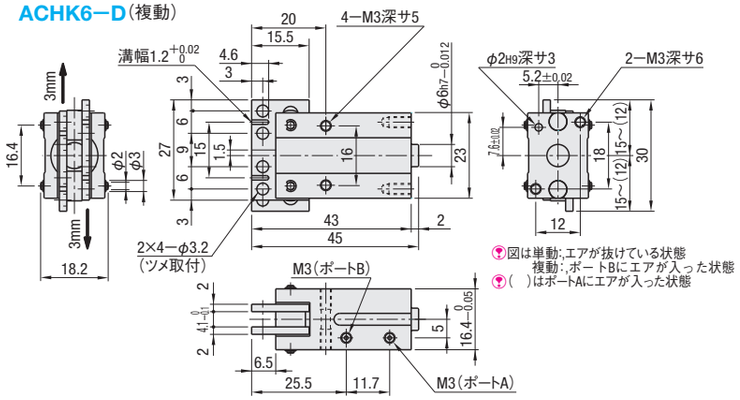

図は単動:エアが抜けている状態
複動:ポートBにエアが入った状態
( )はポートAにエアが入った状態

•センサ溝無しタイプ
ACHE6ー N(単動)

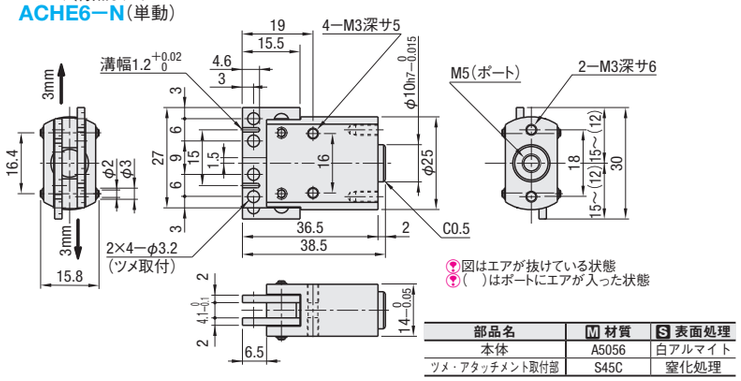

図はエアが抜けている状態
( )はポートにエアが入った状態

部品名	M 材質	S 表面処理
本体	A5056	白アルマイト
ツメ・アタッチメント取付部	S45C	窒化処理

型式 Type	ストローク	単動・複動選択	シリンダ内径	実効把持力(N) 単動ーエア	単動ーバネ	複動ーエア	静的許容荷重(N) 単動・複動共通 F1	F2	質量(g)	センサ溝	¥基準単価 1~9コ
ACHK	6	N(単動)	12	10.4	1.9	—	10	5	37	有	11,000
		D(複動)		—	—	12.2					
ACHE		N(単動)	10	7.2	1.3	—			31	無	9,600

実効把持力は、空気圧0.4MPa・把持点L=20mmでの値です　表示数量超えはお見積り

Order 注文例

型式	ー	単動・複動選択
ACHK6	ー	N

Delivery 出荷日 3 日目発送

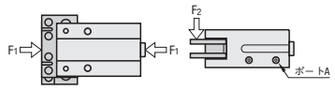

複動タイプの実効把持力はポートAにエアを入れた場合です
静的許容荷重は目安であり保証値ではありません
静的許容荷重の方向は左図F1・F2になります

■仕様

動作方式	単動型・複動型/平行開閉
使用流体	清浄空気(ろ過済み圧縮空気)
使用圧力範囲	0.3~0.5MPa
周囲温度	5~50℃
給油	無給油(リチウム系グリス塗布)
配管接続口	M3×0.5(ACHEはM5×0.8)
使用スピード(max)	単動120CPM/複動180CPM
繰り返し位置精度	±0.01mm
ストローク公差	0~+0.3mm

※ACHEタイプは単動のみ
※ACHEタイプは使用スピードMax.180CPM

■把持点ー把持力データ

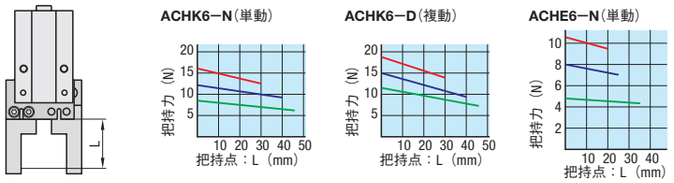

■把持点ーオーバーハング量データ

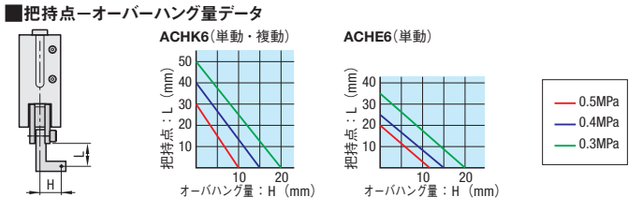

54 チャック・シリンダ 連結部品

MECHANICAL CHUCK –PARALLEL TYPE– –STROKE3・4mm–

メカチャックー平行タイプー

ーストローク3・4ミリ メカタイプー

CADデータフォルダ名:54_Cylinders

RoHS

ACHKM3

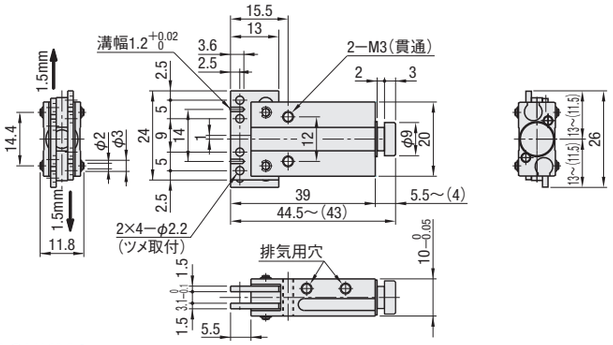

ACHKM4

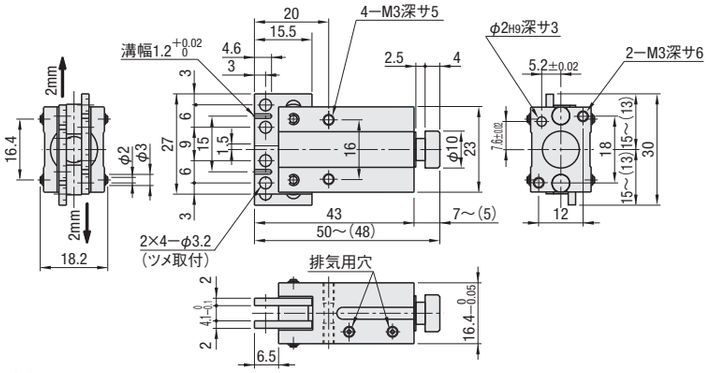

ACHEM4

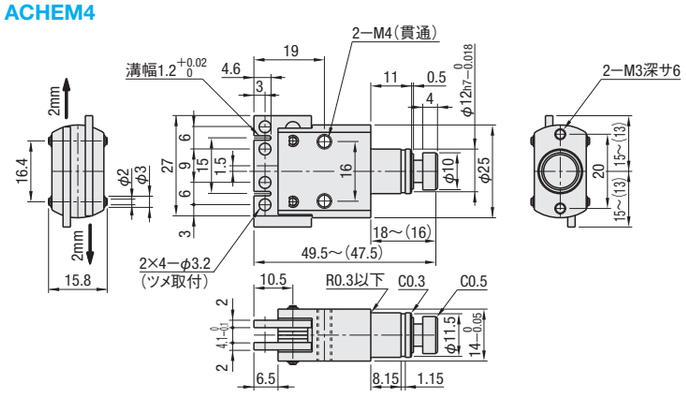

部品名	M 材質	S 表面処理
本体	A5056	白アルマイト
ツメ・アタッチメント取付部	S45C	窒化処理

( )はプッシュヘッドが押された状態

型式 Type	ストローク	実効把持力 (N)	開閉解除力 (N)	最大把持点 L(mm)	静的許容荷重(N) F1	静的許容荷重(N) F2	質量 (g)	¥基準単価 1～9コ
ACHKM	3	2.0	13	20	5	2.5	21	11,000
	4	4.0	16	30	10	5	41	11,800
ACHEM	4	3.2	16	25	10	5	34	10,400

表示数量超えはお見積り

Order 注文例

型式
ACHKM3

Delivery 出荷日 3 日目発送

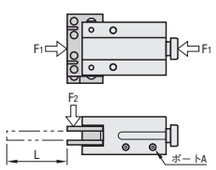

静的許容荷重は目安であり保証値ではありません

静的許容荷重の方向は左図F1・F2になります

■仕様

ストローク比	ピストン：ツメ取付部　1：2
使用スピード(max)	120CPM

ATTACHMENT FOR AIR CHUCK

エアチャック用アタッチメント

CADデータフォルダ名:54_Cylinders

■エアチャック用アタッチメント

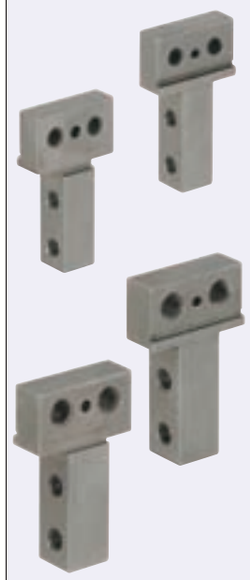

RoHS

	Type タップ穴タイプ	Type 通し穴タイプ	M 材質	S 表面処理	A 付属品
固定タイプ	ACHAT	ー	S45C	タフトライド®	六角穴付ボルト2本
指定タイプ	ACHATW	ACHATN		無電解ニッケルメッキ	位置決めピン1本

位置決めピンはピン穴に圧入した状態で出荷します。

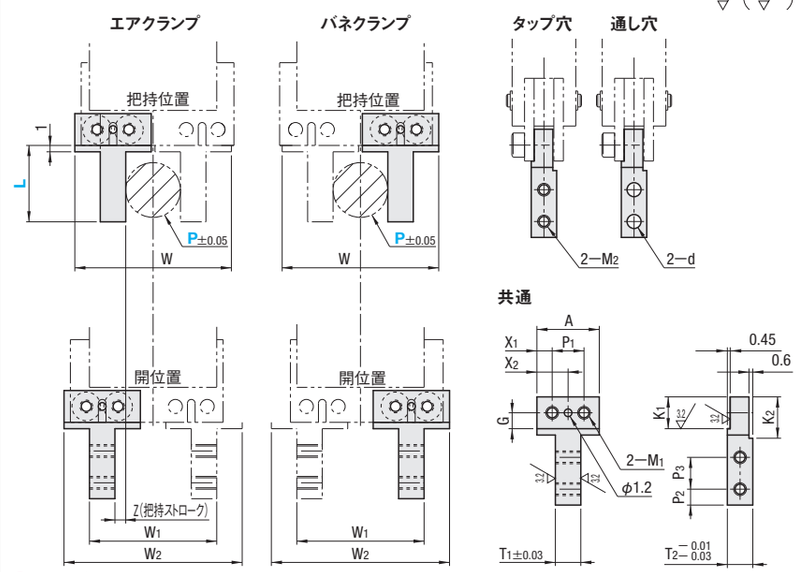

Pはワークをつかむポイントです。

単動はポートAにエアが入った状態、メカはプッシュヘッドが押された状態

とじ代は片側0.3mmです。

エアクランプとバネクランプについてはP.1353下段を参照ください。

指定タイプは端面にセンター穴がつく場合があります。

■共通寸法

チャック呼び	T1	T2	P1	P2	P3	G	K1	K2	M1	M2	d
4(M)	4	4	5	2.5	5	2.5	5	6.5	M2	M2	2.4
6(M)	5.2	5	6	3	5.7	3	5.5	6.7	M3	M2.5	2.9

■固定タイプ

型式 Type	チャック呼び	L	P	W	W1	W2	Z	A	X1	X2	適用チャック本体	¥基準単価 1～4セット(2コ1セット)
タップ穴タイプ ACHAT	4	12	8.6	22.4	20	25.8	1.7	9.8	2.4	4.9	ACHK4—□	2,000
					19	24.8	1.2				ACHKM3	
	6	14	7.4	24.4	23.2	29.8	2.7	11.8	2.9	5.9	ACHK6—□	2,000
					21.2	27.8	1.7				ACHKM4 ACHEM4	

単価は1セット(両側)あたりの単価です。　表示数量超えはお見積り

■指定タイプ

型式 Type	チャック呼び	L 指定1mm単位	P 選択			W	W1	W2	Z	A	X1	X2	適用チャック本体	¥基準単価 1～4セット(2コ1セット)
タップ穴タイプ ACHATW	4	12～18	0.6	8.6	16.6	24.6	P+11.4	28	1.7	12	3.5	6	ACHK4—□ ACHE4—N	3,800
	4M						P+10.4	27	1.2				ACHKM3	
通し穴タイプ ACHATN	6	14～25	0.6	7.4	14.2	24.6	P+15.8	30	2.7	12	3	6	ACHK6—□ ACHE6—N	3,800
	6M						P+13.8	28	1.7				ACHKM4 ACHEM4	

単価は1セット(両側)あたりの単価です。　4M、6Mはバネクランプタイプ用です。　表示数量超えはお見積り

Order 注文例

型式		L		P
ACHAT4 ACHATN4	—	L13	—	P8.6

Example 使用例

アタッチメントの長さ幅を指定できます。

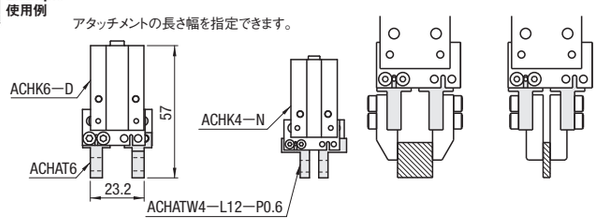

Delivery 出荷日

■固定タイプ 3 日目発送

■指定タイプ 5 日目発送

ミスミ FAメカ2010　スペック検索でらくらく選定!　ミスミFA　検索　http://fa.misumi.jp/

新商品

FINGER FOR AIR CHUCK (DIRECT INSTALLATION TYPE) –FLAT TYPE–

エアチャック用ツメ(直接取付タイプ)

–フラット形状–

CADデータフォルダ名:54_Cylinders

■片側とじ代0.3mmに設計されたフラット形状のツメです。

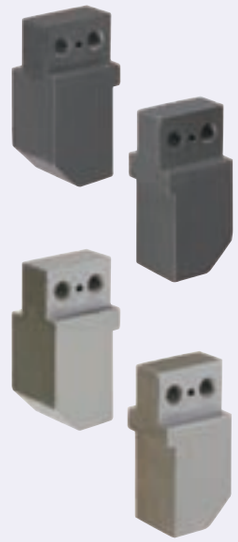

Type	M材質	S表面処理	H硬度	A付属品
YFTB	S45C	四三酸化鉄皮膜	–	六角穴付ボルト2本 位置決めピン
YFTM		無電解ニッケルメッキ		
YFTBH	G040F (プリハードン鋼)	四三酸化鉄皮膜	40～45HRC	
YFTMH		無電解ニッケルメッキ		

位置決めピンはピン穴に圧入した状態で出荷致します。

ツメ取付
寸法図

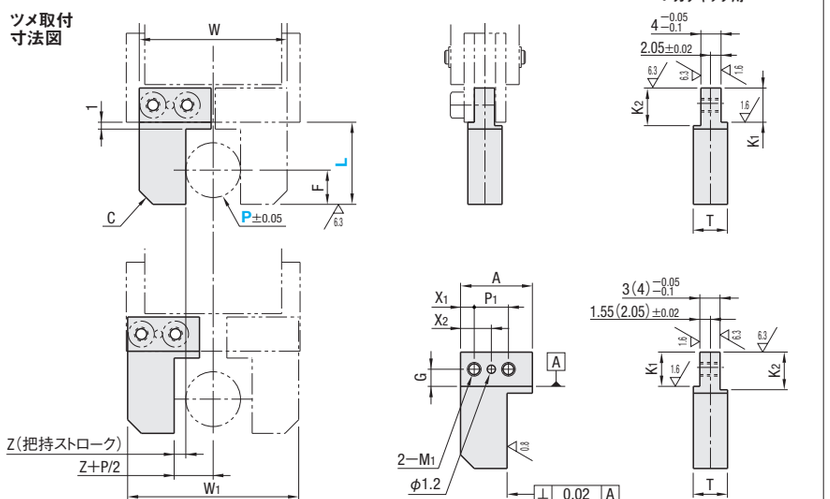

( )は本体6mmストローク用

■共通寸法

チャック呼び	P1	A	X1	X2	G	K1	K2	M1
4	5	10.5	2	4.5	2.5	5	5.5	M2
6(M)	6	11.5	2.5	5.5	3	5.5	6.7	M3

■チャック本体 4mmストローク用(片側ストローク2mm)

型式 Type	チャック呼び	P 基準ピン 指定0.1mm単位	L 指定1mm単位	F	C	T	Z	W	W1	適用チャック本体
YFTB YFTM YFTBH YFTMH	4	3.0～4.0	8～29	2	3	5	1.7	21.6	25	ACHK4−N ACHK4−D ACHE4−N
		4.1～5.0	8～30	2.5						
		5.1～6.0	9～30	3						
		6.1～7.0	9～31	3.5						
		7.1～8.0	10～31	4						
		8.1～9.0	11～32	4.5	2					
		9.1～10.0	12～32	5						

■チャック本体 6mmストローク用(片側ストローク3mm)

型式 Type	チャック呼び	P 基準ピン 指定0.1mm単位	L 指定1mm単位	F	C	T	Z	W	W1	適用チャック本体
YFTB YFTM YFTBH YFTMH	6	3.0～4.0	8～44	2	3	6	2.7	23.6	29	ACHK6−N ACHK6−D ACHE6−N
		4.1～5.0	8～45	2.5						
		5.1～6.0	9～45	3						
		6.1～7.0	9～46	3.5						
		7.1～8.0	10～46	4						
		8.1～9.0	11～47	4.5	2					
		9.1～10.0	12～47	5						

■メカチャック 4mmストローク用(片側ストローク2mm)

型式 Type	チャック呼び	P 基準ピン 指定0.1mm単位	L 指定1mm単位	F	C	T	Z	W	W1	適用チャック本体
YFTB YFTM YFTBH YFTMH	6M	3.0～4.0	8～29	2	3	6	1.7	23.6	27	ACHKM4 ACHEM4
		4.1～5.0	8～30	2.5						
		5.1～6.0	9～30	3						
		6.1～7.0	9～31	3.5						
		7.1～8.0	10～31	4						
		8.1～9.0	11～32	4.5	2					
		9.1～10.0	12～32	5						

Order 注文例

型式	–	P	–	L
YFTB4	–	P5.5	–	L11

Delivery 出荷日 3 日目発送

Price 価格

呼び	¥基準単価 1～4コ			
	YFTB	YFTM	YFTBH	YFTMH
4	3,570	3,690	3,860	3,970
6・6M	3,670	3,790	3,960	4,070

表示数量超えはお見積り

新商品

FINGER FOR AIR CHUCK (DIRECT INSTALLATION TYPE) –V TYPE–

エアチャック用ツメ(直接取付タイプ)

–V形状・横掴み–

CADデータフォルダ名:54_Cylinders

■片側とじ代0.3mmに設計されたV型のツメです。

Type	M材質	S表面処理	H硬度	A付属品
YVYB	S45C	四三酸化鉄皮膜	–	六角穴付ボルト2本 位置決めピン
YVYM		無電解ニッケルメッキ		
YVYBH	G040F (プリハードン鋼)	四三酸化鉄皮膜	40～45HRC	
YVYMH		無電解ニッケルメッキ		

位置決めピンはピン穴に圧入した状態で出荷致します。

ツメ取付
寸法図

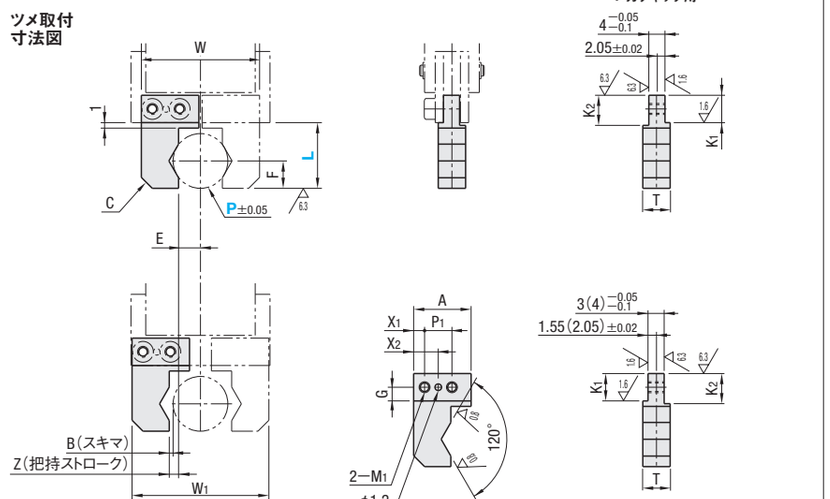

( )は本体6mmストローク用

■共通寸法

チャック呼び	P1	A	X1	X2	G	K1	K2	M1
4	5	10.5	2	4.5	2.5	5	5.5	M2
6(M)	6	11.5	2.5	5.5	3	5.5	6.7	M3

■チャック本体 4mmストローク用(片側ストローク2mm)

型式 Type	チャック呼び	P 基準ピン 指定0.1mm単位	L 指定1mm単位	B	F	C	E	T	Z	W	W1	適用チャック本体
YVYB YVYM YVYBH YVYMH	4	3.0～4.0	8～29	1	2	3	P/2−0.7	5	1.7	21.6	25	ACHK4−N ACHK4−D ACHE4−N
		4.1～5.0	8～30		2.5							
		5.1～6.0	9～30	0.9	3		P/2−0.8					
		6.1～7.0	9～31		3.5							
		7.1～8.0	10～31	0.8	4		P/2−0.9					
		8.1～9.0	11～32		4.5	2						
		9.1～10.0	12～32	0.7	5		P/2−1					

■チャック本体 6mmストローク用(片側ストローク3mm)

型式 Type	チャック呼び	P 基準ピン 指定0.1mm単位	L 指定1mm単位	B	F	C	E	T	Z	W	W1	適用チャック本体
YVYB YVYM YVYBH YVYMH	6	3.0～4.0	8～44	2	2	3	P/2−0.7	6	2.7	23.6	29	ACHK6−N ACHK6−D ACHE6−N
		4.1～5.0	8～45		2.5							
		5.1～6.0	9～45	1.9	3		P/2−0.8					
		6.1～7.0	9～46		3.5							
		7.1～8.0	10～46	1.8	4		P/2−0.9					
		8.1～9.0	11～47		4.5	2						
		9.1～10.0	12～47	1.7	5		P/2−1					

■メカチャック 4mmストローク用(片側ストローク2mm)

型式 Type	チャック呼び	P 基準ピン 指定0.1mm単位	L 指定1mm単位	B	F	C	E	T	Z	W	W1	適用チャック本体
YVYB YVYM YVYBH YVYMH	6M	3.0～4.0	8～29	1	2	3	P/2−0.7	6	1.7	23.6	27	ACHKM4 ACHEM4
		4.1～5.0	8～30		2.5							
		5.1～6.0	9～30	0.9	3		P/2−0.8					
		6.1～7.0	9～31		3.5							
		7.1～8.0	10～31	0.8	4		P/2−0.9					
		8.1～9.0	11～32		4.5	2						
		9.1～10.0	12～32	0.7	5		P/2−1					

Order 注文例

型式	–	P	–	L
YVYB4	–	P8.0	–	L15

Delivery 出荷日 3 日目発送

Price 価格

呼び	¥基準単価 1～4コ			
	YVYB	YVYM	YVYBH	YVYMH
4	4,290	4,400	4,570	4,690
6・6M	4,390	4,500	4,670	4,790

表示数量超えはお見積り

ミスミ FAメカ2010 My部品表で型番も簡単エクセル管理! ミスミFA 検索 http://fa.misumi.jp/

FINGER FOR AIR CHUCK (DIRECT INSTALLATION TYPE) –V TYPE–

新商品 エアチャック用ツメ（直接取付タイプ）

–V形状・縦掴み–

CADデータフォルダ名:54_Cylinders

■片側とじ代0.3mmに設計されたV型のツメです。

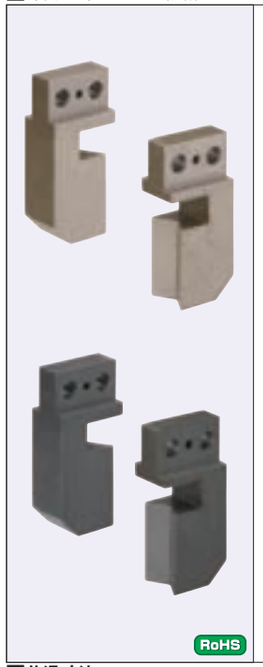

Type	M材質	S表面処理	H硬度	A付属品
YVTB	S45C	四三酸化鉄皮膜	–	六角穴付ボルト2本 位置決めピン
YVTM		無電解ニッケルメッキ		
YVTBH	G040F （プリハードン鋼）	四三酸化鉄皮膜	40～45HRC	
YVTMH		無電解ニッケルメッキ		

位置決めピンはピン穴に圧入した状態で出荷致します。

ツメ取付寸法図

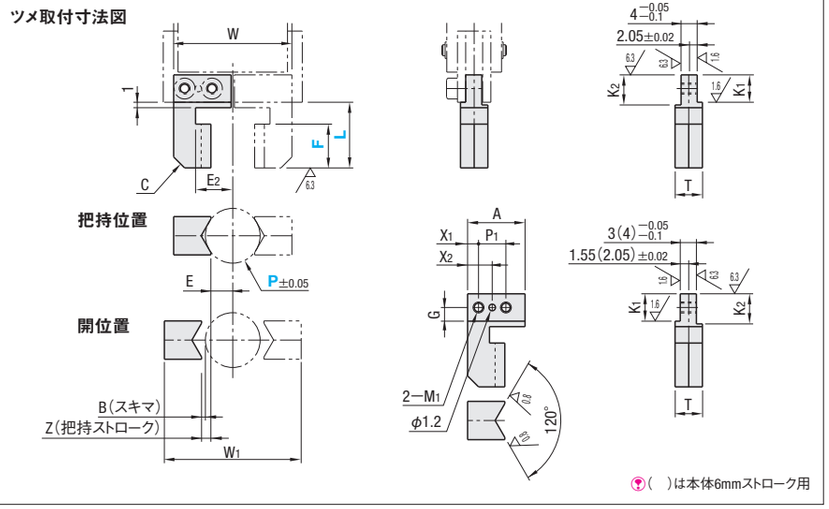

（　）は本体6mmストローク用

RoHS

■共通寸法

チャック呼び	P_1	A	X_1	X_2	G	K_1	K_2	M_1
4	5	10.5	2	4.5	2.5	5	5.5	M2
6（M）	6	11.5	2.5	5.5	3	5.5	6.7	M3

■チャック本体 4mmストローク用（片側ストローク2mm）

型式 Type	型式 チャック呼び	P 基準ピン 指定0.1mm単位	L 指定1mm単位	F 指定1mm単位	B	E	E_2	T	C	Z	W	W_1	適用チャック本体
YVTB YVTM YVTBH YVTMH	4	3.0～4.0	8～29	2～26	1	P/2−0.7	E+2	5	3	1.7	21.6	25	ACHK4−N ACHK4−D ACHE4−N
		4.1～5.0	8～30	2～27									
		5.1～6.0	9～30	2～27	0.9	P/2−0.8	E+2.5	6					
		6.1～7.0	9～31	2～28									
		7.1～8.0	10～31	2～28	0.8	P/2−0.9							
		8.1～9.0	11～32	2～29									
		9.1～10.0	12～32	2～29	0.7	P/2−1		7	2				

F≦L−3

■チャック本体 6mmストローク用（片側ストローク3mm）

型式 Type	型式 チャック呼び	P 基準ピン 指定0.1mm単位	L 指定1mm単位	F 指定1mm単位	B	E	E_2	T	C	Z	W	W_1	適用チャック本体
YVTB YVTM YVTBH YVTMH	6	3.0～4.0	8～44	2～26	2	P/2−0.7	E+2	6	3	2.7	23.6	29	ACHK6−N ACHK6−D ACHE6−N
		4.1～5.0	8～45	2～27									
		5.1～6.0	9～45	2～27	1.9	P/2−0.8	E+2.5	7					
		6.1～7.0	9～46	2～28									
		7.1～8.0	10～46	2～28	1.8	P/2−0.9							
		8.1～9.0	11～47	2～29									
		9.1～10.0	12～48	2～29	1.7	P/2−1			2				

F≦L−3

■メカチャック 4mmストローク用（片側ストローク2mm）

型式 Type	型式 チャック呼び	P 基準ピン 指定0.1mm単位	L 指定1mm単位	F 指定1mm単位	B	E	E_2	T	C	Z	W	W_1	適用チャック本体
YVTB YVTM YVTBH YVTMH	6M	3.0～4.0	8～29	2～26	1	P/2−0.7	E+2	6	3	1.7	23.6	27	ACHKM4 ACHEM4
		4.1～5.0	8～30	2～27									
		5.1～6.0	9～30	2～27	0.9	P/2−0.8	E+2.5	7					
		6.1～7.0	9～31	2～28									
		7.1～8.0	10～31	2～28	0.8	P/2−0.9							
		8.1～9.0	11～32	2～29									
		9.1～10.0	12～32	2～29	0.7	P/2−1			2				

F≦L−3

Order 注文例

型式	−	P	−	L	−	F
YVTB4	−	P8.5	−	L30	−	F20

Price 価格

呼び	¥基準単価 1～4コ			
	YVTB	YVTM	YVTBH	YVTMH
4	4,290	4,400	4,570	4,690
6・6M	4,390	4,500	4,670	4,790

表示数量超えはお見積り

Delivery 出荷日 3 日目発送

FINGER ARM FOR AIR CHUCK –DIRECT INSTALLATION TYPE–

新商品 エアチャック用ツメアーム

–直接取付タイプ–

CADデータフォルダ名:54_Cylinders

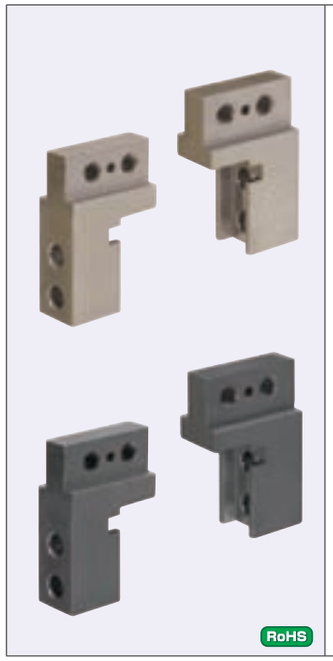

Type	M材質	S表面処理	H硬度	A付属品
DAMB	S45C	四三酸化鉄皮膜	–	六角穴付ボルト2本 位置決めピン
DAMM		無電解ニッケルメッキ		
DAMBH	G040F （プリハードン鋼）	四三酸化鉄皮膜	40～45HRC	
DAMMH		無電解ニッケルメッキ		

エアチャック用ツメ先端（P1363）と組み合わせて使用頂けます。
位置決めピンはピン穴に圧入した状態で出荷致します。

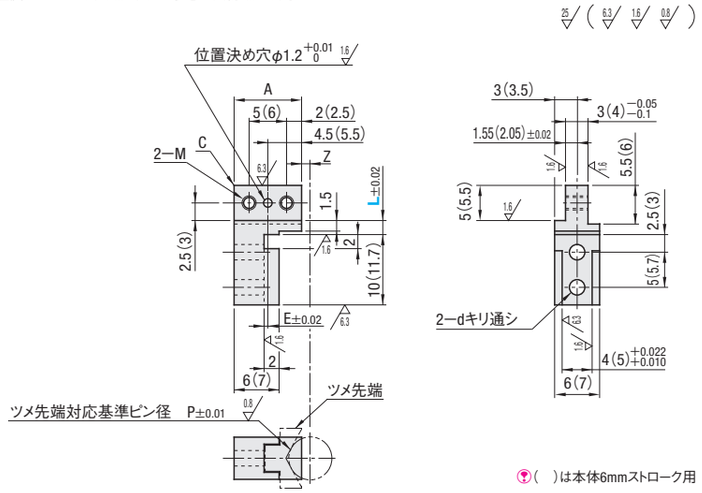

（　）は本体6mmストローク用

RoHS

■チャック本体4mmストローク用

型式 Type	型式 呼び	L 指定1mm単位	A	M	E	C	Z	d	適用チャック本体	ツメ先端 対応基準ピン径P
DAMB DAMM DAMBH DAMMH	4−3	2～25	9	2	0.5	–	1.8	2.2	ACHK4−N ACHK4−D ACHE4−N	3.00～4.00
	4−4		10		1.5	1				4.05～5.00
	4−5		11		2.5	2				5.05～6.00
	4−6		12		3.5	3				6.05～7.00
	4−7		13		4.5	4				7.05～8.00
	4−8		14		5.5	5				8.05～9.00
	4−9		15		6.5					9.05～10.00

■チャック本体6mmストローク用

型式 Type	型式 呼び	L 指定1mm単位	A	M	E	C	Z	d	適用チャック本体	ツメ先端 対応基準ピン径P
DAMB DAMM DAMBH DAMMH	6−3	2～44	11	3	0.5	–	0.8	2.9	ACHK6−N ACHK6−D ACHE6−N	3.00～4.00
	6−4		12		1.5	1				4.05～5.00
	6−5		13		2.5	2				5.05～6.00
	6−6		14		3.5	3				6.05～7.00
	6−7		15		4.5	4				7.05～8.00
	6−8		16		5.5	5				8.05～9.00
	6−9		17		6.5					9.05～10.00

Order 注文例

型式	−	L
DAMB4−8	−	L15

Price 価格

呼び	¥基準単価 1～4コ			
	DAMB	DAMM	DAMBH	DAMMH
4−□	3,860	3,970	4,140	4,260
6−□	3,960	4,070	4,240	4,360

表示数量超えはお見積り

Delivery 出荷日 3 日目発送

Example 使用例

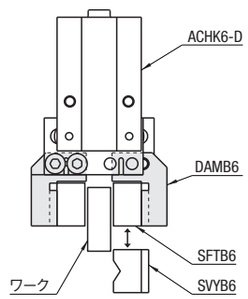

掴み方、ワークに応じてツメ先端取替可能

FINGER FOR AIR CHUCK TIP GOODS –FLAT TYPE・V TYPE–

新商品 エアチャック用ツメ先端

ーフラット形状・V形状(横掴み/縦掴み)ー

CADデータフォルダ名:54_Cylinders

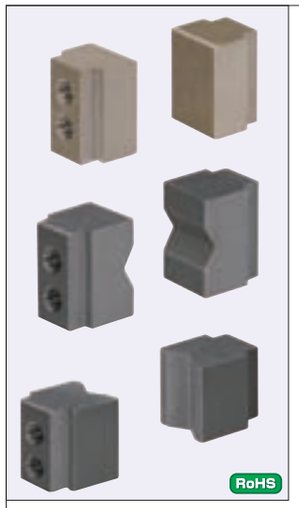

Type フラット形状	V形状 横掴み	V形状 縦掴み	M材質	S表面処理	H硬度
SFYB	SVYB	SVTB	S45C	四三酸化鉄皮膜	—
SFYM	SVYM	SVTM		無電解ニッケルメッキ	
SFYBH	SVYBH	SVTBH	G040F (プリハードン鋼)	四三酸化鉄皮膜	40〜50HRC
SFYMH	SVYMH	SVTMH		無電解ニッケルメッキ	

フラット形状

V形状　横掴みタイプ

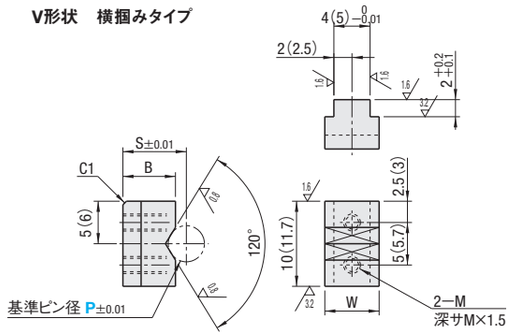

V形状　縦掴みタイプ

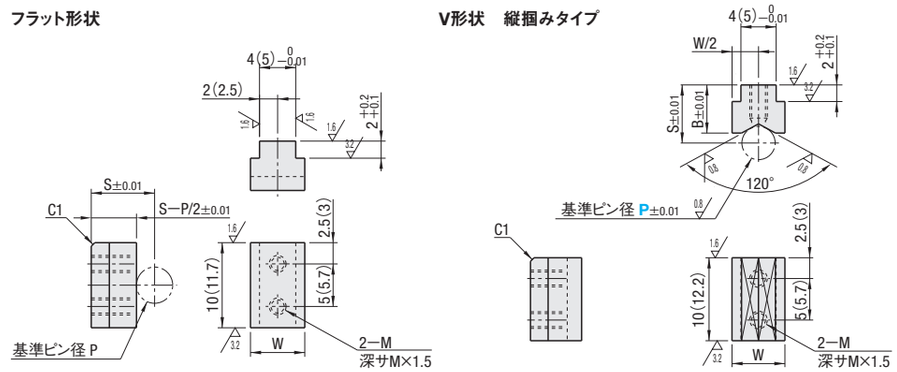

サイズによって下穴やねじが貫通することがあります。

(　)は本体6mmストローク用

■チャック本体4mmストローク用

型式 Type	呼び	対応基準ピン径 P フラット形状	対応基準ピン径 P V形状P指定0.1mm単位	B	S	W	M
フラット形状 / V形状 横掴み / V形状 縦掴み							
SFYB / SVYB / SVTB	4−3	3.00〜4.00	3.0〜4.0	5.8	6.8	7	M2
SFYM / SVYM / SVTM	4−4	4.05〜5.00	4.1〜5.0	6.5	7.8		
SFYBH / SVYBH / SVTBH	4−5	5.05〜6.00	5.1〜6.0	7.1	8.8		
SFYMH / SVYMH / SVTMH	4−6	6.05〜7.00	6.1〜7.0	7.6	9.8		
	4−7	7.05〜8.00	7.1〜8.0	8.6	10.8	10	
	4−8	8.05〜9.00	8.1〜9.0	9.3	11.8		
	4−9	9.05〜10.00	9.1〜10.0	9.7	12.8		

フラット形状はP寸指定不要。基準ピンの大きさから、呼びを選択してください。

■チャック本体6mmストローク用

型式 Type	呼び	対応基準ピン径 P フラット形状	対応基準ピン径 P V形状P指定0.1mm単位	B	S	W	M
フラット形状 / V形状 横掴み / V形状 縦掴み							
SFYB / SVYB / SVTB	6−3	3.00〜4.00	3.0〜4.0	5.8	6.8	7	M2.5
SFYM / SVYM / SVTM	6−4	4.05〜5.00	4.1〜5.0	6.5	7.8		
SFYBH / SVYBH / SVTBH	6−5	5.05〜6.00	5.1〜6.0	7.1	8.8		
SFYMH / SVYMH / SVTMH	6−6	6.05〜7.00	6.1〜7.0	7.6	9.8		
	6−7	7.05〜8.00	7.1〜8.0	8.6	10.8	10	
	6−8	8.05〜9.00	8.1〜9.0	9.3	11.8		
	6−9	9.05〜10.00	9.1〜10.0	9.7	12.8		

フラット形状はP寸指定不要。基準ピンの大きさから、呼びを選択してください。

Order 注文例

型式	−	P
SVYB4−3	−	P3.1
SFYB6−4		

Delivery 出荷日　3 日目発送

■適用ツメアーム

呼び	型式
4−□	DAM□□4
6−□	DAM□□6

Price 価格

呼び	¥基準単価 1〜4コ フラット形状 SFYB	SFYM	SFYBH	SFYMH	V形状 横掴み SVYB	SVYM	SVYBH	SVYMH	V形状 縦掴み SVTB	SVTM	SVTBH	SVTMH
4−□	2,860	2,970	3,140	3,260	3,710	3,830	4,000	4,110	3,710	3,830	4,000	4,110
6−□	2,960	3,070	3,240	3,360	3,810	3,930	4,100	4,210	3,810	3,930	4,000	4,210

FINGER FOR AIR CHUCK INSIDE DIAMETER HOLDING TYPE –TIP GOODS / DIRECT INSTALLATION TYPE–

新商品 エアチャック用ツメ内径把持タイプ

ーツメ先端/直接取付ー

CADデータフォルダ名:54_Cylinders

■上段：ツメアームDAM□4(6)ー4ー2に合わせて設計したツメです。

Type	M材質	S表面処理	H硬度
SNKB	S45C	四三酸化鉄皮膜	—
SNKM		無電解ニッケルメッキ	
SNKBH	G040F (プリハードン鋼)	四三酸化鉄皮膜	40〜45HRC
SNKMH		無電解ニッケルメッキ	

エアチャック用アーム(P.1362)と組み合わせて使用頂けます。

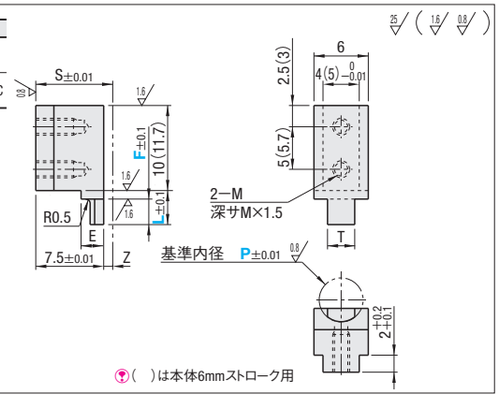

複動チャック(ポートBエア「入」)用

(　)は本体6mmストローク用

■チャック本体4mmストローク用

型式 Type	呼び	P 指定0.1mm単位	L 指定1mm単位	F 指定1mm単位	E	S	Z	T	M
SNKB	4	4.1〜5.0	7〜15 L−3≧F	3〜8	2.5	8.5	1	3	2
SNKM		5.1〜6.0			3	8.5	1	3.5	
SNKBH		6.1〜7.0			3.5	9	1.5	4	
SNKMH		7.1〜8.0		3〜14	4	9	1.5	4.5	
		8.1〜9.0			4.5	9	1.5	5	
		9.1〜10.0			5	9	1.5	5.5	

■チャック本体6mmストローク用

型式 Type	呼び	P 指定0.1mm単位	L 指定1mm単位	F 指定1mm単位	E	S	Z	T	M
SNKB	6	4.1〜5.0	7〜33 L−3≧F	3〜8	2.5	8.5	1	3	2.5
SNKM		5.1〜6.0			3	8.5	1	3.5	
SNKBH		6.1〜7.0			3.5	9	1.5	4	
SNKMH		7.1〜8.0		3〜14	4	9	1.5	4.5	
		8.1〜9.0			4.5	9.5	2	5	
		9.1〜10.0			5	9.5	2	5.5	

Order 注文例

型式	−	P	−	L	−	F
SNKB6	−	P10.0	−	L17	−	F3

Delivery 出荷日　5 日目発送

Price 価格

呼び	¥基準単価 1〜4コ SNKB	SNKM	SNKBH	SNKMH
4	5,630	5,730	5,880	5,980
6	5,730	5,830	5,980	6,080

表示数量超えはお見積り

■適用ツメアーム

呼び	型式
4	DAM□4−4−2
6	DAM□6−4−2

Type	M材質	S表面処理	H硬度	A付属品
FNAB	S45C	四三酸化鉄皮膜	—	六角穴付ボルト2本 位置決めピン
FNAM		無電解ニッケルメッキ		
FNABH	G040F (プリハードン鋼)	四三酸化鉄皮膜	40〜45HRC	
FNAMH		無電解ニッケルメッキ		

※位置決めピンはピン穴に圧入した状態で出荷致します。

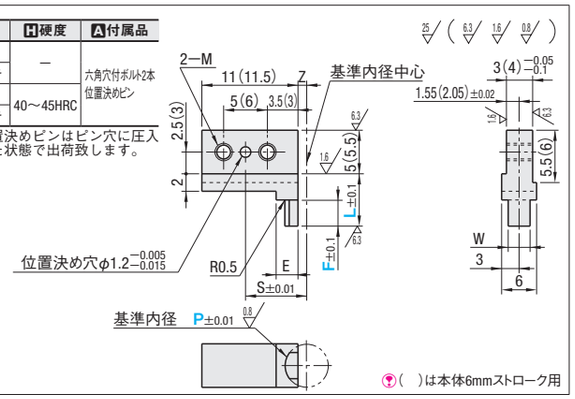

複動チャック(ポートBエア「入」)用

(　)は本体6mmストローク用

■チャック本体4mmストローク用

型式 Type	呼び	P 指定0.1mm単位	L 指定1mm単位	F 指定1mm単位	W	S	E	Z	M	適用チャック本体
FNAB	4	4.1〜5.0	7〜15 L−3≧F	3〜8	3	7	3	1	2	ACHK4−N ACHK4−D ACHE4−N
FNAM		5.1〜6.0			3		3.5	1		
FNABH		6.1〜7.0		3〜14	3.5	7.5	4	1.5		
FNAMH		7.1〜8.0			4		4.5	1.5		
		8.1〜9.0			4.5		5	1.5		
		9.1〜10.0			5		5.5	1.5		

■チャック本体6mmストローク用

型式 Type	呼び	P 指定0.1mm単位	L 指定1mm単位	F 指定1mm単位	W	S	E	Z	M	適用チャック本体
FNAB	6	4.1〜5.0	7〜33 L−3≧F	3〜8	3	7	3	1	2.5	ACHK6−N ACHK6−D ACHE6−N ACHKM4
FNAM		5.1〜6.0			3		3.5	1		
FNABH		6.1〜7.0		3〜12	3.5	7.5	4	1.5		
FNAMH		7.1〜8.0			4		4.5	1.5		
		8.1〜9.0		3〜16	4.5	8	5	2		
		9.1〜10.0			5		5.5	2		

Order 注文例

型式	−	P	−	L	−	F
FNAB6	−	P8.1	−	L30	−	F16

Delivery 出荷日　5 日目発送

Price 価格

呼び	¥基準単価 1〜4コ FNAB	FNAM	FNABH	FNAMH
4	5,630	5,730	5,880	5,980
6	5,730	5,830	5,980	6,080

表示数量超えはお見積り

新商品

FINGER FOR AIR CHUCK (ATTACHMENT INSTALLATION TYPE) –FLAT TYPE–

エアチャック用ツメ(アタッチメント取付タイプ)

ーフラットタイプー

CADデータフォルダ名:54_Cylinders

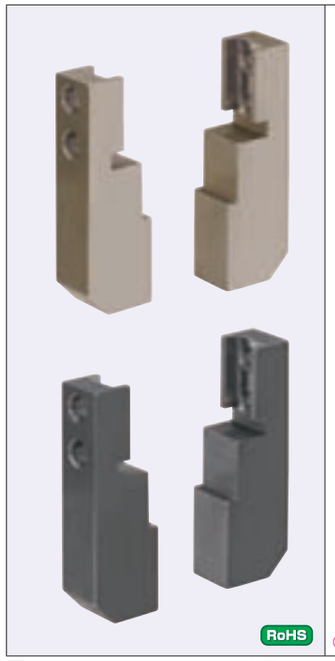

RoHS

Type	M材質	S表面処理	H硬度
AFYB	S45C	四三酸化鉄皮膜	ー
AFYM		無電解ニッケルメッキ	
AFYBH	G040F (プリハードン鋼)	四三酸化鉄皮膜	40〜45HRC
AFYMH		無電解ニッケルメッキ	

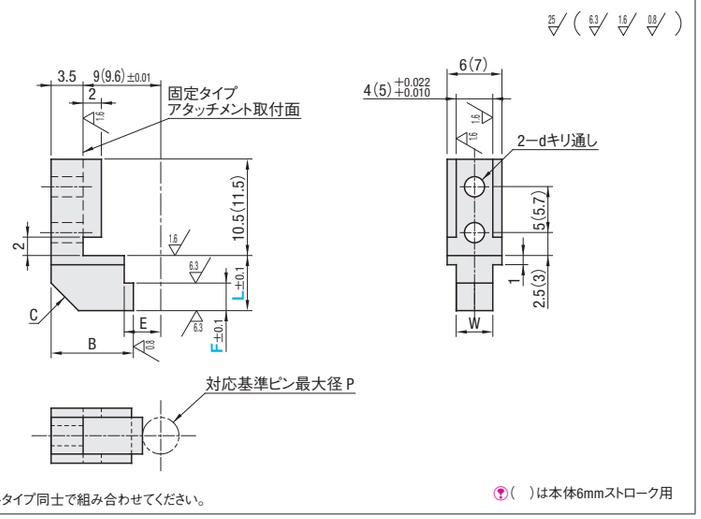

フラットタイプ同士で組み合わせてください。

( )は本体6mmストローク用

■チャック本体4mmストローク用

型式 Type	呼び	L 指定1mm単位	F 指定1mm単位	B	E	C	W	d	適用チャック本体	対応基準ピン径P
AFYB AFYM AFYBH AFYMH	4ー3	7〜15 (L−3≧F)	4	10.5	3	3	5	2.2	ACHK4ーN ACHK4ーD ACHE4ーN	3.00〜4.00
	4ー4		4〜5	10	3.5					4.05〜5.00
	4ー5		4〜6	9.5	4		7			5.05〜6.00
	4ー6		4〜7	9	4.5					6.05〜7.00
	4ー7		4〜8	8.5	5		10			7.05〜8.00
	4ー8		4〜9	8	5.5	2				8.05〜9.00
	4ー9		4〜10	7.5	6					9.05〜10.00

■チャック本体6mmストローク用

型式 Type	呼び	L 指定1mm単位	F 指定1mm単位	B	E	C	W	d	適用チャック本体	対応基準ピン径P
AFYB AFYM AFYBH AFYMH	6ー3	7〜33 (L−3≧F)	4	11.1	3	3	5	2.9	ACHK6ーN ACHK6ーD ACHE6ーN	3.00〜4.00
	6ー4		4〜5	10.6	3.5					4.05〜5.00
	6ー5		4〜6	10.1	4		7			5.05〜6.00
	6ー6		4〜7	9.6	4.5					6.05〜7.00
	6ー7		4〜8	9.1	5		10			7.05〜8.00
	6ー8		4〜9	8.6	5.5	2				8.05〜9.00
	6ー9		4〜10	8.1	6					9.05〜10.00

Order 注文例

型式	ー	L	ー	F
AFYM4ー8	ー	L13	ー	F8

Delivery 出荷日 3 日目発送

Price 価格

呼び	¥基準単価 1〜4コ			
	AFYB	AFYM	AFYBH	AFYMH
4ー□	3,860	3,970	4,140	4,260
6ー□	3,960	4,070	4,240	4,360

表示数量超えはお見積り

Example 使用例

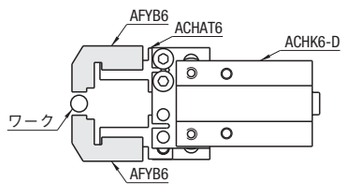

新商品

FINGER FOR AIR CHUCK (ATTACHMENT INSTALLATION TYPE) –V TYPE–

エアチャック用ツメ(アタッチメント取付タイプ)

ーV型形状(横掴み・縦掴み)ー

CADデータフォルダ名:54_Cylinders

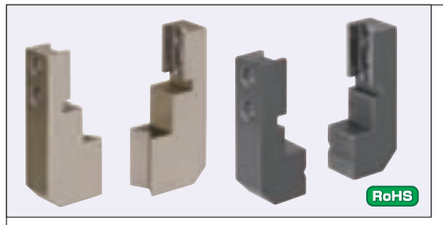

RoHS

Type 横掴み	Type 縦掴み	M材質	S表面処理	H硬度	A付属品
AVYB	AVTB	S45C	四三酸化鉄皮膜	ー	六角穴付ボルト2本 位置決めピン
AVYM	AVTM		無電解ニッケルメッキ		
AVYBH	AVTBH	G040F (プリハードン鋼)	四三酸化鉄皮膜	40〜50HRC	
AVYMH	AVTMH		無電解ニッケルメッキ		

横掴み

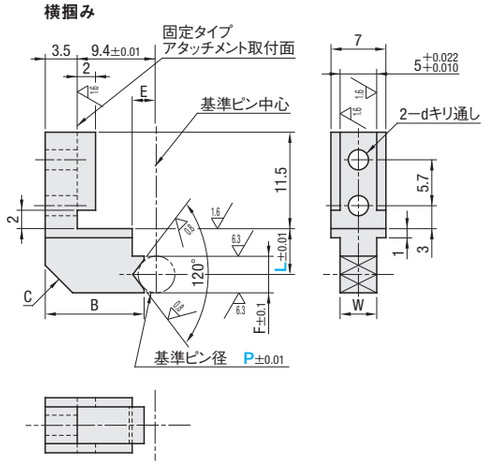

縦掴み

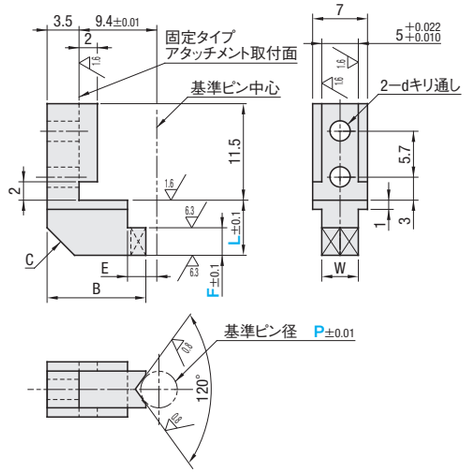

■横掴み チャック本体6mmストローク用

型式 Type	呼び	P 指定0.1mm単位	L 指定1mm単位	F	B	E	C	W	d
AVYB AVYM AVYBH AVYMH	6	3.0〜4.0	5〜33	4	11.7	2.5	3	5	2.9
		4.1〜5.0		5	11.4	3			
		5.1〜6.0		6	11	3.5		7	
		6.1〜7.0		7	10.7	4			
		7.1〜8.0		8	10.5	4.5		10	
		8.1〜9.0	6〜33	9	9.7	5	2		
		9.1〜10.0		10	9.4	ー			

■縦掴み チャック本体6mmストローク用

型式 Type	呼び	P 指定0.1mm単位	指定1mm単位 L	指定1mm単位 F	B	E	C	W	d
AVTB AVTM AVTBH AVTMH	6	3.0〜4.0	6〜33	3〜33 (F≦L−3)	11.7	3.2	3	5	2.9
		4.1〜5.0			11.4	4			
		5.1〜6.0			11	4.8		7	
		6.1〜7.0			10.7	5.6			
		7.1〜8.0			10.5	6.4		10	
		8.1〜9.0			10.3	7.2	2		
		9.1〜10.0			9.9	8			

Order 注文例

型式	ー	P	ー	L	ー	F
AVYB6	ー	P8.0	ー	L12		
AVTB6	ー	P7.0	ー	L12	ー	F8

■適用ツメアーム

呼び	Type
6	DAMB6ー□・DAMM6ー□・DAMBH6ー□・DAMMH6ー□

Delivery 出荷日 3 日目発送

Price 価格

■横掴みタイプ

呼び	¥基準単価 1〜4コ			
	AVYB	AVYM	AVYBH	AVYMH
6	4,670	4,790	4,960	5,070

■縦掴みタイプ

表示数量超えはお見積り

呼び	¥基準単価 1〜4コ			
	AVTB	AVTM	AVTBH	AVTMH
6	4,810	4,930	5,100	5,210

表示数量超えはお見積り

Example 使用例

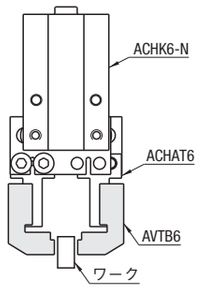

ミスミ FAメカ2010 WEBなら素早く部品検索! ミスミFA 検索 http://fa.misumi.jp/

FINGER FOR AIR CHUCK –INSIDE DIAMETER HOLDING TYPE – / FIXING BRACKETS –FOR STROKE STOP/WORK HOLDER–

新商品 エアチャック用ツメ(アタッチメント取付タイプ)/取付金具

ー内径把持ー　–ストローク制限/ワーク押さえ用–

CADデータフォルダ名：54_Cylinders

■エアチャック用ツメ

RoHS

Type	M材質	S表面処理	H硬度
ANAB	S45C	四三酸化鉄皮膜	ー
ANAM		無電解ニッケルメッキ	
ANABH	G040F（プリハードン鋼）	四三酸化鉄皮膜	40～45HRC
ANAMH		無電解ニッケルメッキ	

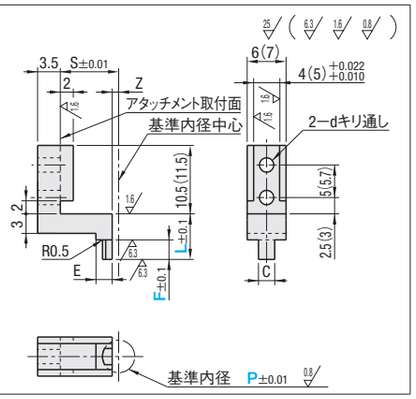

( )は本体6mmストローク用

■チャック本体4mmストローク用

型式 Type	呼び	P 指定0.1mm単位	L 指定1mm単位	F 指定1mm単位	S	E	C	d	Z	適用チャック本体
ANAB ANAM ANABH ANAMH	4	4.1～5.0	7～15 (L−3≧F)	3～8	9	2.5	3	2.2	1	ACHK4ーN ACHK4ーD ACHE4ーN
		5.1～6.0				3	3.5		1	
		6.1～7.0			9.5	3.5	4		1.5	
		7.1～8.0		3～12		4	4.5		1.5	
		8.1～9.0				4.5	5		1.5	
		9.1～10.0				5	5.5		1.5	

■チャック本体6mmストローク用

型式 Type	呼び	P 指定0.1mm単位	L 指定1mm単位	F 指定1mm単位	S	E	C	d	Z	適用チャック本体
ANAB ANAM ANABH ANAMH	6	4.1～5.0	7～33 (L−3≧F)	3～8	9.6	2.5	3	2.9	1	ACHK6ーN ACHK6ーD ACHE6ーN ACHKM4
		5.1～6.0				3	3.5		1	
		6.1～7.0			10.1	3.5	4		1.5	
		7.1～8.0		3～14		4	4.5		1.5	
		8.1～9.0			10.6	4.5	5		2	
		9.1～10.0				5	5.5		2	

Order 注文例

型式		P		L		F
ANAB4	ー	P8.1	ー	L10	ー	F7

Delivery 出荷日　5 日目発送

Price 価格

呼び	¥基準単価 1～4コ ANAB	ANAM	ANABH	ANAMH
4	5,880	5,980	6,130	6,230
6	5,980	6,080	6,230	6,330

表示数量超えはお見積り

■取付金具

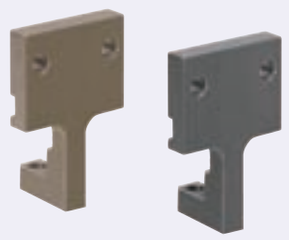

RoHS

型式	M材質	S表面処理
ACFUB	SS400	四三酸化鉄皮膜
ACFUM		無電解ニッケルメッキ

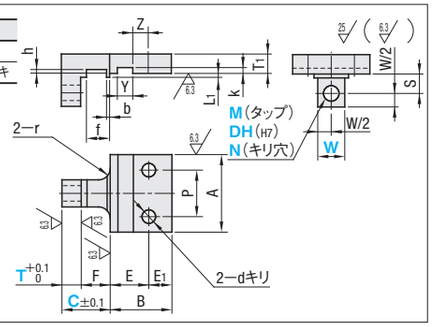

型式	呼び	C 指定1mm単位	選択 T	選択 M(タップ) DH(H7) N(キリ穴)	W 指定1mm単位	A	B	S	T1	E	E1	L1	P ピッチ中心振分け	d	Z	Y	k	b	h	f	r	加工条件 Fmin≦(F=C−T)≦Fmax Fmin	Fmax	適用チャック本体
ACFUB ACFUM	4ーEK	10～30	3 5 8 10	3 4 5 6	6～10	20	16	5	5	10	6	1	12	3.4	4	4	1.5	0.8	0.8	5.2	3	7	22	ACHK4・ACHE4 ※アタッチメント取付時
	6ーE	13～35	5 8 10 12		6～10	25	18.5	7	5	12.5	6	1	16	3.4	6.5	4	1.5	0.7	0.8	6.3	3	8	25	ACHE6 ※アタッチメント取付時
	6ーK	13～35			6～10	23	19.5	8.2	5	13.5	6	1		3.4	7.5	4	1.5	0.7	0.8	6.3	3	8	25	ACHK6 ※アタッチメント取付時

M≦T、DH≦T、N≦T　M・DH・N穴はW寸と穴の片側肉厚最低1.5mm以上でご指定ください。

Order 注文例

型式		呼び		C		T		穴種		W
ACFUB	ー	6ーE	ー	C13	ー	T8	ー	M5	ー	W9

Delivery 出荷日　3 日目発送

Price 価格

Example 使用例

呼び	¥基準単価 1～9コ ACFUB	ACFUM
4ーEK	4,800	5,070
6ーE	4,860	5,130
6ーK	4,920	5,190

表示数量超えはお見積り

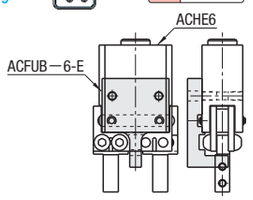

エアチャック本体側面に取付。
ストロークストッパとして、ワーク押さえ用途として使用可能。

BRACKET FOR AIR CHUCK –L TYPE・FLAT TYPE–

新商品 エアチャック用ブラケット

ーL型・板型ー

CADデータフォルダ名：54_Cylinders

RoHS

型式	M材質	S表面処理
ACHLB	SS400	四三酸化鉄皮膜
ACHLM		無電解ニッケルメッキ

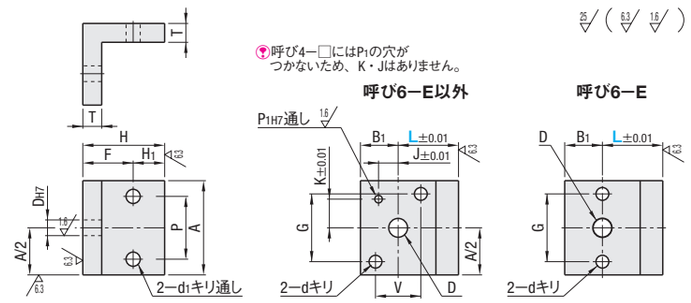

型式	呼び	L 指定1mm単位	A	B1	P	F	H	H1	d1	D ボス	T	G	V	d	P1	K	J	適用チャック本体
ACHLB ACHLM	4ーE	12～48	20	6	14	15	24	9	4.5	6	6	13.6	4	3.4	ー	ー	ー	ACHE4ーN
	4ーK	12～48	21	6	14	15	24	9	4.5	5	6	10	6	2.9	ー	ー	ー	ACHK4ーD ACHK4ーN
	6ーE	13～52	25	7	17	15	24	9	4.5	10	6	18	ー	3.4	ー	ー	ー	ACHE6ーN
	6ーK	16～64	25	10	17	15	24	9	4.5	6	5	18	12	3.4	2	7.6	5.2	ACHK6ーD ACHK6ーN

呼び	¥基準単価 1～9コ ACHLB L12～30	ACHLB L31～45	ACHLB L46～64	ACHLM L12～30	ACHLM L31～45	ACHLM L46～64
4ーE	4,310	5,140	6,570	4,620	5,430	6,860
4ーK	4,370	5,200	6,630	4,680	5,490	6,920
6ーE	4,430	5,260	6,690	4,740	5,550	6,980
6ーK	4,490	5,320	6,750	4,800	5,610	7,040

表示数量超えはお見積り

Order 注文例

型式		呼び		L
ACHLB	ー	4ーK	ー	L25

Delivery 出荷日　3 日目発送

Example 使用例

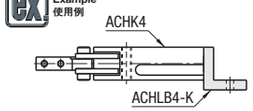

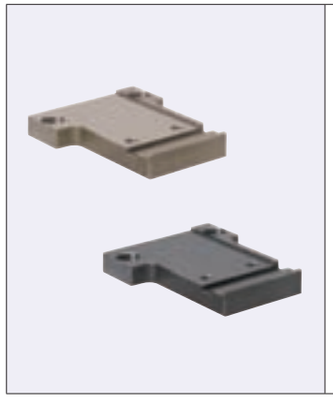

型式	M材質	S表面処理
ACHPB	SS400	四三酸化鉄皮膜
ACHPM		無電解ニッケルメッキ

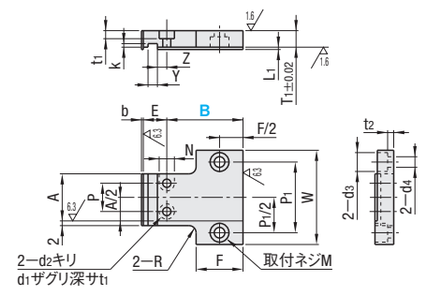

型式	呼び	B	P1	W	T1	E	L1	F	R	M	d4	d3	t2	P ピッチ中心振分け	A	d2	d1	t1	N	Z	Y	k	b	適用チャック本体
ACHPB ACHPM	4ーE	16.5 26.5 33	28	36	6	10	1	15	3	3	3.4	6.5	2.5	12	21	3.4	6.5	3.5	6.5	4	4	1.5	0.8	ACHE4ーN
	4ーK	23.5 33.5 47	26	34	6	10	1	15	3	3	3.4	6.5	2.5	12	20	3.4	6.5	3.5	6.5	4	4	1.5	0.8	ACHK4ーD ACHK4ーN
	6ーE	17.5 27.5 35	31	39	6	12.5	1	15	3	3	3.4	6.5	2.5	16	25	3.4	6.5	3.5	6.5	6.5	4	1.5	0.7	ACHE6ーN
	6ーK	23 33 46	29	37	6	13.5	1	15	3	3	3.4	6.5	2.5	16	23	3.4	6.5	3.5	6.5	7.5	4	1.5	0.7	ACHK6ーD ACHK6ーN

呼び	¥基準単価 1～9コ ACHPB	ACHPM
4ーE	4,310	4,620
4ーK	4,410	4,720
6ーE	4,510	4,820
6ーK	4,610	4,920

表示数量超えはお見積り

Order 注文例

型式		呼び		B
ACHPB	ー	4ーE	ー	23.5

Example 使用例

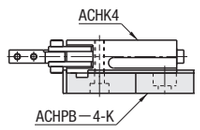

Delivery 出荷日　3 日目発送

薄型シリンダ　概要

■薄型シリンダ概要

ミスミの薄型シリンダは、コンパクトに設計されており省スペースでご使用が可能です。
一般的にご使用になる、汎用タイプを規格化しました。
固定ストロークタイプは即納、ストローク指定形状選択タイプは5日目発送の短納期を実現しました。
ミスミの薄型シリンダは、マグネット・ラバークッションを標準装備しております。

■薄型シリンダ本体特長

シリンダチューブ内径は8種類を用意。
ストローク指定形状選択タイプは、ストローク1mm単位指定・ロッド先端形状を選択出来ます。
シリンダ本体取付は、4ヶ所の通し穴から直接固定することが可能です。
また、取付部品としてフート形・二山クレビス形の2形状より選択出来ます。
センサは、8ヶ所（φ12は3ヶ所・φ16は6ヶ所）に取付可能。

■シリンダの選定方法

①負荷の諸条件を規定する。

1）負荷（N）・・・・・・・・・・・・・・・・「負荷の計算」参照
2）使用圧力（MPa）
3）ストローク（mm）
4）作動時間（s）

②シリンダ出力を計算する。（複動形シリンダの場合）

1）シリンダ出力を決める。（押出の場合）
F1 ＝η×A_1×P
F1 ＝押出の推力（N）
A_1 ＝押出受圧面積（mm²）・・・・・「シリンダ受圧面積表」参照
η ＝目的に応じた負荷率（%）・・・・「負荷率係数表」参照
P ＝使用圧力（MPa）
2）シリンダ出力を決める。（引込の場合）
F2 ＝η×A_2×P
F2 ＝引込の推力（N）
A_2 ＝引込受圧面積（mm²）・・・・・「シリンダ受圧面積表」参照
η ＝目的に応じた負荷率（%）・・・・「負荷率係数表」参照
P ＝使用圧力（MPa）

③チューブ内径を決める。

・シリンダ出力（N）と負荷（N）を基にチューブ内径を決める。
必要な負荷が表の□の範囲内になるように、シリンダを選定します。
・・・・・「チューブ内径選定表」と「理論出力表」参照
例えば使用空気圧が0.5MPaで、105Nのシリンダ力が必要な場合、シリンダ径はφ20（負荷率約70%）φ25（負荷率約45%）、φ32（負荷率約25%）の3サイズが選べます。

$$負荷率=\frac{負荷}{理論出力}$$

理論出力（N）＝受圧面積（mm²）×使用圧力（MPa）

④理論基準速度を決める。

・ストローク（mm）と作動時間（s）を基に理論基準速度を決める。
・・・・・「理論基準速度選定表」参照

⑤シリンダのクッション機構の検証。

・シリンダストローク終端で負荷を止める場合、シリンダの許容運動エネルギー（J）を確認する必要があります。
E=m/2×V²・・・・・・・・・・「許容運動エネルギー表」参照
E＝運動エネルギー（J）　　m＝質量（kg）　　V＝速度（m/s）
注意：シリンダの許容運動エネルギー（J）を超える場合は、
1）シリンダチューブ内径の見直し。
2）外部にストッパを設置する。
等対策が必要です。

⑥シリンダに与える横荷重の検証。

・シリンダのピストンロッド先端に横荷重が掛かる場合、許容横荷重（N）を確認する必要があります。
下記の3条件を基に検証する。・・・・・「許容先端横荷重表」参照
1）シリンダチューブ内径
2）シリンダストローク（mm）
3）ロッド先端に掛かる横荷重（N）
注意：シリンダのピストンロッド先端に許容横荷重（N）を超える荷重が掛かる場合は、
1）シリンダチューブ内径の見直し。
2）ピストンロッドにガイド機構を設け許容横荷重以内に抑える。
等対策が必要です。

■理論出力

単位：N

チューブ内径 mm	作動方向	使用圧力（MPa） 0.1	0.2	0.3	0.4	0.5	0.6	0.7	0.8	0.9	1
φ12	押し側	11	23	34	45	57	68	79	90	102	113
	引き側	8	17	25	34	42	51	59	68	76	85
φ16	押し側	20	40	60	80	101	121	141	161	181	201
	引き側	15	30	45	60	75	90	106	121	136	151
φ20	押し側	31	63	94	126	157	188	220	251	283	314
	引き側	24	47	71	94	118	141	165	188	212	236
φ25	押し側	49	98	147	196	245	295	344	393	442	491
	引き側	38	76	113	151	189	227	264	302	340	378
φ32	押し側	80	161	241	322	402	483	563	643	724	804
	引き側	60	121	181	241	302	362	422	483	543	603
φ40	押し側	126	251	377	503	628	754	880	1005	1131	1257
	引き側	106	211	317	422	528	633	739	844	950	1056
φ50	押し側	196	393	589	785	982	1178	1374	1571	1767	1963
	引き側	165	330	495	660	825	990	1155	1319	1484	1649
φ63	押し側	312	623	935	1247	1559	1870	2182	2494	2806	3117
	引き側	280	561	841	1121	1402	1682	1962	2242	2523	2803

負荷の計算　負荷はシリンダに加わる物体の質量とその方向から計算してください。

上下方向の場合

F＝ m×g

ヨコ方向の場合

F＝ m×g×μ

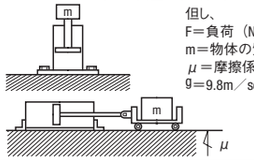

但し、
F＝負荷（N）
m＝物体の質量（kg）
μ＝摩擦係数（通常μ＝0.3）
g＝9.8m／sec²

シリンダの受圧面積表

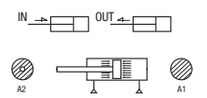

シリンダ受圧面積

チューブ内径（mm）	ロッド径（mm）	A_2受圧面積（mm²） IN（引き側）	A_1受圧面積（mm²） OUT（押し側）
12	6	85	113
16	8	151	201
20	10	236	314
25	12	378	491
32	16	603	804
40	16	1056	1257
50	20	1649	1963
63	20	2803	3117

負荷率係数表

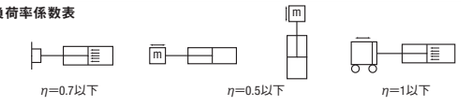

負荷率定数

作業目的		負荷率η
静的作業（クランプ、バイス低速のかしめ等）		0.7以下
動的作業	ガイドに乗った負荷の水平方向	1以下
	負荷の垂直～水平作動	0.5以下

チューブ内径選定表

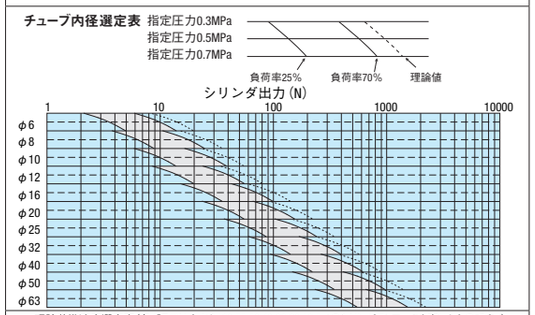

理論基準速度選定表（各グラフは上から100.75.50.40.30.20.10.5stのシリンダストロークを表したものです。）

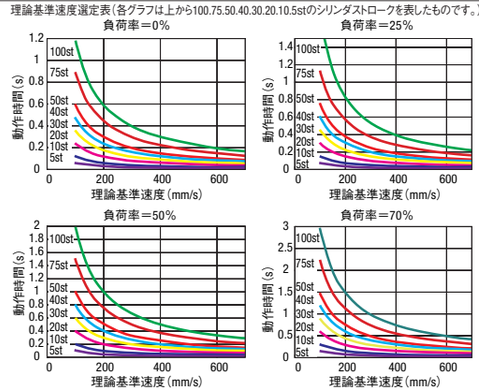

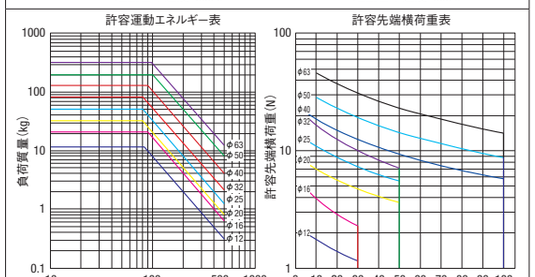

上記許容運動エネルギー表および許容先端荷重表はいずれも薄型シリンダ（☞P.1371）のものです。
小型シリンダはP.1375・1376、エアシリンダーペン型タイプはP.1393をそれぞれご参照ください。

■空気消費量及び所要空気量

●空気消費量（複動シリンダの1往復当たりの場合）

①エアシリンダの往復作動によって、シリンダ内やシリンダと切換弁間の配管内で消費される空気量で、コンプレッサの選定・ランニングコストの計算に必要になります。
（計算式）

$$Q_{cc}=(A1+A2)\times L\times\frac{P+0.1013}{0.1013}\times10^{-6}$$
$$Q_{cp}=2\times a\times\ell\times\frac{P}{0.1013}\times10^{-6}$$
$$Q_c=Q_{cc}+Q_{cp}$$

Q_{cc}＝エアシリンダの空気消費量［ℓ（ANR）］
Q_{cp}＝チューブ又は配管の空気消費量［r（ANR）］
A1　＝押側受圧面積［mm²］・・・・・・・・・・「シリンダ受圧面積表」参照
A2　＝引側受圧面積［mm²］・・・・・・・・・・「シリンダ受圧面積表」参照
L　＝シリンダストローク［mm］
P　＝使用圧力［MPa］
ℓ　＝配管の長さ［mm］
a　＝配管の内断面積［mm²］
Q_c　＝エアシリンダの1往復に要する空気消費量［ℓ（ANR）］

②コンプレッサを選定する際には、下流で空気を消費する空気アクチュエータの総空気消費量に対して十分余裕のあるものを選ぶ必要があります。
配管途中の漏れやドレン弁、パイロット弁等で消費したり、温度低下による空気体積の縮小などがある為です。
（計算式）

Q_c´＝Qc×n×シリンダ使用本数×余裕率
Q_c´＝コンプレッサの吐出流量［ℓ/min（ANR）］
n　＝シリンダの1分間当り往復回数
余裕率＝1.5～（ユーザー側にて設定ください）

●所要空気量（1分間当たり）

エアシリンダを所定の速度で作動させる為に必要な空気量で、切換弁より上流の配管径やF,R,L機器（フィルタ、レギュレータ、ルブリケータ☞P.1294）の選定に必要となります。
（計算式）

$$Q_{r1}=60\times A1\times V\times\frac{P+0.1013}{0.1013}\times10^{-6}$$
$$Q_{r2}=60\times A2\times V\times\frac{P+0.1013}{0.1013}\times10^{-6}$$

Q_{r1}＝押側の所要空気量［ℓ/min（ANR）］
Q_{r2}＝引側の所要空気量［ℓ/min（ANR）］
A1＝押側受圧面積［mm²］・・・・・・・・・・「シリンダ受圧面積表」参照
A2＝引側受圧面積［mm²］・・・・・・・・・・「シリンダ受圧面積表」参照
V　＝最大ピストン速度［mm/s］
P　＝使用圧力［MPa］
＊複動シリンダの場合は、Q_{r1}・Q_{r2}の大きな方を用いてください。
また選定したい配管や機器の下流に複数本のエアシリンダがある場合は、同時に動くものの合計中の最大量を用いてください。

■薄型シリンダ基本仕様

チューブ内径（mm）	12～25	32～40	50	63
作動形式	複動形			
使用流体	空気			
最低使用圧力（MPa）	0.1			
最高使用圧力（MPa）	1.0			
耐圧力（MPa）	1.5			
使用温度範囲（℃）	5～60			
使用ピストン速度（mm/s）	50～500			
クッション機構	NBR			
ストローク許容差（mm）	0～+1.0		0～+2.0	
潤滑	無給油			
管接続口径	M5×0.8	Rc1/8	Rc1/4	

■薄型シリンダ基本構造図

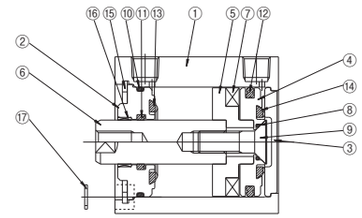

■薄型シリンダ部品明細

番号	部品名称	M 材質 φ12～32	φ40～63	S 表面処理
1	ボディ	A6063－T5	A6063－T5	アルマイト
2	ロッドカバー	A4032	A6061－T6	アルマイト
3	ヘッドカバー	A6061－T6	A6061－T6	アルマイト
4	ピストン	A6061－T6	A6061－T6	アルマイト
5	ピストンR	A6061－T6	A6061－T6	アルマイト
6	ピストンロッド	SUS304	S45C	硬質クロムメッキ
7	マグネット			
8	ピストンガスケット	NBR	NBR	
9	六角穴付皿ボルト	SUS304	SCM435	
10	ボディガスケット	NBR	NBR	
11	ロッドパッキン	NBR	NBR	
12	ピストンパッキン	NBR	NBR	
13	ロッドクッション	NBR	NBR	
14	ヘッドクッション	NBR	NBR	
15	ストップリング	SUS304	SK5M	ニッケルメッキ（φ40～63）
16	ロッドブッシュ	無給油ブシュ		
17	ワッシャ	SPC	SPC	ニッケルメッキ

■シリンダ用センサ仕様

型式	MD11L□	MD13L□	ME33L□	MD14L□	ME34L□
配線取出方向	後方	後方	上方	後方	上方
接点方式	有接点	無接点			
電源電圧範囲	DC5～28V				
負荷電圧範囲	DC24V,AC110V	DC28V以下		DC10～28V	
負荷電流範囲	DC24V:5～40mA AC110V:5～20mA	0.1～40mA		5～20mA	
内部降下電圧	3V以下	0.5V以下		5V以下	
漏れ電流	0μA	50μA以下		1mA以下（DC24V,25℃）	
消費電流	10mA以下				
動作時間	1ms以下				
復帰時間	1ms以下				
絶縁抵抗	DC500Vメガにて100MΩ以上（ケース～コード間）				
耐電圧	AC1500V 1分間（ケース～コード間）				
耐衝撃	294m/s²				
耐振動	横振幅1.5mm 10～55Hz（1掃引、1分間、X,Y,Z各方向2時間）				
周囲温度	0～+60℃（但し、凍結無きこと）				
結線方式	PVC 0.2mm² 2芯外径φ2.6mm	PVC 0.15mm² 3芯外径φ2.6mm		PVC 0.2mm² 2芯外径φ2.6mm	
リード線長	1m・3m				
保護構造	IP67（IEC規格）、JIS0920（防浸形）				
保護回路	なし	あり			
表示灯	発光ダイオード（ON時点灯）				
適合負荷	小形リレー・プログラマブルコントローラ				
電気回路	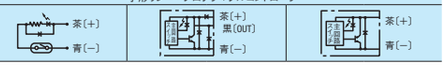				

【重要】注意事項
「危険」：明らかに危険な状態で、回避しないと死亡もしくは重傷を負う可能性があるもの。
「警告」：使用状況により危険な状態で、回避しないと死亡もしくは重傷を負う可能性があるもの。
「注意」：使用状況により危険な状態で、回避しないと軽いもしくは中程度の負傷又は、財産の損害、損傷の可能性があるもの。

（シリンダ）▲警告
①エアシリンダの仕様をご確認の上、仕様範囲内でご使用ください。
仕様範囲外の圧力や温度での使用、圧縮空気以外の流体の使用は破損や作動不良により、人体に危険を及ぼしたり、機械に損傷を与える恐れがありますので、必ず仕様範囲内でご使用ください。
②エアシリンダの動作中に、可動部に手足を挟まれる等人体に損傷を与えたり、機械に損傷を与えたりすることがありますのでご注意ください。
特に、人体に危険を及ぼす恐れがある場合には保護カバーを取り付けて安全対策を実施してください。
③電源、空気圧源のトラブルによりエアシリンダの作動が停止したり、出力が低下して人体に危険を及ぼしたり、機器に損傷を及ぼしたりする恐れがある場合は、安全対策を施してください。
④エアシリンダの固定や他の機器との連結は緩まないように確実に行ってください。

（シリンダ）▲注意
①エアシリンダに供給する圧縮空気は、エアドライヤやエアフィルタによりドレンやゴミを取り除き、清浄な空気を使用してください。圧縮空気中に不純物が含まれていると作動不良の原因となります。
②エアシリンダの速度制御は、スピードコントローラにて所定の速度に調整してください。
③ピストンロッドに許容範囲外の横荷重が掛からないようにしてください。
作動不良やパッキン損傷の原因となります。
④エアシリンダは無給油で使用出来ます。
給油する場合はタービン油1種（ISO VG32）を給油してください。給油して使用した場合は途中で給油を止めると初期潤滑剤が消失し作動不良を起こすことがありますので、継続して給油してください。

（シリンダ用センサ）▲危険
①爆発性ガスの雰囲気では絶対に使用しないでください。
センサは防爆構造になっていませんので爆発災害を引き起こす可能性があります。

（シリンダ用センサ）▲警告
①シリンダ用センサの仕様をご確認の上、仕様範囲内でご使用ください。仕様範囲外の負荷電流・電圧・温度・衝撃等での使用は、センサの破損や作動不良の原因となります。
②磁界が発生している所、爆発性ガスの雰囲気、水・油がかかる場所、極端な温度変化がある場所、衝撃が発生する場所、粉塵が多い場所には、使用しないでください。センサの誤動作や破損の原因となります。
③センサのリード線の色分けに従って正しく配線をしてください。
〈有接点形センサ〉
・配線を逆にすると、センサは作動しますが表示灯は点灯しません。（DC24Vのみ）
〈2線式無接点形センサ〉
・逆配線をすると常時ON状態になります。
〈3線式無接点形センサ〉
・電源線と出力線を間違えて配線した場合、センサが破損します。
④リレー等サージ電圧が発生する負荷を接続する場合は、接点保護回路内蔵スイッチを使用するか、保護回路を接続してご使用ください。
⑤2線式センサにリレーやPLC（プログラマブルコントローラ）等の負荷を接続しないで電源を投入するとセンサが破損します。必ず負荷を接続してから電源を投入してください。
⑥動力線や高圧線と同一配線の使用は避けてください。
ノイズにより誤動作する可能性があります。
⑦配線の絶縁不良があるとセンサに過電流が流れて破損することがあります。
絶縁不良がないことを確認してください。
⑧センサの配線が長くなると、ON時の突入電流が増大して接点を破損する場合があります。
配線長さ5mを超える場合は、必ず接点保護回路を接続してください。
⑨落下・衝突等過大に衝撃を与えないでください。センサ内部が破損する可能性があります。
⑩センサ固定は、締め付けトルクを守って取り付けてください。（0.1～0.2Nm）

薄型シリンダ

プライスダウン 最大34%
:値下げ価格

CADデータフォルダ名：54_Cylinders

使用温度範囲：5～60℃

ストローク	ロッド先端	Type	特長
固定タイプ	めねじ	MSCCN	固定ストローク品を選択出来ます。弊社在庫品で即日出荷可能です。（シリンダ用センサ、取付金具無し）
	おねじ	MSCCA	
指定タイプ	形状選択	MSCCS	指定1mm単位でストローク選択、先端形状選択出来ます。

ストローク固定タイプのシリンダ用取付金具はP.1373・1374を参照の上、別途ご購入ください。

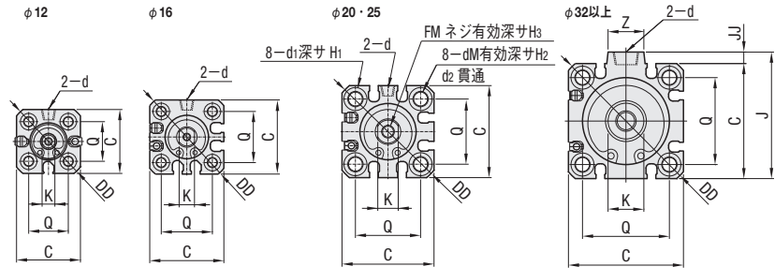

シリンダボディ端末

ノーマルタイプ（端末A）
ロッド先端形状めねじ

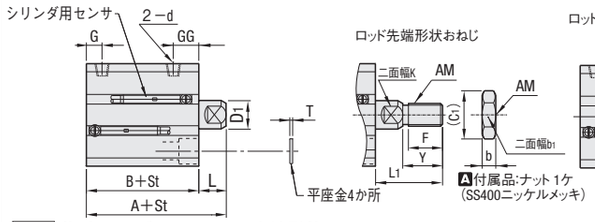

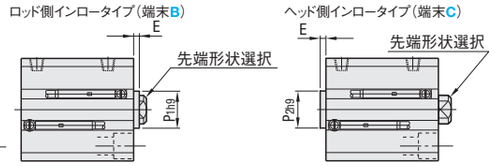

材質・表面処理は、P.1370「薄型シリンダ概要」をご参照ください。
A付属品　平座金　4コ（SPC ニッケルメッキ）

表1 薄型シリンダピストンロッド先端形状

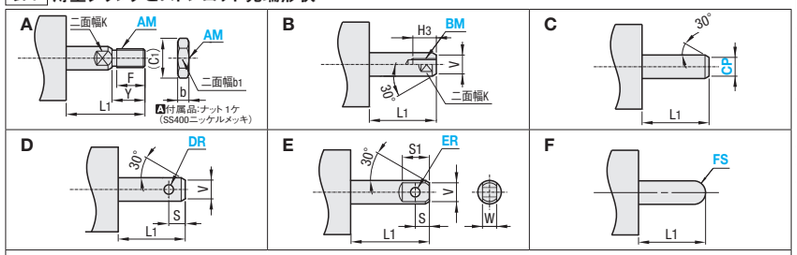

表2 取付金具選択表

（P.1373の型式をご参照ください。）

シリンダ取付金具（フート形）	
Type	対応型式
KFB	CFKPB
KFM	CFKPM

シリンダ取付金具（二山クレビス形）	
Type	対応型式
TKB	CTKB
TKM	CTKM

材質・表面処理・寸法は、P.1373をご参照ください。

チューブ内径(mm)	F	H3	K	® L1	S	S1	V	W	Y
12	9	6	5	14(24)	4	8	5	4	10.5
16	10	8	6	15.5(25.5)	6	12	7	5	12
20	12	7	8	18.5(28.5)	8	16	8	6	14
25	15	12	10	22.5(32.5)	10	20	10	8	17.5
32	20.5	13	14	28.5(38.5)	12	24	14	10	23.5
40	20.5	13	14	28.5(38.5)	12	24	14	10	23.5
50	26	15	17	33.5(43.5)	14	28	18	12	28.5

※シリンダ取付金具のフート形を選択した場合には、（　）寸法になります。

AM	b	b1	(C1)
M3×0.5	2.4	5.5	6.4
M4×0.7	3.2	7	8.1
M5×0.8	4	8	9.2
M6×1.0	5	10	11.5
M8×1.25	5	13	15
M10×1.25	6	17	19.6
M12×1.5	7	19	21.9
M14×1.5	8	22	25.4
M16×1.5	10	24	27.7
M18×1.5	11	27	31.2

ねじ径の呼び	おねじ	めねじ
M3	M3×0.5	M3×0.5
M4	M4×0.7	M4×0.7
M5	M5×0.8	M5×0.8
M6	M6×1.0	M6×1.0
M8	M8×1.25	M8×1.25
M10	M10×1.25	M10×1.5
M12	M12×1.5	—
M14	M14×1.5	—
M16	M16×1.5	—
M18	M18×1.5	—

■薄型シリンダ・外観寸法表

チューブ内径(mm)	A	B	C	D1	DD	d	d1	d2	H1	H2	dM	E	H3	G	GG	J	JJ	K	L	P1	P2	Q	T	Z	b	b1	C1	F	L1	Y
12	25.5	22	25	6	32	M5×0.8	6.5	3.5	4	7	M4×0.7	1.5	6	5	7.5	—	—	5	3.5	15	6	15.5	0.5	—	4	8	9.2	9	14	10.5
16			29	8	38								8					6		20	10	20			5	10	11.5	10	15.5	12
20	34	29.5	36	10	47		9	5.5	7	10	M6×1.0	2	7	5.5	9			8	4.5	13	13	25.5	1		5	13	15	12	18.5	14
25	37.5	32.5	40	12	52								12		11			10	5	15	15	28			6	17	19.6	15	22.5	17.5
32	40	33	45	16	60								13	7.5	10.5	49.5	4.5	14	7	21	21	34		14	8	22	25.4	20.5	28.5	23.5
40	46.5	39.5	52		70	Rc1/8								8	11	57	5			28	28	40								
50	48.5	40.5	64	20	86		11	6.6	8	14	M8×1.25		15	10.5	10.5	71	7	17	8	35	35	50		19	11	27	31.2	26	33.5	28.5
63	54	46	77		103	Rc1/4	14	9	10.5	18	M10×1.5	—			15	84				—	—	60								

■ストローク固定タイプ

型式 Type	チューブ内径(mm)	Stストローク(mm) 選択(価格表参照)	L	シリンダボディ端末形状	ロッド先端 MSCCN(めねじ) FM	ロッド先端 MSCCA(おねじ) AM	パッキン	¥基準単価 MSCCN Stストローク(mm) 5	10	15	20	25	30	35	40	45	50	75	100	MSCCA Stストローク(mm) 10	20	30	50	75	100
ロッド先端めねじ MSCCN	12	5～30	3.5	A（ノーマル）	M3×0.5	M5×0.8	NB（ニトリルゴム）	2,700	3,020	3,560	4,070	4,180	4,280	—	—	—	—	—	—	3,970	5,260	5,530	—	—	—
	16				M4×0.7	M6×1.0		2,920	3,240	3,560	4,140	4,250	4,280	—	—	—	—	—	—	4,230	5,350	5,530	—	—	—
	20	5～50	4.5		M5×0.8	M8×1.25		3,420	3,560	3,850	4,140	4,250	4,280	4,610	4,930	5,040	5,220	—	—	4,640	—	5,530	6,700	—	—
	25		5		M6×1.0	M10×1.25		4,360	4,540	4,680	4,860	5,000	5,180	5,400	5,620	5,830	6,080	—	—	5,900	—	6,660	7,670	—	—
ロッド先端おねじ MSCCA	32		7		M8×1.25	M14×1.5		6,300	6,660	6,800	6,880	7,020	7,090	7,270	7,450	7,780	8,060	—	—	8,310	—	8,790	9,870	—	—
	40	5～100						7,450	7,880	7,990	8,100	8,280	8,390	8,500	8,600	8,930	9,290	9,500	10,260	9,770	—	10,340	11,340	—	12,280
	50	10～100	8		M10×1.5	M18×1.5		—	8,600	8,960	9,290	9,470	9,580	9,830	10,010	10,370	10,690	10,910	11,810	—	—	11,660	12,900	13,000	14,010
	63	30～100						—	—	—	—	—	11,850	—	—	—	13,400	14,440	15,560	—	—	14,450	16,170	17,300	18,550

■ストローク指定タイプ

型式 Type	チューブ内径(mm)	Stストローク(mm) 1mm単位	シリンダボディ端末形状選択	ピストンロッド先端形状 表1 A形状 AM(ねじ径)選択	B形状 BM(ねじ径)選択	C形状 CP 1mm単位	D形状 DR選択	E形状 ER選択	F形状 FS(先端R)選択	パッキン選択	シリンダ取付金具 表2 タイプ選択	数量選択
MSCCS	12	5～30	A（ノーマルタイプ）	3 4 5	3	3～5	2 3	2 3	3	NB（ニトリルゴム）	（取付金具無）	0
	16			4 5 6	3 4	3～7	2 3 4	2 3 4	4		TK（フート形）	（TK取付金具無の場合0を指定）
	20	5～50	B（ロッド側インロー形）	5 6 8	3 4 5	4～8	3 4 5	3 4 5	5		KFB	
	25			5 6 8 10	4 5 6	4～10	4 5 6	4 5 6	6	VT（フッ素ゴム）	KFM	1
	32			6 8 10 12 14	5 6 8	5～14	5 6 8	5 6 8	8		（二山クレビス形）	
	40	5～100	C（ヘッド側インロー形）	6 8 10 12 14	5 6 8	5～14	5 6 8	5 6 8	8		TKB	2
	50	10～100		8 10 12 14 16 18	6 8 10	8～18	6 8 10	6 8 10	10		TKM	

シリンダ端末形状B・Cにつきましては、インロー側にシリンダ取付金具を取り付けることができません。　センサは別途ご購入ください（下記参照）

Order 注文例

型式 Type	チューブ径	St ストローク	シリンダボディ端末形状	ピストンロッド先端形状	パッキン	シリンダ取付金具 タイプ	数量
MSCCN	20	35					
MSCCS	20	38	B	BM4	VT	KFB	1

Alteration 追加工

型式 Type	チューブ径	St ストローク	シリンダボディ端末形状	ピストンロッド先端形状	パッキン	シリンダ取付金具 タイプ	数量	
MSCCS	20	50	B	DR5	NB	TK	0	TH

（TC・TH）

Delivery 出荷日
・ストローク固定タイプ　在庫品　翌日出荷　P.87
ご希望によりPM5:00迄、当日出荷受付致します。
・ストローク指定タイプ　5　日目発送

Alterations	耐寒仕様変更	耐熱仕様変更
Code	TC	TH
Spec.	周囲温度範囲−40～60℃で使用可能。耐寒グリス、低ニトリルゴムパッキンへの変更。センサの耐寒仕様は不可。	周囲温度範囲5～120℃で使用可能。耐熱グリス、フッ素ゴムパッキンへの変更。センサの耐熱仕様は不可。
¥/1Code	チューブ内径φ12～32：¥2,000　φ40～50：¥3,000	チューブ内径φ12～32：¥2,000　φ40～50：¥3,000

ストローク指定タイプのみ適用
追加工　TC・TH指定時は、パッキン選択をNB（ニトリルゴム）にしてください。

＜価格算出例＞　MSCCS20−38−A−AM5−VT−KFB1
シリンダ本体基準単価＋シリンダボディ端末形状追加料金＋ピストンロッド先端形状追加料金
7,000　＋　0　＋　1,000
＋パッキン追加料金＋（取付金具基準単価×数量）
＋　1,600　＋　1,450　＝¥11,050

Price 価格

■数量スライド価格（1円未満切り捨て）P.87

数量	1～4	5～9
値引率	基準単価	5%

表示数量超えはお見積り

チューブ内径(mm)	MSCCS ¥本体基準単価 Stストローク(mm) 5～10	11～20	21～30	31～40	41～50	51～75	76～100	¥ピストンロッド先端形状追加料金(本体+) AM	BM	CP	DR	ER	FS
12	4,280	5,770	6,070	—	—	—	—	1,000	1,000	700	700	1,000	700
16	4,600	5,870	6,070	—	—	—	—	1,000	1,000	700	700	1,000	700
20	5,050	5,870	6,070	7,000	7,410	—	—	1,000	1,000	700	700	1,000	700
25	6,440	6,880	7,350	7,970	8,640	—	—	1,000	1,000	700	700	1,000	700
32	9,450	9,750	10,070	10,570	11,440	—	—	1,000	1,000	700	700	1,000	700
40	11,480	11,780	12,180	12,510	13,470	13,780	14,970	1,100	1,100	800	800	1,100	800
50	13,470	13,470	13,880	14,500	15,450	15,770	17,180	1,100	1,100	800	800	1,100	800

チューブ内径(mm)	¥シリンダボディ端末形状追加料金(本体+) A	B	C	¥パッキン追加料金(本体+) NB	VT	¥取付金具基準単価(本体+) ※取付金具基準単価は、金具1コあたりの価格になります。 TK	KFB	KFM	TKB	TKM
12	0	600	200	0	1,400	0	1,360	1,430	2,380	2,610
16	0	600	200	0	1,500	0	1,400	1,480	2,570	2,820
20	0	600	200	0	1,600	0	1,450	1,550	2,750	3,070
25	0	800	300	0	1,700	0	1,480	1,600	2,970	3,250
32	0	800	300	0	1,800	0	1,300	1,500	4,150	4,580
40	0	900	400	0	2,100	0	1,410	1,550	4,970	5,280
50	0	1,000	500	0	2,300	0	1,680	1,830	5,580	6,120

■シリンダ用センサ

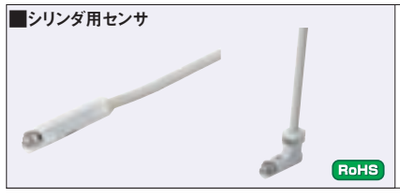

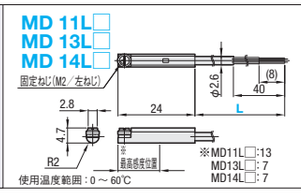

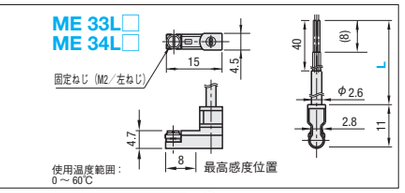

型式 Type	L(選択)	負荷電圧	負荷電流	表示灯	センサ種類	線数	リード線取出し	¥基準単価 L1(1m)	L3(3m)
MD11	L1(1m) L3(3m)	DC24V AC110V	DC24V 5～40mA AC110V 5～20mA	発光ダイオード（ON時点灯）	有接点	2線	後方	1,950	2,350
MD13	L1(1m) L3(3m)	DC28V以下	0.1～40mA		無接点	3線		1,960	2,310
MD14	L1(1m) L3(3m)	DC10～28V	5～20mA		無接点	2線		2,240	2,520
ME33	L1(1m) L3(3m)	DC28V以下	0.1～40mA		無接点	3線	上方	1,960	2,310
ME34	L1(1m) L3(3m)	DC10～28V	5～20mA		無接点	2線		2,240	2,520

センサの詳細仕様は，P.1370をご参照ください。

Order 注文例

型式
MD14L1

Delivery 出荷日　在庫品　翌日出荷　P.87
ご希望によりPM5:00迄、当日出荷受付致します。

Price 価格

■数量スライド価格（1円未満切り捨て）P.87

数量	1～4	5～9
値引率	基準単価	5%

表示数量超えはお見積り

ミスミ FAメカ2010　2D・3D　CADデータ完備!　ミスミFA　検索　http://fa.misumi.jp/

BRACKETS FOR AIR CYLINDERS

薄型シリンダ用取付金具

規格追加
赤文字表示

BRACKETS FOR AIR CYLINDERS　CYLINDER PLATES

薄型シリンダ用取付金具/シリンダトラニオンプレート

—L型タイプ・T型タイプ—　—固定タイプ/指定タイプ—

CADデータフォルダ名：54_Cylinders

■フート形取付金具

Type	M材質	S表面処理
CFKPB	SPCC	四三酸化鉄皮膜
CFKPM	SPCC	無電解ニッケルメッキ

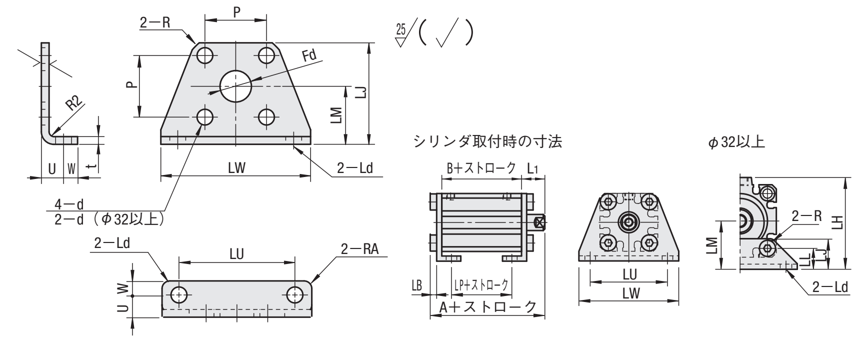

RoHS

LBは低頭六角穴付ボルト使用時の寸法です。

Type	チューブ内径(mm)	※A	B	d	Fd	※L1	Ld	LB	LP	t	LU	LJ	LM	LW	P	R	RA	U	W	LH	LL	¥基準単価 CFKPB	¥基準単価 CFKPM
CFKPB CFKPM	12	50.8(30.3)	22	4.5	10	24(3.5)	4.5	2.8	10	2	34	29.5	17	44	15.5	16	2	8	4.5	—	—	1,480	1,560
	16	52.3(30.3)	22	4.5	12	25.5(3.5)	4.5	2.8	10	2	38	33.5	19	48	20	19	2	8	5	—	—	1,510	1,620
	20	65.2(41.2)	29.5	6.5	14	28.5(4.5)	6.6	4	17.5	3.2	48	42	24	62	25.5	23.5	3.2	9.2	5.8	—	—	1,560	1,690
	25	72.2(44.7)	32.5	6.5	16	32.5(5)	6.6	4	17.5	3.2	52	46	26	66	28	26	3.2	10.7	5.8	—	—	1,600	1,760
	32	78.7(47.2)	33	6.5	—	38.5(7)	6.6	4	17	3.2	57	19	30	71	34	3.2	3.2	11.2	5.8	57	13	1,390	1,510
	40	85.2(53.7)	39.5	6.6	—	38.5(7)	6.6	4	23.5	3.2	64	18.5	33	78	40	3.2	3.2	11.2	7	64	13	1,530	1,660
	50	92.2(56.7)	40.5	9	—	43.5(8)	9	5	17.5	3.2	79	21	39	95	50	3.2	3.2	14.7	8	78	14	1,810	1,960

※MSCCN（固定ストロークタイプ）に取付金具を付けた場合は（　）内寸法になります。

■二山クレビス形取付金具

Type	M材質	S表面処理	A付属品
CTKB	S45C	四三酸化鉄皮膜	ピン1コ(S45C無電解ニッケルメッキ40～45HRC) 止め軸2コ(ばね用鋼)
CTKM	S45C	無電解ニッケルメッキ	

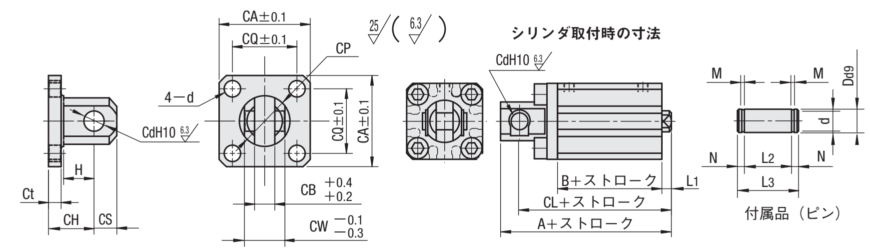

RoHS

Type	チューブ内径(mm)	※A	B	Cd	Ct	CA	CB	CH	※CL	CP	CQ	CS	CW	d	H	※L1	¥基準単価 CTKB	¥基準単価 CTKM
CTKB CTKM	12	56(45.5)	22	5	4	25	5	14	50.0(39.5)	12	15.5	6	10	4.5	7	14(3.5)	2,480	2,710
	16	58.5(46.5)	22	5	4	29	6.5	15	52.5(40.5)	14	20	6	12	4.5	10	15.5(3.5)	2,660	2,950
	20	75(61)	29.5	8	5	36	8	18	66.0(52.0)	20	25.5	9	16	6.5	12	18.5(4.5)	2,880	3,180
	25	85(67.5)	32.5	10	5	40	10	20	75.0(57.5)	24	28	10	20	6.5	14	22.5(5)	3,080	3,380
	32	91.5(70)	33	10	5	45	18	20	81.5(60.0)	—	34	10	36	6.5	14	28.5(7)	4,310	4,750
	40	100(78.5)	39.5	10	6	52	18	22	90(68.5)	—	40	10	36	6.5	14	28.5(7)	5,220	5,550
	50	116(90.5)	40.5	14	7	64	22	28	102(76.5)	—	50	14	44	9	20	33.5(8)	5,860	6,420

※MSCCN（固定ストロークタイプ）に取付金具を付けた場合は（　）内寸法になります。

■二山クレビス形取付金具付属品

No.	Dd9	d	L2	L3	N	M	使用する止め輪
12	5 $^{-0.030}_{-0.060}$	4.8 $^{0}_{-0.04}$	10.2	14.6	2.2	0.7 $^{+0.10}_{0}$	軸用C形　5
16			12.2	16.6			
20	8 $^{-0.040}_{-0.076}$	7.6 $^{0}_{-0.06}$	16.2	21	2.4	0.9 $^{+0.10}_{0}$	軸用C形　8
25	10 $^{-0.040}_{-0.076}$	9.6 $^{0}_{-0.09}$	20.2	25.6	2.7	1.15 $^{+0.14}_{0}$	軸用C形　10
32			36.2	41.6			
40							
50	14 $^{-0.050}_{-0.093}$	13.4 $^{0}_{-0.11}$	44.2	50.6	3.2		軸用C形　14

Order 注文例

型式
CFKPB32
CTKB20

Delivery 出荷日　在庫品　翌日出荷　P.87

ご希望によりPM5:00迄、当日出荷受付致します。

Price 価格　■数量スライド価格（1円未満切り捨て）P.87

数　量	1～4	5～9
値引率	基準単価	5%

表示数量超えはお見積り

■下段　取付に便利な通し穴タイプを追加しました。

■薄型シリンダ用取付金具

RoHS

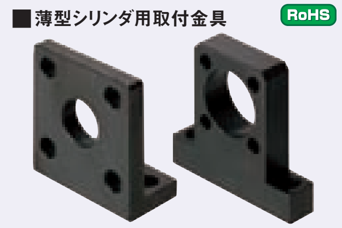

Type L型タイプ	Type T型タイプ	M材質	S表面処理
MSCLB	MSCTB	SS400	四三酸化鉄皮膜

穴種選択表

穴種	通し穴	タップ穴(並目)
Code	N	M
形状図	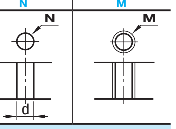	
加工仕様	寸法 呼び径 3 / 5 / 6；d 4.5 / 6.5 / 9	

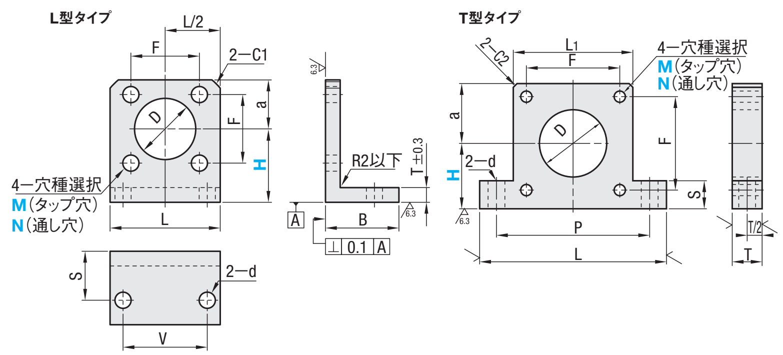

■L型タイプ

Type	チューブ内径(mm)	H 指定1mm単位	穴種選択 選択	穴種選択 呼び径	a	B	L	T	F	D	S	V	d	¥基準単価
MSCLB	12	25～40	M(タップ穴) N(通し穴)	3	13	18	27	6	15.5	15.5	12	15	5.5	3,300
	16	26～40			15		31		20	21		20		3,670
	20	33～50		5	18	22	38	8	25.5	14	15	25	6.5	4,080
	25	35～50			20		42		28	16		30		4,480
	32	42～55			23	25	47	10	34	22	18	32	9	4,930
	40	45～60			26		54		40	29		40		5,420
	50	51～65		6	32		66		50	36		50		5,970

■T型タイプ

Type	チューブ内径(mm)	H 指定1mm単位	穴種選択 選択	穴種選択 呼び径	a	L	P	F	L1	D	T	S	d	¥基準単価
MSCTB	12	20～50	M(タップ穴) N(通し穴)	3	13	50	38	15.5	26	15.5	10	10	5.5	2,730
	16				15		40	20	30	21				3,030
	20	25～60		5	18	65	50	25.5	36	14	12	15	6.5	3,370
	25				20	75	60	28	40	16				3,740
	32				23			34	46	22				4,110
	40	30～70			26		65	40	52	29				4,530
	50	35～80		6	32	100	82	50	64	36	16		9	4,890

型式	−	H	−	穴種選択
MSCLB16	−	H30	−	N3
MSCTB40	−	H60	−	M5

5 日目発送　ストーク B 500円/1本　P.88

同一サイズ3本以上は一律1,350円

■数量スライド価格（1円未満切り捨て）P.87

数　量	1～9	10～14	15～19	20～49
値引率	基準単価	5%	10%	18%

表示数量超えはお見積り

■シリンダトラニオンプレート

—薄型シリンダ・コンパクトシリンダ用—

RoHS

取付穴	固定タイプ	指定タイプ	M材質	S表面処理
タップ穴	CYPN	CYPF	SS400	四三酸化鉄皮膜
通し穴	CYPT	CYPTF		

穴種選択表

穴種	通し穴	タップ穴(並目)
形状図	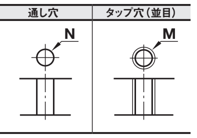	

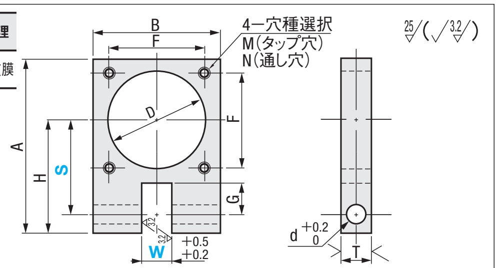

Type	No.	S 固定タイプ	S 指定タイプ 指定1mm単位	W 固定タイプ	W 指定タイプ 指定1mm単位	D	A 固定タイプ	A 指定タイプ	H 固定タイプ	H 指定タイプ	B	F	取付穴 M(並目)	取付穴 N(通し穴)	G	T	d	対応シリンダチューブ内径	CYPN ¥基準単価 1～4コ	CYPN ¥スライド単価 5～9コ	CYPF ¥基準単価 1～4コ	CYPF ¥スライド単価 5～9コ	CYPT ¥基準単価 1～4コ	CYPT ¥スライド単価 5～9コ	CYPTF ¥基準単価 1～4コ	CYPTF ¥スライド単価 5～9コ
(固定タイプ) CYPN CYPT (指定タイプ) CYPF CYPTF	12	19	19～29	10	8～10	16	40	H+15	25	S+6	30	15.5	M3	—	6	9	5	φ12	—	—	2,440	2,320	—	—	—	—
	16	21	21～31			21	42		27			20						φ16	1,660	1,580	2,490	2,370	—	—	—	—
	20	27	27～37	12	10～12	25	52	H+18	34	S+7	38	25.5	M5	6.5	8	12	6	φ20	1,710	1,620	2,540	2,410	1,620	1,530	2,480	2,350
	25	29	29～39			28	57	H+21	36		44	28						φ25	1,760	1,670	2,600	2,470	1,680	1,590	2,530	2,400
	32	35	35～45	16	10～16	32	66	H+23	43	S+8	50	34			12	16	8	φ32	1,800	1,700	2,970	2,820	1,700	1,610	2,890	2,740
	40	40	40～50			42	75	H+26	49	S+9	55	40			14		10	φ40	2,000	1,900	3,170	3,010	1,890	1,790	3,090	2,930
	50	50	50～60	19	12～19	54	95	H+33	62	S+12	65	50	M6	9	17	19	12	φ50	2,200	2,100	3,450	3,280	2,100	1,990	3,360	3,190
	63	60	60～70			62	111	H+39	72		80	60	M8	—	20			φ63	2,400	2,300	3,650	3,470	—	—	—	—

表示数量超えはお見積り

Order 注文例

型式	−	S	−	W
CYPN32				
CYPF50	−	S55	−	W19

Delivery 出荷日

■固定タイプ　在庫品　翌日出荷　P.87

ご希望によりPM5:00迄、当日出荷受付致します。

■指定タイプ　5 日目発送

Example 使用例

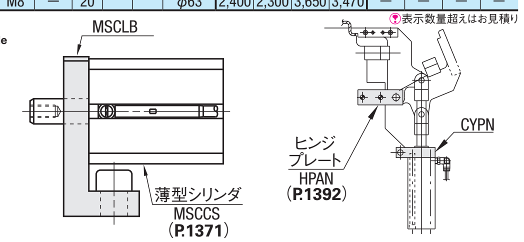

54 チャック・シリンダ 連結部品

小型シリンダ

プライスダウン 平均15%
:値下げ価格

CADデータフォルダ名：54_Cylinders

RoHS

Type	特長
MSMCS	シリンダロッドの先端形状を選択できます。

●共通図面

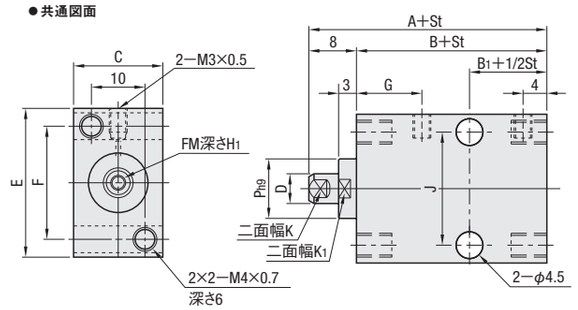

■小型シリンダ：基本仕様

チューブ内径(mm)	6～10
作動形式	複動形
使用流体	空気
最低使用圧力(MPa)	0.2
最高使用圧力(MPa)	0.7
耐圧力(MPa)	1.0
使用温度範囲(℃)	5～60
使用ピストン速度(mm/s)	50～500
クッション機構	なし
ストローク許容差(mm)	0～+0.5
潤滑	無給油
管接続口径	M3×0.5

先端形状は下記形状から選択

A形状

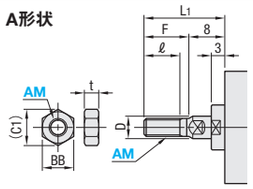

A付属品 ナット1コ (SUS304)

AM	BB	(C1)	t
3	5.5	6.4	1.8
4	7	8.1	2.4
5	8	9.2	3.2

C形状

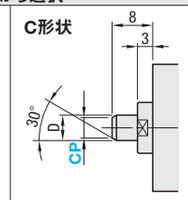

F形状

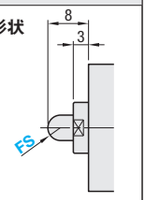

写真および右上に記載の共通図面のロッド先端部はインターネット掲載の固定ストロークタイプ（Type：MSMCN）のものです。従来通り販売しておりますので、こちらのサイトをご覧ください。
http://fa.misumi.jp/hp-item.jsp

チューブ内径(mm)	A	B	B1	E	C	D	F	FM	G	H1	J	K	K1	Ph9
6	28	20	6.5	20	15	4	15	M2.5×0.45	11	5	14	3.5	9	10
8	30	22	8	25		5	19		10		19	4	9.5	
10						6		M3×0.5		6		5	11	12

■A形状選択時の寸法表

チューブ内径(mm)	ℓ	L1	F
6	6	16	8
8	8	18	10
10	10	21	13

型式 Type	チューブ内径(mm)	Stストローク(mm)選択	ピストンロッド先端形状 A形状AM(ねじ径)選択	C形状CP(mm)	F形状FS(mm)	¥本体基準単価 Stストローク(mm) 5	10	15	20	25	30	¥ピストンロッド先端形状追加料金(+本体) AM	CP	FS
MSMCS	6	5 10 15 20	3	3	2	5,670	5,780	5,900	5,950	—	—	1,000	1,000	1,000
	8	5 10 15 20 25 30	3 4	4	2.5	5,740	5,900	5,990	6,080	6,140	6,200			
	10		4 5	5	3	5,780	5,950	6,030	6,120	6,190	6,250			

Order 注文例

型式	−	Stストローク	−	ピストンロッド先端形状
MSMCS8	−	10	−	AM4

Delivery 出荷日 5 日目発送

Price 価格

■数量スライド価格 （1円未満切り捨て）P.87

数量	1～4	5～9
値引率	基準単価	5%

表示数量超えはお見積り

■小型シリンダ：理論出力 単位:(N)

チューブ内径(mm)	作動方向	使用圧力(MPa) 0.2	0.3	0.4	0.5	0.6	0.7
6	押し側	5.7	8.5	11.3	14.1	17.0	19.8
	引き側	3.1	4.7	6.3	7.9	9.4	11.0
8	押し側	10.1	15.1	20.1	25.1	30.2	35.2
	引き側	6.1	9.2	12.3	15.3	18.4	21.4
10	押し側	15.7	23.6	31.4	39.3	47.1	55.0
	引き側	10.1	15.1	20.1	25.1	30.2	35.2

■小型シリンダ構造図

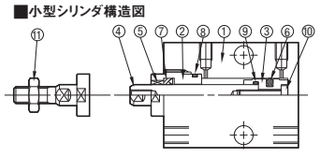

■小型シリンダ：部品明細

番号	品名		M材質	S表面処理・その他
1	ボディ		アルミ	アルマイト
2	ロッドカバー		アルミ	アルマイト
3	ピストン	φ6	ステンレス	
		φ8,10	アルミ	アルマイト
4	ピストンロッド		ステンレス	硬質クロムメッキ
5	軸受		PTFE系	
6	ピストンパッキン		NBR	
7	ロッドパッキン		NBR	
8	ボディガスケット		NBR	
9	ピストンガスケット		NBR	φ8,φ10のみ
10	取付ボルト		ステンレス	φ8,φ10のみ
11	ナット		ステンレス	おねじの場合のみ

Example 使用例

4方向から取付可能

①上面取付 ②正面取付

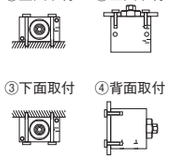

③下面取付 ④背面取付

■小型シリンダ：許容先端横荷重表

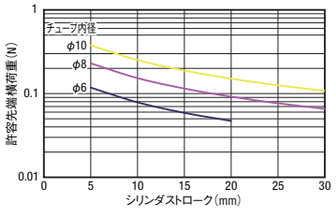

理論基準速度はP.1369をご参照ください。

■小型シリンダ：許容運動エネルギー表

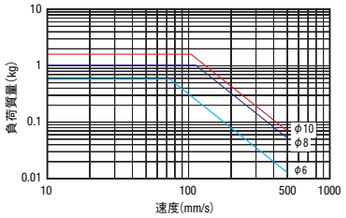

小型シリンダ
ーセンサ溝付タイプー

プライスダウン 最大34%
:値下げ価格

CADデータフォルダ名：54_Cylinders

■小型シリンダ ーセンサ溝付タイプー

RoHS

MSCFA

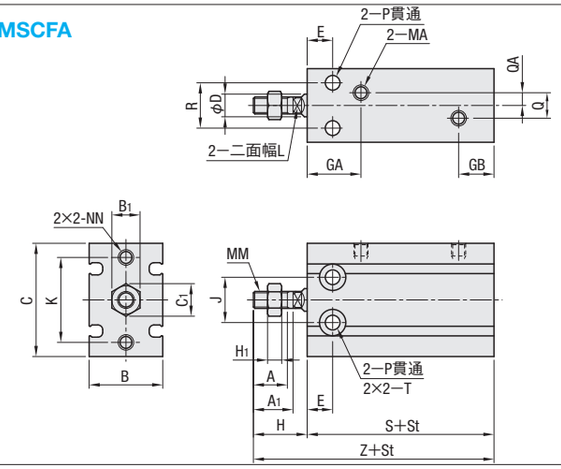

■MSCFA：基本仕様

チューブ内径(mm)	6	10・16	20・25 32
作動形式	複動形		
使用流体	空気		
最低使用圧力(MPa)	0.12	0.06	0.05
最高使用圧力(MPa)	0.7		
耐圧力(MPa)	1.0		
使用温度範囲(℃)	5～60		
使用ピストン速度(mm/s)	50～500		
クッション機構	NBR		
ストローク許容差(mm)	0～+2.0		
潤滑	無給油		
管接続口径	M5×0.8		Rc1/8

チューブ内径(mm)	A	A1	B	B1	C	C1	D	E	GA	GB	H	H1	J	K	L	MA	MM	NN	P	Q	QA	R	S	T	Z
6	7	—	13	5.5	22	6.4	3	7	15	10	13	1.8	10	17	—	M5×0.8	M3×0.5	M3×0.5深さ5	3.2	—	—	7	33	φ6ザグリ深さ4.8	46
10	10	—	15	7	24	8.1	4	7	16.5	10	16	2.4	11	18	—	M5×0.8	M4×0.7	M3×0.5深さ5	3.2	—	—	9	36	φ6ザグリ深さ5	52
16	11	12.5	20	8	32	9.2	6	7	16.5	11.5	16	4	14	25	5	M5×0.8	M5×0.8	M4×0.7深さ6	4.5	4	2	12	40	φ7.6ザグリ深さ6.5	56
20	12	14	26	10	40	11.5	8	9	19	12.5	19	5	16	30	6	M5×0.8	M6×1.0	M5×0.8深さ8	5.2	9	4.5	16	46	φ9.3ザグリ深さ8	65
25	15.5	18	32	13	50	15	10	10	21.5	13	23	5	20	38	8	M5×0.8	M8×1.25	M5×0.8深さ8	5.5	9	4.5	20	50	φ9.3ザグリ深さ9	73
32	19.5	22	40	17	62	19.6	12	11	23	12.5	27	6	24	48	10	Rc1/8	M10×1.25	M6×1.0深さ9	6.6	13.5	4.5	24	52	φ11ザグリ深さ11.5	79

型式 Type	チューブ内径(mm)	Stストローク(mm)選択	¥本体基準単価 Stストローク(mm) 10	20	30	50
MSCFA	6	10 20 30	3,210	3,250	3,250	—
	10		3,390	3,480	3,480	—
	16		4,010	4,100	4,100	—
	20	10 20 30 50	4,140	4,230	4,230	4,370
	25		4,680	4,810	4,810	5,130
	32		5,440	5,710	5,670	6,060

■センサ溝付タイプ構造図

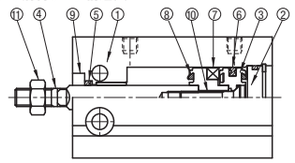

■MSCFA：部品明細

番号	品名	φ6	φ10	φ16	φ20	φ25	φ32
1	ボディ	A6061					
2	エンドカバー	A6061			A5052		A6061
3	ピストン(※)	A6061×2コ					
4	ピストンロッド	SUS303					S45C
5	ロッドパッキン	NBR					
6	ピストンパッキン	NBR					
7	マグネット	—					
8	クッション	NBR		NBR			
9	ロッドカバー	A6061					
10	ピストンボルト			SUS303			SCM435
11	ロッドナット	SS400					

(※)φ16用ロッド側ピストンは、A6061とC3604−CDを1コずつ使用

■MSCFA：許容先端横荷重表

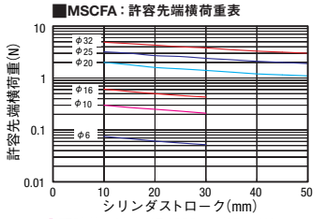

理論基準速度はP.1369をご参照ください。

■MSCFA：許容運動エネルギー表

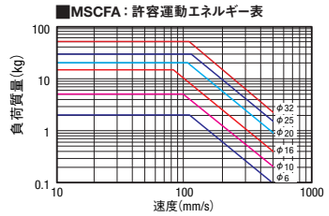

■MSCFA：理論出力 単位:(N)

チューブ内径(mm)	作動方向	使用圧力(MPa) 0.2	0.3	0.4	0.5	0.6	0.7
6	押し側	5.7	8.5	11.3	14.1	17.0	19.8
	引き側	4.2	6.4	8.5	10.6	12.7	14.8
10	押し側	15.7	23.6	31.4	39.3	47.1	55.0
	引き側	13.2	19.8	26.4	33.0	39.6	46.2
16	押し側	40	60	80	101	121	141
	引き側	35	52	69	86	104	121
20	押し側	63	94	126	157	188	220
	引き側	53	79	106	132	158	185
25	押し側	98	147	196	245	295	344
	引き側	82	124	165	206	247	289
32	押し側	161	241	322	402	483	563
	引き側	138	207	276	346	415	484

■シリンダ用センサ

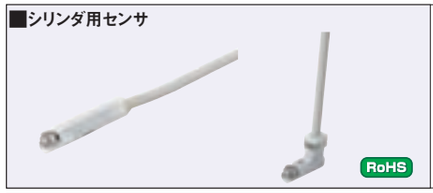

RoHS

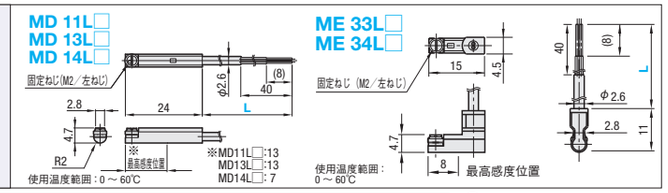

型式 Type	L(選択)	負荷電圧	負荷電流	表示灯	センサ種類	線数	リード線取出し	¥基準単価 L1(1m)	L3(3m)
MD11	L1(1m) L3(3m)	DC24V AC110V	DC24V 5～40mA AC110V 5～20mA	発光ダイオード (ON時点灯)	有接点	2線	後方	1,950	2,350
MD13	L1(1m) L3(3m)	DC28V以下	0.1～40mA		無接点	3線		1,960	2,310
MD14	L1(1m) L3(3m)	DC10～28V	5～20mA		無接点	2線		2,240	2,520
ME33	L1(1m) L3(3m)	DC28V以下	0.1～40mA		無接点	3線	上方	1,960	2,310
ME34	L1(1m) L3(3m)	DC10～28V	5～20mA		無接点	2線		2,240	2,520

センサの詳細仕様は，P.1370をご参照ください。

Order 注文例

・小型シリンダ（センサ溝付タイプ）

型式	−	Stストローク
MSCFA6	−	10

・シリンダ用センサ

型式
MD14L1

Delivery 出荷日 在庫品 翌日出荷 P.87

ご希望によりPM5:00迄、当日出荷受付致します。

Price 価格

■数量スライド価格 （1円未満切り捨て）P.87

数量	1～4	5～9
値引率	基準単価	5%

表示数量超えはお見積り

ミスミ FAメカ2010 ご注文型番を自動生成! ミスミFA 検索 http://fa.misumi.jp/

ガイド付シリンダ　概要

■ガイド付シリンダ概要

ミスミのガイド付シリンダは、薄型シリンダに比べ耐横荷重・剛性・精度を向上しました。

- 高剛性
  強固な2本のガイドロッドとシリンダを一体化により高剛性を実現。
- 高精度
  ツインガイド構造により不回転精度、位置決め精度がよい。
- 取付容易
  シリンダ本体には3種類の固定方法があります。
- マグネットが標準装備
  「ガイド付シリンダ基本構造図番号⑮」のマグネットを標準装備しております。

■ガイド付シリンダ基本構造図

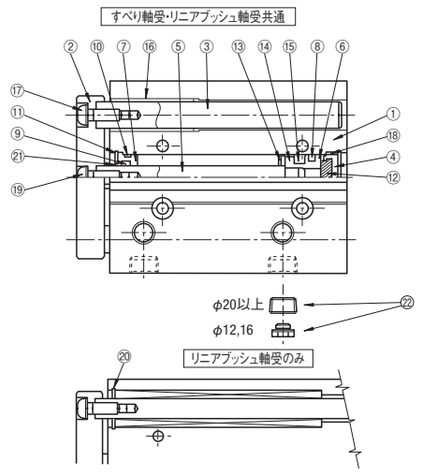

■ガイド付シリンダ：構成部品表

番号	名称		材質	表面処理	数量
1	ボディ	φ12～32	A6063S－T5	アルマイト	1
		φ50	A6061	アルマイト	
2	リンクバー	φ12～32	SS400	無電解ニッケルメッキ	1
		φ50		無電解ニッケルメッキ	
3	ガイドロッド	すべり軸受	S45C	硬質クロムメッキ	2
		リニアブッシュ軸受	SUJ2	硬質クロムメッキ	
4	エンドカバー	φ12,50	A6061	アルマイト	1
		φ16～32	SS400	ニッケルメッキ	
5	ピストンロッド	φ12～20	SUS303	硬質クロムメッキ	1
		φ25～50	S45C	硬質クロムメッキ	
6	ピストン		A6061	アルマイト	1
7	ロッドカバー	φ12～32	A4032	アルマイト	1
		φ50	A6061	アルマイト	
8	ピストンパッキン		NBR		1
9	ロッドパッキン		NBR		1
10	ボディガスケット#1		NBR		1
11	ストップリング		SK5M	四三酸化鉄皮膜	1/2
12	ヘッドクッション		NBR		1
13	ロッドクッション		NBR		1
14	マグネットホルダ	φ12～32	SUS304		1
		φ50	A6061		
15	マグネット				1
16	ブッシュ	すべり軸受け	無給油ブッシュ		4
		リニアブッシュ軸受	リニアブッシュ		2/4
17	六角穴付ボルト	リニアブッシュ軸受φ12	SCM435	四三酸化鉄皮膜	2
	低頭六角穴付ボルト	φ50	SCM435	ニッケルメッキ	
	低頭六角穴付ボルト	上記を除く全て	SCM435	四三酸化鉄皮膜	
18	ボディガスケット#2		NBR		1
19	六角穴付ボルト	φ12	SCM435	四三酸化鉄皮膜	1
	低頭六角穴付ボルト	φ16～32	SCM435	四三酸化鉄皮膜	
	低頭六角穴付ボルト	φ50	SCM435	ニッケルメッキ	
20	ストップリング	リニアブッシュ軸受	SK5M	四三酸化鉄皮膜	2
21	ブッシュ	φ50のみ	無給油ブッシュ		1
22	プラグ	φ12,16	C3604－CD	無電解ニッケルメッキ	2
		φ20～50	SS400	ニッケルメッキ	

【重要】ガイド付シリンダの注意事項

※P.1370シリンダ【重要】注意事項も必ずお読みください。

（ガイド付シリンダ）▲警告

シリンダ作動中に絶対に可動部に手を触れないでください。
指を挟まれることがあり大変危険です。

（ガイド付シリンダ）▲注意

①ピストンロッド、ガイドロッドの摺動部には傷や打痕などつけないようにしてください。
② 取付姿勢
　負荷の方向は、ピストンロッドの中心方向に等しいか、または90°の方向にしてください。
③ スピードコントローラ取付
　空気圧出口側にスピードコントローラ（メーターアウト：排気側を絞る）を取り付けてください。
　スピードコントローラの性能の良否がシリンダの作動に影響を与えます。
　クラッキング圧力の低いものを用いてください。
④ 調質機器の取付
　故障の原因の大半は空気中の異物やドレンです。
　上流側にエアドライヤやエアフィルタを設置し、トラブルを未然に防止してください。

「推奨システム配管図」

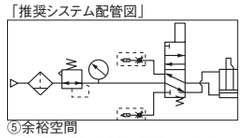

⑤余裕空間
　取扱に便利なように周囲に十分余裕空間を設けてください。
⑥フラッシング
　配管前には配管内を十分にフラッシングして、固形物やシールテープ破片が入らないようにしてください。
⑦周囲環境
　下記の使用環境では使用しないでください。
　×オイルやグリスなどの油脂類の充満したところ（摺動部のゴミ付着の原因になります。）
　×振動が激しいところ
　×化学薬品の影響があるところ

■ガイド付シリンダ本体特長

ガイドロッドの軸受は、すべり軸受とリニアブッシュ軸受の2種類を用意。
シリンダ本体は、表面・裏面・底面からの3種類の固定方法があります。
センサは、表面2ヶ所・裏面2ヶ所の4ヶ所に取付可能。
配管は、表面・側面の2方向から可能です。

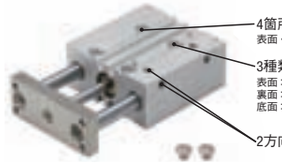

■ガイド付シリンダ基本仕様

チューブ内径（mm）		12	16	20	25	32	50
作動形式		複動形					
使用流体		空気					
最低使用圧力（MPa）		0.1					
最高使用圧力（MPa）		1.0					
耐圧力（MPa）		1.5					
使用温度範囲（℃）		5～60					
使用ピストン速度（mm/s）		50～500					
クッション機構		NBR					
ストローク許容差（mm）		0～＋1.5				0～＋2.0	
潤滑		無給油					
管接続口径		M5×0.8		Rc1/8			Rc1/4
取り付け部	ボディ底面ネジ	M4×0.7 深さ9	M5×0.8 深さ11	M5×0.8 深さ13	M6×1.0 深さ15	M8×1.25 深さ18	M10×1.5 深さ22
	ボディ側面ネジ（外面）	M4×0.7 深さ7	M5×0.8 深さ7		M6×1.0 深さ9	M8×1.25 深さ11	
	ボディ側面ネジ（内側）	M5×0.8 深さ10		M6×1.0 深さ12		M8×1.25 深さ16	M10×1.5 深さ20
	ボルト通し穴	M4用		M5用		M6用	M8用

■シリンダ用センサ仕様

型式	MD11L□	MD13L□	ME33L□	MD14L□	ME34L□
配線取出方向	後方	後方	上方	後方	上方
接点方式	有接点	無接点			
電源電圧範囲		DC5～28V			
負荷電圧範囲	DC24V,AC110V	DC28V以下		DC10～28V	
負荷電流範囲	DC24V:5～40mA AC110V:5～20mA	0.1～40mA		5～20mA	
内部降下電圧	3V以下	0.5V以下		5V以下	
漏れ電流	0μA	50μA以下（DC24V,25℃）		1mA以下（DC24V,25℃）	
消費電流	10mA以下				
動作時間	1ms以下				
復帰時間	1ms以下				
絶縁抵抗	DC500Vメガにて100MΩ以上（ケース～コード間）				
耐電圧	AC1500V 1分間（ケース～コード間）				
耐衝撃	294m/s²				
耐振動	横振幅1.5mm 10～55Hz（1掃引、1分間、X,Y,Z各方向2時）				
周囲温度	0～＋60℃（但し、凍結無きこと）				
結線方式	PVC 0.2mm² 2芯外径φ2.6mm	PVC 0.15mm² 3芯外径φ2.6mm		PVC 0.2mm² 2芯外径φ2.6mm	
リード線長	1m・3m				
保護構造	IP67（IEC規格）、JIS0920（防浸形）				
保護回路	なし	あり			
表示灯	発光ダイオード（ON時点灯）				
適合負荷	小形リレー・プログラマブルコントローラ				
電気回路	茶〔＋〕 青〔－〕	茶〔＋〕 黒〔OUT〕 青〔－〕		茶〔＋〕 青〔－〕	

注）誘導負荷（小型リレー等）を使用する場合は、必ず負荷に保護回路を付けてください。

■シリンダ用センサ外形寸法

型式	MD11L□ MD13L□ MD14L□	ME33L□ ME34L□

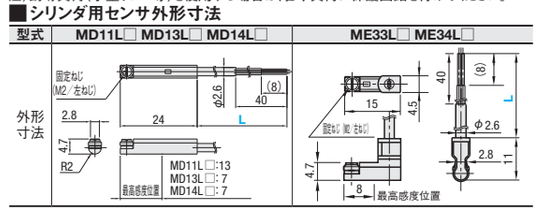

■用途別選定方法

● ストッパとして使用する場合（ストッパプレート無し）

①下記「許容ストッパ能力表」で、搬送物質量と搬送速度の交点を求める。
　例）搬送物質量50kg,搬送速度10m/minの時交点1です。
②グラフ中で交点を上回っているシリンダ内径を選定してください。
　例）交点1の場合、φ20以上のシリンダで搬送物をストップさせることが出来ます。
但し、下記「許容ストッパ能力表」は、φ12～φ25はストローク30mm、φ32～φ50はストローク25mmの時の能力表です。上記ストローク以上で使用する場合は、換算が必要になります。

換算式：換算最大搬送物質量＝許容ストッパ能力表の最大搬送質量×換算係数（K）/L

L：シリンダボディ上面からシリンダ上昇時のリンクバー上部までの距離
　＝換算係数（K）＋使用ストローク（mm）－許容ストッパ能力表のストローク（mm）

例）φ32－100mm、搬送速度10m/minの時、
　換算最大搬送物質量＝230（kg）×44/（44＋100（mm）－25（mm））＝85（kg）
　85（kg）までの搬送物をストップさせることが出来ます。

● ストッパとして使用する場合（ストッパプレート有り）

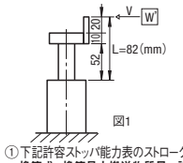

図1

<条件>
搬送物質量50kg
搬送速度10m/min
シリンダ内径φ25
ストッパプレート30mm
L=82mm

①下記許容ストッパ能力表のストローク以上で使用する場合は、換算が必要です。

換算式：換算最大搬送物質量＝許容ストッパ能力表の最大搬送質量×換算係数（K）/L

L：シリンダボディ上面からシリンダ上昇時のストッパプレート先端までの距離
　＝リンクバーからのプレートの出寸法（mm）＋換算係数（K）＋使用ストローク（mm）
　－許容ストッパ能力表のストローク（mm）

例）φ32－100mm、搬送速度10m/min、リンクバーからプレートの出寸法30（mm）の時
　最大搬送物質量＝230（kg）×44/（30＋44＋100（mm）－25（mm））＝68（kg）
　68（kg）までの搬送物をストップさせることが出来ます。

※リニアブッシュ軸受タイプガイド付シリンダ（MGCLB・MGCLBN・MGCLBL）はストッパとして使用出来ません。

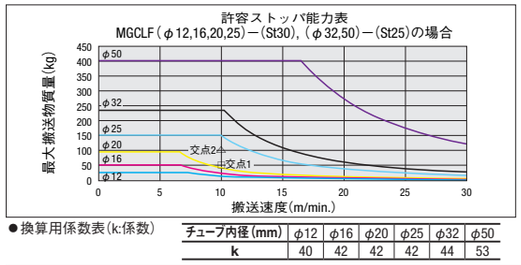

● 換算用係数表（k:係数）

チューブ内径（mm）	φ12	φ16	φ20	φ25	φ32	φ50
k	40	42	42	42	44	53

● ストッパとして使用する場合（耐横荷重値の検証）

ストッパとしてシリンダを使用する場合には、搬送物がシリンダで停止している状態から、シリンダを下降することが可能かどうかを確認する必要があります。

<横荷重の計算方法>
（計算条件例）
・供給空気圧力：0.4MPa　・ワーク質量：50kg　・重力加速度：9.8m/sec²
・コンベアの摩擦係数：μ＝0.2

①「横荷重（N）」を求めます。
　横荷重（N）＝ワーク質量（kg）×重力加速度（9.8m/sec²）×コンベア摩擦係数（μ）
　例）横荷重（N）＝50（kg）×9.8（m/sec²）×0.2＝98（N）
②下記「常用横荷重」グラフで「供給空気圧力（MPa）」と「横荷重（N）」の交点を求め、その交点を上回っているチューブ内径が使用可能です。
　例）横荷重98（N）と供給空気圧力0.4（MPa）の「交点」より
　　使用可能チューブ内径はφ20・25・32・50となります。

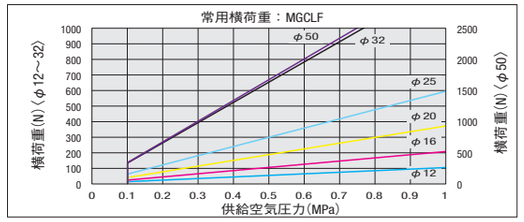

● リフターとして使用する場合

①持ち上げるワークの全質量（kg）を求めます。
②ワークの重心がシリンダ中心にある時は、ワーク質量（kg）が理論推力（N）の約60%以下の値になるチューブ内径を選定ください。
③ワーク重心がシリンダ中心から偏心している場合（図2）は、「許容偏心荷重」グラフより偏心距離（mm）と許容偏心荷重（N）の交点を求め、上回るチューブ内径の機種が使用可能です。但し、グラフ上限値は供給圧力0.5MPa使用時の理論出力の約60%です。供給圧力を変化させると、グラフ上限値も変化します。
　0.5MPa以外の供給圧力で使用の場合、理論出力の60%以内の負荷率でご使用ください。

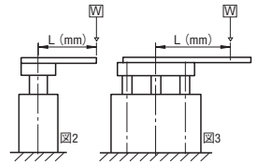

図2　図3

④ワーク偏心方向が図3でご使用になる場合の能力は50%です。
　ワーク質量を2倍にして選定してください。

● 許容偏心荷重　MGCLF（すべり軸受）

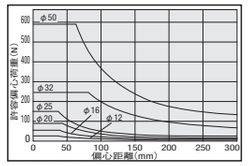

MGCLF12,16－10～50
MGCLF20,25－20～50
MGCLF32,50－25～50

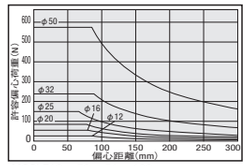

MGCLF12～50－51～100

● 許容偏心荷重MGCLB（リニアブッシュ軸受）

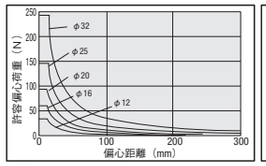

MGCLB12,16－10～30
MGCLB20,25－20～30
MGCLB32－25～50

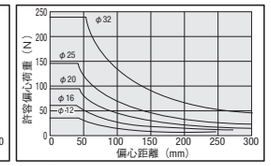

MGCLB12,16－31～100
MGCLB20,25－31～100
MGCLB32－51～100

■許容回転トルク

ガイドロッド先端部に回転トルクTが加わった状態でシリンダを作動させた動的な許容値を示します。

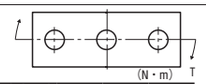

（N・m）

チューブ内径（mm）	軸受形式	ストローク（mm） 10	20	25	30	40	50	75	100
φ12	すべり軸受	0.50	0.40	—	0.33	0.28	0.25	0.77	0.65
	リニアブッシュ	0.41	0.31	—	0.25	0.69	0.59	0.40	0.32
φ16	すべり軸受	0.91	0.75	—	0.64	0.56	0.49	1.25	1.06
	リニアブッシュ	0.76	0.60	—	0.49	1.14	1.02	0.79	0.65
φ20	すべり軸受	—	1.43	—	1.23	1.08	0.96	1.51	1.27
	リニアブッシュ	—	1.12	—	0.93	2.12	1.90	1.50	1.24
φ25	すべり軸受	—	2.26	—	1.94	1.71	1.52	2.38	2.00
	リニアブッシュ	—	1.98	—	1.65	3.75	3.37	2.68	2.22
φ32	すべり軸受	—	—	6.71	—	—	5.24	4.30	3.64
	リニアブッシュ	—	—	3.61	—	—	2.55	6.48	5.41
φ50	すべり軸受	—	—	13.0	—	—	10.8	—	10.6

■理論出力

（N）

チューブ径（mm）	作動方向	使用圧力（MPa） 0.1	0.2	0.3	0.4	0.5	0.6	0.7	0.8	0.9	1
φ12	押し側	11	23	34	45	57	68	79	90	102	113
	引き側	8	17	25	34	42	51	59	68	76	85
φ16	押し側	20	40	60	80	101	121	141	161	181	201
	引き側	15	30	45	60	75	90	106	121	136	151
φ20	押し側	31	63	94	126	157	188	220	251	283	314
	引き側	24	47	71	94	118	141	165	188	212	236
φ25	押し側	49	98	147	196	245	295	344	393	442	491
	引き側	38	76	113	151	189	227	264	302	340	378
φ32	押し側	80	161	241	322	402	483	563	643	724	804
	引き側	60	121	181	241	302	362	422	483	543	603
φ50	押し側	196	393	589	785	982	1178	1374	1571	1767	1963
	引き側	165	330	495	660	825	990	1155	1319	1484	1649

■不回転精度

ガイドロッドと軸受のクリアランスによるガタをピストンロッドを中心とした振れ角度で表した数値。

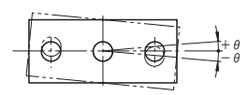

チューブ内径（mm）	先端リンクバーの不回転精度 すべり軸受	リニアブッシュ軸受
φ12	±0.12°	±0.06°
φ16	±0.10°	±0.06°
φ20	±0.09°	±0.05°
φ25	±0.08°	±0.05°
φ32	±0.06°	±0.04°
φ50	±0.05°	—

■許容横荷重

ガイドロッド先端部に横荷重W（ガイドロッドに垂直な荷重）が加わった状態でシリンダを作動させた動的な許容値を示します。

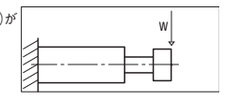

（N）

型式	チューブ径（mm）	ストローク（mm） 10	20	25	30	40	50	75	100
MGCLF（すべり軸受）	φ12	24	19		16	14	12	37	31
	φ16	40	33		28	24	21	55	46
	φ20		52		45	39	35	55	46
	φ25		69		60	52	47	73	62
	φ32			166			131	107	91
	φ50			296			245		241
MGCLB（リニアブッシュ軸受）	φ12	20	15		12	33	29	19	16
	φ16	33	26		21	50	44	34	28
	φ20		41		34	77	69	54	45
	φ25		61		51	115	104	82	68
	φ32			90			34	162	135

ガイド付シリンダ

プライスダウン 最大34%
:値下げ価格

CADデータフォルダ名：54_Cylinders

■ガイド付シリンダ

Type 種類	すべり軸受	リニアブッシュ軸受	特長
固定ストロークタイプ	MGCLF	MGCLB	固定ストローク品を選択できます。
スペーサ装着タイプ	MGCLFN	MGCLBN	1mm単位指定で中間ストロークが選べます。(スペーサ装着)

各種類にシリンダ用センサは、付属しておりません。P.1380を参照の上、別途ご購入ください。

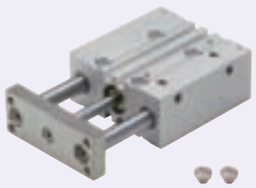

RoHS

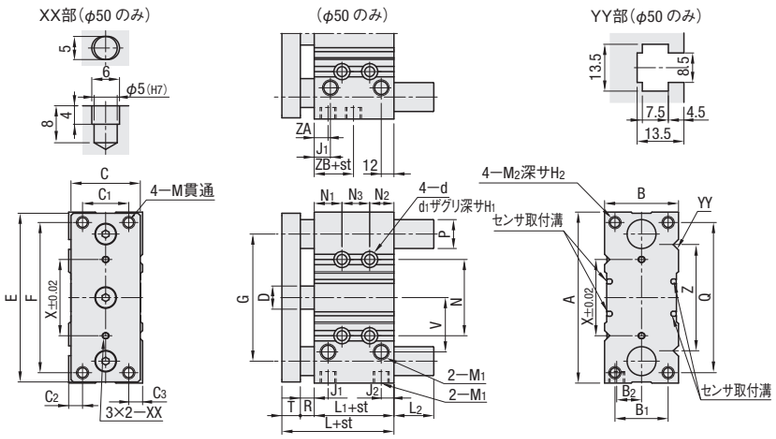

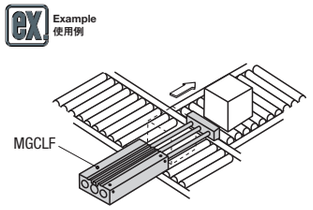

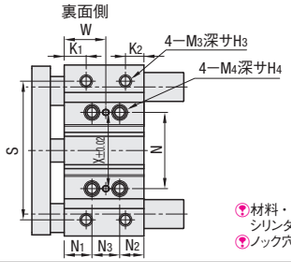

使用温度範囲：5 ～ 60℃

材料・表面処理・付属品(プラグ)は、「ガイド付シリンダ概要」(P.1377)をご参照ください。
ノック穴(X±0.02)はφ50のみとなります。

チューブ内径(mm)	A	B	B_1	B_2	C	C_1	C_2	C_3	d	d_1	D	E	F	G	H_1	H_2	H_3	H_4	J_1	J_2	K_1	K_2	L	L_1
12	58	26	18	8.5	22	14	6	6	4.3	8	6	56	48	41.5	4.5	9	7	10	11	15	12	12	39	29
16	64	30	22	10	25	16	7	7	4.3	8	8	62	52	46	4.5	11	7	10	11	17	11	13	43	31
20	85	36	26	11.5	30	18	8	10	5.2	9.5	10	72	60	55	5.5	13	7	12	12	23	11	14	47	35
25	96	42	32	13.5	38	26	8	8	5.2	9.5	12	86	70	65	5.5	15	9	12	11	23.5	12	13.5	47.5	35.5
32	116	51	38	16	48	30	11	10	6.8	11	16	112	96	80	6.5	18	11	16	11.5	25	12	16.5	47.5	33.5
50	148	64	46	21.5	60	40	12	12	8.6	14	20	146	130	110	9	22	—	20	14	11	—	—	72	44

チューブ内径(mm)		M	M_1	M_2	M_3	M_4	N	N_1	N_2	N_3	P すべり軸受	P リニアブッシュ軸受	Q	R	S	T	V	W
12		M4×0.7	M5×0.8	M4×0.7	M4×0.7	M5×0.8	23	5	20	4+St	8	6	40	2	50	8	19.5	—
16		M5×0.8	M5×0.8	M5×0.8	M5×0.8	M5×0.8	24	5	22	4+St	10	8	42	2	54	10	23	—
20		M5×0.8	Rc1/8	M5×0.8	M5×0.8	M6×1.0	28	19	16	St	12	10	52	2	64	10	24.5	—
25		M6×1.0	Rc1/8	M6×1.0	M6×1.0	M6×1.0	34	22	12.5	1+St	16	13	62	2	76	10	24	—
32		M8×1.25	Rc1/8	M8×1.25	M8×1.25	M8×1.25	42	22	14.5	St−3	20	16	80	2	100	12	31	—
50	St=25	M10×1.5	Rc1/4	M10×1.5	—	M10×1.5	66	24	21	24	25	—	130	12	—	16	47	36
	St=50								22	48								48
	St=100								72	48								48

チューブ内径(mm)	X	Z	ZA	ZB	L2寸法表 Stストローク(mm) すべり軸受タイプ 10	20	25	30	40	50	75	100	リニアブッシュ軸受タイプ 10	20	25	30	40	50	75	100
12	—	—	—	—	0	0	—	0	0	0	18	18	0	0	—	0	14	14	14	14
16	—	—	—	—	0	0	—	0	0	0	21	21	0	0	—	0	21	21	21	21
20	—	—	—	—	—	0	—	0	0	0	14	14	—	0	—	0	27	27	27	27
25	—	—	—	—	—	0	—	0	0	0	14	14	—	2	—	2	35	35	35	35
32	—	—	—	—	—	—	20	—	—	20	20	20	—	—	8	—	—	8	42	42
50	66	92	12	9	—	—	34.5	—	—	34.5	—	46	—	—	—	—	—	—	—	—

<中間ストローク　スペーサ装着時のL2寸法>
例)MGCLFN12−70の場合
すべり軸受タイプチューブ内径12mm、ストローク75mm のシリンダ内部にスペーサ5mmを装着しています。
L_2=18mmになります。

■固定ストロークタイプ

型式 Type	チューブ内径(mm)	Stストローク(mm)選択	¥基準単価 MGCLF 10	20	25	30	40	50	75	100	MGCLB 10	20	25	30	40	50	75	100
(すべり軸受) MGCLF (リニアブッシュ軸受) MGCLB	12	10 20 30 40 50 75 100	9,860	10,080	—	10,300	10,510	10,730	11,270	11,810	13,180	13,610	—	14,040	14,470	14,900	15,980	17,060
	16		10,870	11,090	—	11,300	11,520	11,740	12,280	12,820	14,180	14,620	—	15,050	15,480	15,910	16,990	18,070
	20	20 30 40 50 75 100	—	13,280	—	13,500	13,720	13,930	14,470	15,010	—	16,850	—	17,280	17,710	18,140	19,220	20,300
	25		—	15,080	—	15,300	15,520	15,730	16,270	16,810	—	18,610	—	19,040	19,480	19,910	20,990	22,070
	32	25 50 75 100	—	—	20,740	—	—	22,360	23,980	25,600	—	—	23,720	—	—	26,570	29,410	32,260
	※50	25 50 100	—	—	25,200	—	—	26,820	—	30,580	—	—	—	—	—	—	—	—

※チューブ内径 50 は MGCLF のみです。

■スペーサ装着タイプ

型式 Type	チューブ内径(mm)	Stストローク(mm) スペーサ装着 指定1mm単位
(すべり軸受) MGCLFN (リニアブッシュ軸受) MGCLBN	12	10～100
	16	
	20	20～100
	25	
	32	25～100

スペーサ材質は樹脂(POM)になります。

Order 注文例　型式 − St ストローク
MGCLB16 − 50
MGCLFN12 − 70

Delivery 出荷日
●固定ストロークタイプ　在庫品　翌日出荷 P.87
ご希望によりPM5:00迄、当日出荷受付致します。
●スペーサ装着タイプ　5 日目発送

Price 価格
■数量スライド価格 (1円未満切り捨て) P.87

数量	1～4	5～9
値引率	基準単価	5%

表示数量超えはお見積り

<価格算出例>
MGCLFN12−75 の場合　本体基準価格(MGCLFN12−75) ＋ スペーサ付中間ストローク基準価格(51～74mm)　12,520 ＋ 1,200 ＝ ¥13,720

型式 Type	チューブ内径(mm)	¥基準単価 (本体基準単価) Stストローク(mm) 10	20	25	30	40	50	75	100	¥スペーサ基準単価 (＋本体) スペーサ付中間ストローク (mm) 11～19	26～49	21～29	31～39	41～49	51～74	76～99
MGCLFN	12	10,960	11,200	—	11,440	11,680	11,920	12,520	13,120	1,200	—	1,200	1,200	1,200	1,200	1,200
	16	12,080	12,320	—	12,560	12,800	13,040	13,640	14,240	1,440	—	1,440	1,440	1,440	1,440	1,440
	20	—	14,760	—	15,000	15,240	15,480	16,080	16,680	—	—	1,600	1,600	1,600	1,600	1,600
	25	—	16,760	—	17,000	17,240	17,480	18,080	18,680	—	—	1,840	1,840	1,840	1,840	1,840
	32	—	—	23,040	—	—	24,840	26,640	28,440	—	2,000	—	—	—	2,000	2,000
MGCLBN	12	14,640	15,120	—	15,600	16,080	16,560	17,760	18,960	1,200	—	1,200	1,200	1,200	1,200	1,200
	16	15,760	16,240	—	16,720	17,200	17,680	18,880	20,080	1,440	—	1,440	1,440	1,440	1,440	1,440
	20	—	18,720	—	19,200	19,680	20,160	21,360	22,560	—	—	1,600	1,600	1,600	1,600	1,600
	25	—	20,680	—	21,160	21,640	22,120	23,320	24,520	—	—	1,840	1,840	1,840	1,840	1,840
	32	—	—	26,360	—	—	29,520	32,680	35,840	—	2,000	—	—	—	2,000	2,000

Alteration 追加工　型式 − St ストローク − (TC・TH)　MGCLFN・MGCLBN のみ適用
MGCLBN25 − 73 − TH

Alterations	耐寒仕様変更	耐熱仕様変更
Code	TC	TH
Spec.	周囲温度範囲−40～60℃で使用可能。耐寒グリス、低ニトリルゴムパッキンへの変更 シリンダ用センサの耐寒仕様は不可。	周囲温度範囲5～120℃で使用可能。耐熱グリス、フッ素ゴムパッキンの変更 シリンダ用センサの耐熱仕様は不可。 スペーサ材質を、A6063に変更
¥/1Code	2,000	2,000

チューブ内径(mm)	標準ストローク表 Stストローク(mm) 10	20	25	30	40	50	75	100
12	●	●	—	●	●	●	●	●
16	●	●	—	●	●	●	●	●
20	—	●	—	●	●	●	●	●
25	—	●	—	●	●	●	●	●
32	—	—	●	—	—	●	●	●

標準ストローク長をご指定の場合は、スペーサが装着されません。

■シリンダ用センサ

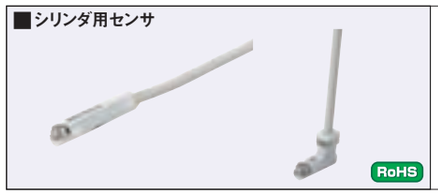

RoHS

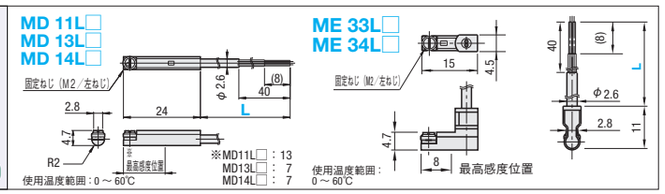

型式 Type	L(選択)	負荷電圧	負荷電流	表示灯	センサ種類	線数	リード線取出し	¥基準単価 L1(1m)	L3(3m)
MD11	L1(1m) L3(3m)	DC24V AC110V	DC24V 5～40mA AC110V 5～20mA	発光ダイオード (ON時点灯)	有接点	2線	後方	1,950	2,350
MD13	L1(1m) L3(3m)	DC28V以下	0.1～40mA		無接点	3線		1,960	2,310
MD14	L1(1m) L3(3m)	DC10～28V	5～20mA		無接点	2線		2,240	2,520
ME33	L1(1m) L3(3m)	DC28V以下	0.1～40mA		無接点	3線	上方	1,960	2,310
ME34	L1(1m) L3(3m)	DC10～28V	5～20mA		無接点	2線		2,240	2,520

センサの詳細仕様は、P.1377をご参照ください。

Order 注文例　型式 MD14L1

Delivery 出荷日　在庫品　翌日出荷 P.87
ご希望によりPM5:00迄、当日出荷受付致します。

Price 価格
■数量スライド価格 (1円未満切り捨て) P.87

数量	1～4	5～9
値引率	基準単価	5%

表示数量超えはお見積り

ミスミ FAメカ2010　商品名から型番検索!　ミスミFA　検索　http://fa.misumi.jp/

ロータリクランプシリンダ概要

■概要
角型・省スペースのシリンダにロータリ(スイング)クランプ機構を内蔵しました。
電子部品などの小物ワークなど、省スペースでクランプするのに適しています。

■特長
●**省スペース・角型**
全口径センサ(有接点・無接点)の搭載が可能。
●**高剛性**
ガイド溝の磨耗性向上させる為、全口径にガイド溝を2本採用しました。
また、ガイドピンにローラを装着しました。(φ32～φ50)

■クランプシリンダ基本仕様

チューブ内径(mm)		25	32	40	50
作動形式		複動形			
使用流体		圧縮空気			
最高使用圧力(MPa)		1.0			
最低使用圧力(MPa)		0.2			
保証耐圧力		1.6			
使用温度範囲(℃)		−10～60(ただし凍結なきこと)			
接続口径		M5	Rc1/8		Rc1/4
使用ピストン速度(mm/s)		50～200			
クッション機構		ゴムクッション付			
給油		不要			
回転角度		90℃ ±10℃			
回転方向		右・左			
ロッド不回転精度(クランプ時):初期値		±1°	±0.9°		±0.7°
受圧面積(mm²)	引込み側	377	603	1055	1649
	押出し側	490	804	1256	1963
寿命		100万回			

■ストローク

チューブ内径(mm)	ストローク	回転部ストローク(mm)	クランプ部ストローク(mm)	回転方向
φ25	31	11	20	左回転 右回転
φ32	35	15	20	
φ40	35	15	20	
φ50	70	20	50	

MKRCA25

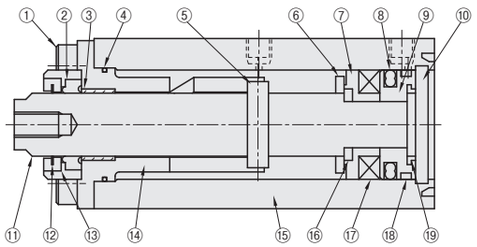

MKRCA32・40・50

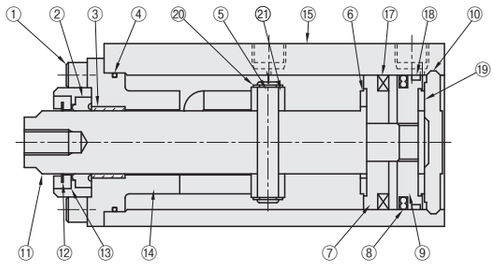

番号	商品名称	M材質	番号	商品名称	M材質
1	六角穴付ボルト	ステンレス鋼	11	ピストンロッド	鋼
2	ロッドパッキン	ニトリルゴム	12	コイルスクレーパ	銅合金
3	ブッシュ	銅系	13	ホルダ	アルミニウム合金
4	シリンダガスケット	ニトリルゴム	14	ロッドカバー	鋼
5	ピン	鋼	15	シリンダ本体	アルミニウム合金
6	クッションゴム	ウレタンゴム	16	スペーサ座金	ステンレス鋼
7	スペーサ	φ25:特殊樹脂 φ32～φ50:アルミニウム合金	17	磁石	プラスチック
			18	ウエアリング	アセタール樹脂
8	ピストンパッキン	ニトリルゴム	19	クッションゴム	ウレタンゴム
9	ピストン	アルミニウム合金	20	E型止め輪	鋼
10	カバー	φ25:ステンレス鋼 φ32～φ50:アルミニウム合金	21	ローラー	鋼

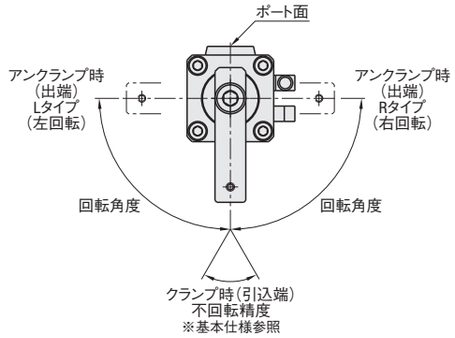

■設計・選定時
▲**注意**
■このシリンダは、動作時にピストンロッドが旋回(90°)しながらストロークします。
ピストンロッド先端部に取付らるアームが旋回時、外部に干渉しないようにしてください。
ピストンロッド先端部に取り付けられるアームが旋回するため人体に危険を及ぼす恐れがある場合には、保護カバーを取り付ける等の安全策を施してください。

■**クランプ位置について**
旋回途中では、クランプさせないでください。
クランプストローク範囲内のストロークエンド手前3mm以上の位置でクランプしてください。

■**アーム長さと使用圧力について**
アーム長さと使用圧力は、下図に示す範囲内に設定してください。

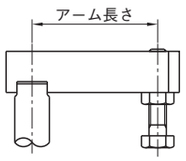

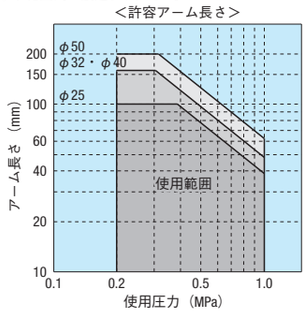

■アーム慣性モーメントとピストン速度について
アーム慣性モーメントとピストン速度は下図に示す範囲内で設定してください。

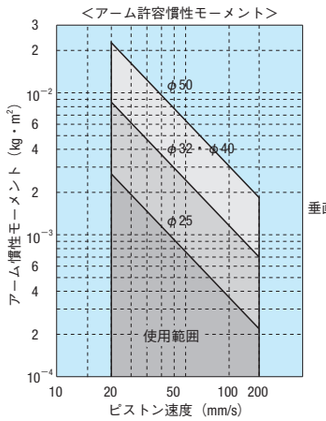

垂直上下取付に限ります。

注)アーム許容慣性モーメントグラフは、
垂直上下取付時のみ適用可とします。

■アーム取付について
アームを取り付ける際は、下図の要領で作業してください。

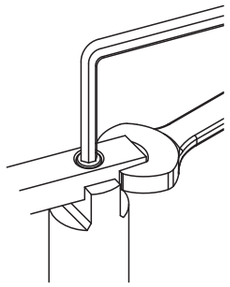

ピストンロッドは回転する部分まで引き出し、回転することを確認してから固定作業を行なってください。回転部分以外で固定作業を行なうと内部に過負荷がかかり、内部の部品が破損する恐れがあります。

■ピストン速度について
アーム慣性モーメントとピストン速度の図の範囲内に速度調整してください。

■仕様

項目	有接点2線式		無接点2線式	無接点3線式
	MT10・MTV10		MT12・MTV12	MT13
用途	プログラマブルコントローラ,リレー用		プログラマブルコントローラ専用	プログラマブルコントローラ,リレー用
出力方式				NPN出力
電源電圧				DC10～28V
負荷電圧	DC12/24V	AC110V	DC10～30V	DC30V以下
負荷電流	5～50mA	7～20mA	*5～20mA	100mA以下
消費電流				DC24Vにて10mA以下
内部降下電圧	3V以下		4V以下	0.5V以下
ランプ	発光ダイオード(ON時点灯)			
漏れ電流	0mA		1mA以下	10μA以下
リード線長さ	1m(耐油性ビニールキャブタイヤコード2芯0.2mm²)			
最大衝撃	294m/s²		980m/s²	
絶縁抵抗	DC500Vメガにて20MΩ以上			
絶縁耐圧	AC1000V1分間印加にて異常なきこと			
周囲温度	−10～+60℃			
保護構造	IEC規格IP67、JIS C0920(防浸形)、耐油			
質量	1m:20g 3m:50g			
回路	茶線(+) 青線(−)		茶線(+) 青線(−)	茶線(電源+) 黒線(出力) 青線(電源−)

*上記の負荷電流の最大値:20mAは、25℃でのものです。スイッチ使用周囲温度が25℃より高い場合は20mAより低くなります。(60℃のとき5～10mAとなります。)

■選定例A
＜使用＞
・必要とするクランプ力:500N
・使用圧力:0.5MPa
・ピストン速度:100mm/s
・アームの長さ:80mm
・アームの慣性モーメント:2.0×10^{-3}kg/m

1.必要受圧面積を算出
必要受圧面積(mm²)=必要とするクランプ力(N)/使用圧力(Mpa)=500/0.5=1000(mm²)
2.使用一覧表と受圧面積(引込み側)よりシリンダサイズを選定する
φ40受圧面積:1055(mm²)＞必要受圧面積1000(mm²)
3.アームと使用圧力のグラフの使用範囲内であることを確認する
使用圧力0.5MPa−アーム長さ80mm:使用範囲内
4.アーム慣性モーメントとピストン速度のグラフの使用範囲内であることを確認する。
レバー慣性モーメント2.0×10^{-3}kg/m−ピストン速度100mm/s:使用範囲内

■周辺部品との組み合わせ方法
ミスミの周辺部品と組み合わせることでクランプ位置を安定させロッドへの負担も減らします。

●**基本動作**

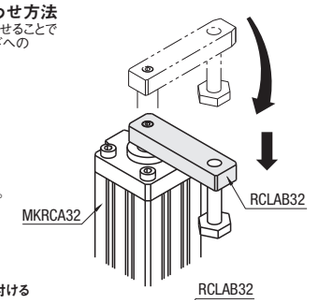

旋回しながらストロークします。
回転ストローク後真下へ
クランプストロークします。

●**ブラケットとガイドを組み付ける**

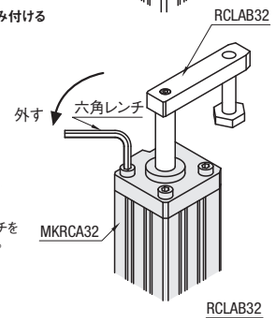

一度シリンダに付いている
六角ボルトを外します。
(!)ボルトが硬い場合が
あります。しっかりとレンチを
差し込み回してください。

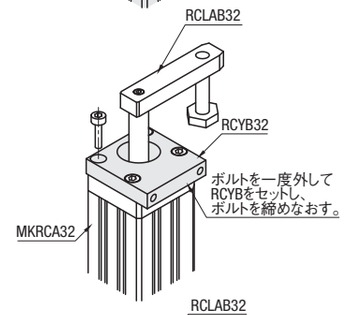

ボルトを外した後にガイドを
セットし、ボルトを締めなおす。
(!)分解しないように注意して
ください。

ボルトを一度外して
RCYBをセットし、
ボルトを締めなおす。

以下の締付トルクを守って
ください

■ **締付トルク**

チューブ径	締付トルク
25～40	4.3～5.3N・m
50	10.8～13.2N・m

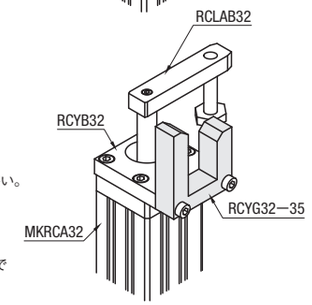

ブラケットの側面にガイドを
組み付けます。
(!)回転方向に注意してください。

ガイドがアームを誘い込むので
クランプ位置が安定します。

【重要】ロータリクランプシリンダの注意事項
※**P.1370**シリンダ【重要】注意事項も必ずお読みください。
(ロータリクランプシリンダ)▲警告
シリンダ作動中に絶対に可動部に手を触れないでください。
指を挟まれることがあり大変危険です。
(ロータリクランプシリンダ)▲注意
①ピストンロッド、ガイドロッドの摺動部には傷や打痕などつけないようにしてください。
②取付姿勢
「ロッド垂直使い」でご使用ください。
③スピードコントローラ取付
空気圧出口側にスピードコントローラ(メーターアウト:排気側を絞る)を取り付けてください。
スピードコントローラの性能の良否がシリンダの作動に影響を与えます。
クラッキング圧力の低いものを用いてください。
④調質機器の取付
故障の原因の大半は空気中の異物やドレンです。
上流側にエアドライヤやエアフィルタを設置し、トラブルを未然に防止してください。
⑤余裕空間
取扱に便利なように周囲に十分余裕空間を設けてください。
⑥フラッシング
配管前には配管内を十分にフラッシングして、固形物やシールテープ破片が入らないようにしてください。
⑦周囲環境
下記の使用環境では使用しないでください。
×オイルやグリスなどの油脂類の充満したところ(摺動部のゴミ付着の原因になります。)
×振動が激しいところ
×化学薬品の影響があるところ

新商品 ロータリクランプシリンダ/オートスイッチ

CADデータフォルダ名：54_Cylinders

■ロータリクランプシリンダ

RoHS

MKRCA

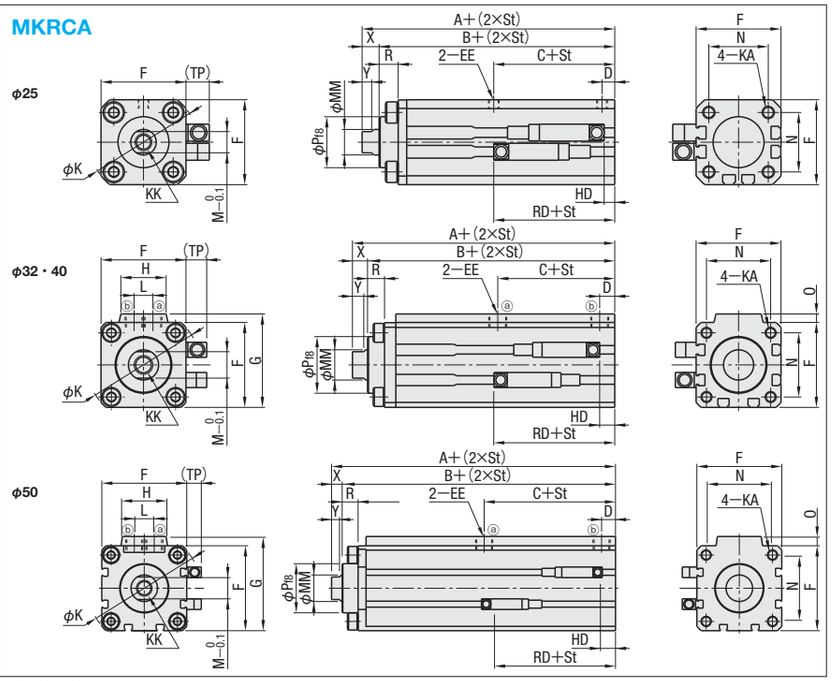

■ロータリクランプシリンダ・外観寸法表

チューブ内径(mm)	A	B	C	D	EE	F	G	H	K	KA	KK	L	M	MM	N	O	P	R	X	Y
25	57	49	26	6	M5×0.8	40	—	—	51	M6深さ11	M8深さ15	—	10	12	28	—	24	9	8	4.5
32	69	61	27	8	Rc1/8	45	49.5	24	60	M6深さ11	M10深さ15	10	14	16	34	4.5	30	9	8	6
40	70	62	29	8.5	Rc1/8	52	57	24	69	M6深さ11	M10深さ15	10	14	16	40	5	35	9	8	6
50	74	66	29	10.5	Rc1/4	64	71	33	86	M8深さ13	M12深さ15	15	17	20	50	7	37	12	8	6

ご選定にあたっては**P.1382**の「仕様」、「注意事項」を必ずご確認ください。

型式 Type	チューブ内径(mm)	St ストローク	回転方向	¥基準単価 1〜4コ
MKRCA	25	31	L (左回転)	22,390
	32	35		23,990
	40	35	R (右回転)	26,800
	50	70		29,860

表示数量超えはお見積り

■ロータリクランプシリンダ・外観寸法表

チューブ内径(mm)	MT12・13/MTV12 HD	RD	(TP)	MT10/MTV10 HD	RD	(TP)
25	6	25	0	5	26	0
32	9	28	0	8	29	0
40	10	29	0	9	30	0
50	11	30	0	10	31	0

Order 注文例　型式 − St ストローク − 回転方向　MKRCA25 − 31 − L

Delivery 出荷日　在庫品　翌日出荷 P.87

ご希望によりPM5:00迄、当日出荷受付致します。

■オートスイッチ

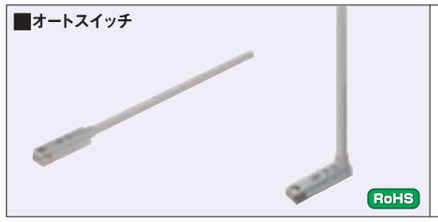

RoHS

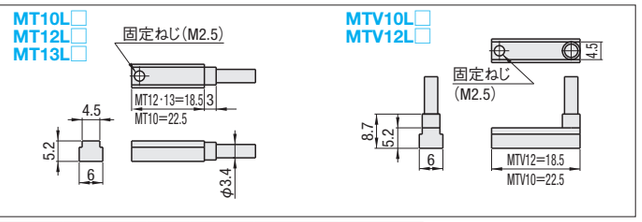

型式 Type	L(選択)	負荷電圧	負荷電流	表示灯	センサ種類	線数	リード線取出し	¥基準単価 L1(1m)	L3(3m)
MT10	L1(1m) L3(3m)	DC12/24V AC110V	5〜50mA(DC) 7〜20mA(AC)	発光ダイオード(ON時点灯)	有接点	2	後方	1,950	2,350
MT12	L1(1m) L3(3m)	DC10〜30V	*5〜20mA		無接点	2		2,240	2,520
MT13	L1(1m) L3(3m)	DC30V以下	100Am以下		無接点	3		2,190	2,460
MTV10	L1(1m) L3(3m)	DC12/24V AC110V	5〜50mA(DC) 7〜20mA(AC)		有接点	2	上方	1,200	1,460
MTV12	L1(1m) L3(3m)	DC10〜30V	*5〜20mA		無接点	2		2,240	2,520

＊の負荷電流の最大値：20mAは、25℃でのものです。スイッチ使用周囲温度が25℃より高い場合は20mAより低くなります。(60℃のとき5〜10mAとなります。)

Order 注文例　型式　MT10L1

Delivery 出荷日　在庫品　翌日出荷 P.87

ご希望によりPM5:00迄、当日出荷受付致します。

Price 価格

■数量スライド価格 (1円未満切り捨て) P.87

数量	1〜4	5〜9
値引率	基準単価	5%

表示数量超えはお見積り

新商品 ロータリクランプシリンダ用アーム

CADデータフォルダ名：54_Cylinders

RoHS

Type	M材質	S表面処理
RCLA	SS400	—
RCLAB	S45C	四三酸化鉄皮膜
RCLAM		無電解ニッケルメッキ
RCLAS	SUS304	—

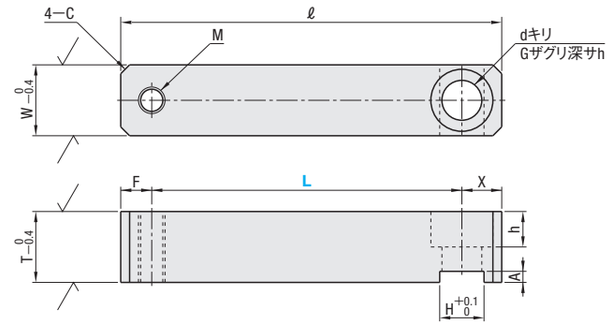

型式 Type	No.	L 指定1mm単位	W	T	H	G	d	h	A	X	M	F	C	ℓ
RCLA RCLAB RCLAM RCLAS	20	15〜100	16	16	10	14	9	9	3	9	6	7	2	L+16
	25	15〜100	16	16	10	14	9	9	3	9	6	7	2	L+16
	32	20〜160	20	20	14	17.5	11	11	4	12	8	10	2	L+22
	40	20〜160	20	20	14	17.5	11	11	4	12	8	10	2	L+22
	50	25〜200	22	22	17	20	14	13	4	13	10	10	3	L+23

Order 注文例　型式 − L
RCLA32 − 100
RCLAS50 − 200

Delivery 出荷日　3 日目発送　ストーク A 500円/1本　P.88

同一サイズ3本以上は一律1,350円

Price 価格

■数量スライド価格 (1円未満切り捨て) P.87

数量	1〜9	10〜14	15〜19
値引率	基準単価	5%	10%

表示数量超えはお見積り

型式 Type	No.	¥基準単価 RCLA	RCLAB	RCLAM	RCLAS
RCLA RCLAB RCLAM RCLAS	20	2,400	3,000	3,020	3,380
	25	2,400	3,000	3,020	3,380
	32	2,990	3,510	3,600	4,620
	40	2,990	3,510	3,600	4,620
	50	3,600	3,900	4,000	5,230

Alteration 追加工　型式 − L − (ZA・PC・TA・XA)
RCLA32 − 100 − ZA6
RCLAS50 − 150 − XA

Example 使用例

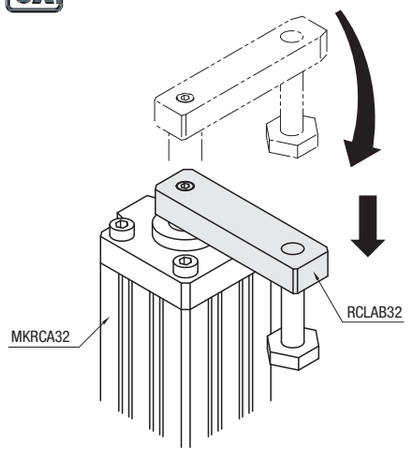

	ザグリ穴変更	取付穴追加	通し穴変更	X長さ変更
Alterations	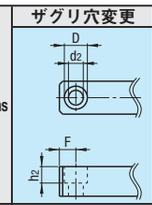	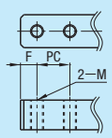	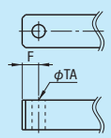	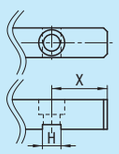
Code	ZA	PC	TA	XA
Spec.	タップ穴をザグリ穴に変更します。 M ZA d2 D h2 6 6 6.6 11 6.6 8 8 9 13 9 10 10 11 16 11 ⊗通し穴変更(TA)と併用不可 指定方法 ZA8	タップ穴を追加します。 M×2≦PC≦L−G×2 指定1mm単位 指定方法 PC20 ザグリ穴変更(ZA)との併用不可。 ZA・TAと併用した場合、変更後の取付穴が追加されます。	タップ穴を通し穴に変更します。 指定0.5mm単位 No. TA 20・25 4.0〜12.0 32・40・50 4.0〜14.0 ⊗ザグリ穴変更(ZA)との併用不可。 指定方法 TA4.5	X寸法を変更します。 No. X 20 25 25 30 32 35 40 40 50 45 指定方法 XA
¥/1Code	300	300	200	300

ミスミ FAメカ2010　スペック検索でらくらく選定!　ミスミFA　検索　http://fa.misumi.jp/

GUIDES FOR ROTARY CLAMP CYLINDERS

新商品 ロータリクランプシリンダガイド

CADデータフォルダ名：54_Cylinders

Type	M材質	S表面処理
RCYG	SS400	—
RCYGB	S45C	四三酸化鉄皮膜
RCYGM		無電解ニッケルメッキ
RCYGS	SUS304	—

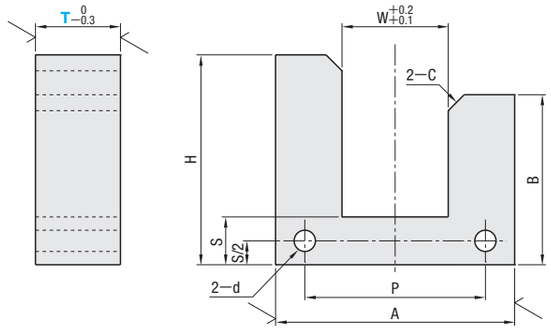

RoHS

型式 Type	No.（適用シリンダチューブ径・ストローク）	T 選択	W	S	H	B	A	P	C	d	¥ 基準単価 RCYG	RCYGB	RCYGM	RCYGS
RCYG RCYGB RCYGM RCYGS	20−21	9 12 16	16	9	30	22	38	25.5	3	4.5	3,580	3,980	4,020	4,550
	20−31	9 12 16			40	32					3,610	4,010	4,060	4,680
	25−21	9 12 16	16	9	30	22	44	28			3,620	4,020	4,070	4,650
	25−31	9 12 16			40	32					3,660	4,060	4,110	4,800
	32−25	9 12 16	20	9	33	22	50	34			3,860	4,260	4,300	5,070
	32−35	9 12 16			43	32					3,900	4,310	4,350	5,230
	40−25	9 12 16	20	9	33	21	60	40			3,900	4,310	4,350	5,210
	40−35	9 12 16			43	31					4,020	4,440	4,490	5,500
	50−40	9 12 16	22	12	50	34	65	50	4	6.5	4,200	4,620	4,670	5,910
	50−70	9 12 16			80	64					4,820	5,240	5,280	6,990

Order 注文例

型式	−	T
RCYG40−25	—	12
RCYGM50−40	—	16

Price 価格

■数量スライド価格（1円未満切り捨て）P87

数 量	1〜9	10〜14	15〜19
値引率	基準単価	5%	10%

表示数量超えはお見積り

Delivery 出荷日 3 日目発送

Example 使用例

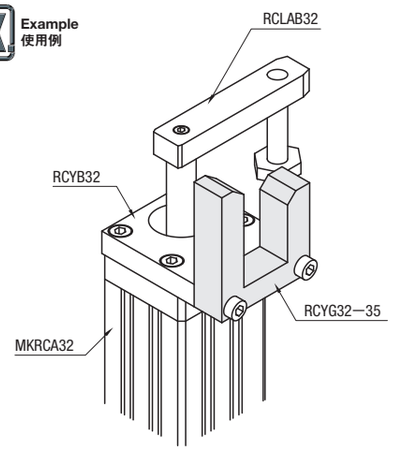

BRACKETS FOR ROTARY CLAMP CYLINDERS

新商品 ロータリクランプシリンダ用ブラケット

CADデータフォルダ名：54_Cylinders

Type	M材質	S表面処理
RCYB	SS400	—
RCYBB	S45C	四三酸化鉄皮膜
RCYBM		無電解ニッケルメッキ
RCYBS	SUS304	—

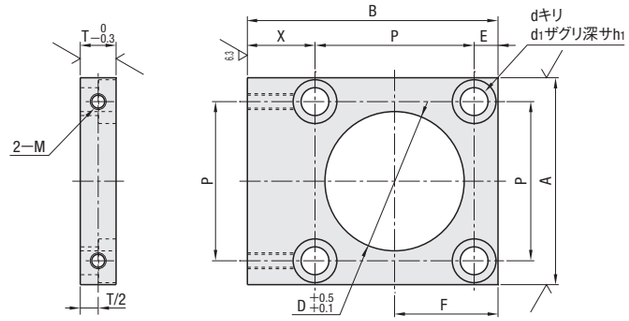

RoHS

型式 Type	No.（適用シリンダチューブ径）	T	D	A	P	X	B	E	F	M	d	d1	h1	¥ 基準単価 RCYB	RCYBB	RCYBM	RCYBS
RCYB RCYBB RCYBM RCYBS	20	9	24	38	25.5	18.25	P+E+X	6.25	19	M4	6.5	11	6.5	2,900	3,310	3,350	3,950
	25	9	24	44	28	19	P+E+X	6	20	M4	6.5	11	6.5	2,950	3,360	3,410	4,170
	32	9	30	50	34	18	P+E+X	8	25	M4	6.5	11	6.5	3,190	3,600	3,650	4,360
	40	9	35	60	40	19	P+E+X	10	30	M4	6.5	11	6.5	3,350	3,780	3,820	4,500
	50	12	37	65	50	26.5	P+E+X	7.5	32.5	M6	9	14	9	3,870	4,220	4,260	5,790

Order 注文例

型式
RCYB32

Delivery 出荷日 3 日目発送

Price 価格

■数量スライド価格（1円未満切り捨て）P87

数 量	1〜9	10〜14	15〜19
値引率	基準単価	5%	10%

表示数量超えはお見積り

Alteration 追加工

型式	−	(MT)
RCYB32	—	MT4

Example 使用例

■ワーククランプ時、アームのそりを防止します。ロッドへの負担が減ります。

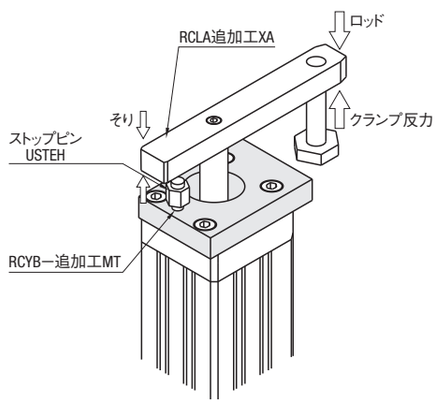

	ストッパ用タップ
Alteration	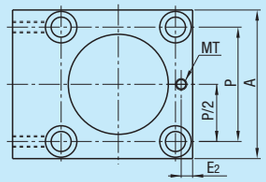
Code	MT
Spec.	ストッパ用のタップ穴を追加します。
¥/1Code	300

No.	E2	MT			
20	3	M3	M4		
25	4	M3	M4	M5	
32	5	M3	M4	M5	
40	6	M3	M4	M5	M6
50	7	M4	M5	M6	M8

指定方法 MT4

ミスミ FAメカ2010 My部品表で型番も簡単エクセル管理! ミスミFA 検索 http://fa.misumi.jp/

クランプシリンダ概要

■クランプシリンダ概要

ミスミのクランプシリンダは、クレビス取付で二山ナックル付です。
クランプ専用のシリンダです。

●短納期
ストロークを3種類から選べ、在庫化即納を実現しました。

●軽量化
カバー形状の最適化により、製品の軽量化・スリム化を実現しました。

●安全性
スピードコントローラ・クッション・ニードルを内蔵化しコンパクト化。
ニードルの出っ張りを最小限にし、調整のしやすさと安全性の高さを両立しました。

■クランプシリンダ基本構造図

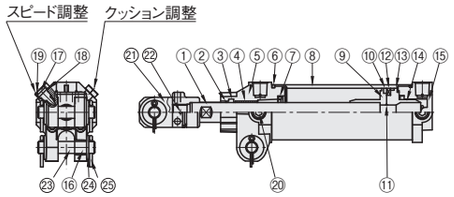

番号	名称	材質	表面処理	番号	名称	材質	表面処理
1	ピストンロット	鋼	クロムめっき	14	ピストン※	アルミニウム合金ダイカスト	
2	金属スクレーパ	銅合金		15	ヘッドカバー	アルミニウム合金ダイカスト	クロメート
3	ロッドパッキン	ニトリルゴム		16	クレビス用ブッシュ	鋼、銅	
4	ブッシュ	銅合金		17	ニードル	銅合金	
5	ロッドカバー	アルミニウム合金ダイカスト	クロメート	18	ニードルガスケット	ニトリルゴム	
6	シリンダガスケット	ニトリルゴム		19	六角ナット	鋼	クロメート
7	クッションパッキン	ウレタンゴム、銅	クロメート	20	六角穴付埋栓	鋼	四三酸化鉄皮膜
8	シリンダチューブ	アルミニウム合金	硬質アルマイト	21	二山ナックル	鋳鉄	リン酸マンガン
9	ピストン※	アルミニウム合金ダイカスト		22	スプリングピン	鋼	四三酸化鉄皮膜
10	ピストンパッキン	ニトリルゴム		23	クレビスピン	鋼	四三酸化鉄皮膜
11	ピストンガスケット	ニトリルゴム		24	平座金	鋼	クロメート
12	磁石	プラスチック		25	割りピン	鋼	クロメート
13	ウェアリング	ポリアセタール		※φ40のみ材質:アルミニウム合金になります。			

■クランプシリンダ基本仕様

チューブ内径(mm)	40	50	63
作動形式	複動形		
使用流体	圧縮空気		
最高使用圧力(MPa)	1.0		
最低使用圧力(MPa)	0.1		
保証耐圧力	1.6		
使用温度範囲(℃)	5〜60		
接続口径	Rc1/4		
標準ストローク	75・100・125		
使用ピストン速度(mm/s)	50〜500	50〜400	50〜300
クッション機構	ヘッド側エアークッション付		
有効クッション長さ(mm)	13.5		
給油	不要		
支持形式	二山クレビス		

※吸収エネルギー内でご使用ください。(下記クッション特性表参照)

■ストローク

チューブ内径(mm)	Stストローク			最大ストローク(mm)	最小ストローク(mm)	センサ付最小ストローク(mm)
φ40	75	100	125	125	75	75
φ50						
φ63						

■クッション特性表

チューブ内径(mm)	有効クッション長さ(mm)	許容エネルギー(J) クッション有	許容エネルギー(J) クッション無
φ40	13.5	5.14	0.137
φ50		6.41	0.137
φ63		11.37	0.205

●クッション
クッションの目的は空気の圧縮性を利用してピストンが保有している運動エネルギーを吸収し、ストロークエンドでピストンとカバーが衝撃的に当たらないようにするためです。
したがって、クッションはストロークエンド近くからピストン速度を低速作動させるためのものではありません。
尚、上表はクッションで吸収できる運動エネルギーです。
この値を超える運動エネルギーの場合や空気の圧縮性によるバウンドを避けたい場合は、別途緩衝装置を考慮してください。

運動エネルギー (J)=1/2×質量(kg)×{速度(m/s)}²

■シリンダ質量

(単位:kg)

チューブ内径(mm)	ストローク=0mmあたりの製品質量	ストローク=100mmあたりの加算質量	二山ナックルジョイント
φ40	0.75	0.34	0.37
φ50	0.82	0.36	
φ63	1.03	0.39	

(例)
MCCLA40−75の製品質量
●ストローク=0mm時の製品質量・・・・・0.75kg
●ストローク=75mm時の加算質量・・・・0.34×75/100=0.255kg
●付属品質量(二山ナックルジョイント)・・0.37kg
●製品質量・・・・・・・・・・・・・・・・0.75+0.255+0.37=1.375kg

■仕様

項目	有接点2線式 MT10 MTV10		無接点2線式 MT12 MTV12	無接点3線式 MT13
用途	プログラマブルコントローラ、リレー用		プログラマブルコントローラ専用	プログラマブルコントローラ、リレー用
出力方式				NPN出力
電源電圧				DC10〜28V
負荷電圧	DC12/24V	AC110V	DC10〜30V	DC30V以下
負荷電流	5〜50mA	7〜20mA	*5〜20mA	100mA以下
消費電流				DC24Vにて10mA以下
内部降下電圧	3V以下		4V以下	0.5V以下
ランプ	発光ダイオード(ON時点灯)			
漏れ電流	0mA		1mA以下	10μA以下
リード線長さ	1m(耐油性ビニールキャブタイヤコード2芯0.2mm²)			
最大衝撃	294m/s²		980m/s²	
絶縁抵抗	DC500Vメガにて20MΩ以上			
絶縁耐圧	AC1000V1分間印加にて異常なきこと			
周囲温度	−10〜+60℃			
保護構造	IEC規格IP67、JIS C0920(防浸形)、耐油			
質量	1m:20g 3m:50g			
回路	茶線(+) 青線(−)		茶線(+) 青線(−)	茶線(電源+) 黒線(出力) 青線(電源−)

*上記の負荷電流の最大値:20mAは、25℃でのものです。スイッチ使用周囲温度が25℃より高い場合は20mAより低くなります。(60℃のとき5〜10mAとなります。)

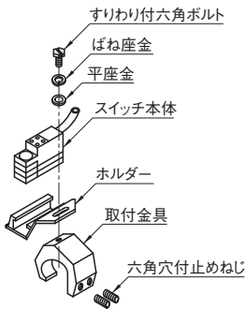

取付方法

(1)すりわり付六角ボルトにばね座金、平座金を通しておきホルダーをセットします。
(2)取付金具をシリンダのタイロッドにはめ込み、六角穴付ボルトを締め付けます。締め付けトルクは0.5〜0.7N・m
(3)最後に六角穴付止めねじを締め付けてください。締め付けトルクは1.7〜2.0N・mです。

移動方法

①微調整
すりわり付六角ボルトをゆるめ、センサ本体のみ移動させて、所定の位置で締め付けてください。
締め付けトルクは0.5〜0.7N・mです。
②粗調整
すりわり付六角ボルト及び止めねじをすべてゆるめて取付金具ごと所定の位置まで移動させた後、すりわり付六角ボルトを締め付けてください。
締め付けトルクは0.5〜0.7N・mです。
最後に、止めねじを締め付けてください。締め付けトルクは1.7〜2.0N・mです。

■オートスイッチ取付時の寸法

オートスイッチの詳細はP.1383を参照してください。

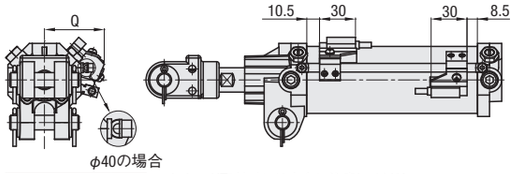

チューブ内径	Q
φ40	46
φ50	50
φ63	56

※タイロッド取付時には方向に注意してください。

【重要】注意事項
「危険」:明らかに危険な状態で、回避しないと死亡もしくは重傷を負う可能性があるもの。
「警告」:使用状況により危険な状態で、回避しないと死亡もしくは重傷を負う可能性があるもの。
「注意」:使用状況により危険な状態で、回避しないと軽いもしくは中程度の負傷又は、財産の損害、損傷の可能性があるもの。
※P.1370シリンダ【重要】注意事項も必ずお読みください。

新商品

クランプシリンダ/オートスイッチ取付用タイロッドキット/取付金具キット

CADデータフォルダ名:54_Cylinders

■クレビス付のクランプシリンダと周辺部品を追加しました。

■クランプシリンダ

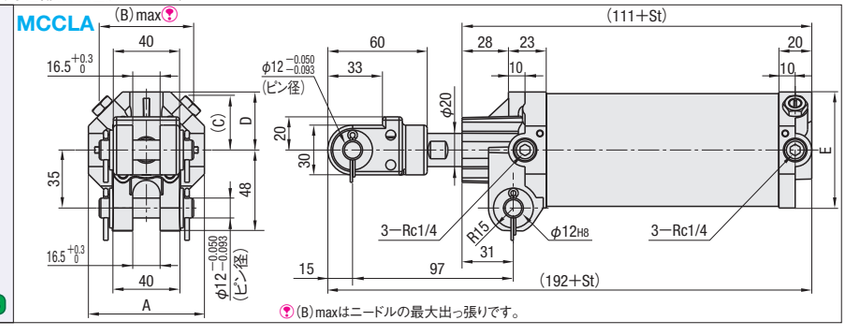

(B)maxはニードルの最大出っ張りです。

型式 Type	チューブ内径(mm)	Stストローク(選択)			A	(B)	(C)	D	E	¥基準単価 Stストローク 75	100	125
MCCLA	40	75	100	125	60	63	27	30	60	12,220	12,490	12,760
	50	75	100	125	60	63	27	30	60	13,020	13,420	13,820
	63	75	100	125	70	57	33	35	70	16,220	16,620	17,020

ご選定にあたっては**P.1387**の「仕様」、「注意事項」を必ずご確認ください。

Order 注文例

型式	−	Stストローク
MCCLA63	−	125

Delivery 出荷日 在庫品 翌日出荷 P.87
ご希望によりPM5:00迄、当日出荷受付致します。

■数量スライド価格 (1円未満切り捨て) P.87

数量	1〜4	5〜9
値引率	基準単価	5%

表示数量超えはお見積り

■オートスイッチ取付用タイロッドキット

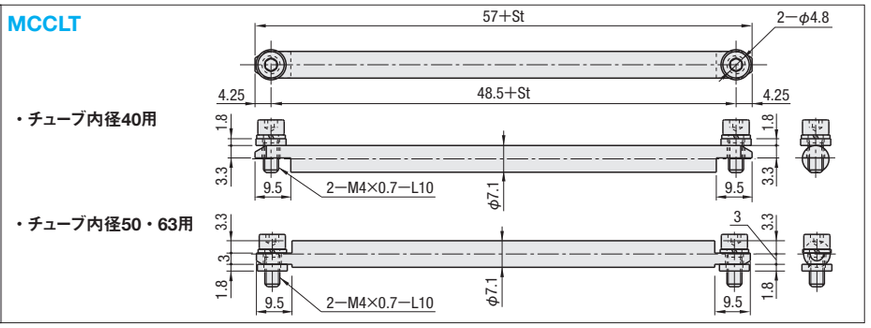

型式 Type	適用チューブ径	Stストローク(選択)			¥基準単価 1〜4コ Stストローク 75	100	125
MCCLT	40	75	100	125	900	930	960
	50	75	100	125	970	1,000	1,030
	63	75	100	125	1,250	1,280	1,310

表示数量超えはお見積り

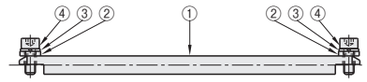

品番	部品名	数量	M材質	S表面処理
①	スイッチ取付ロッド	1	鋼	三価クロメート
②	スペーサ	2	鋼	三価クロメート
③	ばね座金	2	鋼	四三酸化鉄皮膜
④	六角穴付ボルト	2	鋼	四三酸化鉄皮膜

オートスイッチはP.1383をご利用ください。
取付方法は概要ページ(P.1387)をご確認ください。

Order 注文例

型式	−	Stストローク
MCCLT40	−	100

Delivery 出荷日 在庫品 翌日出荷 P.87
ご希望によりPM5:00迄、当日出荷受付致します。

■取付金具キット

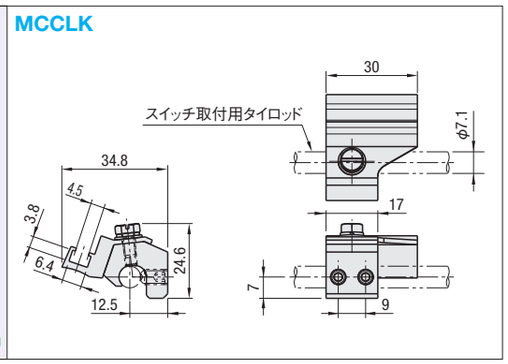

型式	¥基準単価 1〜4コ
MCCLK	1,150

表示数量超えはお見積り

A付属品	M材質	数量	備考
六角穴付止めねじくぼみ先	鋼	2	M5×8
すりわり付六角ボルト	ステンレス鋼	1	M4×8
スイッチホルダー	アルミニウム合金	1	−
スイッチ取付台	アルミニウム合金	1	−

Order 注文例

型式
MCCLK

Delivery 出荷日 在庫品 翌日出荷 P.87
ご希望によりPM5:00迄、当日出荷受付致します。

新商品

ARMS FOR CLAMP CYLINDER –T SHAPED–

クランプシリンダ用アーム
–T型–

CADデータフォルダ名：54_Cylinders

Type 標準タイプ	Type 無給油タイプ	M材質	S表面処理	A付属品
MCART	MCARTM	SS400	―	無給油ブッシュ（無給油タイプのみ）
MCARTB	MCARTBM		四三酸化鉄皮膜	

25 √(√)

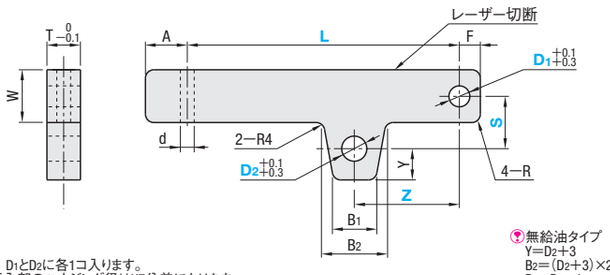

RoHS

無給油タイプは、D1とD2に各1コ入ります。
無給油ブッシュ圧入部のハウジング径はH7公差になります。

無給油タイプ Y=D2+3 B2=(D2+3)×2 B1=B2−4
標準タイプ Y=D2 B2=D2×2 B1=B2−4

型式 Type	D1	指定1mm単位 L	D2	Z	S	W	T	A	F	R	d
標準タイプ MCART MCARTB / 無給油タイプ MCARTM MCARTBM	6	100～300	6～20	50～150	20～60	19	12	10	8	3	6.5
	8										
	10	100～400		50～200	30～80	25	16	20	9	5	9
	12								10		
	14								12		
	16				40～100	36	19			8	
	18								14		
	20								15		

Z≦L−B2

Order 注文例

型式	L	D2	Z	S
MCART12	100	16	50	40
MCARTM12	250	16	100	60

Delivery 出荷日 3 日目発送

Price 価格

■数量スライド価格（1円未満切り捨て）P.87

数量	1～9	10～14	15～19
値引率	基準単価	5%	10%

表示数量超えはお見積り

D	Z	¥基準単価 標準タイプ MCART 最短L～250	251～最長L	MCARTB 最短L～250	251～最長L	無給油タイプ MCARTM 最短L～250	251～最長L	MCARTBM 最短L～250	251～最長L
6	50～100	3,170	3,310	3,650	3,800	3,330	3,470	3,820	3,960
	101～150	3,270	3,420	3,760	3,900	3,440	3,580	3,920	4,070
8	50～100	3,380	3,520	3,870	4,010	3,560	3,700	4,050	4,190
	101～150	3,390	3,630	3,980	4,120	3,670	3,810	4,160	4,300
10	50～100	4,450	5,200	5,340	6,350	4,680	5,420	5,570	6,580
	101～200	4,560	5,310	5,450	6,460	4,780	5,530	5,680	6,690
12	50～100	4,690	5,450	5,590	6,610	4,940	5,700	5,840	6,850
	101～200	4,800	5,560	5,690	6,710	5,050	5,810	5,940	6,960
14	50～100	5,180	5,950	6,080	7,120	5,430	6,200	6,330	7,360
	101～200	5,290	6,060	6,190	7,220	5,540	6,310	6,440	7,470
16	50～100	6,640	7,930	8,060	9,840	6,880	8,170	8,300	10,000
	101～200	6,740	8,030	8,160	9,860	6,980	8,270	8,400	10,100
18	50～100	6,860	8,150	8,290	9,990	7,180	8,470	8,610	10,310
	101～200	6,960	8,250	8,390	10,090	7,280	8,570	8,710	10,410
20	50～100	7,070	8,360	8,500	10,200	7,430	8,710	8,860	10,560
	101～200	7,170	8,460	8,600	10,300	7,530	8,810	8,960	10,660

Alteration 追加工

型式 −L−D2−Z−S− (PC・MT・TA・GA)
MCART12 − 100 − 16 − 50 − 40 − PC30

Alterations	Code	Spec.	¥/1Code
通し穴追加 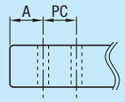	PC	通し穴を追加します。 d+6≦PC≦L−Z−B2×2 指定1mm単位 指定方法 PC20 MT・TAと併用した場合、変更後の取付穴が追加されます。	300
タップ穴変更 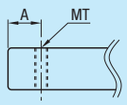	MT	通し穴をタップ穴に変更します。 d: 6.5 M6 M8 / 9 M6 M8 M10 ⊗通し穴変更(TA)と併用不可 指定方法 MT8	300
通し穴径変更 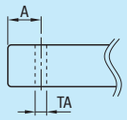	TA	通し穴径を変更します。 指定0.5mm単位 d: 6.5 4.0～9.0 / 9 4.0～12.0 ⊗タップ穴変更(MT)と併用不可 指定方法 TA4.5	300
インロー加工 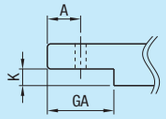	GA	インロー加工を追加します。 A+d≦GA≦L−Z−D2×2 1≦K≦W/2 指定1mm単位 指定方法 GA20−K8	500

新商品

ARMS FOR CLAMP CYLINDER –STRAIGHT–

クランプシリンダ用アーム
–ストレート–

CADデータフォルダ名：54_Cylinders

Type 標準タイプ	Type 無給油タイプ	M材質	S表面処理	A付属品
MCAR	MCARM	SS400	―	無給油ブッシュ（無給油タイプのみ）
MCARB	MCARBM		四三酸化鉄皮膜	

25 √(√)

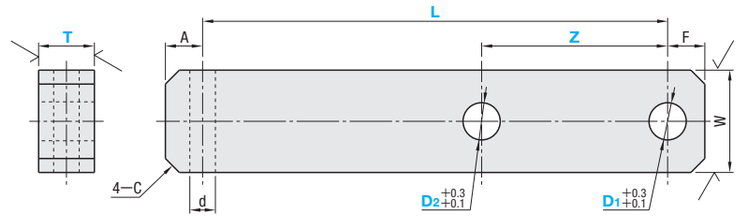

RoHS

●T寸の寸法公差

T	12・16	19
	−0.3～0	−0.33～0

無給油ブッシュ圧入部のハウジング径はH7公差になります。

型式 Type	D1	L 指定1mm単位	D2 選択	Z 指定1mm単位	T 選択	W	F	d	A	C
標準タイプ MCAR MCARB / 無給油タイプ MCARM MCARBM	8	100～250	0 8 10	40～200	12 16 19	22	8	5.5	8	3
	10	100～300	0 8 10 12	40～200	12 16 19	22	9	5.5	9	5
	12	100～300	0 8 10 12	40～250	12 16 19	25	10	6.5	10	5
	16	120～300	0 8 10 12 16	50～250	12 16 19	32	12	6.5	12	8
	20	120～300	0 8 10 12 16 20	50～250	16 19	38	15	9	15	8

D2を0選択時、穴無しとなります。D2を0選択時、Zは指定不要（注文例参照）。Z≦L−(D1+D2+d)

Order 注文例

型式	L	D2	Z	T
MCAR12	100	12	40	12
MCARM16	250	0		16 (D2 穴なし)

Delivery 出荷日 3 日目発送 ストーク A 500円/1本 P.88

同一サイズ3本以上は一律1,350円

Price 価格

■数量スライド価格（1円未満切り捨て）P.87

数量	1～9	10～14	15～19
値引率	基準単価	5%	10%

表示数量超えはお見積り

D1 or D2	T	使用無給油ブッシュ ブッシュ型式 d(内径)	L(全長)	使用数量
8	12	8	10	各1個
	16・19	8	15	
10	12	10	10	
	16・19	10	15	
12	12	12	10	
	16・19	12	15	
16	12	16	10	
	16・19	16	15	
20	16・19	20	15	

D1	¥基準単価 標準タイプ MCAR 最短L～200	201～最長L	MCARB 最短L～200	201～最長L	無給油タイプ MCARM 最短L～200	201～最長L	MCARBM 最短L～200	201～最長L
8	2,150	2,320	2,580	2,760	2,780	2,920	3,190	3,340
10	2,200	2,430	2,640	2,870	2,920	3,110	3,330	3,530
12	2,340	2,600	2,780	3,040	3,050	3,270	3,470	3,690
16	2,620	2,920	3,060	3,360	3,470	3,730	3,890	4,140
20	3,080	3,480	3,510	3,930	4,180	4,540	4,600	4,950

Alteration 追加工

型式 −L−D2−Z−T− (PC・MT・TA・GA・NH)
MCAR12 − 100 − 12 − 40 − 12 − TA8.5

Alterations	通し穴追加	タップ穴変更	通し穴径変更	インロー加工	逃げ加工
	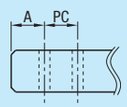	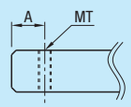	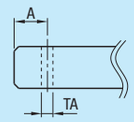	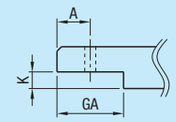	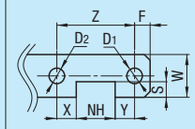
Code	PC	MT	TA	GA	NH
Spec.	通し穴を追加します。 d+6≦PC≦L−Z−D2×2 D2=0の場合は d+6≦PC≦L−D1 指定1mm単位 指定方法 PC20 MT・TAと併用した場合、変更後の取付穴が追加されます。	通し穴をタップ穴に変更します。 d: 5.5 M6 M8 / 6.5 M6 M8 / 9 M6 M8 M10 ⊗通し穴径変更(TA)と併用不可 指定方法 MT8	通し穴径を変更します。 指定0.5mm単位 T: 12 4.0～9.0 / 16 4.0～12.0 / 19 4.0～14.0 ⊗タップ穴変更(MT)と併用不可 指定方法 TA4.5	インロー加工を追加します。 A+d≦GA≦L−Z−D2×2 1≦K≦W/2 指定1mm単位 指定方法 GA20-K8	D1とD2間に逃げ加工を追加します。 NH≧5 NH=Z−X−Y D1/2+3≦Y D2/2+3≦X S≦W/2 ⊗D2を0選択時適用不可 指定1mm単位 指定方法 NH20-Y10-S10
¥/1Code	300	300	300	500	500

ミスミ FAメカ2010 商品・価格の最新情報あります！ ミスミFA 検索 http://fa.misumi.jp/

BRACKETS FOR CLAMP CYLINDER

クランプシリンダ用ブラケットプレート

CADデータフォルダ名：54_Cylinders

型式 2つ穴タイプ	型式 1つ穴タイプ	型式 穴なしタイプ	M材質	S表面処理
MCYBW	MCYB	MCYN	SS400	—
MCYBWB	MCYBB	MCYNB		四三酸化鉄皮膜

2つ穴(φ8)タイプ
MCYBW
MCYBWB

穴なしタイプ
MCYN
MCYNB

1つ穴(φD2)タイプ
MCYB
MCYBB

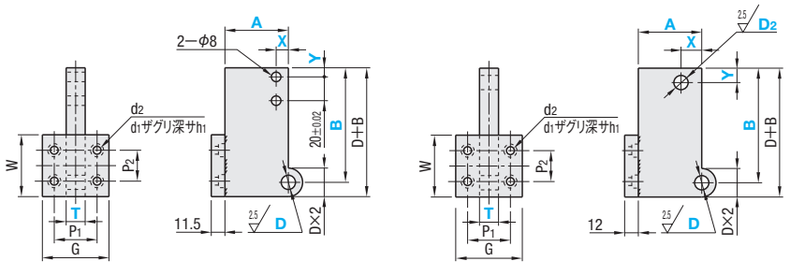

RoHS

穴なしタイプはX・Y寸の指定不要です。

型式 Type	D	T	指定1mm単位 A	指定1mm単位 B	MCYBW□ 1mm単位 X	MCYBW□ 1mm単位 Y	W	G	P1	P2	d2	d1	h1
2つ穴タイプ MCYBW / 穴なしタイプ MCYN	5	10	30〜60	30〜130	15〜50 X≦A−8	6〜20 Y≦D+B+26	20	40	25	—	4.5	8	4.5
MCYBWB / MCYNB	6	10 12					20	40	25	—			
	8	10 12 16	30〜80	40〜150			40	40	25	25			
	10						40	40	25	25			
	12						50	50	30	30	6.5	11	6.5
	18	10 12 16 19	40〜100	50〜200			70	60	40	30			

型式 Type	D	D2	T	指定1mm単位 A	指定1mm単位 B	X	Y	W	G	P1	P2	d2	d1	h1
1つ穴タイプ MCYB	5	8 10 12	10	30〜60	30〜130	15〜50 X≦A−8	8〜20	20	40	25	—	4.5	8	4.5
MCYBB	6	8 10 12	10 12					20	40	25	—			
	8	8 10 12	10 12 16	30〜80	40〜150			40	40	25	25			
	10	8 10 12 16						40	40	25	25			
	12	8 10 12 16 20						50	50	30	30	6.5	11	6.5
	18	8 10 12 16 20	10 12 16 19	40〜100	50〜200			70	60	40	30			

D2/2+4≦Y≦B−D2+4

Order 注文例

型式	D2	T	A	B	X	Y
MCYBW10		T12	A40	B80	X15	Y15
MCYN12		T16	A60	B100		
MCYB8	10	T10	A30	B40	X15	Y15

Delivery 出荷日 3 日目発送

Price 価格

■数量スライド価格（1円未満切り捨て）P.87

数量	1〜9	10〜14	15〜19
値引率	基準単価	5%	10%

表示数量超えはお見積り

D	¥基準単価 2つ穴タイプ MCYBW	2つ穴タイプ MCYBWB	1つ穴タイプ MCYB	1つ穴タイプ MCYBB	穴なしタイプ MCYN	穴なしタイプ MCYNB
5	7,050	7,680	6,690	7,320	6,090	6,960
6	7,470	8,140	7,110	7,780	6,750	7,420
8	8,680	9,380	8,320	9,080	7,960	8,200
10	9,120	9,910	8,760	9,610	8,400	9,250
12	9,840	10,720	9,480	10,410	9,120	10,050
18	10,500	11,470	10,140	11,160	9,780	10,800

Example 使用例

2つ穴タイプ(MCYBW)との組み合わせ

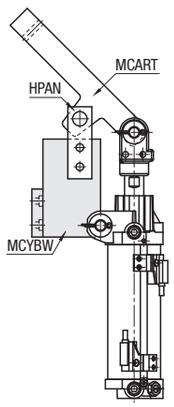

HINGE PLATES

ヒンジプレート

CADデータフォルダ名：54_Cylinders

RoHS

HPAN

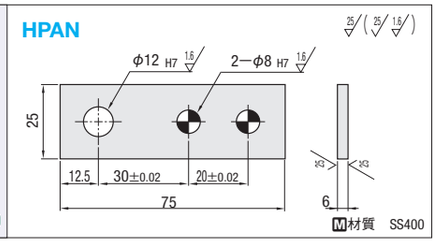

型式	¥基準単価
HPAN	980

Order 注文例 型式 HPAN

Delivery 出荷日 3 日目発送 ストーク A 500円/1本 P.88

同一サイズ3本以上は一律1,350円

Price 価格

■数量スライド価格（1円未満切り捨て）P.87

数量	1〜19	20〜29	30〜49	50〜99
値引率	基準単価	5%	10%	18%

表示数量超えはお見積り

■エコノミータイプ

RoHS

HPE

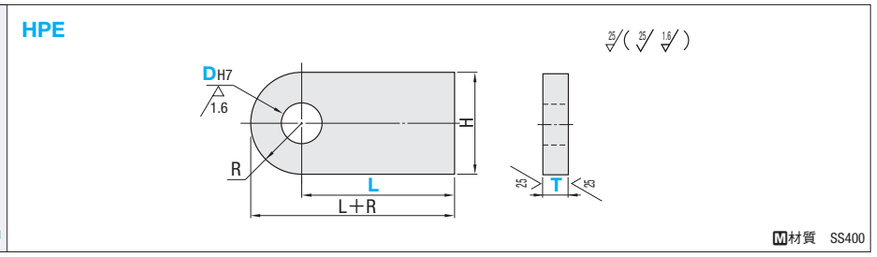

型式 Type	D	L 指定10mm単位	T 選択	R	H	¥基準単価
HPE	8	40〜100	9 12 15 16	11	22	480
	10			12.5	25	580
	12			16	32	780
	16			19	38	780
	20			25	50	980

Order 注文例

型式	L	T
HPE12	100	16

Delivery 出荷日 3 日目発送 ストーク A 300円/1本 P.88

同一サイズ3本以上は一律810円

Alteration 追加工

型式	L	T	(CC・WCC)
HPE12	100	16	CC10

Price 価格

■数量スライド価格（1円未満切り捨て）P.87

数量	1〜9	10〜14	15〜19	20〜29
値引率	基準単価	5%	10%	18%

表示数量超えはお見積り

Alterations	Code	Spec.	¥/1Code
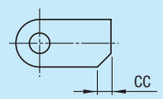	CC	片側のコーナーを任意の寸法でカットできます。CC=指定1mm単位 1≦CC<H/2	200

Alterations	Code	Spec.	¥/1Code
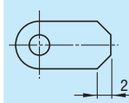	WCC	両側のコーナーを任意の寸法でカットできます。WCC=指定1mm単位 1≦WCC<H/2	400

Example 使用例

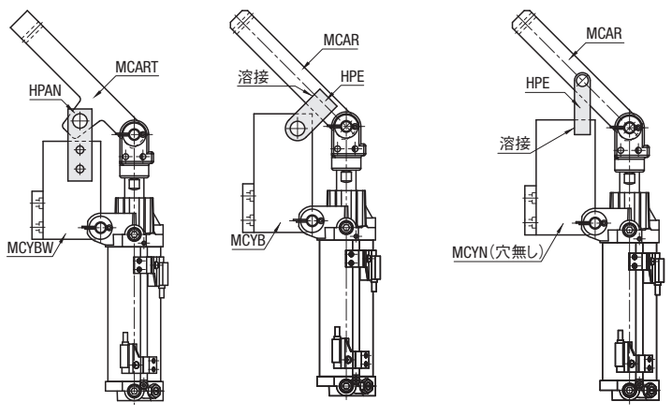

ミスミ FAメカ2010 WEBなら素早く部品検索! ミスミFA 検索 http://fa.misumi.jp/

エアシリンダ

ーペン型複動タイプ/パネルマウント単動タイプー

プライスダウン 最大32%
:値下げ価格

CADデータフォルダ名：54_Cylinders

■ペン型複動タイプ

MSPCB（シリンダ+ブラケット付）
MSPCN（シリンダ単体）

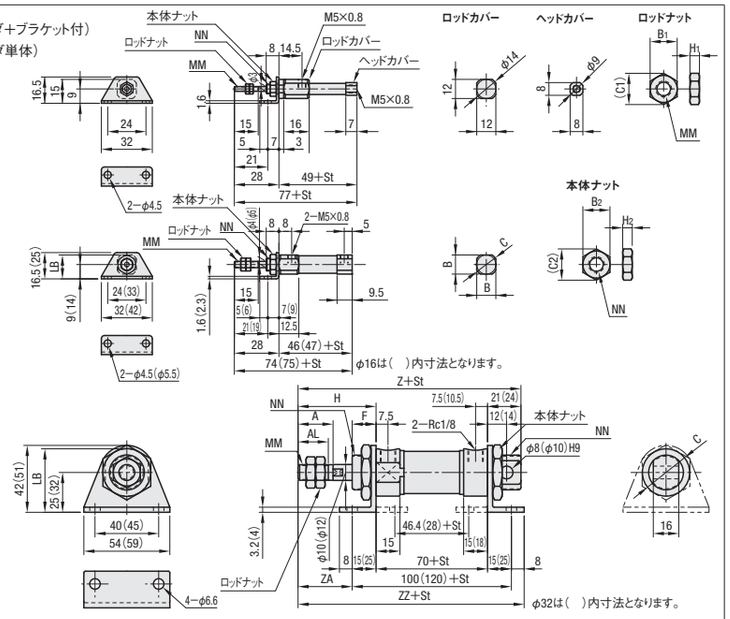

RoHS

チューブ内径(mm)	A	AL	B	B1	B2	C	C1	C2	F	H	H1	H2	LB	MM	NN	Z	ZA	ZZ
6	—	—	—	5.5	8	—	6.4	9.2	—	—	2.4	4	—	M3×0.5	M6×1.0	—	—	—
10	—	—	12	7	11	14	8.1	12.7	—	—	3.2	4	15	M4×0.7	M8×1.0	—	—	—
16	—	—	18	8	14	20	9.2	16.2	—	—	4	4	23	M5×0.8	M10×1.0	—	—	—
20	20	18	—	13	30	26.7	15	34.6	12	38	5	6	38.4	M8×1.25	M22×1.5	129	23	131
25	22	20	—	17	30	29.7	19.6	34.6	15	49	6	6	39.9	M10×1.25	M22×1.5	140	34	142
32	22	20	—	17	32	36	19.6	37	18	52	6	8	50	M10×1.25	M24×2.0	146	27	155

■エアシリンダ　ーペン型タイプー　構造図

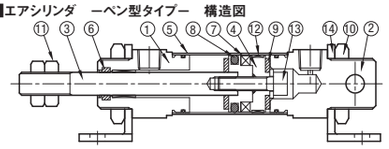

型式 Type	チューブ内径(mm)	Stストローク(mm)選択	MSPCB ¥基準単価 Stストローク(mm) 15	25	30	45	50	60	100	MSPCN ¥基準単価 Stストローク(mm) 15	25	30	45	50	60	100
(シリンダ+ブラケット付) MSPCB	6	15 30 45 60	2,400	—	2,400	2,520	—	2,520	—	2,080	—	2,080	2,200	—	2,200	—
	10	15 30 45 60	2,760	—	2,760	2,960	—	2,960	—	2,440	—	2,440	2,640	—	2,640	—
	16	15 30 45 60	3,200	—	3,200	3,320	—	3,320	—	2,880	—	2,880	3,000	—	3,000	—
(シリンダ単体) MSPCN	20	15 25 50 100	4,750	4,750	—	—	4,970	—	5,270	4,250	4,250	—	—	4,470	—	4,770
	25	15 25 50 100	5,470	5,470	—	—	5,700	—	6,100	4,840	4,840	—	—	5,070	—	5,470
	32	15 25 50 100	5,670	5,670	—	—	5,900	—	6,300	5,000	5,000	—	—	5,230	—	5,630

■ペン型タイプ：部品詳細

番号	部品名	φ6	φ10	φ16	φ20	φ25	φ32
1	ロッドカバー	A6061					
2	ヘッドカバー	A6061					
3	ピストンロッド	SUS303		S45C			
4	ピストン	A6061（注）					
5	チューブ	SUS304					
6	ロッドパッキン	NBR					
7	マグネット	—					
8	ピストンパッキン	NBR					
9	クッション	NBR					
10	ボディナット	C3604−CD		SS400			
11	ロッドナット	C3604−CD		SS400			
12	ウェアリング	テフロン					
13	ピストンボルト	SCM435					
14	フート	SS400					

（注）φ10,16はC3604−CD、φ25はPOM

■ペン型タイプ　許容先端横荷重表

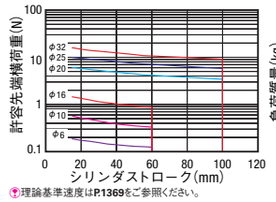

■ペン型タイプ　許容運動エネルギー表

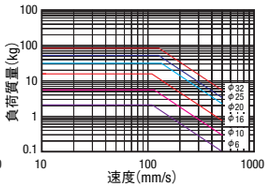

理論基準速度は**P.1369**をご参照ください。

■ペン型タイプ：理論出力　単位(N)

チューブ内径(mm)	作動方向	使用圧力(MPa) 0.2	0.3	0.4	0.5	0.6	0.7
6	押し側	5.7	8.5	11.3	14.1	17	19.8
	引き側	4.2	6.4	8.5	10.6	12.7	14.8
10	押し側	15.7	23.6	31.4	39.3	47.1	55
	引き側	13.2	19.8	26.4	33	39.6	46.2
16	押し側	40	60	80	101	121	141
	引き側	36	54	73	91	109	127
20	押し側	63	94	126	157	189	220
	引き側	47	71	94	118	141	165
25	押し側	98	147	196	245	295	344
	引き側	83	124	165	206	247	289
32	押し側	161	241	322	402	483	563
	引き側	138	207	277	346	415	484

■ペン型タイプ基本仕様

チューブ内径(mm)	6	10・16	20～32
作動形式	複動形		
使用流体	空気		
最低使用圧力(MPa)	0.12	0.06	
最高使用圧力(MPa)	0.7		
耐圧力(MPa)	1.0		
使用温度範囲(℃)	5～60		
使用ピストン速度(mm/s)	50～500		
クッション機構	NBR		
ストローク許容差(mm)	0～+1.5	0～+2.0	
潤滑	無給油		
管接続口径	M5×0.8	Rc1/8	

理論基準速度は**P.1369**をご参照ください。

■パネルマウント単動タイプ

RoHS

MSPCM（パネルマウント単動タイプ）

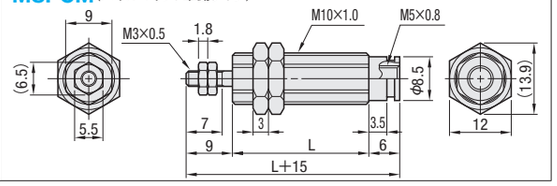

■MSPCM基本仕様

チューブ内径(mm)	6
作動形式	押出単動形
使用流体	空気
最低使用圧力(MPa)	0.2
最高使用圧力(MPa)	0.7
耐圧力(MPa)	1.0
使用温度範囲(℃)	5～60
使用ピストン速度(mm/s)	50～500
クッション機構	なし
ストローク許容差(mm)	0～+1.0
潤滑	無給油
管接続口径	M5×0.8

型式 Type	チューブ内径(mm)	Stストローク(mm)選択	L	¥基準単価
MSPCM	6	5	12.5	1,520
		10	19.5	
		15	26.5	

■MSPCM構造図

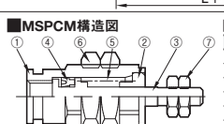

■MSPCM:部品明細

番号	部品名	M材質	S表面処理
1	ボディ	C3604−CD	無電解ニッケルメッキ
2	カバー	C5441B	
3	ピストンロッド	SUS303	
4	ピストンパッキン	NBR	
5	バネ	SWP	
6	ボディナット	C3604−CD	無電解ニッケルメッキ
7	ロッドナット	C3604−CD	無電解ニッケルメッキ

Order 注文例

型式	—	Stストローク
MSPCB6	—	30
MSPCM6	—	5

Example 使用例

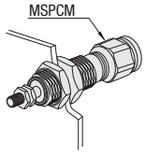

Delivery 出荷日　在庫品　翌日出荷 **P.87**
ご希望によりPM5:00迄、当日出荷受付致します。

Price 価格

■数量スライド価格（1円未満切り捨て）**P.87**

数量	1～4	5～9
値引率	基準単価	5%

表示数量超えはお見積り

足踏み切替バルブ

ー2ポートタイプ/3ポート・4ポートタイプー

CADデータフォルダ名：54_Cylinders

■2ポートタイプ

RoHS

MSFF（ロック機構無）

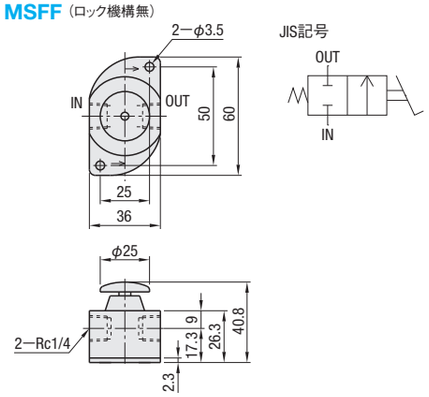

■特長
・圧縮空気の流れをON−OFFにさせる切替バルブです。ペダルを押すとエアが流れ、離すと止まります。
・取付方向は、縦・横いずれも使用可能です。また、操作は手でも行えます。

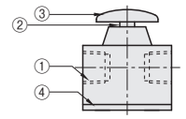

■構成部品表

品番	名称	M材質	S表面処理
1	ボディ	A2017B	アルマイト
2	ロッド	C3604B	ー
3	ペダル	A5052B	アルマイト
4	プレート	SPC	クロムメッキ

型式 Type	No.	方向	ポート数	管接続口径 IN・OUT	ポジション数	有効断面積(mm²)	使用圧力範囲(MPa)	最大踏込力(N)	使用温度範囲(℃)	使用流体	質量(g)	¥基準単価
MSFF	2	2	2	Rc1/4	2	6	0～0.7	40	5～60	空気	130	4,300

■3ポート・4ポートタイプ

RoHS

MSFB（ロック機構無）
MSFBR（ロック機構付）

【特長】
・ロック機構付の場合、ペダルを踏むとペダルがロックされます。
・ロックされた状態で再度ペダルを踏むとロックが解除されます。

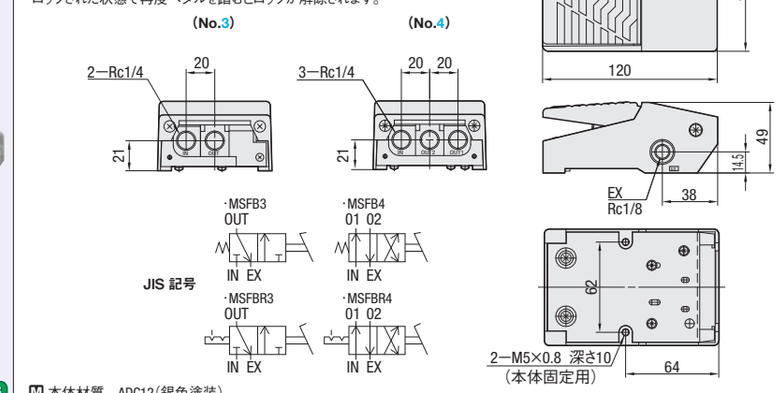

M 本体材質　ADC12(銀色塗装)

型式 Type	No.	方向	ポート数	管接続口径 IN・OUT	EX	ポジション数	有効断面積(mm²)	使用圧力範囲(MPa)	最大踏込力(N)	使用温度範囲(℃)	使用流体	質量(g)	¥基準単価 MSFB	MSFBR
MSFB MSFBR	3	3	3	Rc1/4	Rc1/8	2	8	0～0.7	29	5～60	空気	560	6,640	7,670
	4	4	4									680	8,780	9,810

Order 注文例

型式
MSFF2
MSFBR4

Delivery 出荷日　在庫品　翌日出荷 **P.87**
ご希望によりPM5:00迄、当日出荷受付致します。

Price 価格

■数量スライド価格（1円未満切り捨て）**P.87**

数量	1～4	5～9
値引率	基準単価	5%

表示数量超えはお見積り

Example 使用例

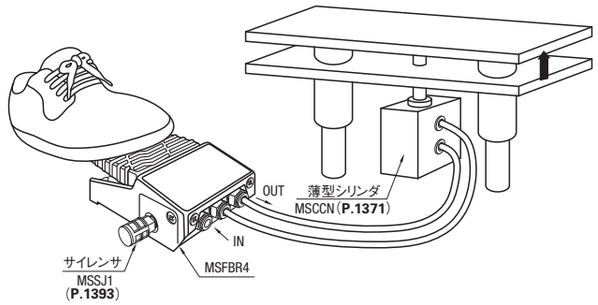

規格追加
赤文字表示

HAND OPERATED AIR VALVES

手動切替バルブ

ーパネルマウント　2ポート・3ポートタイプー

CADデータフォルダ名：54_Cylinders

■誤作動や人的ミスを防ぐ、押しボタンタイプを追加しました。

■2ポート・3ポートタイプ

RoHS

NCHS2
(2ポートセレクタタイプ)

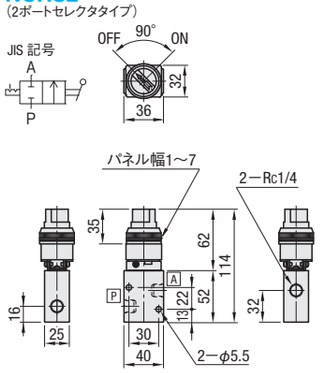

NCHB2
(2ポートボタンタイプ)

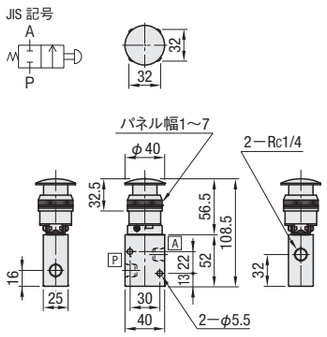

NCHP2
(2ポート押しボタンタイプ)

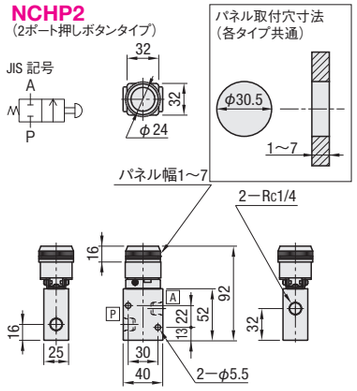

NCHS3
(3ポートセレクタタイプ)

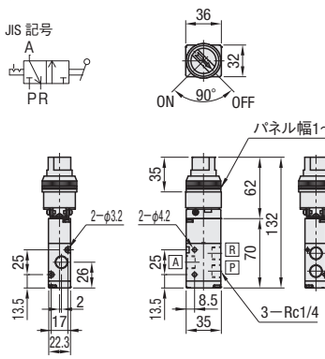

NCHB3
(3ポートボタンタイプ)

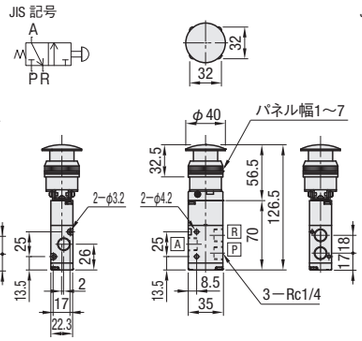

NCHP3
(3ポート押しボタンタイプ)

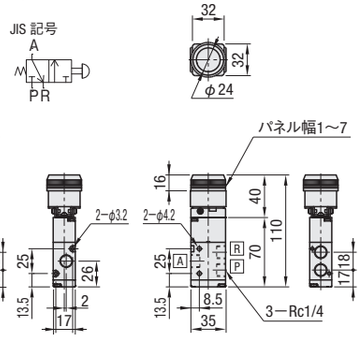

型式 Type	No.	呼び	方向	ポート数	管接続口径 IN・OUT	管接続口径 EX	ポジション数	有効断面積 (mm²)	使用圧力範囲 (MPa)	使用温度範囲 (℃)	使用流体	質量 (g)	¥基準単価 NCHS	¥基準単価 NCHB	¥基準単価 NCHP
(セレクタタイプ) NCHS	2	8A	2	2	Rc1/4	—	2	18	0～0.9	5～60	空気	200	4,020	3,940	4,000
(ボタンタイプ) NCHB (押しボタンタイプ) NCHP	3		3	3	Rc1/4	Rc1/4			0.15～0.8			210	4,420	4,350	4,390

NCHPのボタンは緑色です。

■構成部品

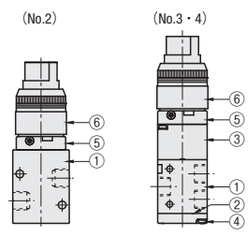

■構成部品表

品番	名　称	材 質
1	ボディ	(No.2) A6061 (No.3・4) ACD10
2	エンドカバー	樹脂
3	パイロットボディ	A6061
4	十字穴付小ネジ	SS400
5	ブラケット	SPC
6	セレクタ/ボタン	—

■特長

・小型でありながら大容量な手動切替バルブです。
・ボタンタイプは、スプリングリターン式です。
・パネルマウントが可能な板厚は、1～7mmです。

Order 注文例

型式	—	呼び
NCHS2	—	8A
NCHB3	—	8A

Delivery 出荷日　在庫品　翌日出荷 P.87
ご希望によりPM5:00迄、当日出荷受付致します。

Price 価格

■数量スライド価格 (1円未満切り捨て) P.87

数　量	1～4	5～9
値引率	基準単価	5%

表示数量超えはお見積り

規格追加
赤文字表示

HAND OPERATED AIR VALVES

手動切替バルブ

ーパネルマウント　5ポートタイプー

CADデータフォルダ名：54_Cylinders

■誤作動や人的ミスを防ぐ、押しボタンタイプを追加しました。

■5ポートタイプ

RoHS

NCHS4(呼び：8A)
(5ポートセレクタタイプ)

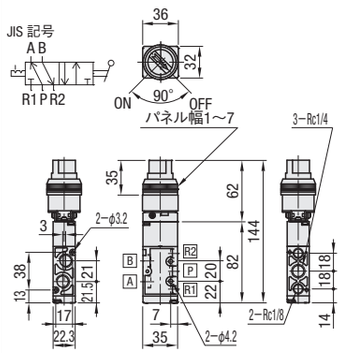

NCHB4(呼び：8A)
(5ポートボタンタイプ)

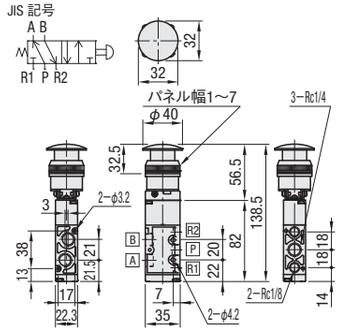

NCHP4(呼び：8A)
(5ポート押しボタンタイプ)

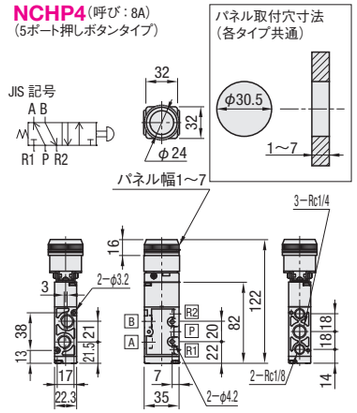

NCHS4(呼び：10A)
(5ポートセレクタタイプ)

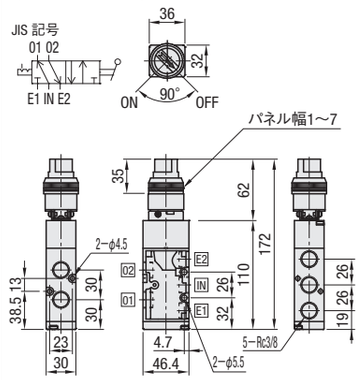

NCHB4(呼び：10A)
(5ポートボタンタイプ)

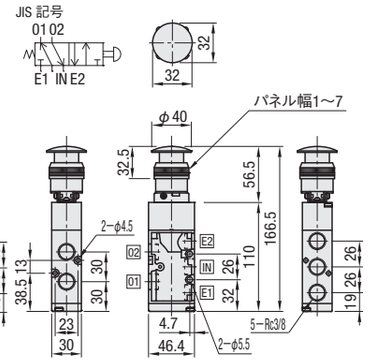

NCHP4(呼び：10A)
(5ポート押しボタンタイプ)

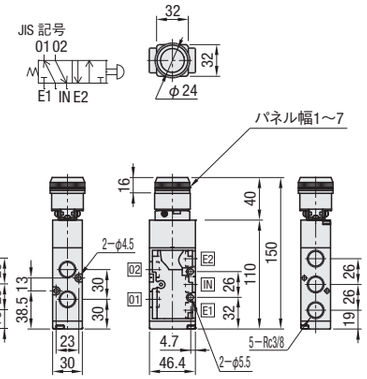

型式 Type	No.	呼び	方向	ポート数	管接続口径 IN・OUT	管接続口径 EX	ポジション数	有効断面積 (mm²)	使用圧力範囲 (MPa)	使用温度範囲 (℃)	使用流体	質量 (g)	¥基準単価 NCHS	¥基準単価 NCHB	¥基準単価 NCHP
(セレクタタイプ) NCHS	4	8A	4	5	Rc1/4	Rc1/8	2	18	0.15～0.8	5～60	空気	180	5,410	5,330	5,370
(ボタンタイプ) NCHB (押しボタンタイプ) NCHP		10A			Rc3/8	Rc3/8		30				320	5,870	5,790	5,830

構成部品表は左ページをご参照ください。　NCHPのボタンは緑色です。

Example 使用例

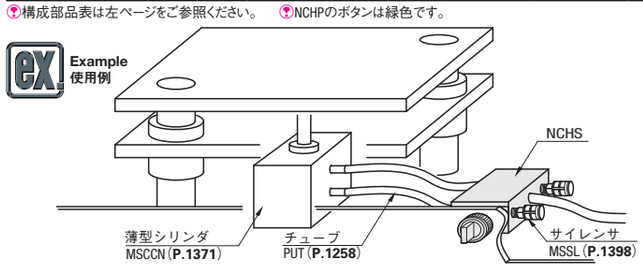

Order 注文例

型式	—	呼び
NCHS4	—	8A
NCHB4	—	10A

Delivery 出荷日　在庫品　翌日出荷 P.87
ご希望によりPM5:00迄、当日出荷受付致します。

Price 価格

■数量スライド価格 (1円未満切り捨て) P.87

数　量	1～4	5～9
値引率	基準単価	5%

表示数量超えはお見積り

HAND OPERATED AIR VALVES

手動切替バルブ

ーグリップタイプ/ミニチュアタイプー

CADデータフォルダ名：54_Cylinders

■グリップタイプ

RoHS

MSHBA

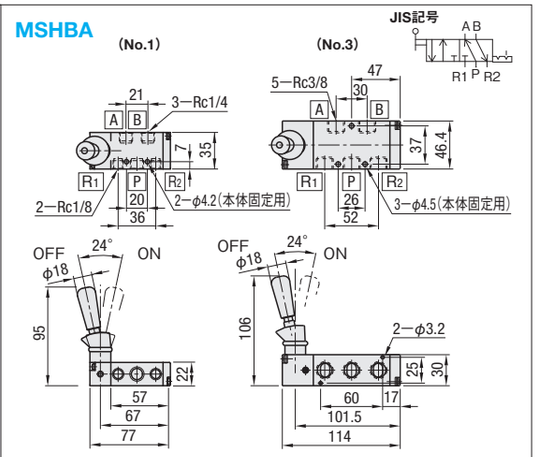

■ 特長

・スプールタイプのコンパクトな手動切替弁です。
・レバー式で圧力に関係なく確実に切替が可能です。
また、切替後のレバーは保持されます。

■ 構成部品

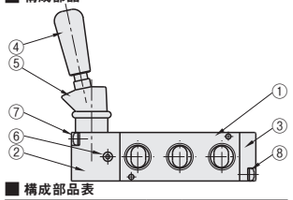

■ 構成部品表

品番	名称	個数	M材質
1	ボディ	1	A6061
2	パイロットボディ	1	A6061
3	エンドカバー	1	(No.1)POM (No.3)A6061
4	ハンドレバー	1	POM
5	ダストカバー	1	NBR
6	セットスクリュー	2	炭素鋼
7	パイロットボディビス	2	炭素鋼
8	エンドカバービス	2	炭素鋼

型式 Type	No.	方向	ポート数	管接続口径 IN・OUT	管接続口径 EX	ポジション数	有効断面積 (mm²)	使用圧力範囲 (MPa)	使用温度範囲 (℃)	使用流体	質量 (g)	¥基準単価
MSHBA	1	4	5	Rc1/4	Rc1/8	2	18	0～0.9	5～60	空気	200	5,500
	3			Rc3/8	Rc3/8		34				440	6,500

■ミニチュアタイプ

RoHS

MSHBP（ボタンタイプ）
MSHBT（トグルタイプ）

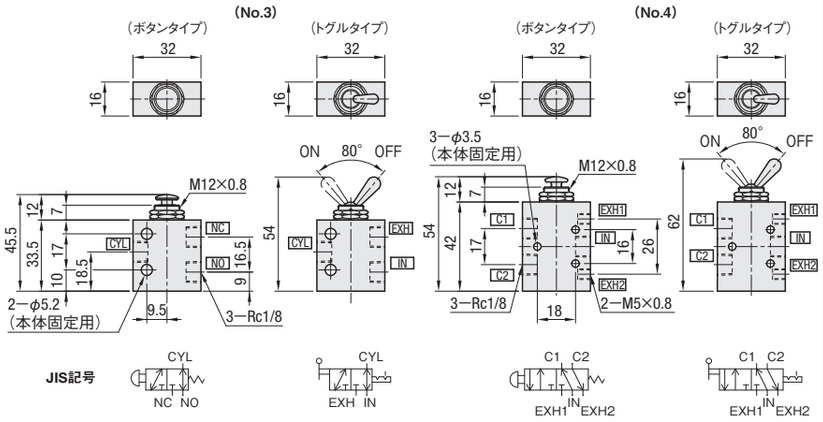

型式 Type	No.	方向	ポート数	呼称	管接続口径 IN・OUT	管接続口径 EX	ポジション数	有効断面積 (mm²)	使用圧力範囲 (MPa)	使用温度範囲 (℃)	使用流体	質量 (g)	¥基準単価 MSHBP	¥基準単価 MSHBT
MSHBP	3	3	3	6A	Rc1/8		2	4.5	0～0.9	5～60 (凍結なきこと)	空気	130	3,740	3,860
MSHBT	4	4	5		Rc1/8	M5		5.5				160	4,130	4,280

Order 注文例　型式 MSHBA1 MSHBP3

Delivery 出荷日　在庫品　翌日出荷 P.87
ご希望によりPM5:00迄、当日出荷受付致します。

Example 使用例

Price 価格

■数量スライド価格（1円未満切り捨て）P.87

数量	1～4	5～9
値引率	基準単価	5%

表示数量超えはお見積り

■ 特長

・ボタンタイプはスプリングリターンタイプです。

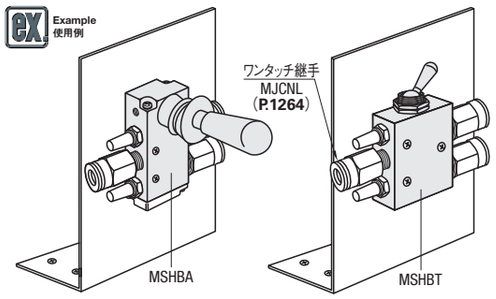

規格追加
赤文字表示

HAND OPERATED AIR VALVES / SILENCERS

手動切替バルブ/サイレンサ

ーレバータイプー

プライスダウン 最大41%
:値下げ価格

CADデータフォルダ名：54_Cylinders

■コンパクトタイプの樹脂製サイレンサを追加いたしました。

■レバータイプ

RoHS

MHAN（ロック機構無）　**MHANR**（ロック機構付）

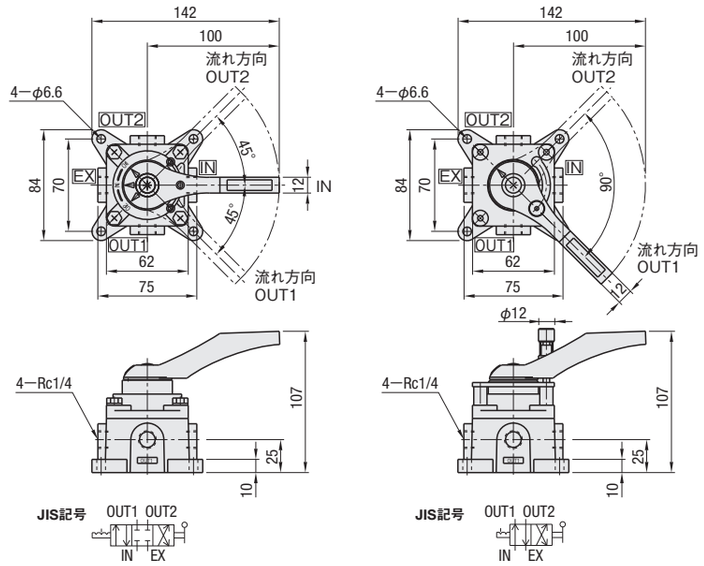

型式 Type	No.	方向	ポート数	管接続口径 IN・OUT	管接続口径 EX	ポジション数 MHAN	ポジション数 MHANR	有効断面積 (mm²)	使用圧力範囲 (MPa)	使用温度範囲 (℃)	使用流体	質量 (g) MHAN	質量 (g) MHANR	¥基準単価 MHAN	¥基準単価 MHANR
MHAN MHANR	4	4	4	Rc1/4	Rc1/4	3	2	20	0～0.7	5～60	空気	800	850	6,000	11,800

■特長

・MHAN：クローズドセンタの3ポジションタイプです。
・MHANR：2ポジションタイプでOUT1およびOUT2の位置でレバーはロックされます。切替の際はノブを押してレバーを動かします。

■構成部品

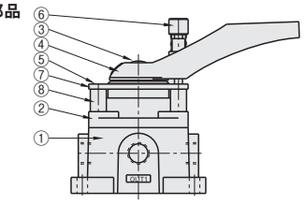

■構成部品表

品番		名称	個数	M材質
1	共通	ベース	1	ADC
2		カバー	1	ADC
3		サラ小ネジ	1	SS400
4		レバー	1	ADC
5	MHAN	ボルト	4	SS400
	MHANR	六角穴付皿ボルト	4	SCM435
6	MHANRのみ	ノブ	1	SS400
7		ストッパプレート	1	SPC
8		カラー	4	C3604B

■サイレンサ

RoHS

MSSL（金属製）JIS記号　**MSSJ**（樹脂製）JIS記号

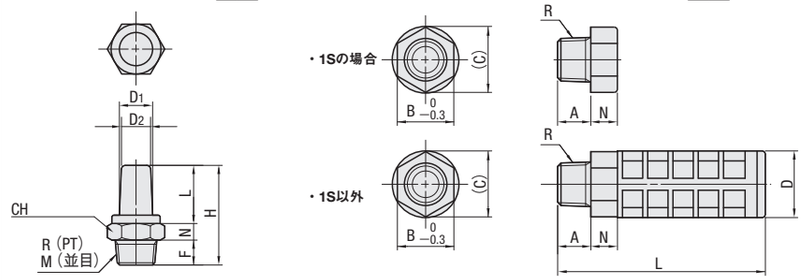

M 材質：黄銅　　M 材質：ABS樹脂

■金属製サイレンサ

型式 Type	No.	R(PT) M(並目)	D1	D2	N	F	L	H	CH (二面幅)	有効断面積 (mm²)	¥基準単価
MSSL	1	R1/8	8	7	4	6	14	24	12	20	360
	2	R1/4	12	10	4	8	18	30	17	45	460
	3	R3/8	14	11	5	9	21	35	19	86	590
	5	M5	5	4	3	5	12	20	8	2	280

■樹脂製サイレンサ

型式 Type	No.	R	A	B	(C)	D	L	N	有効断面積 (mm²)	¥基準単価
MSSJ	1	R1/8	7	14	16.3	16.1	33	7	12	310
	1S	R1/8	10	10	11.5	—	—	6	12	210
	2	R1/4	10	17	19.6	20.1	62.5	8	40	390
	2S	R1/4	10	14	16.2	16	36	7	20	340
	3	R3/8	12	24	26	26.3	68	11	63	540

Order 注文例　型式 MHAN4 MSSJ2

Delivery 出荷日　在庫品　翌日出荷 P.87
ご希望によりPM5:00迄、当日出荷受付致します。

Price 価格

■数量スライド価格（1円未満切り捨て）P.87

数量	1～4	5～9
値引率	基準単価	5%

表示数量超えはお見積り

新商品 赤文字表示

MULTILEX VALVES / SOLENOID AIR VALVES

マルチレックスバルブ/電磁弁2ポートタイプ

ーパイロットキック式/直動式ー

プライスダウン 25% :値下げ価格

CADデータフォルダ名：54_Cylinders

■汎用的なマルチレックスバルブとパイロットキック式の電磁弁を在庫品で追加しました。

■マルチレックスバルブ

RoHS

No.	G(Rc)	A	B	D	E	F
4	2	36	28	11	68	80.5
	3	40	28	12	71	83.5

MMRBC3

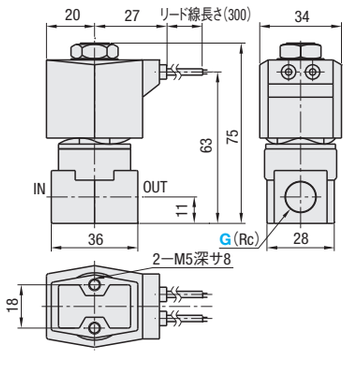

MMRBC4

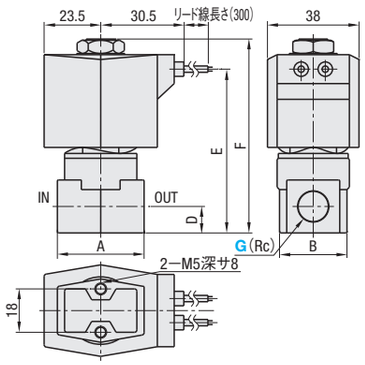

型式 Type	No.	G (Rc)	定格電圧 (V)	オリフィス径 (mm)	最高作動圧力差(MPa) 空気	水・温水・灯油	油(50mm²/S)	最高使用圧力 (MPa)	流量特性 C*	b	Cv値	消費電力(W) AC 50/60Hz	皮相電力 保持時 50Hz	60Hz	起動時 50Hz	60Hz	質量 (kg)	¥基準単価
MMRBC	3	1(Rc1/8) 2(Rc1/4)	B (AC100V) C (AC200V)	3.0	1.0	0.7	0.5	5	1.1	0.52	0.31	5.2/3.8	12	10	17	14	0.35	2,680
	4	2(Rc1/4) 3(Rc3/8)		4.0	1.0	0.7	0.5		2.10	0.48	0.54	6.7/5.7	18	15	29	24	0.43 0.45	4,080

＊C＝[dm³/(s・bar)]

■電磁弁 ーパイロットキック式2ポートタイプー

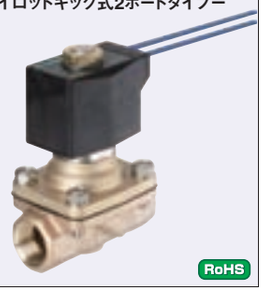

RoHS

G(Rc)	A	B	D	E	F	W
Rc1/2	71	29	14.5	75.5	102	50
Rc3/4	80	35	17.5	79	108.5	60

MDPN

G2・3

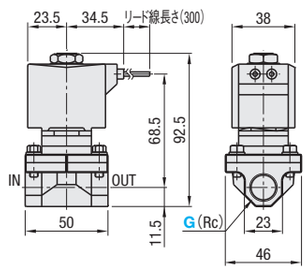

G4・6

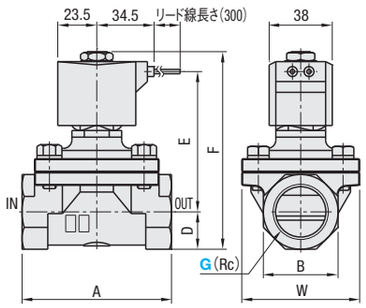

型式 Type	No.	G (Rc)	定格電圧 (V)	オリフィス径 (mm)	最低作動圧力差 (MPa)	最高作動圧力差(MPa) 空気	水・灯油	油(50mm²/S)	流量特性 C	b	Cv値	S (mm³)	消費電力(W) AC 50/60Hz	皮相電力 保持時 50Hz	60Hz	起動時 50Hz	60Hz	質量 (kg)	¥基準単価 定格電圧(V) B	C
MDPN	1	2(Rc1/4)	B (AC100V) C (AC200V)	12	0	1	1	0.7	9.2	0.36	2.0	—	10/8	24	19	61	54	0.65	6,880	7,310
		3(Rc3/8)		12					11	0.46	2.4	—						0.65	6,590	6,590
		4(Rc1/2)		16				0.6	20	0.31	4.5	—	10/8.5	25	21	84	75	0.90	8,130	8,130
		6(Rc3/4)		23					—	—	8.6	162						1.00	8,840	8,840

C＝[dm³/(s・bar)]

Order 注文例

型式	ー	G(Rc)	ー	定格電圧(V)
MMRBC3	ー	2	ー	B
MDPN1	ー	4	ー	B

Delivery 出荷日 在庫品 翌日出荷 P.87

ご希望によりPM5:00迄、当日出荷受付致します。

Price 価格

■数量スライド価格 (1円未満切り捨て) P.87

数量	1〜4	5〜9
値引率	基準単価	5%

表示数量超えはお見積り

EX

MMRBC3

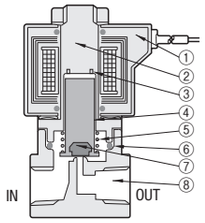

MMRBC4

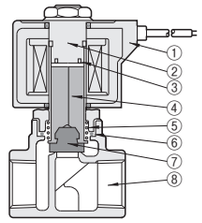

MDPN(G2・3)

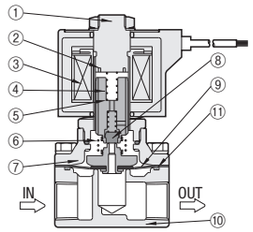

MDPN(G4・6・1)

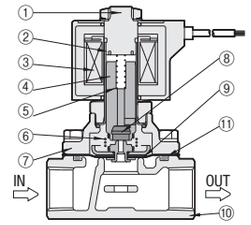

■構成部品表

品番	名称	材質	品番	名称	材質
1	コイル	ー	5	プランジャばね	SUS304
2	コアー組立	SUS405相当	6	Oリング	NBR
3	シェーディングコイル	Cu	7	シール	NBR
4	プランジャ	SUS405相当	8	ボディ	C3771

■構成部品表

品番	名称	材質	品番	名称	材質
1	コアー組立	SUS405相当・SUS316L・403	7	スタフィング	C3771
2	シェーディングコイル	Cu	8	シール	NBR
3	コイル	ー	9	ダイヤフラム組立	SUS303・304・NBR
4	プランジャ組立	SUS405相当	10	ボディ	CAC407
5	プランジャばね	SUS304	11	Oリング	NBR
6	キックばね	SUS304			

■仕様

型式	MMRBC	MDPN
使用流体	空気・低真空〔(1.33X10²Pa(abs)〕・水・灯油・油(50mm²/S以下)	
作動圧力差範囲(MPa)	0〜5(サイズにより異なる)	0〜1.0(サイズにより異なる)
最高使用圧力(MPa)	ー	2
耐圧(MPa)	25(水圧にて)	4(水圧にて)
流体温度(℃)	ー10〜60(凍結無きこと)	
周囲温度(℃)	ー20〜60	ー10〜60
耐熱クラス	B	
雰囲気	腐食性ガス・爆発性ガスのない場所	
弁構造	直動ポペット構造	パイロット式ポペット構造　ダイアフラム駆動
便座漏れ(cm³/min)(AIR)	0.2以下(空気にて)	1以下(空気にて)
取付姿勢	自在	
ボディ・シール材質	黄銅・ニトリルゴム	

■電磁弁 ー直動式2ポートタイプー

RoHS

MDSN

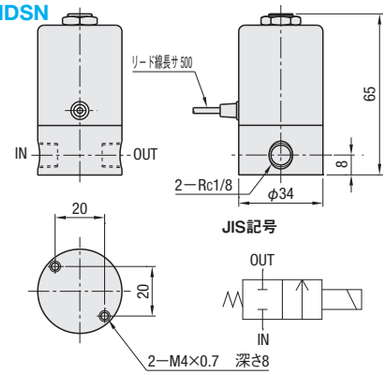

■電磁弁基本仕様

方向	2方向
ポジション数	2
使用流体	空気、清水
使用圧力範囲(MPa)	0〜1.5
有効断面積(mm²)	1.54
使用温度範囲(℃)	5〜40
電圧許容範囲	±10%
管接続口径	Rc1/8

■構成部品

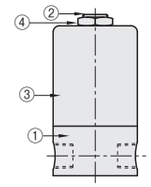

■構成部品表

品番	名称	M材質	S表面処理
1	本体	C3604B	ー
2	固定コア	磁性ステンレス	ー
3	コイルケース	SPC	黒色樹脂塗装
4	ナット	S15C	ニッケルメッキ

型式	バルブ電圧(V)	定格電流 50/60 Hz (mA)	弁形式	質量 (g)	¥基準単価
MDSN	B(AC100V)	88/73	2ポート弁	310	2,590
	C(AC200V)	43/37			

流量特性（空気）

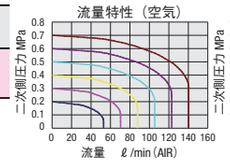

流量特性（水）

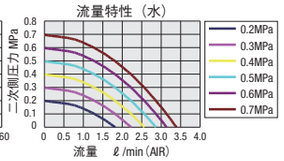

■特長
・空気、水に使用できるコンパクトな2ポート電磁弁です。
・直動式ですので、低圧でも使用できます。

■使用上の注意
○使用環境について
・使用は室内で5〜40℃とし、腐食性雰囲気での保管・使用は避けてください。
・電磁弁に強い衝撃や振動を与えないでください。弁が開から閉、閉から開になる恐れがあります。
○流体の質
・流体が圧縮空気の場合は、エアフィルタを取り付けてドレンやゴミを取り除いてください。
・流体が水の場合もフィルタを取り付けて、砂や配管の錆び等を取り除き、水質の悪い水は流さないでください。
○取付
・取付は、水平にコイル部が上になるように取り付けてください。
・M4ネジ部の過度の締め付けは、本体破損につながりますのでご注意ください。
○配管
・配管前に管内を十分に洗浄・フラッシングし、切り粉やゴミ・切削油などを除去してください。
・IN側は、激しい乱流が起こらないように配管してください。
○メンテナンス
・電磁弁は、分解しないでください。

EX Example 使用例

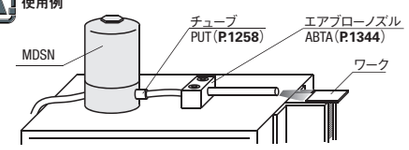

Order 注文例

型式	ー	バルブ電圧(V)
MDSN	ー	B

Delivery 出荷日 在庫品 翌日出荷 P.87

ご希望によりPM5:00迄、当日出荷受付致します。

Price 価格

■数量スライド価格 (1円未満切り捨て) P.87

数量	1〜4	5〜9
値引率	基準単価	5%

表示数量超えはお見積り

電磁弁
−5ポートタイプ−

プライスダウン 15%

CADデータフォルダ名：54_Cylinders

■5ポート直接配管形/ベース配管形電磁弁

RoHS

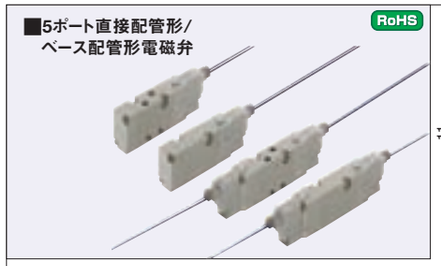

弁形式	電磁弁	Type 直接配管形	Type ベース配管形
5ポート弁	シングルソレノイド	MDSYS	MDSYSM
	ダブルソレノイド	MDSYD	MDSYDM

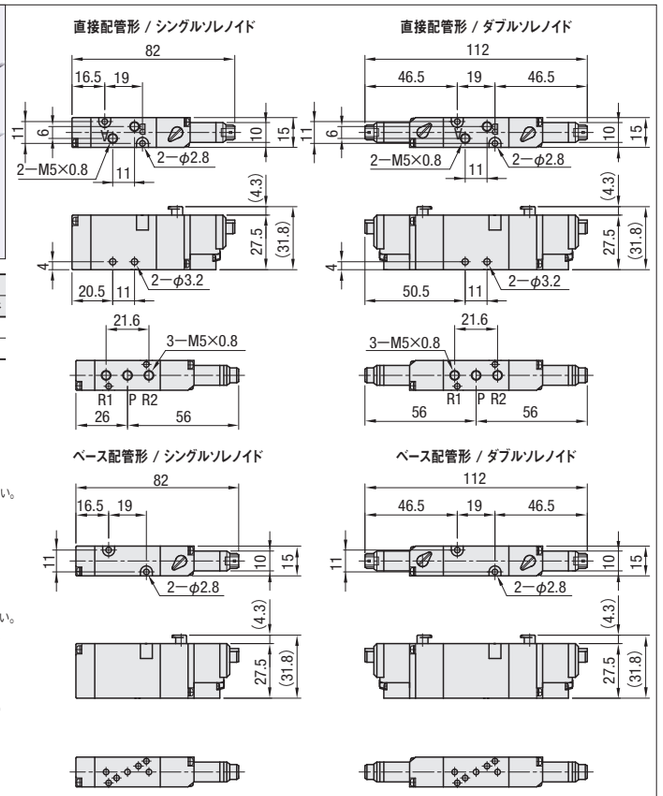

■電磁弁　使用上の注意

●使用環境について
・腐食ガス、薬品、水、水蒸気などの雰囲気中での使用は避けてください。
・5℃以下の低温下での使用はドレンの凍結などが発生しますので十分注意してください。
・水滴、油滴の掛かる場所や塵埃などの多い場所で使用する場合はカバーなどで保護してください。
・排気ポートにはサイレンサなどを取付けて塵埃などが入らないようにしてください。

●エアの質について
・使用流体は空気を使用してください。
・圧縮空気を使用する回路にはエアフィルタを取り付けてドレンやゴミを取り除いてください。
　また、エアフィルタのドレンは定期的に排出してください。

●取付
・バルブの取付は配管で支持する方法は避けて、必ず本体を固定する取付けをしてください。
・電磁弁の周囲には取付け、取り外し、配線、配管作業のためのスペースを設けてください。
・無給油で使用できますが、給油される場合はタービン油「ISO VG32」を使用してください。
・取付後、水や溶剤での洗浄や塗装はしないでください。

●配管
・配管前に管内を十分に洗浄、フラッシングして切り粉やゴミ、切削油等を除去してください。
・配管や継手をねじ込む場合は切り粉やシールテープが混入しないよう注意してください。
　尚、シールテープを使用する場合はネジの先端から1.5〜2山残して巻いてください。

●メンテナンス
・メンテナンスを行う場合は事前に電源を切り、供給している圧縮空気を止め、
　残圧がないことを確認の上実施してください。
・電磁弁の手動押しボタンは必ず解除した上、試運転を実施してください。
・不具合を生じた場合などでも電磁弁は分解しないでください。

A付属品　ベース配管形（MDSYSM・MDSYDM）のみ：ガスケット（NBR）・取付ビス（SS400 ニッケルメッキ）
リード線：500mm

電磁弁	型式 直接配管形	型式 ベース配管形	バルブ電圧（V）	¥基準単価
シングルソレノイド	MDSYS	MDSYSM	A（DC24V） B（AC100V） C（AC200V）	5,960
ダブルソレノイド	MDSYD	MDSYDM		7,650

Order 注文例

型式	−	バルブ電圧（V）
MDSYD	−	A

Delivery 出荷日　在庫品　翌日出荷 P.87
ご希望によりPM5:00迄、当日出荷受付致します。

Price 価格

■数量スライド価格（1円未満切り捨て）P.87

数量	1〜4	5〜9
値引率	基準単価	5%

表示数量超えはお見積り

■特長
・直接配管形は、配管に直接接続することが可能です。
・ベース配管形は、右ページのベース単体MSSYBに取り付けて配管します。
　ご使用の際はベース単体MSSYBを別途ご購入ください。

■断面構造図　※図は直接配管形ですが構成部品はベース配管形も共通です。

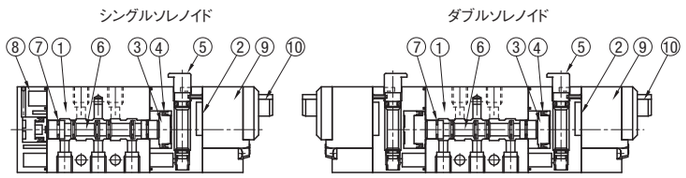

■構成部品表

品番	名称	M材質
1	ボディ	A6061
2	パイロットボディ	PBT
3	ピストン	POM
4	ピストンパッキン	NBR
5	プッシュボタン	POM
6	スプールバルブ	A6061
7	スプールバルブパッキン	NBR
8	エンドカバー	PBT
9	コイル	
10	コネクタコード	

■電磁弁基本仕様

Type	直接配管形 / ベース配管形
弁形式	パイロット5ポート弁
方向	4
ポジション数	2
使用流体	空気
使用圧力（MPa）	0.15〜0.7
耐圧力（MPa）	1
有効断面積（mm²）	3.8
応答時間（ms）	30
使用温度範囲（℃）	5〜50
定格電圧	DC24V,AC100V,AC200V
消費電力	1.6/2.5VA（AC100V/AC200V）, 1.2W（DC）
電圧許容範囲	±10%
絶縁階級	B種
管接続口径	M5×0.8

動作不良の場合は下記の点をご確認ください
・使用圧力は0.15〜0.7MPaになっているか。
（0.15MPa未満では動作しません。）
・定格電圧の範囲内か。

■流量特性

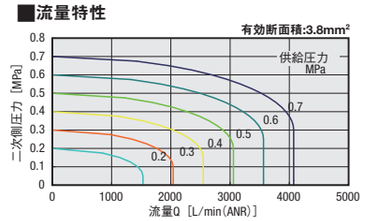

■JIS記号

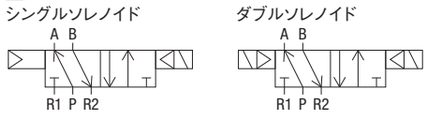

■5ポートベース配管形電磁弁

RoHS

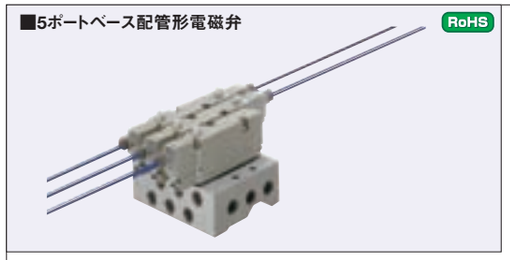

MSSY
（ベース+電磁弁）
MSSYB
（ベース単体）

●搭載電磁弁の配列と選定順

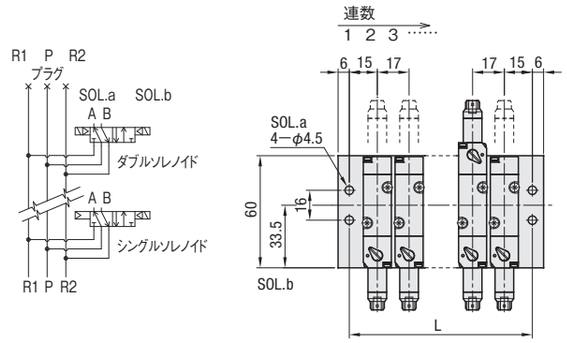

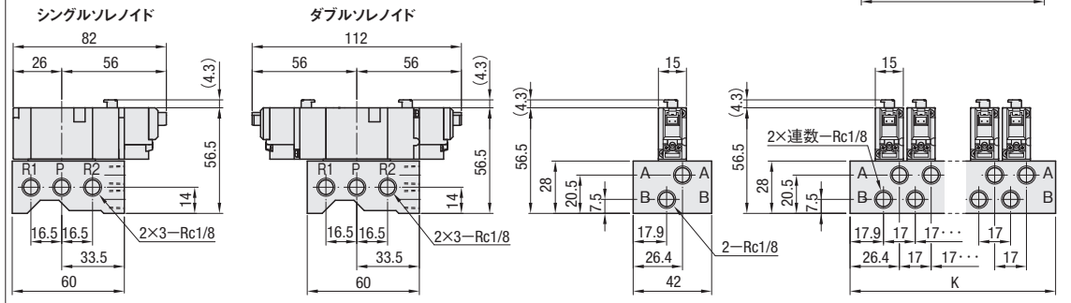

型式 Type	連数	MSSYのみ指定 1〜12連 電磁弁種類	電磁弁電圧（V）	L	K	質量（g） ベース	電磁弁 シングル	電磁弁 ダブル	MSSY ¥ベース基準単価	MSSY ¥電磁弁追加基準単価 S（シングル）	MSSY ¥電磁弁追加基準単価 D（ダブル）	MSSYB ¥ベース基準単価
（ベース+電磁弁）MSSY （ベース単体）MSSYB	1	S（シングル） D（ダブル）	A（DC24V） B（AC100V） C（AC200V）	30	42	140	68 単体質量	80 単体質量	2,250	5,960	8,960	2,250
	2			47	59	203			2,900			2,900
	3			64	76	266			3,560			3,560
	4			81	93	329			4,240			4,240
	5			98	110	392			4,930			4,930
	6			115	127	455			5,650			5,650
	7			132	144	518			5,930			—
	8			149	161	581			6,560			
	9			166	178	644			7,350			
	10			183	195	707			7,990			
	11			200	212	770			8,620			
	12			217	229	833			9,260			

MSSYの価格は（ベース基準単価【MSSYB】）+（電磁弁追加基準単価）×連数となります。

Order 注文例

型式	−	1連	−	2連	−	3連	−	4連	−	…	−	12連
MSSY12	−	SA	−	DA	−	DC	−	SB	−	…	−	DB
MSSY3	−	SA	−	DA	−	DC						
MSSYB6												

Delivery 出荷日
●MSSY　5 日目発送
●MSSYB　在庫品　翌日出荷 P.87
ご希望によりPM5:00迄、当日出荷受付致します。

Price 価格

■数量スライド価格（1円未満切り捨て）P.87

数量	1〜4	5〜9
値引率	基準単価	5%

表示数量超えはお見積り

（価格計算例）MSSY3−SA−DA−DC
ベース基準単価 3,560 + SA 5,960 + DA 8,960 + DC 8,960=¥27,440

・MSSYはベースと電磁弁（ソレノイドバルブ）を組み立てて出荷致します。
・MSSYBはベース単体となります。左ページのベース配管形電磁弁と組み合わせてご使用頂けます。
（組立はお客様手配となります。）
・MSSYの基本仕様・流量特性・断面構造図は左ページをご参照ください。

Example 使用例

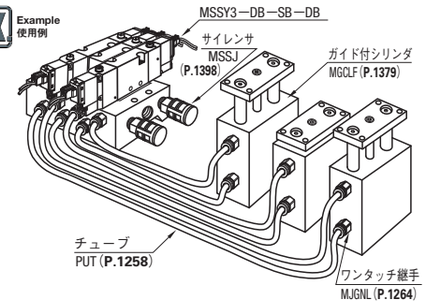

■部品構成図（MSSY）

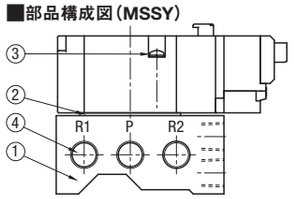

■部品材質表

品番	名称	M材質
1	ベース	A6061
2	ガスケット	NBR
3	取付ビス	SS400 ニッケルメッキ
4	プラグ	

ミスミ FAメカ2010　ご注文型番を自動生成!　ミスミFA　検索　http://fa.misumi.jp/

規格追加 赤文字表示

FLOATING CONNECTORS –EXTRA SHORT MAIL SCREW MOUNT TYPE–

フローティングコネクタ

ー超短　おねじ取付タイプー

CADデータフォルダ名：54_Cylinders

■偏芯に加え、偏角も受けられるタイプを追加しました。

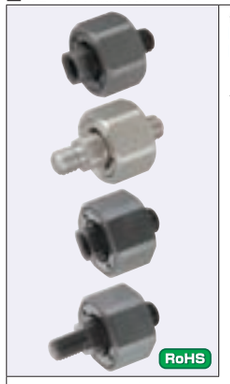

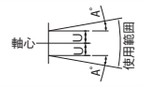

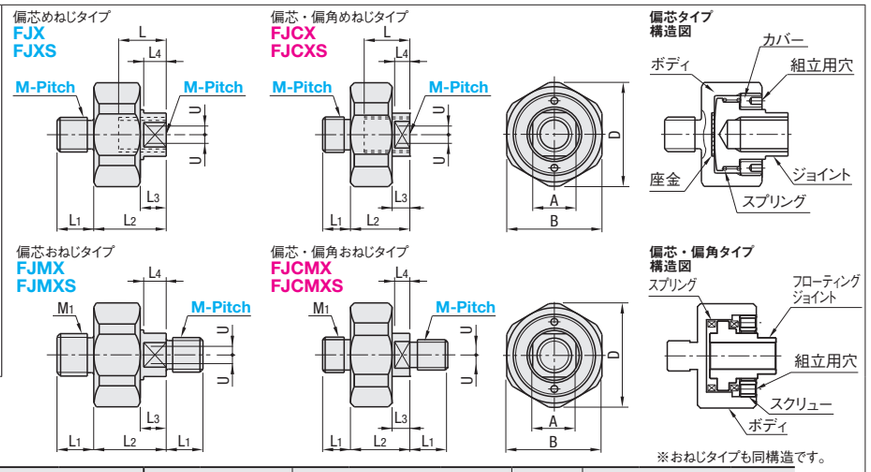

※おねじタイプも同構造です。

Type 偏芯タイプ めねじ	Type 偏芯タイプ おねじ	Type 偏芯・偏角タイプ めねじ	Type 偏芯・偏角タイプ おねじ	ボディ・カバー M材質	ボディ・カバー S表面処理	ジョイント M材質	ジョイント S表面処理	ジョイント H硬度	スプリング M材質	座金 M材質	座金 S表面処理	座金 H硬度
FJX	FJMX	FJCX	FJCMX	S45C	四三酸化鉄皮膜	S45C	四三酸化鉄皮膜	35～45HRC	SUS304−WPB	SUS304	窒化処理	600HV～
FJXS	FJMXS	FJCXS	FJCMXS	SUS304	―	SUS420J2	―					

■フローティングコネクタ　ー超短　おねじ取付タイプー　めねじ（おねじシリンダ用）

型式 Type	M−Pitch	L	L1	L2	L3	L4	A	B	D	許容偏芯量 U	最大使用引張圧縮力（N）	質量（g）	¥基準単価 FJX	¥基準単価 FJXS
めねじタイプ FJX FJXS	5−0.8	9	6	16.5	5	4.1	7	17	18.5	0.5	150	20	2,160	3,700
	6−1.0												2,260	3,800
	8−1.25	11	8.5	21	6	5.2	10	22	24		1100	40	3,780	5,500
	10−1.25	13.5	10	24.5	7	6	12	27	29.5		2500	85	4,290	6,300
	14−1.5	18	11	30	8	7	17	36	39	0.75	6000	190	4,570	7,600
	18−1.5	20	13	37	9.5	8.5	22	46	50	1	11000	390	6,340	9,900

エアシリンダ専用のフローティングコネクタです。

■フローティングコネクタ ー超短 偏角機能付おねじ取付タイプー めねじ（おねじシリンダ用）

型式 Type	M−Pitch	L	L1	L2	L3	L4	A	B	D	許容変芯量 U	許容偏角度 A°	最大使用引張圧縮力（N）	質量（g）	¥基準単価 FJCX	¥基準単価 FJCXS
めねじタイプ FJCX FJCXS	5−0.8	14	6	18.5	4.5	4	7	24	26	2.5	4	150	46	2,950	5,130
	6−1.0													3,000	5,180
	8−1.25	17	8.5	21	5.5	5	10	27	29			1100	66	4,340	6,480
	10−1.25	21	10	26	6.5	6	12	30	32			2500	99	4,860	8,240
	14−1.5	23	11	29	7	7	17	38	40	1	5	6000	174	5,630	―

エアシリンダ専用のフローティングコネクタです。

■フローティングコネクタ　ー超短　おねじ取付タイプー　おねじ（めねじシリンダ用）

型式 Type	M−Pitch	M1	L1	L2	L3	L4	A	B	D	許容偏芯量 U	最大使用力（N） 引張	最大使用力（N） 圧縮	質量（g）	¥基準単価 FJMX	¥基準単価 FJMXS
おねじタイプ FJMX FJMXS	5−0.8	M8−1.25	6	16.5	5	4.1	7	17	18.5	0.5	300	1100	25	2,300	4,500
	6−1.0										500	2500		2,400	4,900
	8−1.25	M10−1.5	8.5	21	6	5.2	10	22	24		1300	6000	50	3,810	6,000
	10−1.5	M14−2.0	10	24.5	7	6	12	27	29.5		3100	11000	105	4,370	7,200

エアシリンダ専用のフローティングコネクタです。

■フローティングコネクタ ー超短 偏角機能付おねじ取付タイプー おねじ（めねじシリンダ用）

型式 Type	M−Pitch	M1	L1	L2	L3	L4	A	B	D	許容変芯量 U	許容偏角度 A°	最大使用力（N） 引張	最大使用力（N） 圧縮	質量（g）	¥基準単価 FJCMX	¥基準単価 FJCMXS
おねじタイプ FJCMX FJCMXS	5−0.8	M8−1.25	6	18.5	4.5	4	7	24	26	0.5	4	300	1100	50	3,250	6,240
	6−1.0											500	2500		3,390	6,360
	8−1.25	M10−1.5	8.5	21	5.5	5	10	27	29			1300	6000	76	4,460	7,530
	10−1.5	M14−2.0	10	26	6.5	6	12	30	32			3100	11000	121	4,950	―

エアシリンダ専用のフローティングコネクタです。

Order 注文例

型式

FJX8−1.25
FJMXS10−1.5

Delivery 出荷日

在庫品　翌日出荷 P.87

ご希望によりPM5:00迄、当日出荷受付致します。

Price 価格

■数量スライド価格（1円未満切り捨て）P.87

数　量	1～9	10～14	15～19	20～29
値引率	基準単価	5%	10%	18%

偏芯・偏角タイプは「20個以上」お見積りとなります。
表示数量超えはお見積り

Example 使用例

■従来品との比較図

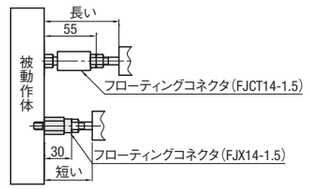

■特長
1. シリンダと被動作体との間を短くできます。
2.許容偏芯量が大きく、芯ずれを吸収できます。
3.おねじ（めねじシリンダ用）の場合、強度上の安定のためにシリンダ側より、被動作体側のねじを大きくしています。（M1部）

規格追加 赤文字表示

FLOATING CONNECTORS –EXTRA SHORT FOOT MOUNT TYPE–

フローティングコネクタ

ー超短　フート（縦）取付タイプー

CADデータフォルダ名：54_Cylinders

■偏芯に加え、偏角も受けられるタイプを追加しました。

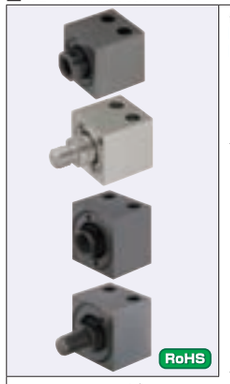

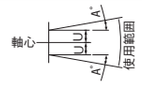

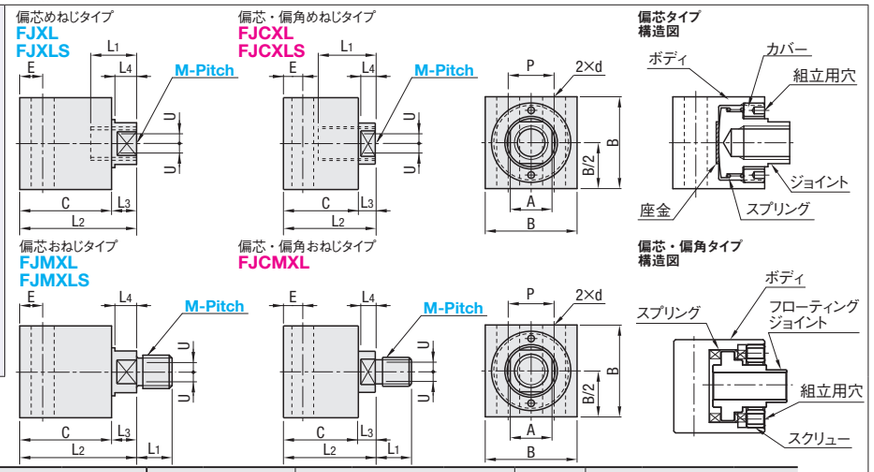

Type 偏芯タイプ めねじ	Type 偏芯タイプ おねじ	Type 偏芯・偏角タイプ めねじ	Type 偏芯・偏角タイプ おねじ	ボディ・カバー M材質	ボディ・カバー S表面処理	ジョイント M材質	ジョイント S表面処理	ジョイント H硬度	スプリング M材質	座金 M材質	座金 S表面処理	座金 H硬度
FJXL	FJMXL	FJCXL	FJCMXL	S45C	四三酸化鉄皮膜	S45C	四三酸化鉄皮膜	35～45HRC	SUS304−WPB	SUS304	窒化処理	600HV～
FJXLS	FJMXLS	FJCXLS	―	SUS304	―	SUS420J2	―					

■フローティングコネクタ　ー超短　フート（縦）取付タイプー　めねじ（おねじシリンダ用）

型式 Type	M−Pitch	L1	L2	L3	L4	A	B	C	P	E	d	許容偏芯量 U	最大使用引張圧縮力（N）	質量（g）	¥基準単価 FJXL	¥基準単価 FJXLS
めねじタイプ FJXL FJXLS	5−0.8	9	22	5	4.1	7	17（19）	17	9	4	4.5	0.5	150	30（40）	2,540	4,600
	6−1.0														2,640	4,700
	8−1.25	11	28	6	5.2	10	22	22	11	5.5	5.5		1100	65	3,840	6,200
	10−1.25	13.5	32	7	6	12	26	25	14	6	6.6		2500	115	4,590	7,100
	14−1.5	18	40	8	7	17	35（36）	32	20	8	9	0.75	6000	260（280）	6,070	8,900
	18−1.5	20	50	9.5	8.5	22	44（45）	40.5	26	10	11	1	11000	520（555）	6,200	11,000

SUSの場合、（　）の値となります。　エアシリンダ専用のフローティングコネクタです。

■フローティングコネクタ ー超短 偏芯・偏角機能付 フート（縦）取付タイプー めねじ（おねじシリンダ用）

型式 Type	M−Pitch	L1	L2	L3	L4	A	B	C	P	E	d	許容偏芯量 U	許容偏角量 A°	最大使用引張圧縮力（N）	質量（g）	¥基準単価 FJCXL	¥基準単価 FJCXLS
めねじタイプ FJCXL FJCXLS	5−0.8	14	22.5	4.5	4	7	25	18	9	4	4.5	0.5	4	150	73	3,430	5,980
	6−1.0															3,460	6,080
	8−1.25	17	27.5	5.5	5	10	28	22	11	5	5.5			1100	112	4,200	―
	10−1.25	21	33.5	6.5	6	12	32	27	14	6	6.6			2500	176	4,690	9,160

SUSの場合、（　）の値となります。　エアシリンダ専用のフローティングコネクタです。

■フローティングコネクタ　ー超短　フート（縦）取付タイプー　おねじ（めねじシリンダ用）

型式 Type	M−Pitch	L1	L2	L3	L4	A	B	C	P	E	d	許容偏芯量 U	最大使用力（N） 引張	最大使用力（N） 圧縮	質量（g）	¥基準単価 FJMXL	¥基準単価 FJMXLS
おねじタイプ FJMXL FJMXLS	5−0.8	6	22	5	4.1	7	17（19）	17	9	4	4.5	0.5	300	1100	35（45）	2,750	5,000
	6−1.0												500	2500		2,900	5,500
	8−1.25	8.5	28	6	5.2	10	22	22	11	5.5	5.5		1300	6000	70	3,550	7,000
	10−1.5	10	32	7	6	12	26	25	14	6	6.6		3100	11000	130	4,800	8,500

SUSの場合、（　）の値となります。　エアシリンダ専用のフローティングコネクタです。

■フローティングコネクタ ー超短 偏芯・偏角機能付 フート（縦）取付タイプー おねじ（めねじシリンダ用）

型式 Type	M−Pitch	L1	L2	L3	L4	A	B	C	P	E	d	許容偏芯量 U	許容偏角量 A°	最大使用力（N） 引張	最大使用力（N） 圧縮	質量（g）	¥基準単価
おねじタイプ FJCMXL	5−0.8	6	22.5	4.5	4	7	25	18	9	4	4.5	0.5	4	300	1100	76	3,810
	6−1.0													500	2500		3,880
	8−1.25	8.5	27.5	5.5	5	10	28	22	11	5	5.5			1300	600	120	4,370

エアシリンダ専用のフローティングコネクタです。

Order 注文例

型式

FJXL5−0.8
FJMXL6−1.0

Delivery 出荷日

在庫品　翌日出荷 P.87

ご希望によりPM5:00迄、当日出荷受付致します。

Price 価格

■数量スライド価格（1円未満切り捨て）P.87

数　量	1～9	10～14	15～19	20～29
値引率	基準単価	5%	10%	18%

偏芯・偏角タイプは「20個以上」お見積りとなります。
表示数量超えはお見積り

Example 使用例

■従来品との比較図

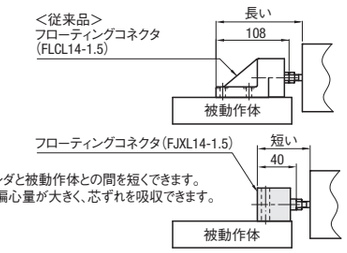

■特長
1. シリンダと被動作体との間を短くできます。
2.許容偏心量が大きく、芯ずれを吸収できます。

FLOATING CONNECTORS –EXTRA SHORT FLANGE INSTALLATION TYPE–

フローティングコネクタ

ー超短　フランジ取付タイプー

CADデータフォルダ名：54_Cylinders

ねじ	Type ラウンドタイプ	Type コンパクトタイプ	M材質	S表面処理	H表面硬度	スプリング M材質
めねじ	FJCR	FJCC	S45C	四三酸化鉄皮膜	40～45HRC	ばね鋼
	FJCRT	FJCCT		タフトライド®	500HV～	ステンレスばね鋼
	FJCRS	FJCCS	SUS440C	―	40～45HRC	
おねじ	FJMCR	FJMCC	S45C	四三酸化鉄皮膜	40～45HRC	ばね鋼
	FJMCRT	FJMCCT		タフトライド®	500HV～	ステンレスばね鋼
	FJMCRS	FJMCCS	SUS440C	―	40～45HRC	

タフトライド®は、デュルフェリット社の登録商標です。

タフトライド®処理により色ムラが発生する場合がありますが、機能面に影響ありません。

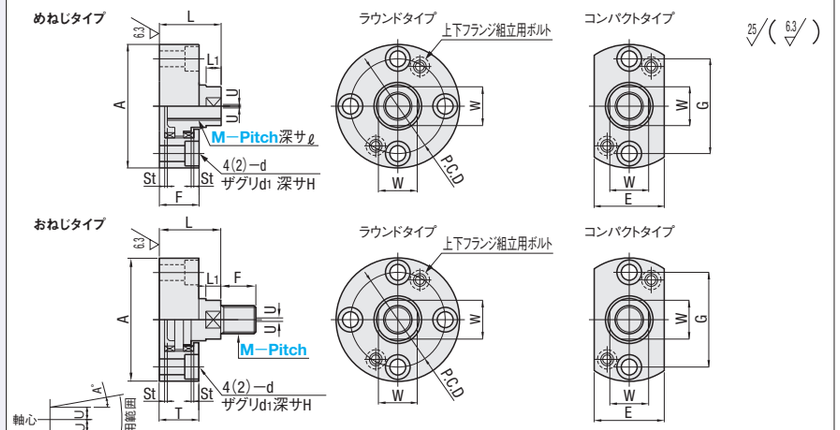

「タフトライド®」の詳細は、**P.1799**をご参照ください。

タップ穴深さ以上にねじを入れないでください。動作不良の原因になります。

■フローティングコネクター超短　フランジ取付タイプーめねじ（おねじシリンダ用）

型式 Type	M−Pitch	ℓ	W	L1	A	L	F	P.C.D.	d	d1	H	E	G	許容偏心量 U	許容偏角度 A°	St（参考）	使用荷重 kgf(N)	質量(g) ラウンドタイプ	質量(g) コンパクトタイプ
ラウンドタイプ FJCR FJCRT FJCRS	3−0.5	11	7	3	39	14	10	28.6	4.5	8	5	21	28.6	0.5	3	0.45	～2.8(27.5)	78	51
	4−0.7																～7.8(76.5)	77	50
	5−0.8	12.5		4	44	16	10.5	32.1	6	9.5	5.5	23	32.1		4	0.65	～20(196.1)	106	69
	6−1.0																	105	68
	8−1.25	16	10	5	50	20	13	36.6	7	11	6	26	36.6		5	0.95	～80(784.5)	166	109
	10−1.25	20	12	6	52	25	17	38.6				28	38.6			1.1		236	157
コンパクトタイプ FJCC FJCCT FJCCS	12−1.25	23	17	7	66	28	19.5	49.6	9	14	8	36	49.6	1.0		1.4	～440(4315)	411	274
	14−1.5																	402	269
	16−1.5	30	22	9	70	35	24.5	53.6				40	53.6			1.5	～650(6374)	553	372
	18−1.5																	538	363
	20−1.5	38	27	10	88	45	31.5	68.1	12	18	10	51	68.1	1.5		1.9	～900(8826)	1078	735
	22−1.5																	1058	715

■フローティングコネクター超短　フランジ取付タイプーおねじ（めねじシリンダ用）

型式 Type	M−Pitch	F	W	L1	A	L	T	P.C.D.	d	d1	H	E	G	許容偏心量 U	許容偏角度 A°	St（参考）	使用荷重 kgf(N)	質量(g) ラウンドタイプ	質量(g) コンパクトタイプ
ラウンドタイプ FJMCR FJMCRT FJMCRS	5−0.8	10	7	4	44	16	10.5	32.1	6	9.5	5.5	23	32.1	0.5	4	0.65	～20(196.1)	103	67
	6−1.0	12																105	69
	8−1.25	15	10	5	50	20	13	36.6	7	11	6	26	36.6		5	0.95	～80(784.5)	173	113
	10−1.5	15	12	6	52	25	17	38.6				28	38.6			1.1		246	163
コンパクトタイプ FJMCC FJMCCT FJMCCS	12−1.75	18	17	7	66	28	19.5	49.6	9	14	8	36	49.6	1.0		1.4	～440(4315)	445	298
	16−2.0	20	22	9	70	35	24.5	53.6				40	53.6			1.5	～650(6374)	653	457
	20−2.5	25	27	10	88	45	31.5	68.1	12	18	10	51	68.1	1.5		1.9	～900(8826)	1304	928

型式
FJCR10−1.25

●価格表中＊
在庫品　翌日出荷　P.87
ご希望によりPM5:00迄、当日出荷受付致します。

●左記以外
3　日目発送
ストーク A　300円/1本　P.88
同一サイズ3本以上は一律810円

■特長
1. シリンダと被動作体との間を短くできます。
2. 許容偏心量が大きく、芯ずれを吸収できます。
3. タップ穴深さが長く、調整範囲が広い。
4. コンパクトタイプを使用すると、周囲スペースが広く取れます。

■従来品との比較図

■数量スライド価格（1円未満切り捨て）P87

数量	1～9	10～15	16～20	21～29
値引率	基準単価	5%	10%	18%

表示数量超えはお見積り

M−Pitch	¥基準単価 FJCR	FJCC	FJCRT	FJCCT	FJCRS	FJCCS
3−0.5	3,800	4,510	―	―	―	―
4−0.7						
5−0.8	*4,440	*5,150				
6−1.0						
8−1.25	*5,230	*6,100	8,400	9,230	10,540	11,380
10−1.25	*5,540	*6,490	9,030	9,820	11,540	12,620
12−1.25	*6,650	*7,600	―	―	―	―
14−1.5			11,480	12,280	15,620	16,620
16−1.5	*7,910	*9,030	13,120	13,850	19,850	20,850
18−1.5						
20−1.5	*9,810	*11,240	―	―	―	―
22−1.5						

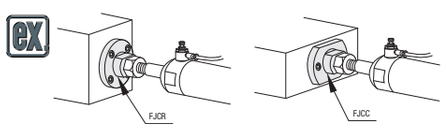

M−Pitch	¥基準単価 FJMCR	FJMCC	FJMCRT	FJMCCT	FJMCRS	FJMCCS
5−0.8	5,080	5,850	―	―	―	―
6−1.0	*5,080	*5,850				
8−1.25	*5,920	*6,770	9,170	10,080	12,480	13,450
10−1.5	*6,310	*7,200	9,860	10,720	13,580	14,740
12−1.75	7,460	8,380	12,430	13,340	17,720	18,830
16−2.0	9,030	10,000	14,340	15,200	22,600	23,650
20−2.5	11,310	12,690	―	―	―	―

■構造図

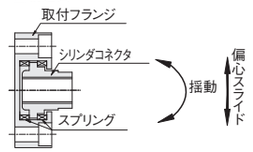

※おねじタイプも同構造です。

FLOATING JOINTS AN INSTALLATION FLANGE CYLINDER CONNECTOR (FEMALE) SET PRODUCT STANDARD TYPE/SPACE-SAVING TYPE

フローティングジョイント

ー取付フランジ・シリンダコネクタ（めねじ）セット品　標準タイプ/省スペースタイプー

CADデータフォルダ名：54_Cylinders

■取付フランジ・シリンダコネクタ（めねじ）単体は、**P.1409・P.1410**をご参照ください。

形状	Type スタンダード	Type セパレート	Type コンパクト	取付フランジ M材質	取付フランジ H硬度	取付フランジ S表面処理	シリンダコネクタ M材質	シリンダコネクタ H硬度
標準	FJA	FJB	FJC	S45C	50～55HRC	四三酸化鉄皮膜	S45C	▨部45～50HRC 表面高周波焼入
	FJAS	FJBS	FJCS	SUS440C*		―	SUS440C*	
省スペース	FJUA	FJUB	FJUC	S45C		四三酸化鉄皮膜	S45C	
	―	―	FJUCS	SUS420J2		―	SUS420J2	

＊M24～30はSUS420J2

■ 取付フランジ

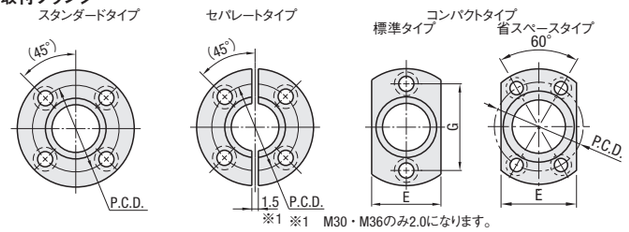

■ シリンダコネクタ

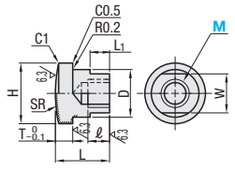

■標準タイプ

型式 Type	M	取付フランジ A	D1	D2	t	F	P.C.D.	d	d1	H1	E	G	シリンダコネクタ M×Pitch	ℓ	L	D	H	T	W	L1	SR
スタンダード FJA FJAS*	3	42	18	13	5	10	30	4.5	8	5	24	30	3×0.5	6	15	12	17	5	10	6	40
	4												4×0.7	8							
	5	48	20	15	6	12	34	6	9.5	5.5	28	34	5×0.8	10	20	14	19	6	12	8	50
	6												6×1.0	12							
セパレート FJB FJBS*	8	51	24	17	8	16	37	7	11	6	30	37	8×1.25	14	25	16	23	8	14	10	60
	10	54	28	21			40				32	40	10×1.25	15		20	27		17		
	12	70	36	27	10	20	52	10	14	8	42	52	12×1.25	18	35	25	34	10	22	12	100
	14												14×1.5	21							
コンパクト FJC FJCS*	16	90	46	35	12	24	68	12	17.5	10	54	68	16×1.5	24	45	32	43	12	27	15	
	18												18×1.5	27							
※ステンレス (M3～30)	20	106	56	44	15	30	80	14	20	12	66	80	20×1.5	30	55	40	52	15	32	18	200
	22												22×1.5	33							
	24	116	66	53	16	32	86				78	86	24×1.5	36	60	49	62	16	41	23	
	26												26×1.5	39							
	30	134	74	59	18	40	104	18	26	18	80	104	30×1.5	43	65	54	69	18	46	24	250
	36												36×1.5	45					48		

SUS440C・SUS420J2焼入品は焼入により変色する場合があります。

■省スペースタイプ

型式 Type	M	取付フランジ A	D1	D2	t	F	P.C.D.	d	d1	H1	E	シリンダコネクタ M×Pitch	ℓ	L	D	H	T	W	L1	SR
スタンダード FJUA	5	34	17	13	5	11	24	4.5	8	5	22	5×0.8	10	17	12	16	5	10	6	50
	6											6×1.0	12	20						
	8	40	23	17			30				25	8×1.25	14	23	16	22		13	8	60
	10											10×1.25	15	25						
セパレート FJUB	12	52	32	24	5.5	12	40	6	9.5	5.5	34	12×1.25	18	29	22	30	5.5	19	10	100
	14											14×1.5	21	33						
	16	62	39	31	8	16	48	7	11	6	41	16×1.5	24	37	28	36	8	21	12	
	18											18×1.5	27	41						
コンパクト FJUC FJUCS	20	74	46	36	10	20	58	10	14	8	48	20×1.5	30	46	32	42	10	26	15	200
	22											22×1.5	33	50						
	24	80	52	42	12	24	64				54	24×1.5	36	55	38	48	12	32	16	
	26											26×1.5	39	60						
	30	90	62	52	16	32	74				64	30×1.5	43	65	48	58	16	36	18	250

SUS420J2焼入品は焼入により変色する場合があります。　省スペースタイプは、エアシリンダ専用のフローティングジョイントです。

M	¥基準単価 標準タイプ FJA	FJB	FJC	FJAS	FJBS	FJCS	省スペースタイプ FJUA	FJUB	FJUC	FJUCS
3	1,090	1,240	1,090	2,900	4,500	3,280	―	―	―	―
4										
5	1,220	1,320	1,220	3,110	4,950	3,860	1,190	1,450	1,200	2,870
6										
8	1,330	1,430	1,330	2,290	2,910	2,290	1,770	2,060	1,780	3,140
10	1,370	1,470	1,370	2,410	3,040	2,410				
12	2,000	2,240	2,000	3,780	4,820	3,780	2,150	2,600	2,160	4,200
14										
16	2,950	3,220	2,950	6,090	7,970	6,090	2,750	3,190	2,780	5,910
18										
20	3,170	3,500	3,170	14,430	21,600	15,100	3,660	4,080	3,660	7,470
22										
24	4,630	5,100	4,920	11,200	11,780	11,430	4,420	4,970	4,520	9,120
26										
30	8,960	10,290	9,460	15,750	16,450	15,980	7,640	8,180	7,740	13,300
36				―	―	―	―	―	―	―

■許容偏芯量（mm）

M	U
3～10	0.5
12・14	1
16・18	1.5
20～26	2
30*・36	2.5(2)

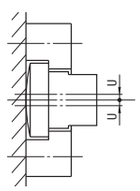

＊省スペースタイプは（　）数値になります。

型式
FJA10
FJUC18

在庫品　翌日出荷　P.87
ご希望によりPM5:00迄、当日出荷受付致します。

■数量スライド価格（1円未満切り捨て）P87

数量	1～9	10～14	15～19	20～29
値引率	基準単価	5%	10%	18%

表示数量超えはお見積り

追加工情報は**P.1408**を参照

FLOATING JOINTS AN INSTALLATION FLANGE CYLINDER CONNECTOR (MALE) SET PRODUCT STANDARD TYPE/SPACE-SAVING TYPE

フローティングジョイント

ー取付フランジ・シリンダコネクタ（おねじ）セット品　標準タイプ/省スペースタイプー

ステンレス・めっき品 脱脂洗浄サービス 対応商品詳細は下記URLへ http://fa.misumi.jp

CADデータフォルダ名：54_Cylinders

CADデータフォルダ名：54_Cylinders

■取付フランジ・シリンダコネクタ（おねじ）単体は、P.1409・1410をご参照ください。

RoHS

形状	Type スタンダード	Type セパレート	Type コンパクト	取付フランジ M材質	取付フランジ H硬度	取付フランジ S表面処理	シリンダコネクタ M材質	シリンダコネクタ H硬度
標準	FJMA	FJMB	FJMC	S45C	50～55HRC	四三酸化鉄皮膜	S45C	▨部45～50HRC 表面高周波焼入
	FJMAS	FJMBS	FJMCS	SUS440C		ー	SUS440C*	
省スペース	FJUMA	ー	FJUMC	S45C		四三酸化鉄皮膜	S45C	
	FJUMAS	ー	FJUMCS	SUS420J2		ー	SUS420J2	

*M22はSUS420J2

■ 取付フランジ

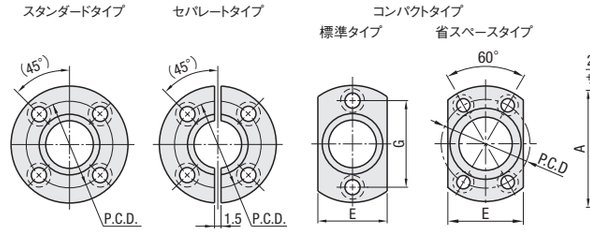

■ シリンダコネクタ

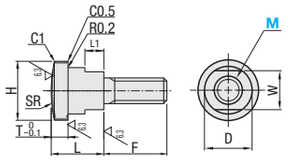

■標準タイプ

型式 Type	M	取付フランジ A	D1	D2	t	F	P.C.D.	d	d1	H1	E	G	シリンダコネクタ M×Pitch	F	L	D	H	T	W	L1	SR
スタンダード FJMA FJMAS	3	42	18	13	5	10	30	4.5	8	5	24	30	3×0.5	5	14	12	17	5	10	6	40
	4												4×0.7	6							
	5	48	20	15	6	12	34	6	9.5	5.5	28	34	5×0.8	7	16	14	19	6	12	8	50
	6												6×1.0	10							
セパレート FJMB FJMBS	8	51	24	17	8	16	37	7	11	6	30	37	8×1.25	12	20	16	23	8	14	10	60
	10	54	28	21			40				32	40	10×1.5	15		20	27		17		
	12	70	36	27	10	20	52	10	14	8	42	52	12×1.75	16	25	25	34	10	22	12	100
コンパクト FJMC FJMCS	16	90	46	35	12	24	68	12	17.5	10	54	68	16×2.0	18	30	32	43	12	27	15	100
	20	106	56	44	15	30	80	14	20	12	66	80	20×2.5	25	55	40	52	15	32	18	200
	22												22×2.5	28							

SUS440C・SUS420J2焼入品は焼入により変色する場合があります。

■省スペースタイプ

型式 Type	M	取付フランジ A	D1	D2	t	F	P.C.D.	d	d1	H1	E	シリンダコネクタ M×Pitch	F	L	D	H	T	W	L1	SR
スタンダード FJUMA FJUMAS	5	34	17	13	5	11	24	4.5	8	5	22	5×0.8	10	14	12	16	5	10	3	50
	6											6×1.0	13							
	8	40	23	17			30				25	8×1.25	15	15	16	22		13	4	60
	10											10×1.5	18							
コンパクト FJUMC FJUMCS	12	52	32	24	5.5	12	40	6	9.5	5.5	34	12×1.75	22	16	22	30	5.5	19	4	100
	16	62	39	31	8	16	48	7	11	6	41	16×2.0	30	20	28	36	8	21		
	20	74	46	36	10	20	58	10	14	8	48	20×2.5	32	25	32	42	10	26	5	200
	22											22×2.5	35							

SUS420J2焼入品は、焼入により変色する場合があります。　省スペースタイプは、エアシリンダ専用のフローティングジョイントです。

M	¥基準単価 標準タイプ FJMA	FJMB	FJMC	FJMAS	FJMBS	FJMCS	省スペースタイプ FJUMA	FJUMC	FJUMAS	FJUMCS
3	1,280	1,430	1,280	2,830	4,350	3,190	—	—	—	—
4										
5	1,370	1,460	1,370	3,030	4,780	3,740	1,290	1,300	2,670	2,770
6				3,040	4,790	3,750				2,800
8	1,500	1,600	1,500	2,330	2,950	2,330	1,680	1,690	2,700	2,790
10	1,570	1,660	1,570	2,570	3,210	2,570				
12	2,140	2,370	2,140	4,270	5,260	4,270	2,140	2,150	3,880	3,980
16	3,060	3,360	3,060	6,750	8,550	6,750	2,990	3,020	5,580	5,710
20	3,940	4,260	3,940	17,580	24,390	18,210	4,440	4,440	7,800	7,940
22	4,450	4,800	4,500							

■許容偏芯量（mm）

M	U
3～10	0.5
12	1
16	1.5
20・22	2

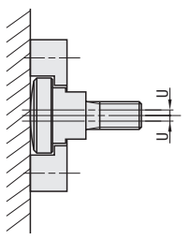

■バッキングプレート

RoHS

形状	Type スタンダード 標準	Type スタンダード 薄型	Type コンパクト 標準	Type コンパクト 薄型	M材質	H硬度	S表面処理
標準タイプ用	BPFA	BPFUA	BPFC	BPFUC	S45C	45～50HRC	四三酸化鉄皮膜
	BPFAS	BPFUAS	BPFCS	BPFUCS	SUS440C*		ー
省スペースタイプ用	BPUA	ー	BPUC	BPUUC	S45C		四三酸化鉄皮膜

*BPFUAS・BPFUCSはSUS420J2

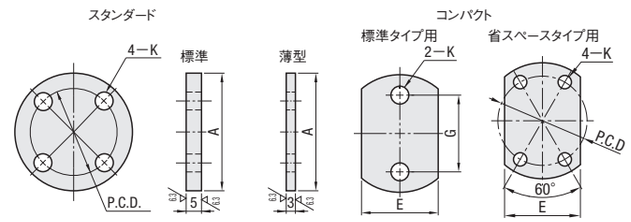

■フローティングジョイント（標準タイプ用）　バッキングプレート

型式 Type	No.	A	P.C.D.	E	G	K	¥基準単価 標準 BPFA	標準 BPFC	標準 BPFAS	標準 BPFCS	薄型 BPFUA	薄型 BPFUC	薄型 BPFUAS	薄型 BPFUCS
スタンダード 標準 BPFA BPFAS 薄型 BPFUA BPFUAS	3	42	30	24	30	4.5	330	350	1,020	1,080	—	—	—	—
	4													
	5	48	34	28	34	6		360	1,060	1,230	450	460	920	920
	6													
	8	51	37	30	37	7	360	390	540	550	510	540	1,080	1,090
	10	54	40	32	40									
	12	70	52	42	52	10	490	490	850	880	660	690	1,130	1,140
	14													
コンパクト 標準 BPFC BPFCS 薄型 BPFUC BPFUCS	16	90	68	54	68	12	670	670	1,200	1,250	960	990	1,700	1,720
	18													
	20	106	80	66	80	14	830	870	3,310	3,660	1,130	1,130	2,250	2,300
	22													
	24	116	86	78	86		1,110	1,130	—	—	1,530	1,540	2,650	2,700
	26													
	30	134	104	80	104	18	1,640	1,780			2,210	2,240	3,540	3,650

SUS440C・SUS420J2焼入品は焼入により変色する場合があります。　フローティングジョイントのM36は、バッキングプレートのNo.30が適用となります。

■フローティングジョイント（省スペースタイプ用）　バッキングプレート

型式 Type	No.	A	P. C. D.	E	K	¥基準単価 標準 BPUA	標準 BPUC	薄型 BPUUC
スタンダード 標準 BPUA	5	34	24	22	4.5	400	400	410
	6							
	8	40	30	25		480	500	510
	10							
	12	52	40	34	6	600	570	600
	14							
コンパクト 標準 BPUC 薄型 BPUUC	16	62	48	41	7	700	700	730
	18							
	20	74	58	48	10	850	850	880
	22							
	24	80	64	54		1,100	1,100	1,150
	26							
	30	90	74	64		1,540	1,560	1,610

Order 注文例　型式 FJMA10 BPFUC18 BPFA14

Delivery 出荷日　在庫品　翌日出荷 P.87
ご希望によりPM5:00迄、当日出荷受付致します。

Price 価格

■数量スライド価格（1円未満切り捨て）P.87

数量	1～9	10～14	15～19	20～29
値引率	基準単価	5%	10%	18%

表示数量超えはお見積り

Alteration 追加工　型式 ー（AWC）　FJMA10 ー AWC　BPFA10 ー AWC

3 日目発送　ストーク A 200円/1本 P.88
同一サイズ3本以上は一律540円

Alteration	フランジカット 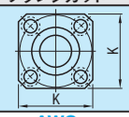
Code	AWC
Spec.	フランジを4面カットします 指定方法 AWC ⊗FJA36・FJMA22・セパレート・省スペースタイプ・薄型タイプには適用不可
¥/1Code	FJA・FJAS・FJMA・FJMAS：¥800 BPFA・BPFAS：¥400

M	K
3・4	32
5・6	36
8	40
10	42
12・14	54
16・18	68
20・22	80
24・26	86
30	104

Example 使用例

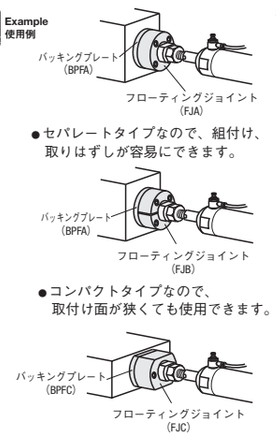

●セパレートタイプなので、組付け、取りはずしが容易にできます。

●コンパクトタイプなので、取付け面が狭くても使用できます。

標準タイプ・省スペースタイプ比較（M18の時）

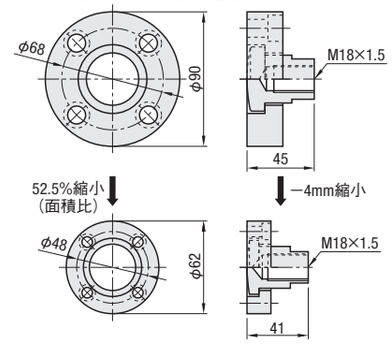

FLOATING JOINTS

フローティングジョイント
ー取付フランジー

ステンレス・めっき品 脱脂洗浄サービス 対応商品詳細は下記URLへ http://fa.misumi.jp

CADデータフォルダ名：54_Cylinders

■取付フランジとシリンダコネクタのセット品は、P.1406・P.1407をご参照ください。

RoHS

形状	Type スタンダード	Type セパレート	Type コンパクト	取付フランジ M材質	取付フランジ H硬度	取付フランジ S表面処理
標準	FJA−H	FJB−H	FJC−H	S45C	50〜55HRC	四三酸化鉄皮膜
	FJAS−H	FJBS−H	FJCS−H	SUS440C*		—
省スペース	—	—	FJUC−H	S45C		四三酸化鉄皮膜
	FJUAS−H	FJUBS−H	—	SUS420J2		—

*No24〜30はSUS420J2

25/(6.3/)

■取付フランジ

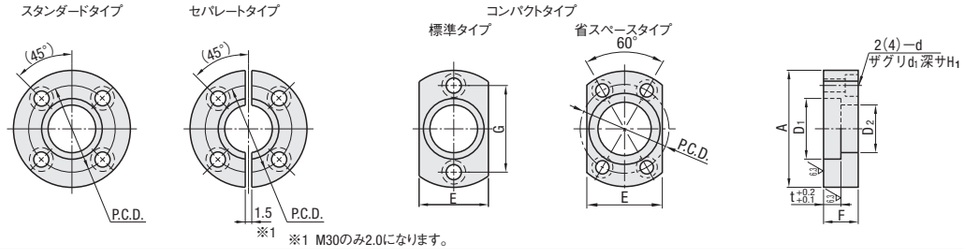

※1 M30のみ2.0になります。

■標準タイプ

型式 Type	No.	A	D1	D2	t	F	P.C.D.	d	d1	H1	E	G	¥基準単価 FJA−H	FJB−H	FJC−H	FJAS−H	FJBS−H	FJCS−H
スタンダード FJA−H FJAS−H	0304	42	18	13	5	10	30	4.5	8	5	24	30	760	910	760	2,000	3,600	2,380
	0506	48	20	15	6	12	34	6	9.5	5.5	28	34	830	930	830	2,160	4,000	2,910
	08	51	24	17	8	16	37	7	11	6	30	37	870	970	870	1,350	2,000	1,350
	10	54	28	21			40				32	40	910	1,010	910	1,410	2,080	1,410
セパレート FJB−H FJBS−H	1214	70	36	27	10	20	52	10	14	8	42	52	1,280	1,520	1,280	2,350	3,400	2,350
	1618	90	46	35	12	24	68	12	17.5	10	54	68	1,830	2,150	1,830	4,250	6,150	4,250
コンパクト FJC−H FJCS−H	2022	106	56	44	15	30	80	14	20	12	66	80	1,850	2,180	1,850	11,830	19,000	12,500
	24	116	66	53	16	32	86				78	86	3,290	3,820	3,620	7,840	8,440	8,080
	26																	
	30	134	74	59	18	40	104	18	26	18	80	104	5,330	6,660	5,830	11,820	12,550	12,060

SUS440C・SUS420J2焼入品は焼入により変色する場合があります。 FJA36, FJB36, FJC36の取付フランジは、FJA−H30, FJB−H30, FJC−H30と同じです。

■省スペースタイプ

型式 Type	No.	A	D1	D2	t	F	P.C.D.	d	d1	H1	E	¥基準単価 FJUC−H	FJUBS−H	FJUAS−H
スタンダード FJUAS−H	0506	34	17	13	5	11	24	4.5	8	5	22	790	2,300	1,840
	0810	40	23	17			30				25	1,010	2,400	1,920
	1214	52	32	24	5.5	12	40	6	9.5	5.5	34	1,210	3,150	2,520
セパレート FJUBS−H	1618	62	39	31	8	16	48	7	11	6	41	1,670	4,770	3,810
コンパクト FJUC−H	2022	74	46	36	10	20	58	10	14	8	48	2,270	7,830	5,220
	2426	80	52	42	12	24	64				54	2,960	8,000	6,100
	30	90	62	52	16	32	74				64	4,830	10,070	8,050

SUS420J2焼入品は焼入により変色する場合があります。 省スペースタイプは、エアシリンダ専用のフローティングジョイントです。

Order 注文例

型式
FJA − H10
FJAS − H1214
FJUC − H2022

Alteration 追加工

型式 − (AWC)
FJA − H10 − AWC

3 日目発送

ストーク A 200円/1本 P.88

同一サイズ3本以上は一律540円

Delivery 出荷日

在庫品 翌日出荷 P.87

ご希望によりPM5:00迄、当日出荷受付致します。

Price 価格

■数量スライド価格 (1円未満切り捨て) P.87

数量	1〜9	10〜14	15〜19	20〜29
値引率	基準単価	5%	10%	18%

表示数量超えはお見積り

Alteration	フランジカット
	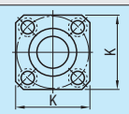
Code	AWC
Spec.	FJA−H・FJAS−Hのフランジを4面カットします。 指定方法 AWC ⊗FJAS−H24〜30、省スペースタイプには適用不可
¥/1Code	800

No.	K
0304	32
0506	36
08	40
10	42
1214	54
1618	68
2022	80
24	86
26	
30	104

FLOATING JOINTS −CYLINDER CONNECTOR−

フローティングジョイント
ーシリンダコネクターー

ステンレス・めっき品 脱脂洗浄サービス 対応商品詳細は下記URLへ http://fa.misumi.jp

CADデータフォルダ名：54_Cylinders

■取付フランジとシリンダコネクタのセット品は、P.1406・P.1407をご参照ください。

■めねじタイプ RoHS

■おねじタイプ RoHS

ねじ	形状	Type L寸固定 F寸固定	Type L寸指定 F寸指定	M材質	S表面処理	H硬度
めねじ	標準	FJCN	FJCNL	S45C	四三酸化鉄皮膜	▨部45〜50HRC 表面高周波焼入
		FJCNS	FJCNSL	SUS440C*	—	
	省スペース	FJUN	—	S45C	四三酸化鉄皮膜	
		FJUNS	—	SUS420J2	—	
おねじ	標準	FJCNF	FJCNR	S45C	四三酸化鉄皮膜	
		FJCNFS	FJCNRS	SUS440C*	—	
	省スペース	FJUNF	—	S45C	四三酸化鉄皮膜	
		FJUNFS	—	SUS420J2	—	

*FJCNSのM24〜30はSUS420J2
*FJCNFSのM22はSUS420J2

25/(6.3/)

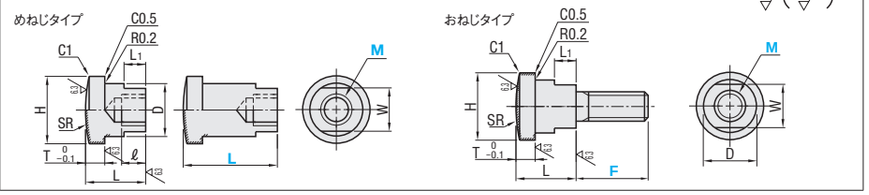

■めねじタイプ

型式 Type	M	L 固定タイプ	L 指定タイプ(1mm単位)	シリンダコネクタ M×Pitch	ℓ	D	H	T	W	L1	SR	¥基準単価 FJCN	FJCNS	FJCNL	FJCNSL
標準 L寸固定 FJCN FJCNS	3	15	—	3×0.5	6	12	17	5	10	6	40	480	900	—	—
	4			4×0.7	8										
	5	20		5×0.8	10	14	19	6	12	8	50	540	950		
	6			6×1.0	12										
	8	25	30〜60	8×1.25	14	16	23	8	14	10	60	630	960	1,200	1,420
	10			10×1.25	15	20	27		17			660	1,040	1,240	1,530
	12	35	40〜80	12×1.25	18	25	34	10	22	12	100	920	1,510	1,430	1,930
	14			14×1.5	21									1,440	1,950
L寸指定 FJCNL FJCNSL	16	45	50〜100	16×1.5	24	32	43	12	27	15		1,260	1,890	1,780	2,780
	18			18×1.5	27									1,800	2,790
	20	55	60〜100	20×1.5	30	40	52	15	32	18	200	1,620	2,600	2,010	5,130
	22			22×1.5	33								2,610	2,020	5,180
	24	60		24×1.5	36	49	62	16	41	23		1,850	3,740	2,800	—
	26			26×1.5	39									2,810	
	30	65		30×1.5	43	54	69	18	46	24	250	3,630	4,460	4,490	
	36			36×1.5	45				48				—	—	

SUS440C・SUS420J2焼入品は焼入により変色する場合があります。

型式 Type	M	L	シリンダコネクタ M×Pitch	ℓ	D	H	T	W	L1	SR	¥基準単価 FJUN	FJUNS
省スペース L寸固定 FJUN FJUNS	5	17	5×0.8	10	12	16	5	10	6	50	540	1,080
	6	20	6×1.0	12								
	8	23	8×1.25	14	16	22		13	8	60	860	1,230
	10	25	10×1.25	15								1,320
	12	29	12×1.25	18	22	30	5.5	19	10	100	950	1,690
	14	33	14×1.5	21							1,060	1,890
	16	37	16×1.5	24	28	36	8	21	12		1,250	2,270
	18	41	18×1.5	27								
	20	46	20×1.5	30	32	42	10	26	15	200	1,580	2,460
	22	50	22×1.5	33								2,590
	24	55	24×1.5	36	38	48	12	32	16		1,790	2,950
	26	60	26×1.5	39								3,290
	30	65	30×1.5	43	48	58	16	36	18	250	3,310	5,700

SUS420J2焼入品は焼入により変色する場合があります。 省スペースタイプは、エアシリンダ専用のフローティングジョイントです。

■おねじタイプ

型式 Type	M	F 固定タイプ	F 指定タイプ(1mm単位)	M×Pitch (並目)	L	D	H	T	W	L1	SR	¥基準単価 FJCNF	FJCNFS	FJCNR	FJCNRS
標準 F寸固定 FJCNF FJCNFS	3	5	5〜8	3×0.5	14	12	17	5	10	6	40	590	980	860	1,240
	4	6	5〜10	4×0.7											1,280
	5	7	5〜12	5×0.8	16	14	19	6	12	8	50	610	1,030	900	1,310
	6	10	6〜18	6×1.0									1,040	930	1,340
	8	12	10〜25	8×1.25	20	16	23	8	14	10	60	710	1,100	950	1,140
	10	15	10〜25	10×1.5		20	27		17			740	1,300	1,010	1,310
F寸指定 FJCNR FJCNRS	12	16	12〜36	12×1.75	25	25	34	10	22	12	100	970	2,140	1,400	2,190
	16	18	15〜40	16×2.0	30	32	43	12	27	15	100	1,390	2,850	1,450	2,250
	20	25	20〜60	20×2.5	55	40	52	15	32	18	200	2,300	6,670	2,770	10,110
	22	28	—	22×2.5								2,880		—	—

SUS440C・SUS420J2焼入品は焼入により変色する場合があります。

型式 Type	M	F	M×Pitch (並目)	L	D	H	T	W	L1	SR	¥基準単価 FJUNF	FJUNFS
省スペース F寸固定 FJUNF FJUNFS	5	10	5×0.8	14	12	16	5	10	3	50	650	970
	6	13	6×1.0									1,000
	8	15	8×1.25	15	16	22		13	4	60	860	1,080
	10	18	10×1.5									
	12	22	12×1.75	16	22	30	5.5	19		100	1,170	1,560
	16	30	16×2.0	20	28	36	8	21			1,500	2,060
	20	32	20×2.5	25	32	42	10	26	5	200	2,400	2,990
	22	35	22×2.5									

SUS420J2焼入品は焼入により変色する場合があります。 省スペースタイプは、エアシリンダ専用のフローティングジョイントです。

Order 注文例

型式 − L − F
FJUN10 − 50
FJCNL10 − 50
FJCNF10 − 15

Delivery 出荷日

●L寸・F寸固定タイプ
在庫品 翌日出荷 P.87
ご希望によりPM5:00迄、当日出荷受付致します。

●L寸指定タイプ
5 日目発送
ストーク B 300円/1本 P.88
同一サイズ3本以上は一律810円

●F寸指定タイプ
3 日目発送

Price 価格

■数量スライド価格 (1円未満切り捨て) P.87

数量	1〜9	10〜14	15〜19	20〜29
値引率	基準単価	5%	10%	18%

表示数量超えはお見積り

Alteration 追加工

型式 − F − (NC)
FJCNR8 − 12 − NC

F寸指定に適用

Alteration	Code	Spec.	¥/1Code
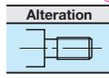	NC	ねじ部逃げ加工を行います。 指定方法 NC	200

54 チャック・シリンダ 連結部品

新商品

FLOATING JOINTS –FLAT, FLANGE TYPE CONNECTORS / CONNECTOR SETS–

フローティングジョイント

ー取付フランジ・フラットタイプコネクタセット品/フラットタイプコネクター

CADデータフォルダ名：54_Cylinders

■シリンダコネクタの先端がフラットなタイプです。機械精度の面に対して有効的です。

RoHS

Type			取付フランジ			シリンダコネクタ		
セット品		シリンダコネクタ単品						
スタンダード	コンパクト		M材質	H硬度	S表面処理	M材質	S表面処理	H硬度
FJAZ	FJCZ	FJZN	S45C	50～55HRC	四三酸化鉄皮膜	S45C	四三酸化鉄皮膜	▨部45～50HRC 表面高周波焼入
FJAZS	FJCZS	FJZNS	SUS440C		―	SUS440C	―	

■取付フランジ　■シリンダコネクタ

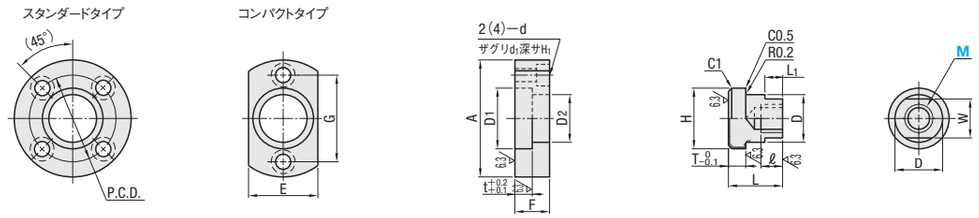

型式 Type	M	取付フランジ A	D1	D2	t	F	P.C.D.	d	d1	H1	E	G	シリンダコネクタ M×Pitch	ℓ	L	D	H	T	W	L1
セット品 スタンダード FJAZ FJAZS	8	51	24	17	8	16	37	7	11	6	30	37	8×1.25	14	25	16	23	8	14	10
	10	54	28	21			40				32	40	10×1.25	15		20	27		17	
コンパクト FJCZ FJCZS	14	70	36	27	10	20	52	10	14	8	42	52	14×1.5	21	35	25	34	10	22	12
シリンダコネクタ単体 FJZN FJZNS	18	90	46	35	12	24	68	12	17.5	10	54	68	18×1.5	27	45	32	43	12	27	15
	22	106	56	44	15	30	80	14	20	12	66	80	22×1.5	33	55	40	52	15	32	18

SUS440C焼入品は、焼入により変色する場合があります。

Order 注文例

型式
FJAZ10
FJZN14

Delivery 出荷日　在庫品　翌日出荷 P.87

ご希望によりPM5:00迄、当日出荷受付致します。

Price 価格

■数量スライド価格（1円未満切り捨て）P.87

数量	1～9	10～14	15～19
値引率	基準単価	5%	10%

表示数量超えはお見積り

M	¥基準単価 セット品 FJAZ	FJAZS	FJCZ	FJCZS	シリンダコネクタ単体 FJZN	FJZNS
8	1,610	2,380	1,610	2,380	760	1,040
10	1,690	2,610	1,690	2,610	800	1,210
14	2,210	4,040	2,210	4,040	950	1,700
18	3,090	6,440	3,090	6,430	1,280	2,200
22	3,430	―	3,430	―	1,600	―

FLOATING JOINT SETS –BOTH SIDES FIXABLE FLANGE, 2 WIDTH ACROSS FLATS CYLINDERS CONNECTORS–

フローティングジョイント

ー両止めフランジ・四面幅シリンダコネクタセット品ー

CADデータフォルダ名：54_Cylinders

■特長　フランジ：表・裏両方から取り付けられる、タップ加工タイプを準備しました。 コネクタ：二面幅を四面幅にすることで、微細な位置だしが可能です。

RoHS

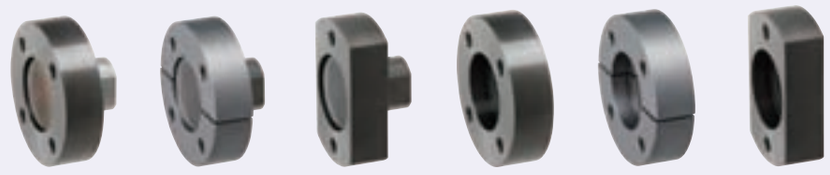

	Type スタンダード	セパレート	コンパクト	取付フランジ M材質	H硬度	S表面処理	シリンダコネクタ M材質	H硬度
セット品	FJAT	FJBT	FJCT	S45C	50～55HRC	四三酸化鉄皮膜	S45C	▨部45～50HRC 表面高周波焼入
	FJATS	―	FJCTS	SUS440C		―	SUS440C	
取付フランジ単体	FJAT―H	FJBT―H	FJCT―H	S45C	50～55HRC	四三酸化鉄皮膜	―	
	FJATS―H	―	FJCTS―H	SUS440C		―		

■取付フランジ　■シリンダコネクタ

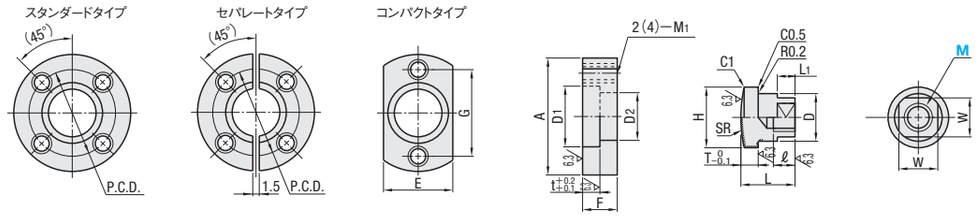

型式 Type		M	取付フランジ A	D1	D2	t	F	P.C.D.	M1	E	G	シリンダコネクタ M×Pitch	ℓ	L	D	H	T	W	L1	SR
セット品 スタンダード FJAT FJATS	取付フランジ単体 スタンダード FJAT―H FJATS―H	8	51	24	17	8	16	37	M6	30	37	8×1.25	14	25	16	23	8	14	10	60
		10	54	28	21			40		32	40	10×1.25	15		20	27		17		
セパレート FJBT	セパレート FJBT―H	14	70	36	27	10	20	52	M8	42	52	14×1.5	21	35	25	34	10	22	12	100
コンパクト FJCT FJCTS	コンパクト FJCT―H FJCTS―H	18	90	46	35	12	24	68	M10	54	68	18×1.5	27	45	32	43	12	27	15	
		22	106	56	44	15	30	80	M12	66	80	22×1.5	33	55	40	52	15	32	18	200

SUS440C焼入品は、焼入により変色する場合があります。

Price 価格

■数量スライド価格（1円未満切り捨て）P.87

数量	1～9	10～14	15～19	20～29
値引率	基準単価	5%	10%	18%

表示数量超えはお見積り

M	¥基準単価 セット品 FJAT	FJBT	FJCT	FJATS	FJCTS	取付フランジ単体 FJAT―H	FJBT―H	FJCT―H	FJATS―H	FJCTS―H
8	1,900	2,000	1,900	3,000	2,900	1,170	1,270	1,170	1,970	1,800
10	2,000	2,100	2,000	3,200	3,100	1,210	1,310	1,210	2,010	1,830
14	2,500	2,600	2,500	4,900	4,700	1,580	1,640	1,580	3,280	3,140
18	3,700	3,900	3,400	7,400	6,600	2,440	2,670	2,180	5,320	4,600
22	4,000	4,300	3,900	―	―	2,640	2,730	2,300	―	―

Order 注文例

型式
FJAT10
FJCTS22
FJBT―H18

Delivery 出荷日　在庫品　翌日出荷 P.87

ご希望によりPM5:00迄、当日出荷受付致します。

■許容偏芯量（mm）

M	U
8・10	0.5
14	1
18	1.5
22	2

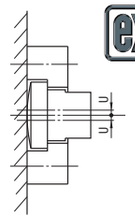

Example 使用例

・特長：表・裏両方から、固定が可能です。

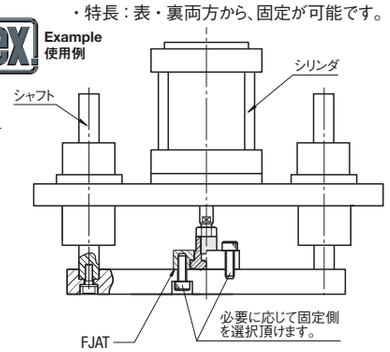

FLOATING JOINTS –CYLINDER CONNECTOR– BACKING PLATES

フローティングジョイント/バッキングプレート

–四面幅シリンダコネクター

ステンレス・めっき品 脱脂洗浄サービス 対応商品詳細は下記URLへ http://fa.misumi.jp

CADデータフォルダ名：54_Cylinders

■フローティングジョイント

RoHS

Type L寸固定	Type L寸指定	M材質	S表面処理	H硬度
FJTN	FJTNL	S45C	四三酸化鉄皮膜	▨部45～50HRC 表面高周波焼入
FJTNS	FJTNSL	SUS440C	—	

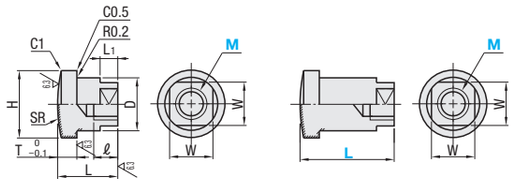

型式 Type	M	L 固定タイプ	L 指定タイプ(1mm単位)	シリンダコネクタ M×Pitch	ℓ	D	H	T	W	L1	SR	¥基準単価 FJTN	FJTNS	FJTNL	FJTNSL
L寸固定 FJTN FJTNS	8	25	30～60	8×1.25	14	16	23	8	14	10	60	860	1,160	1,350	1,620
	10			10×1.25	15	20	27		17			910	1,350	1,390	1,730
L寸指定 FJTNL FJTNSL	14	35	40～80	14×1.5	21	25	34	10	22	12	100	1,050	1,740	1,590	2,150
	18	45	50～100	18×1.5	27	32	43	12	27	15		1,380	2,200	1,950	2,990
	22	55	60～100	22×1.5	33	40	52	15	32	18	200	1,700	—	2,170	—

SUS440C焼入品は、焼入により変色する場合があります。

Order 注文例 型式 FJTN10 FJTNS22 FJTNL18 — 60

Delivery 出荷日 ●L寸固定タイプ 在庫品 翌日出荷 P.87 ご希望によりPM5:00迄、当日出荷受付致します。

●L寸指定タイプ 5 日目発送

Price 価格 ■数量スライド価格（1円未満切り捨て）P.87

数量	1～9	10～14	15～19	20～29
値引率	基準単価	5%	10%	18%

表示数量超えはお見積り

■バッキングプレート

RoHS

Type スタンダード 標準	Type スタンダード 薄型	Type コンパクト 標準	Type コンパクト 薄型	M材質	H硬度	S表面処理
BPFA	BPFUA	BPFC	BPFUC	S45C	45～50HRC	四三酸化鉄皮膜
BPFAS	BPFUAS	BPFCS	BPFUCS	SUS440C*		—

*BPFUAS・BPFUCSはSUS420J2

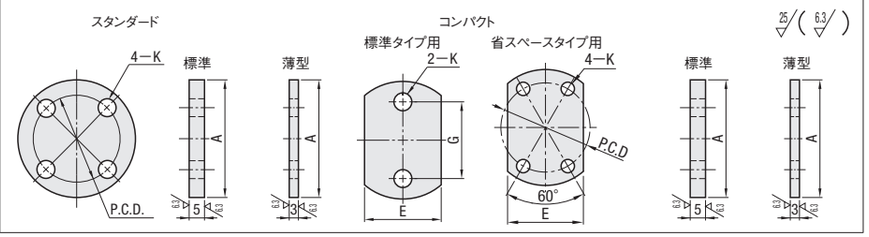

型式 Type	No.	A	P.C.D.	E	G	K	¥基準単価 標準 BPFA	BPFC	BPFAS	BPFCS	薄型 BPFUA	BPFUC	BPFUAS	BPFUCS
スタンダード 標準 BPFA BPFAS 薄型 BPFUA BPFUAS	8	51	37	30	37	7	360	390	540	550	510	540	1,080	1,090
	10	54	40	32	40									
コンパクト 標準 BPFC BPFCS 薄型 BPFUC BPFUCS	14	70	52	42	52	10	490	490	850	880	660	690	1,130	1,140
	18	90	68	54	68	12	670	670	1,200	1,250	960	990	1,700	1,720
	22	106	80	66	80	14	830	870	3,310	3,660	1,130	1,130	2,250	2,300

SUS440C・SUS420J2焼入品は焼入により変色する場合があります。

Order 注文例 型式 BPFUC18 BPFA14

Delivery 出荷日 在庫品 翌日出荷 P.87 ご希望によりPM5:00迄、当日出荷受付致します。

Price 価格 ■数量スライド価格（1円未満切り捨て）P.87

数量	1～9	10～14	15～19	20～29
値引率	基準単価	5%	10%	18%

表示数量超えはお見積り

Example 使用例

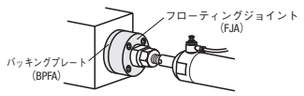

●セパレートタイプなので、組付け、取りはずしが容易にできます。

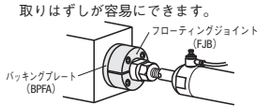

●コンパクトタイプなので、取付け面が狭くても使用できます。

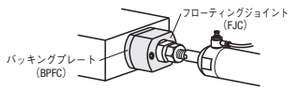

FLOATING JOINTS –LOW HARDNESS TYPE / LOW HARDNESS THIN TYPE–

フローティングジョイント

–低硬度タイプ/低硬度薄型タイプ–

ステンレス・めっき品 脱脂洗浄サービス 対応商品詳細は下記URLへ http://fa.misumi.jp

CADデータフォルダ名：54_Cylinders

■特長：低硬度タイプの為、低荷重・低速度の場合にご利用ください。

RoHS

Type	セット品	シリンダコネクタ M材質	H硬度	S表面処理	取付フランジ M材質	S表面処理
低硬度タイプ	FJCF	S45C	28～33HRC	四三酸化鉄皮膜	S45C	四三酸化鉄皮膜
	FJCFM			無電解ニッケルメッキ		無電解ニッケルメッキ
	FJCFS	SUS304	—	—	SUS304	—
低硬度薄型タイプ	FJCFT	S45C	28～33HRC	四三酸化鉄皮膜	S45C	四三酸化鉄皮膜
	FJCFST	SUS304	—	—	SUS304	—

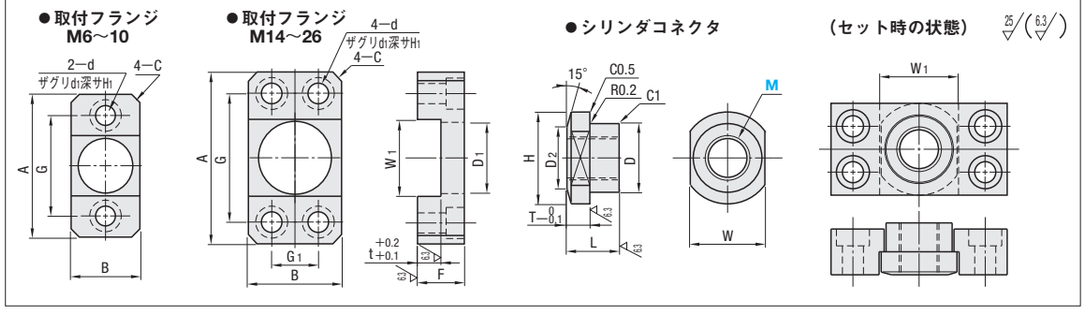

■低硬度タイプ

型式 Type	M	シリンダコネクタ M×Pitch	L	D	D2	H	T	W	取付フランジ A	G	B	G1	W1	D1	t	F	d	d1	H1	C
セット品 FJCF FJCFM FJCFS	6	6×1.0	10	12	11	16	4	13	38	26	16	—	14	13	4	8	4.5	8	4	2
	8	8×1.25	12	14	13	20	5	16	43	30	20		17	15	5	10	5.5	9.5	5	
	10	10×1.25	16	18	15	24	7	20	50	35	24		21	19	7	14	7	11	6	3
	14	14×1.5	18	24	20	32	8	26	60	45	32	16	27	25	8	16				
	18	18×1.5	20	30	26	38	9	33	75	55	38	20	34.5	31.5	9	18	10	14	8	
	22	22×1.5	24	35	30	48	11	40	90	65	48	25	42	37	11	22	12	17.5	10	4
	26	26×1.5	28	40	32	54	13	45	100	75	54	30	47	42	13	26				

■低硬度薄型タイプ

型式 Type	M	シリンダコネクタ M×Pitch	L	D	D2	H	T	W	取付フランジ A	G	B	G1	W1	D1	t	F	d	d1	H1	C
セット品 FJCFT FJCFST	10	10×1.25	8	18	15	24	3.5	20	50	35	24	—	21	19	3.5	7	7	11	4	3
	14	14×1.5	9	24	20	32	4	26	60	45	32	16	27	25	4	8				
	18	18×1.5	10	30	26	38	4.5	33	75	55	38	20	34.5	31.5	4.5	9	10	14	5	

Order 注文例 型式 FJCF10

Delivery 出荷日 在庫品 翌日出荷 P.87 ご希望によりPM5:00迄、当日出荷受付致します。

Price 価格 ■数量スライド価格（1円未満切り捨て）P.87

数量	1～9	10～14	15～19	20～29
値引率	基準単価	5%	10%	18%

表示数量超えはお見積り

Price 価格

M	¥基準単価 低硬度 FJCF	FJCFM	FJCFS	低硬度薄型 FJCFT	FJCFST
6	1,150	1,190	1,980	—	—
8	1,160	1,260	2,000	—	—
10	1,170	1,280	2,030	1,170	2,030
14	1,560	1,720	2,720	1,560	2,720
18	2,270	2,840	3,600	2,270	3,600
22	2,610	3,340	4,850	—	—
26	3,740	4,690	6,460	—	—

Example 使用例

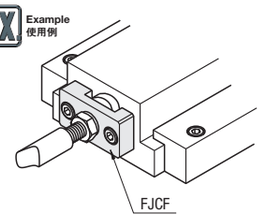

■バッキングプレート

Type	M材質	H硬度	S表面処理
BPFJ	S45C	28～33HRC	四三酸化鉄皮膜
BPFJM			無電解ニッケルメッキ
BPFJS	SUS304	—	—

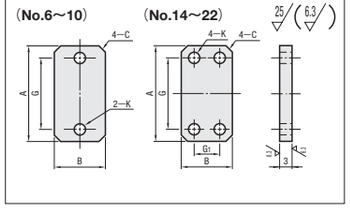

型式 Type	No.	A	G	B	G1	K	C	¥基準単価 BPFJ	BPFJM	BPFJS
BPFJ BPFJM BPFJS	6	38	26	16	—	4.5	2	340	400	410
	8	43	30	20		5.5		360	430	480
	10	50	35	24		7	3	340	360	370
	14	60	45	32	16			420	440	450
	18	75	55	38	20	10		610	640	640
	22	90	65	48	25	12	4	780	810	810

Order 注文例 型式 BPFJ10

Delivery 出荷日 在庫品 翌日出荷 P.87 ご希望によりPM5:00迄、当日出荷受付致します。

Price 価格 ■数量スライド価格（1円未満切り捨て）P.87

数量	1～9	10～14	15～19	20～29
値引率	基準単価	5%	10%	18%

表示数量超えはお見積り

FLOATING JOINTS –SLIDE TYPE–

フローティングジョイント
–スライドタイプ–

CADデータフォルダ名：54_Cylinders

ねじ	構成部品			取付フランジ			シリンダコネクタ		
	セット品	シリンダコネクタ単体	取付フランジ単体	M材質	S表面処理	H硬度	M材質	S表面処理	H硬度
めねじ	FJY	—	FJY—H	S45C	四三酸化鉄皮膜	40～45HRC	S45C	四三酸化鉄皮膜	▨部45～50HRC 表面高周波焼入
おねじ	FJMY	FJMYN							

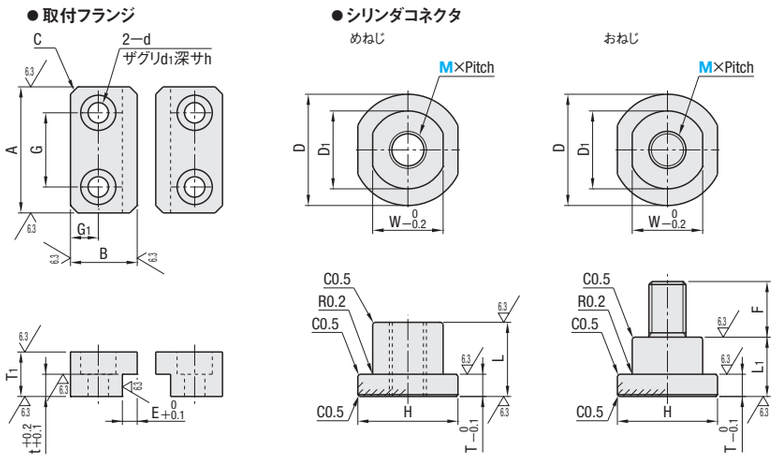

RoHS

■取付フランジ・シリンダコネクタ　セット品/取付フランジ

型式 Type	M	シリンダコネクタ めねじ M×Pitch	L	おねじ M×Pitch	L1	F	D	D1	H	T	W	取付フランジ A	G	B	G1	E	t	T1	d	d1	h	C
セット品 コネクタめねじ FJY / コネクタおねじ FJMY	6	6×1.0	14	6×1.0	11	13	20	14	18	4	12	22	12	14	6	3	4	8	4.5	8	4.5	2
	8	8×1.25	17	8×1.25	14	15	23	16	20	5	14	25	14				5	11				
	10	10×1.25	21	10×1.5	16	18	30	21	27	6	19	34	20	19	8	4	6	13	5.5	9.5	5	
	14	14×1.5	25	—	—	—	38	27	34	7	24	42	26	22	9	5	7	15	6.5	11	6.5	3
シリンダコネクタ単体 コネクタおねじ FJMYN	16	—	—	16×2.0	19	30																
	18	18×1.5	28	—	—	—	45	32	40	8	30	48	30	25	10	5	8	15	10	14	8	
取付フランジ単体 FJY—H	20	—	—	20×2.5	20	32																
	22	22×1.5	33	22×2.5	23	35	56	40	50	10	36	60	38	28	11	7	10	18				

Order 注文例

型式
FJY18

Delivery 出荷日　在庫品　翌日出荷 P.87

ご希望によりPM5:00迄、当日出荷受付致します。

Price 価格

■数量スライド価格（1円未満切り捨て）P.87

数量	1～9	10～14	15～19
値引率	基準単価	5%	10%

表示数量超えはお見積り

M	¥基準単価 セット品 FJY	FJMY	シリンダコネクタ単体 FJMYN	取付フランジ単体（2個セット） FJY—H
6	5,830	5,890	2,060	4,020
8	6,110	6,170	2,280	4,080
10	6,890	7,050	2,850	4,410
14	8,470	—	—	4,770
16	—	8,000	3,480	
18	8,600	—	—	4,970
20	—	8,850	3,880	
22	10,450	10,540	4,280	6,270

■特長

1. 取り付けピッチを自由に調整することにより、許容偏芯量を調整することが可能です。
2. スライドして組立て、取り出しすることができ、メンテナンスが多い場合でもご利用いただけます。

Example 使用例　セット時の状態（許容偏芯量0.5mmの場合）

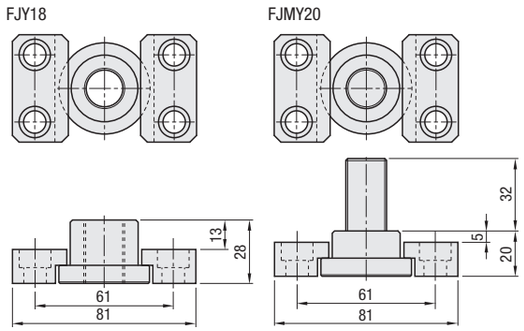

規格追加 赤文字表示

FLOATING JOINTS –T GROOVE TYPE– (PILOT,THROVGH HOLE)

フローティングジョイント
–T溝タイプ–

CADデータフォルダ名：54_Cylinders

■メンテナンス性に優れた貫通タイプを追加いたしました。

RoHS

Type インロータイプ おねじ	めねじ	貫通タイプ おねじ	めねじ	M材質	H硬度	S表面処理
FJMH	FJH	FJMW	FJW	S45C	—	四三酸化鉄皮膜
FJMHSA	FJHSA	—	—	SKS3	53～58HRC	—
FJMHS	FJHS	FJMWS	FJWS	SUS304	—	—

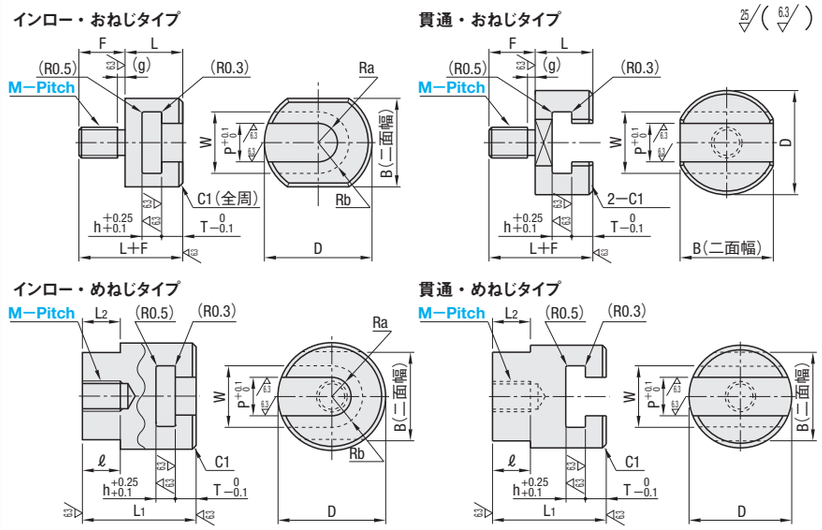

型式 Type	M—Pitch	D	P	W	Ra (P/2)	Rb (W/2)	B	L	L1	L2	T	h	ℓ	F	(g)	先端連結ジョイント対応D
インローおねじ FJMH / 貫通おねじ FJMW	4—0.7	15	5	8	2.5	4	13	12	21	7	4	4	6	6	2	8
	5—0.8	18	6	9	3	4.5	15		24	8			8	7		10
FJMHSA / FJMHS	6—1.0	20	7	11	3.5	5.5	17	15	29	9	5	5	10	10	2.5	12
	8—1.25	22	9	13	4.5	6.5	19		32	10			12	12		16
インローめねじ FJH / 貫通めねじ FJW	10—1.25	28	12	17	6	8.5	25	—	38	11	6	6	15	—	—	20
	10—1.5							18	—	—			—	14	3	
FJHSA / FJHS	14—1.5	33	15	21	7.5	10.5	30	—	44	13			21	—	—	25
	16—2.0							20	—	—			—	20	3	

Order 注文例

型式
FJMH8 — 1.25
FJH10 — 1.25

Delivery 出荷日　3 日目発送

Alteration 追加工　型式 — (MC)　FJMH8 — 1.25 — MC

Price 価格

■数量スライド価格（1円未満切り捨て）P.87

数量	1～9	10～15	16～20	21～29
値引率	基準単価	5%	10%	18%

表示数量超えはお見積り

M—Pitch	¥基準単価 インロータイプ おねじ FJMH	FJMHSA	FJMHS	めねじ FJH	FJHSA	FJHS	貫通タイプ おねじ FJMW	FJMWS	めねじ FJW	FJWS
4—0.7	1,040	1,420	1,550	980	1,380	1,500	980	1,470	930	1,420
5—0.8	1,160	1,570	1,790	1,100	1,550	1,700	1,100	1,700	1,040	1,610
6—1.0	1,300	1,710	1,970	1,240	1,680	1,820	1,230	1,870	1,170	1,720
8—1.25	1,400	1,920	2,100	1,340	1,820	2,000	1,330	1,990	1,270	1,900
10—1.25	—	—	—	1,500	2,000	2,400	—	—	1,420	2,280
10—1.5	1,640	2,220	2,370	—	—	—	1,550	2,250	—	—
14—1.5	—	—	—	1,800	2,240	2,730	—	—	1,710	2,590
16—2.0	2,100	2,500	2,550	—	—	—	1,990	2,420	—	—

Example 使用例

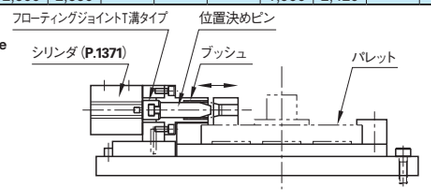

Alteration	ねじサイズ変更
Code	MC
Spec.	1つ大きなねじサイズに変更します。インロータイプのみ適用

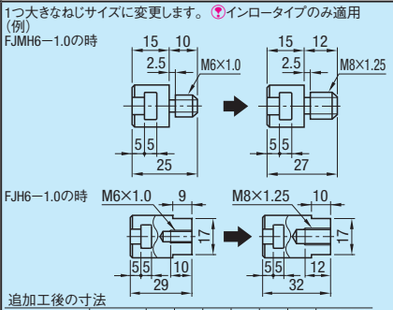

追加工後の寸法

変更前 M—Pitch	変更後 M—Pitch	D	L1	L2	ℓ	F	(g)	先端連結ジョイント対応D
4—0.7	5—0.8	15	24	8	8	7	2	8
5—0.8	6—1.0	18	29	9	10	10	2.5	10
6—1.0	8—1.25	20	32	10	12	12	2.5	12
8—1.25 めねじ	10—1.25	22	38	11	15	—	—	16
8—1.25 おねじ	10—1.5		—	—	—	14	3	
10—1.25	14—1.5	28	44	13	21	—	—	20
10—1.5	16—2.0		—	—	—	20	3	

⊗14—1.5、16—2.0は適用対象外となります。

¥/1Code	500

54 チャック・シリンダ 連結部品

TIP CONNECTION JOINTS –FEMALE TYPE–

先端連結ジョイント

–めねじタイプ–

CADデータフォルダ名：54_Cylinders

Type	M材質	S表面処理	H硬度
TCJ	S45C	硬質クロムメッキ メッキ厚3μm以上	750HV～
TCJSA	SKS3	–	53～58HRC
TCJS	SUS304	–	–

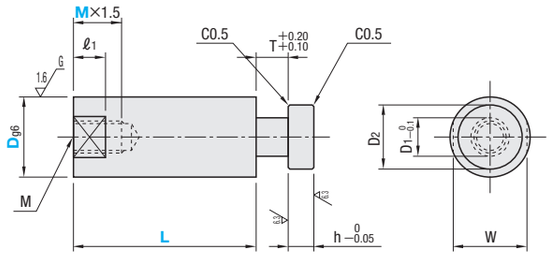

RoHS

型式 Type	D	L 指定1mm単位	M(並目)選択	h	D1	D2	T	W	ℓ1
TCJ TCJSA TCJS	8	10～100	3 4 5	4	4	7	4	7	5
	10	10～100	4 5 6		5	8		8	6
	12	15～150	5 6 8	5	6	10	5	10	7
	16	15～150	6 8 10		8	12		13	8
	20	20～200	8 10 12 14	6	11	16	6	18	10
	25	25～200	10 12 14 16		14	20		22	12

L≧M×2.5

Order 注文例

型式	–	L	–	M
TCJ10	–	80	–	M6
TCJSA16	–	150	–	M10

Delivery 出荷日

●TCJ　5 日目発送

●TCJSA・TCJS　3 日目発送

Price 価格

■数量スライド価格（1円未満切り捨て）P.87

数　量	1～9	10～15	16～20	21～29
値引率	基準単価	5%	10%	18%

表示数量超えはお見積り

D	¥基準単価 TCJ 最短L～100	TCJ L101～最大	TCJSA 最短L～100	TCJSA L101～最大	TCJS 最短L～100	TCJS L101～最大
8	1,440	–	1,360	–	1,250	–
10	1,580	–	1,480	–	1,300	–
12	1,790	1,960	1,690	1,850	1,510	1,730
16	1,940	2,130	2,010	2,210	1,770	2,030
20	2,080	2,280	2,140	2,350	2,120	2,430
25	2,460	2,700	2,230	2,450	2,880	3,310

Alteration 追加工

型式 – L – M – (PMC)

TCJ16 – 55 – M10 – PMC

Alterations	Code	Spec.	¥/1Code
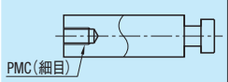	PMC	ねじ部を細目ねじに変更します。 M10・14・16のみ追加工可能	300

指定方法 PMC

M	Pitch
10	1.25
14	1.5
16	

Example 使用例

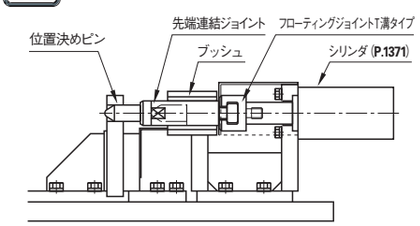

TIP CONNECTION JOINTS –MALE TYPE–

先端連結ジョイント

–おねじタイプ–

CADデータフォルダ名：54_Cylinders

Type 標準タイプ	F寸指定タイプ	ねじ元Rタイプ	M材質	S表面処理	H硬度
TCMJ	TCMJF	TCMJR	S45C	硬質クロムメッキ メッキ厚3μm以上	750HV～
TCMSA	TCMSAF	–	SKS3	–	53～58HRC
TCMJS	TCMJSF	TCMJSR	SUS304	–	–

標準タイプ

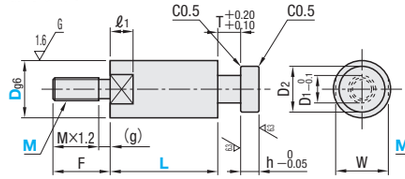

F寸指定タイプ

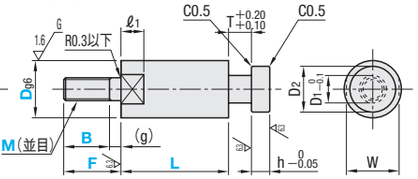

ねじ元Rタイプ

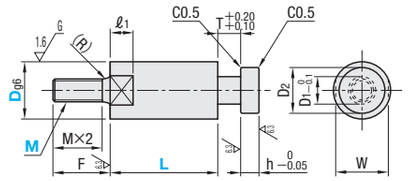

RoHS

型式 Type	D	L 指定1mm単位	M(並目)選択	※F寸指定のみ選択 指定1mm単位 F	B	h	D1	D2	T	W	ℓ1	(R)
標準タイプ TCMJ TCMSA TCMJS	8	10～100	3 4 5 6	4≦F≦M×5	(M≦6のとき) B≦F−2	4	4	7	4	7	5	1
	10	10～100	4 5 6 8				5	8		8	6	
F寸指定タイプ TCMJF TCMSAF TCMJSF	12	15～150	5 6 8 10		(M=8・10のとき) B≦F−3	5	6	10	5	10	7	
	16	15～150	6 8 10 12		(M≧12のとき) B≦F−5		8	12		13	8	2
ねじ元Rタイプ TCMJR TCMJSR	20	20～200	8 10 12 14 16			6	11	16	6	18	10	
	25	25～200	10 12 14 16 20		B≧Pitch×3		14	20		22	12	2.5

■ねじ部詳細

M(並目)	F 標準	F ねじ元R	(g) 標準
3	5.6	9	2
4	6.8	12	
5	8.5	14	2.5
6	9.7	16	
8	12.6	20	3
10	15	25	
12	17.4	29	
14	20.8	34	4
16	23.2	39	
20	28	49	

Order 注文例

型式	–	L	–	M	–	F	–	B
TCMJ10	–	80	–	M6				
TCMSAF20	–	200	–	M16	–	F45	–	B35

Delivery 出荷日

●S45C　5 日目発送

●SKS3・SUS304　3 日目発送

Price 価格

■数量スライド価格（1円未満切り捨て）P.87

数　量	1～9	10～15	16～20	21～29
値引率	基準単価	5%	10%	18%

表示数量超えはお見積り

Example 使用例

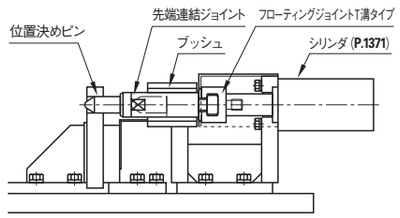

D	¥基準単価 標準タイプ TCMJ 最短L～100	TCMJ L101～最大	TCMSA 最短L～100	TCMSA L101～最大	TCMJS 最短L～100	TCMJS L101～最大	F寸指定タイプ TCMJF 最短L～100	TCMJF L101～最大	TCMSAF 最短L～100	TCMSAF L101～最大	TCMJSF 最短L～100	TCMJSF L101～最大	ねじ元Rタイプ TCMJR 最短L～100	TCMJR L101～最大	TCMJSR 最短L～100	TCMJSR L101～最大
8	1,440	–	1,070	–	1,250	–	1,540	–	1,170	–	1,350	–	1,490	–	1,300	–
10	1,580	–	1,220	–	1,300	–	1,680	–	1,320	–	1,400	–	1,630	–	1,350	–
12	1,790	1,960	1,420	1,560	1,510	1,730	1,890	2,070	1,520	1,670	1,610	1,850	1,840	2,020	1,560	1,790
16	1,940	2,130	2,100	2,310	1,770	2,030	2,040	2,240	2,200	2,420	1,870	2,150	1,990	2,180	1,820	2,090
20	2,080	2,280	2,250	2,470	2,120	2,430	2,280	2,500	2,450	2,690	2,320	2,660	2,090	2,290	2,130	2,440
25	2,460	2,700	2,520	2,770	2,880	3,310	2,660	3,190	2,720	2,990	3,080	4,000	2,470	2,960	2,890	3,320

Alteration 追加工

型式 – L – M – F – B – (PMC)

TCMJS16 – 55 – M10 – PMC

Alterations	Code	Spec.	¥/1Code
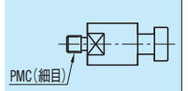	PMC	ねじ部を細目ねじに変更します。 M10・14・16・20のみ追加工可能	300

指定方法 PMC

M	Pitch
10	1.25
14	1.5
16	
20	

フローティングコネクタ

納期短縮

CADデータフォルダ名：54_Cylinders

■ミニチュアタイプ

RoHS

FLCM（標準タイプ）

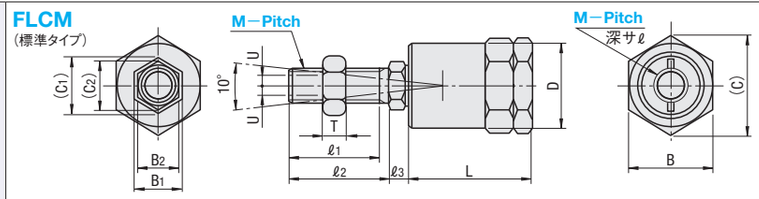

	M材質	A付属品
本体	P.1420参照	六角ナット（三価クロメート）
ねじ部	SUS304	

型式 Type	M−Pitch	ℓ	ℓ1	ℓ2	ℓ3	L	T	D	B	B1	B2	(C)	(C1)	(C2)	許容偏芯量 U	使用荷重 kgf(N)	質量 (g)	¥基準単価 1〜9コ	¥スライド単価 10〜20
FLCM	3−0.5	4.5	8	8	3	12	1.8	11	11	5.5	5.5	12.7	6.4	6.4	0.5	〜1.9(19)	8	3,050	2,900
	4−0.7		10	10	4		2.4			7	7		8.1	8.1		〜5.4(53)	9	3,100	2,940
	5−0.8	6	11	12.5		17	3.2	14	14	8	6	16.2	9.2	7		〜12.3(121)	21	3,200	3,040
	6−1.0		14	15.5			3.6			10			11.5				22	3,310	3,140

表示数量超えはお見積り

■ねじ取付タイプ

RoHS

FLCT（標準タイプ）

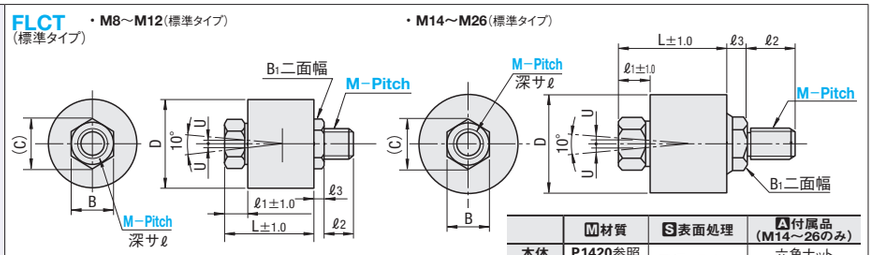

	M材質	S表面処理	A付属品（M14〜26のみ）
本体	P.1420参照	三価クロメート	六角ナット（三価クロメート）
ねじ部	SS400		

M8〜M12のねじ部には、表面処理無し

型式 Type	M−Pitch	ℓ	ℓ1	ℓ2	ℓ3	L	D	B	B1	(C)	許容偏芯量 U	使用荷重 kgf(N) 押・引兼用	質量 (kg)	¥基準単価 1〜4コ	¥スライド単価 5〜10
FLCT	8−1.0	8	6	12	3	30	30	14	13	16.2	0.5	〜60(588)	0.12	*6,140	*5,830
	10−1.25	10	9			36	36	19	17	22	0.75	〜120(1177)	0.19	*6,240	*5,930
	12−1.5								19				0.20	*6,340	*6,020
	14−1.5	13	14	24	6	49	45	23	23	26.6	1	〜540(5296)	0.40	*7,680	*7,300
	16−1.5													*7,800	*7,410
	18−1.5	15	24			59		29		33.5			0.50	*7,930	*7,530
	22−1.5	22	31	32	11.5	74.5	61	35	29	40.4	1.5	〜780(7644)	1.10	9,380	8,910
	26−1.5		33	42	15	84	69	41	35	47.3		〜1380(13524)	1.80	12,880	12,240

表示数量超えはお見積り

■フランジ取付タイプ

RoHS

FLCF（標準タイプ）

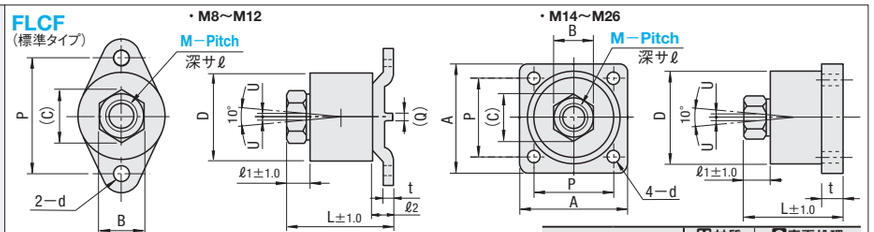

	M材質	S表面処理
本体	P.1420参照	三価クロメート
ねじ部	SS400	
取り付け部 (M8〜M12)	SPCC	
取り付け部 (M14〜M26)	FC200	エナメル塗装（青色）

型式 Type	M−Pitch	ℓ	ℓ1	ℓ2	t	L	D	d	A	P	(Q)	B	(C)	許容偏芯量 U	使用荷重 kgf(N) 押・引兼用	質量 (kg)	¥基準単価 1〜4コ	¥スライド単価 5〜10
FLCF	8−1.0	8	6	6	3	36.5	30	5.5	—	40	10	14	16.2	0.5	〜60(588)	0.14	6,140	5,830
	10−1.25	10	9	7		43.5	36	6.5		48	14	19	22	0.75	〜120(1177)	0.20	6,240	5,930
	12−1.5																6,340	6,020
	14−1.5	13	14	—	12	54	49	7	60	43	—	23	26.6	1	〜540(5296)	0.54	7,680	7,300
	16−1.5																7,800	7,410
	18−1.5	15	24			64						29	33.5			0.60	7,930	7,530
	22−1.5	22	31		15	78	61	9	76	55		35	40.4	1.5	〜780(7644)	1.10	9,380	8,910
	26−1.5		33		16	88	69	11	90	64		41	47.3		〜1380(13524)	1.80	12,880	12,240

表示数量超えはお見積り

■ブラケット取付タイプ

RoHS

FLCL（標準タイプ）

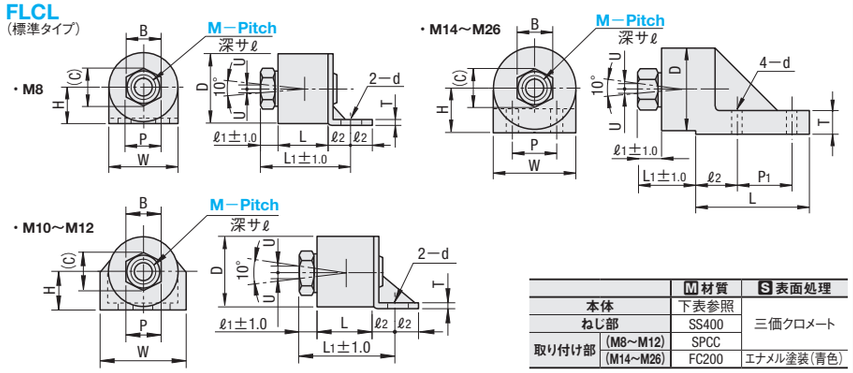

		M材質	S表面処理
本体		下表参照	
ねじ部		SS400	三価クロメート
取り付け部	(M8〜M12)	SPCC	
	(M14〜M26)	FC200	エナメル塗装（青色）

型式 Type	M−Pitch	ℓ	ℓ1	ℓ2	L	L1	T	D	d	W	P	P1	H	B	(C)	許容偏芯量 U	使用荷重 kgf(N) 押・引兼用	質量 (kg)	¥基準単価 1〜4コ	¥スライド単価 5〜10
FLCL	8−1.0	8	6	10	23.5	39.5	3	30	5.5	31	16	—	16	14	16.2	0.5	〜60(588)	0.16	6,140	5,830
	10−1.25	10	9	12	28.5	49.5		36	6.5	43	20		19	19	22	0.75	〜120(1177)	0.27	6,240	5,930
	12−1.5																	0.28	6,340	6,020
	14−1.5	13	14	27	72	36	14	51	7	51	28	35	26	23	26.6	1	〜540(5296)	0.80	7,680	7,300
	16−1.5																		7,800	7,410
	18−1.5	15	24			47								29	33.5			0.90	7,930	7,530
	22−1.5	22	31	34	90	55	18	62	9	62	36	46	32	35	40.4	1.5	〜780(7644)	1.50	9,380	8,910
	26−1.5		33	42	112	61	22	69	11	69	40	54	37	41	47.3		〜1380(13524)	2.30	12,880	12,240

表示数量超えはお見積り

Order 注文例

型式
FLCM3−0.5
FLCT10−1.25

Delivery 出荷日

● FLCM・FLCT（価格表中＊）
在庫品　翌日出荷
ご希望によりPM5:00迄、当日出荷受付致します。

● FLCF・FLCL・FLCT
3　日目発送
ストークT　600円/1本
ストークA　300円/1本
P.88
同一サイズ3本以上は一律810円（ストークTは除く）

■ 概要

・コネクタ内部の先端は球状になっており偏芯の吸収が可能であるため、シリンダ取付時の軸合わせ、平行度合わせが目測程度で済みます。
・コネクタとホルダが一体化であるため、選定の容易さと部品点数の削減を同時に実現します。
・ミニチュアタイプ（FLCM）は小型シリンダ用にねじサイズのM3〜M6をご用意しました。
・標準タイプは取付バリエーションとして、ねじ取付タイプ（FLCT）・フランジ取付タイプ（FLCF）・ブラケット取付タイプ（FLCL）の3種類をご用意しました。

■ 商品構成

ねじ径		Type（取付方法）
ミニチュアタイプ	M3〜M6	FLCM（ねじ取付）
標準タイプ	M8〜M26	FLCT（ねじ取付）・FLCF（フランジ取付）・FLCL（ブラケット取付）

ミニチュアタイプ（M3〜M6）
FLCM

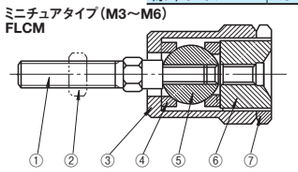

品番	部品名	材質
①	スタッド	SUS304
②	ナット	SS400
③	ケース	C3604
④	ボールホルダ	C3604
⑤	ボールジョイナ	C3604
⑥	ソケット	C3604
⑦	ロッド先端ナット	SWCH8R

標準タイプ（M8〜M26）
FLCT・FLCF・FLCL

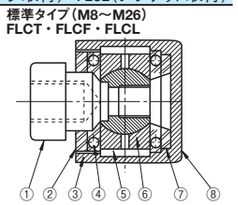

品番	部品名	材質
①	ロッド先端ソケット	SS400相当（M26はS45C）
②	キャップ	SUJ2
③	ゴム製鋼球保持板	ニトリルゴム
④	鋼球	—
⑤	ボールホルダ	SUJ2
⑥	ボールジョイナ	S45C
⑦	鋼球押さえ	SUJ2
⑧	ケース	FC200相当

■ 特長

・ボールジョイントの首ふり作動Aと偏芯作動作用Bにより、三次元方向にズレを吸収します。（図①参照）
・FLCT・FLCF・FLCLはベアリングを内蔵しております。これにより横荷重は大幅に減少し、芯ズレを吸収します。（図②参照）

図①

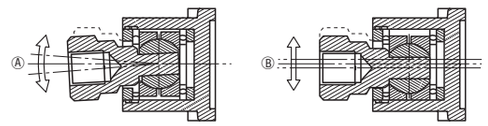

図②

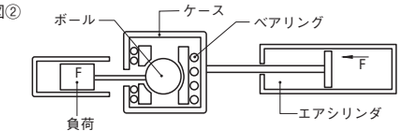

■ 効果

シリンダロッドへの取り付けにより、以下のような効果があります。
・シリンダロッドの片べり防止・パッキンの破損防止
・低圧作動可能・推力低下防止

Example 使用例

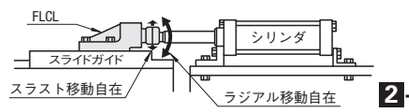

■ 使用上の注意

・ねじ部は回転可能ですが、回転用継手ではないので回転用にはご使用できません。
・分解後の再使用はできません。
・潤滑用グリースを充填済みですので給油は不要です。
・使用荷重は静荷重時を示します。衝撃くり返し荷重の場合は、使用荷重を下まわりますのでご注意ください。

FLOATING JOINTS -STANDARD TYPE-

フローティングジョイント
ースタンダードタイプー

型式及び規格変更 紫文字表示　大口 BIG ORDER　ステンレス・めっき品 脱脂洗浄サービス 対応商品詳細は下記URLへ http://fa.misumi.jp

CADデータフォルダ名：54_Cylinders

■SUS304の表面処理をタフトライド®→窒化処理に変更いたしました。従来品に比べ「耐食性・硬度」が向上し、表面の発塵が少なくなりました。

■スタンダードタイプ

RoHS

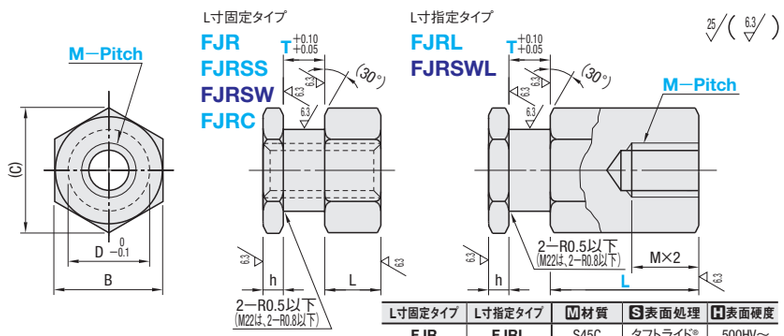

L寸固定タイプ	L寸指定タイプ	M材質	S表面処理	H表面硬度
FJR	FJRL	S45C	タフトライド®	500HV～
FJRSS	—	SUS304	—	—
FJRSW	FJRSWL		窒化処理	1000HV～
FJRC	—		硬質クロムメッキ	750HV～

タフトライド®処理により色ムラが発生する場合がありますが、機能面に影響ありません。
タフトライド®は、デュルフェリット社の登録商標です。
「タフトライド®」の詳細はP.1799をご参照ください。
L寸指定タイプのねじ側端面にはタフトライド®処理しておりません。

型式 Type	M−Pitch	T 選択	L L寸固定	L L寸指定(指定1mm単位)	h	D	B	(C)	¥基準単価 L寸固定タイプ FJR	FJRSS	FJRSW	FJRC	L寸指定タイプ FJRL	FJRSWL
L寸固定タイプ FJR	3−0.5	2 3★ 4*★ 5 6	5	3～50	3	6	8	9.2	610	870	1,010	1,130	680	1,260
	4−0.7	2 3★ 4*★ 5★ 6★ 8★	6	3～60		7	10	11.5	650	910	1,050	1,170	720	1,310
FJRSS (Tは★のみ)	5−0.8	3★ 4★ 5★ 6*★ 8★ 9★ 10★	7	3～60		8	12	13.9	700	1,000	1,100	1,230	780	1,430
	6−1.0	3 4★ 5★ 6*★ 8★ 9 10 12	8	4～80	4	10	14	16.2	720	1,040	1,140	1,270	810	1,450
FJRSW	8−1.0	4 5★ 6★ 8*★ 9 10 12★ 13 15 16	9	4～100		13	17	19.6	780	—	1,260	—	850	1,610
FJRC	8−1.25									1,110		1,410		
	10−1.25	4 5 6★ 8*★ 9★ 10★ 12★ 13 15 16 19 20	11	4～100		16	21	24.2	810	1,180	1,310	1,460	910	1,680
	10−1.5									—		—		
	12−1.25	5 6 8 9 10 12*★ 13 15 16 19 20	12	5～100		18	23	26.6	850	1,240	1,420	1,580	950	1,800
	12−1.5									—		—		
	14−1.5	5 6 8★ 9★ 10★ 12*★ 13 15 16★ 19★ 20	13	5～100		21	26	30	910	1,330	1,490	1,660	1,020	1,870
L寸指定タイプ FJRL	16−1.5	8 9 10 12 13 15* 16 19 20	15	8～100	5	25	30	34.6	1,050	—	1,990	2,220	1,230	2,410
FJRSWL	18−1.5	8 9 10 12★ 13 15*★ 16 19 20		8～100					1,050	1,930	2,130	2,370	1,230	2,630
	22−1.5	12 15 20*	17	10～100	6	27	32	36.9	1,350	—	—	—	1,680	—

L寸指定タイプをご利用の場合、h+T+L≦3Mの場合、タップ穴は貫通になります。　T=2は、FJRのみ選択可能です。
T寸は*のみ選択可。ねじ径8・10・12は8−1.25・10−1.25・12−1.25のみ選択可。

■フローティングジョイント・ホルダ対応表（FJR・FJR□・FJR□□・FJR□□□）

M−Pitch	FJR FJR□ FJR□□ のT寸法*	HLRA□ P.1429 HLRB□ P.1429 HLRC□ P.1430	FJR FJR□ FJR□□ のT寸法*	HLRE□ P.1428	FJR FJR□ FJR□□ のT寸法	HLRD□ P.1430	FJR FJR□ FJR□□ のT寸法	HLRL□ P.1428	FJR FJR□ FJR□□ のT寸法	HLRAF P.1429
3−0.5	4	6	4	—	—	—	—	—	3～6	6−3～6
4−0.7		7		7	8	7	6	7	3～8	7−3～8
5−0.8	6	8	6	8	10	8		8	3～10	8−3～10
6−1.0		10		10	12	10		10	3～12	10−3～12
8−1.0	8	13	8	13	13	13		13	4～12	13−4～12
8−1.25										
10−1.25		16		16	15	16	8	16	5～15	16−5～15
10−1.5										
12−1.25	12	18	12	18	16	18		18	—	—
12−1.5										
14−1.5		21		21	19	21		21	6～15	21−6～15
16−1.5	15	25	15	25	20	25	10	25	8～20	25−8～20
18−1.5										
22−1.5	20	27	20	—	—	—	—	—	12～20	27−12～20

対応するホルダの27のサイズは、HLRA・HLRCのみ対応となります。
※ホルダの詳細寸法は、P.1428～1430をご覧ください。

■フローティングジョイント・ホルダ対応表（FJD・FJDSW・FJDL）

M−Pitch	FJD□ FJDSW のT寸法*	HLRA□ P.1429 HLRB□ P.1429 HLRC□ P.1430	FJD□ FJDSW のT寸法*	HLRE□ P.1428	FJD□ FJDSW のT寸法	HLRD□ P.1430	FJD□ FJDSW のT寸法	HLRL□ P.1428	FJD□ FJDSW のT寸法	HLRAF P.1429
3−0.5	4	4	4	—	—	—	—	—	—	—
4−0.7										
5−0.8		6							3～6	6−3～6
6−1.0		7		7	8	7	6	7	4～8	7−4～8
8−1.25	6	10	6	10	12	10		10	5～12	10−5～12
10−1.5	8	13	8	13	—	—		13	6～12	13−6～12
16−2.0	12	21	12	21			—	—	—	—
20−2.5	15	25	15	25	20	25			15～20	25−15～20
22−2.5	20	27	20	—	20	25			12～20	27−12～20

対応するホルダの27のサイズは、HLRA・HLRCのみ対応となります。
※ホルダの詳細寸法は、P.1428～1430をご覧ください。

■窒化処理について
SUSに前処理をおこない、窒化層の形成をうながします。

Order 注文例

型式	−	T	−	L
FJR5−0.8	−	6		
FJRL14−1.5	−	12	−	20
FJRC10−1.25	−	8		

Delivery 出荷日　3 日目発送　ストークT 400円/1本　ストークA 200円/1本　P.88
同一サイズ3本以上は一律540円（ストークTは除く）
⊗FJRC・FJRSS・FJRLはストークT適用不可
⊗FJRSWL・FJRSWはストークT・A適用不可

大口出荷日 +4 日目出荷　数量 50～70
ストーク対応なし

Price 価格

■数量スライド価格（1円未満切り捨て）P.87

数量	1～9	10～14	15～19	20～49	50～70
値引率	基準単価	5%	10%	18%	
出荷日	通常				+4日

L寸指定タイプは、「30以上」お見積りとなります。

COMPACT FLOATING JOINTS -MALE SCREW TYPE-　FLOATING JOINTS

コンパクトフローティングジョイント/フローティングジョイント
ーおねじタイプー　ー板金ホルダセット品ー

型式及び規格変更 紫文字表示　大口 BIG ORDER

CADデータフォルダ名：54_Cylinders

■SUS304の表面処理をタフトライド®→窒化処理に変更いたしました。従来品に比べ「耐食性・硬度」が向上し、表面の発塵が少なくなりました。

■コンパクトフローティングジョイント ーおねじタイプー

RoHS

Type L寸固定	Type L寸指定	M材質	S表面処理	H表面硬度
FJD	FJDL	S45C	タフトライド®	500HV～
FJDSW	—	SUS304	窒化処理	1000HV～

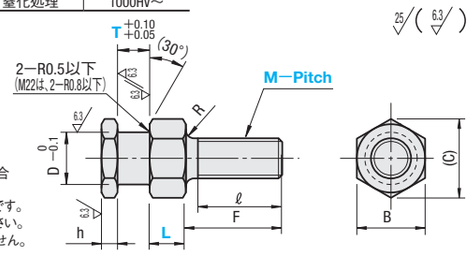

タフトライド®処理により色ムラが発生する場合がありますが、機能面に影響ありません。
タフトライド®は、デュルフェリット社の登録商標です。
「タフトライド®」の詳細はP.1799をご参照ください。
FJDLのF寸部にはタフトライド®処理しておりません。

型式 Type	M−Pitch	T 選択	L L寸固定	L L寸指定(指定1mm単位)	h	D	F	ℓ	B	(C)	R	¥基準単価 L寸固定 FJD	FJDSW	L寸指定 FJDL
L寸固定タイプ FJD FJDSW	3−0.5	3 4*	4	3～15	3	4	8	6	6	6.9	1	580	1,430	1,030
	4−0.7	3 4* 5 6 8	5	3～20			11	9				550	1,330	930
	5−0.8	3 4* 5 6 8 9 10		3～25		6	13	11	8	9.2		580	1,390	1,200
	6−1.0	4* 5 6 8	6	4～30		7	19	17	10	11.5	1.5	600	1,490	1,330
	8−1.25	5 6* 8 12	8	4～40	4	10	20	18	14	16.2		640	1,570	1,570
L寸指定タイプ FJDL	10−1.5	6 8* 9 10 12	9	4～50		13	24	21	17	19.6	2	690	1,750	1,650
	16−2.0	12* 20	12	8～80		21	40	37	26	30		1,200	2,380	1,930
	20−2.5	15* 20	15	10～100	5	25	50	46	30	34.6		1,400	2,810	2,230
	22−2.5	12 15 20*	17	10～100	6	27	60	56	32	36.9	2.5	1,820	—	2,910

フローティングジョイント・ホルダ対応表は左ページをご参照ください。

Order 注文例

型式	−	T	−	L
FJD5−0.8	−	5		
FJDL10−1.5	−	8	−	20

Delivery 出荷日
●FJD　3 日目発送　ストークT 400円/1本　ストークA 200円/1本　P.88
同一サイズ3本以上は一律540円（ストークTは除く）
●FJDSW・FJDL　3 日目発送

大口出荷日 +4 日目出荷　数量 50～70
ストーク対応なし

Price 価格

■数量スライド価格（1円未満切り捨て）P.87

数量	1～9	10～14	15～19	20～49	50～70
値引率	基準単価	5%	10%	15%	18%
出荷日	通常				+4日

L寸指定タイプは、「20以上」お見積りとなります。

■フローティングジョイント ー板金ホルダセット品ー

RoHS

Type	M材質 フローティングジョイント	ホルダ	S表面処理	H表面硬度
FJSC	S45C	SPCC	タフトライド®	500HV～

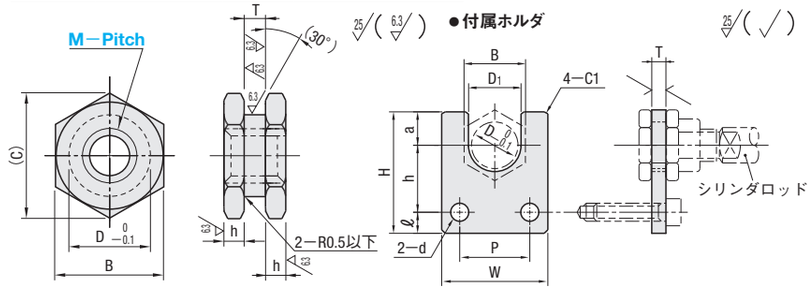

タフトライド®処理により色ムラが発生する場合がありますが、機能面に影響ありません。
タフトライド®は、デュルフェリット社の登録商標です。「タフトライド®」の詳細はP.1799をご参照ください。

型式 Type	M−Pitch	T	許容差	h	D	B	(C)	付属ホルダ T	許容差	B	D1	W	H	a	h	ℓ	P	d	最大使用引張圧縮力(N)	¥基準単価
FJSC	3−0.5	2.3	+0.3 +0.25	2	6	8	9.2	2.3	±0.19	8	6.5	16	25	5	14	6	8	4.5	19	950
	4−0.7				7	10	11.5			10	8	19	26	6			10		54	970
	5−0.8	3.2	+0.35 +0.3	3	8	12	13.9	3.2	±0.23	12	9	22	33	7	18	8	12	5.5	123	1,070
	6−1.0				10	14	16.2			14	11	25	34	8			14		123	1,090

kgf=N×0.101972

Order 注文例

型式
FJSC4−0.7

Example 使用例

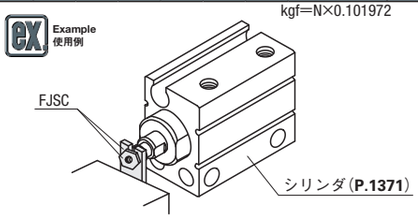

Delivery 出荷日　3 日目発送　ストークA 200円/1本　P.88
同一サイズ3本以上は一律540円

大口出荷日 +4 日目出荷　数量 20～50
ストーク対応なし

Price 価格

■数量スライド価格（1円未満切り捨て）P.87

数量	1～9	10～14	15～19	20～50
値引率	基準単価	5%	10%	15%
出荷日	通常			+4日

FLOATING JOINTS –SEPARATE TYPE·BOLT MOUNT TYPE–

フローティングジョイント
–セパレートタイプ・ボルトマウントタイプ–

型式及び規格変更 紫文字表示

大口対応 BIG ORDER

ステンレス・めっき品 脱脂洗浄サービス 対応商品詳細は下記URLへ http://fa.misumi.jp

CADデータフォルダ名：54_Cylinders

■SUS304の表面処理をタフトライド®→窒化処理に変更いたしました。従来品に比べ「耐食性・硬度」が向上し、表面の発塵が少なくなりました。

■セパレートタイプ
■セパレートナットタイプ

RoHS

FJT
FJTSW
FJN
FJNSW

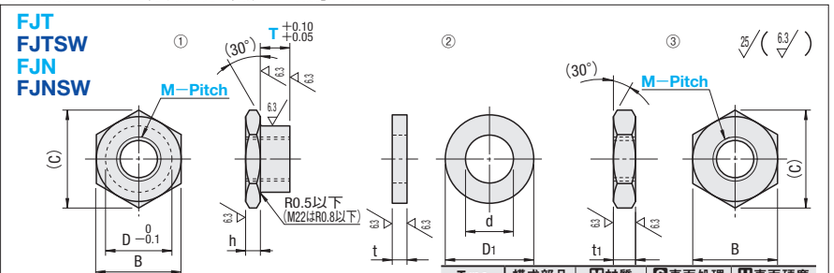

タフトライド®処理により色ムラが発生する場合がありますが、機能面に影響ありません。
タフトライド®は、デュルフェリット社の登録商標です。
「タフトライド®」の詳細は**P.1799**をご参照ください。

Type	構成部品	M材質	S表面処理	H表面硬度
FJT	① ②	S45C	タフトライド®	500HV～
FJTSW	① ②	SUS304	窒化処理	1000HV～
FJN	① ③	S45C	タフトライド®	500HV～
FJNSW	① ③	SUS304	窒化処理	1000HV～

型式 Type	型式 M−Pitch	T 選択	h	D	B	(C)	t	t1	D1	d	¥基準単価 FJT	FJTSW	FJN	FJNSW
FJT FJTSW FJN FJNSW	3−0.5	2 3 4 5 6	3	6	8	9.2	3	3	9	3.2	450	770	500	1,070
	4−0.7	2 3 4 5 6 8		7	10	11.5			11	4.3	490	790	530	1,120
	5−0.8	3 4 5 6 8 9 10		8	12	13.9		4	13	5.3	510	850	560	1,200
	6−1.0	3 4 5 6 8 9 10 12	4	10	14	16.2	4		15	6.4	540	880	630	1,240
	8−1.0	4 5 6 8 9 10 12 13 15 16		13	17	19.6		5	18	8.4	580	950	670	1,440
	8−1.25													
	10−1.25	4 5 6 8 9 10 12 13 15 16 19 20		16	21	24.2		6	22	10.5	610	990	720	1,460
	10−1.5													
	12−1.25	5 6 8 9 10 12 13 15 16 19 20		18	23	26.6			24	13	630	1,040	780	1,500
	12−1.5													
	14−1.5	5 6 8 9 10 12 13 15 16 19 20		21	26	30			27	15	680	1,120	810	1,590
	18−1.5	8 9 10 12 13 15 16 19 20	5	25	30	34.6	5		31	19	760	1,650	900	2,350
	22−1.5	12 15 20	6	27	32	36.9			35	23	1,010	—	1,290	—

T=2は、FJT、FJNのみ選択可能です。

■ボルトマウントタイプ

RoHS

L寸固定タイプ
FJBR
FJBRSW

L寸指定タイプ
FJBRL
FJBRSWL

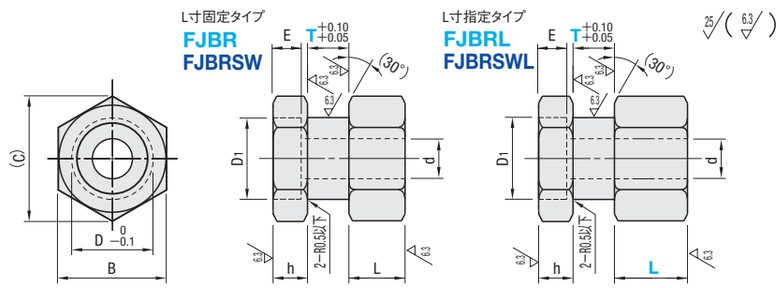

タフトライド®処理により色ムラが発生する場合がありますが、機能面に影響ありません。
タフトライド®は、デュルフェリット社の登録商標です。
「タフトライド®」の詳細は**P.1799**をご参照ください。

L寸固定タイプ	L寸指定タイプ	M材質	S表面処理	H表面硬度
FJBR	FJBRL	S45C	タフトライド®	500HV～
FJBRSW	FJBRSWL	SUS304	窒化処理	1000HV～

型式 Type	No.	T 選択	L L寸固定	L L寸指定(指定1mm単位)	h	D	B	(C)	D1	d	E	¥基準単価 FJBR	FJBRSW	FJBRL	FJBRSWL
L寸固定 FJBR FJBRSW	3	3 4 5 6 8 9 10 12	5	3～10	4	10	14	16.2	6.5	3.4	3.5	650	930	900	1,300
	4	4 5 6 8 9 10 12 15			5	13	17	19.6	8	4.5	4.5	710	1,000	1,000	1,400
	5			3～20	6	16	21	24.2	9.5	5.5	5.5	740	1,070	1,070	1,480
L寸指定 FJBRL FJBRSWL	6	5 6 8 9 10 12 15	6		8	18	23	26.6	11	6.6	6.5	780	1,120	1,100	1,580
	8			4～20	10	21	26	30	14	9	8.6	830	1,210	1,160	1,690
	10	8 9 10 12 15	10	5～20	12	25	30	34.6	17.5	11	10.8	870	1,260	1,220	1,760

Order 注文例

型式	−	T	−	L
FJT6 − 1.0	−	10		
FJBR6	−	8		
FJBRL10	−	12	−	14

Delivery 出荷日

3 日目発送

ストーク T	400円/1本
ストーク A	200円/1本

P.88

同一サイズ3本以上は一律540円（ストークTは除く）
FJBRLはストークT適用不可
FJTSW・FJNSW・FJBRSW・FJBRSWLはストークT・A適用不可

大口出荷日 +4 日目出荷 数量 50～70

ストーク対応なし

Price 価格

■数量スライド価格（1円未満切り捨て）P.87

数量	1～9	10～14	15～19	20～49	50～70
値引率	基準単価	5%	10%	18%	18%
出荷日	通常				+4日

L寸指定タイプは、「20以上」お見積りとなります。

FLOATING JOINTS –SEPARATE MAIL SCREW TYPE–

フローティングジョイント
–セパレートおねじタイプ–

大口対応 BIG ORDER

CADデータフォルダ名：54_Cylinders

RoHS

Type F寸固定タイプ	Type F寸指定タイプ	構成部品	M材質	S表面処理	H表面硬度
FJTM	FJTMF	① ②	S45C	タフトライド®	500HV～
FJNM	FJNMF	① ③			

FJTMF・FJNMFのF寸部にはタフトライド®処理しておりません。
「タフトライド®」の詳細は**P.1799**をご参照ください。
タフトライド®は、デュルフェリット社の登録商標です。
タフトライド®処理により色ムラが発生する場合がありますが、機能面に影響ありません。

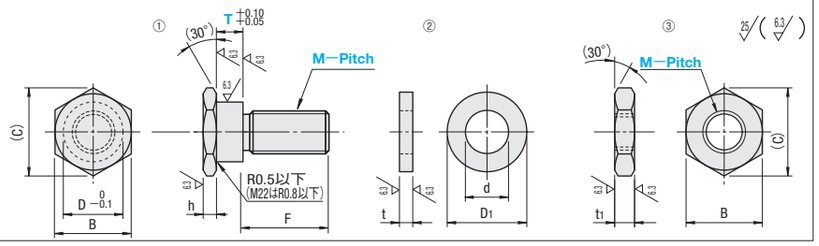

型式 Type	型式 M−Pitch	T 選択	F F寸固定	F F寸指定1mm単位	h	D	B	(C)	t	t1	D1	d
F寸固定タイプ FJTM FJNM	3−0.5	3 4*	10	7～15	3	6	8	9.2	3	5	9	3.2
	4−0.7	3 4*	13	8～20		7	10	11.5			11	4.3
	5−0.8	3 4 6* 10	15	8～25		8	12	13.9		6	13	5.3
	6−1.0	4 6* 12	21	9～30		10	14	16.2	4		15	6.4
	8−1.25	4 6 8* 9 12	23	11～40	4	13	17	19.6		8	18	8.4
F寸指定タイプ FJTMF FJNMF	10−1.5	8* 10	27	13～50		16	21	24.2			22	10.5
	16−2.0	12 15*	43	21～80	5	25	30	34.6	5	14	31	17
	20−2.5	15*	48	24～100								21
	22−2.5	15 20*	52	27～100	6	27	32	36.9			35	23

Order 注文例

型式	−	T	−	F
FJTM5 − 0.8	−	4		
FJNMF10 − 1.5	−	8	−	20

Delivery 出荷日

●F寸固定タイプ

3 日目発送

ストーク T	400円/1本
ストーク A	200円/1本

P.88

同一サイズ3本以上は一律540円（ストークTは除く）

●F寸指定タイプ

3 日目発送 大口出荷日 +4 日目出荷 数量 50～70

ストーク対応なし

Price 価格

■数量スライド価格（1円未満切り捨て）P.87

数量	1～9	10～14	15～19	20～49	50～70
値引率	基準単価	5%	10%	18%	18%
出荷日	通常				+4日

F寸指定タイプは、「20以上」お見積りとなります。

M−Pitch	¥基準単価 F寸固定タイプ FJTM	FJNM	F寸指定タイプ FJTMF	FJNMF
3−0.5	720	870	1,080	1,180
4−0.7	650	780	980	1,150
5−0.8	730	880	1,100	1,320
6−1.0	770	930	1,150	1,380
8−1.25	800	970	1,600	1,830
10−1.5	920	1,100	1,820	2,000
16−2.0	1,700	2,030	3,730	4,080
20−2.5	1,980	2,380	4,370	4,830
22−2.5	2,920	3,110	5,150	5,690

■フローティングジョイント・ホルダ対応表（FJTM・FJTMF・FJNM・FJNMF）

M−Pitch	FJTM□ FJNM□ のT寸法*	HLRA□ P.1429 HLRB□ P.1429 HLRC□ P.1430	FJTM□ FJNM□ のT寸法*	HLRE□ P.1428	FJTM□ FJNM□ のT寸法	HLRD□ P.1430	FJTM□ FJNM□ のT寸法	HLRL□ P.1428	FJTM□ FJNM□ のT寸法	HLRAF P.1429
3−0.5	4	6	4	—	—	—	—	—	3～4	6−3～4
4−0.7		7		7					3～4	7−3～4
5−0.8	6	8	6	8	10	8	6	8	3～10	8−3～10
6−1.0		10		10	12	10		10	4～12	10−4～12
8−1.25	8	13	8	13	—	—		13	4～12	13−4～12
10−1.5		16		16			8	16	8～10	16−8～10
16−2.0	15	25	15	25			—	—	12～15	27−12～15
20−2.5									—	—
22−2.5	20	27	20	—					15～20	27−15～20

対応するホルダの27のサイズは、HLRA・HLRCのみ対応となります。
※ホルダの詳細寸法は、P.1428～1430をご覧ください。

Example 使用例

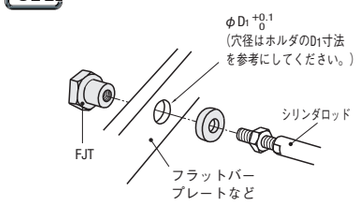

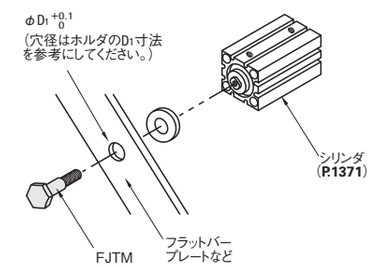

COMPACT FLOATING JOINTS –CONNECTING ROD TYPE–

コンパクトフローティングジョイント

ー延長ロッドタイプー

型式及び規格変更 紫文字表示

大口対応 BIG ORDER

ステンレス・めっき品 脱脂洗浄サービス 対応商品詳細は下記URLへ http://fa.misumi.jp

CADデータフォルダ名：54_Cylinders

■SUS304の表面処理をタフトライド®→窒化処理に変更いたしました。従来品に比べ「耐食性・硬度」が向上し、表面の発塵が少なくなりました。

RoHS

L寸選択タイプ
FJLC
FJLCSW
L寸指定タイプ
FJL
FJLSW

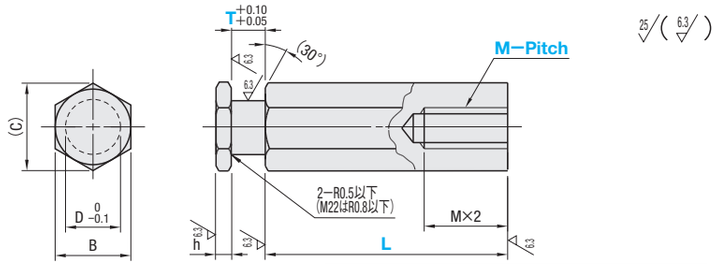

タフトライド®処理により色ムラが発生する場合がありますが、機能面に影響ありません。
タフトライド®は、デュルフェリット社の登録商標です。
ねじ側端面には、タフトライド®処理されておりません。
「タフトライド®」の詳細は**P.1799**をご参照ください。

L寸選択タイプ	L寸指定タイプ	M材質	S表面処理	H表面硬度
FJLC	FJL	S45C	タフトライド®	500HV～
FJLCSW	FJLSW	SUS304	窒化処理	1000HV～

■L寸選択タイプ

型式 Type	M−Pitch	L 選択	T	h	D	B	(C)	対応するホルダ	¥基準単価 FJLC	¥基準単価 FJLCSW
FJLC FJLCSW	3−0.5	10 12 15 18 20 25	4	3	4	6	6.9	4	550	770
	4−0.7	12 15 18 20 25 30			6	8	9.2	6	580	790
	5−0.8	15 18 20 25 30 40							620	860
	6−1.0	18 20 25 30 40 50			7	10	11.5	7	650	880
	8−1.0	25 30 40 50 60 70	6	4	10	14	16.2	10	690	950
	8−1.25									
	10−1.25	30 40 50 60 70 80	8		13	17	19.6	13	740	1,000
	10−1.5									
	12−1.25	40 50 60 70 80 90			16	21	24.2	16	780	1,080
	12−1.5									
	14−1.5	50 60 70 80 90 100	12		18	23	26.6	18	820	1,130
	18−1.5	70 80 90 100			21	26	30	21	930	1,650

対応するホルダ：HLRA□ P.1429 / HLRB□ P.1429 / HLRC□ P.1430 / HLRE□ P.1428

■L寸指定タイプ

型式 Type	M−Pitch	T 選択	L 指定1mm単位	h	D	B	(C)	¥基準単価 FJL	¥基準単価 FJLSW
FJL FJLSW	3−0.5	3 4* 5 6	3～50	3	4	6	6.9	620	1,110
	4−0.7	3 4* 5 6 8	3～60		6	8	9.2	660	1,200
	5−0.8	3 4* 5 6 8 9 10	3～60					710	1,310
	6−1.0	3 4* 5 6 8 9 10 12	4～80		7	10	11.5	740	1,340
	8−1.0	4 5 6* 8 9 10 12 13 15 16	4～100	4	10	14	16.2	790	1,460
	8−1.25								
	10−1.25	4 5 6 8* 9 10 12 13 15 16 19 20	4～100		13	17	19.6	830	1,540
	10−1.5								
	12−1.25	5 6 8* 9 10 12 13 15 16 19 20	5～100		16	21	24.2	880	1,600
	12−1.5								
	14−1.5	5 6 8 9 10 12* 13 15 16 19 20	5～100		18	23	26.6	930	1,710
	18−1.5	8 9 10 12* 13 15 16 19 20	8～100		21	26	30	1,170	2,180
	22−1.5	12 15* 20	10～100	5	25	30	34.6	1,410	—

h+T+L≦3Mの場合、タップ穴は貫通になります。

■フローティングジョイント・ホルダ対応表（FJL・FJLSW）

M−Pitch	FJL FJLSWのT寸法*	HLRA□ P.1429 HLRB□ P.1429 HLRC□ P.1430	FJL FJLSWのT寸法*	HLRE□ P.1428	FJL FJLSWのT寸法	HLRD□ P.1430	FJL FJLSWのT寸法	HLRL□ P.1428	FJL FJLSWのT寸法	HLRAF P.1429
3−0.5	4	4	4	—	—	—	—	—	—	—
4−0.7		6							3～6	6−3～6
5−0.8										
6−1.0		7		7	8	7	6	7	3～8	7−3～8
8−1.0	6	10	6	10	12	10		10	3～12	10−3～12
8−1.25										
10−1.25	8	13	8	13	13	13		13	4～12	13−4～12
10−1.5										
12−1.25		16		16	15	16	8	16	5～15	16−5～15
12−1.5										
14−1.5	12	18	12	18	16	18		18	—	—
18−1.5		21		21	19	21	10	21	8～15	21−6～15
22−1.5	15	25	15	25	20	25	—	—	12～20	25−8～20

※ホルダの詳細寸法は、**P.1428～1430**をご覧ください。

Order 注文例
型式 − L
FJLC8 − 1.0 − 25
型式 − T − L
FJL6 − 1.0 − 6 − 70

Delivery 出荷日
3 日目発送 ストーク A 200円/1本 P.88
同一サイズ3本以上は一律540円
FJLCSW・FJLSWはストーク適用不可
大口出荷日 +4 日目出荷 数量 20～50
ストーク対応なし

Price 価格
■数量スライド価格（1円未満切り捨て）P.87

数量	1～9	10～14	15～19	20～50
値引率	基準単価	5%	10%	18%
出荷日	通常			+4日

Example 使用例

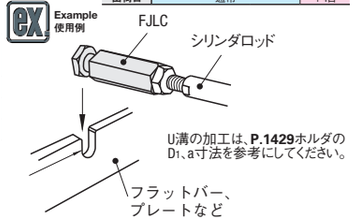

COMPACT FLOATING JOINTS –CONNECTING ROD TYPE–

コンパクトフローティングジョイント

ー延長ロッドおねじタイプー

大口対応 BIG ORDER

CADデータフォルダ名：54_Cylinders

RoHS

L寸選択タイプ
FJLCM
L寸指定タイプ
FJLLM

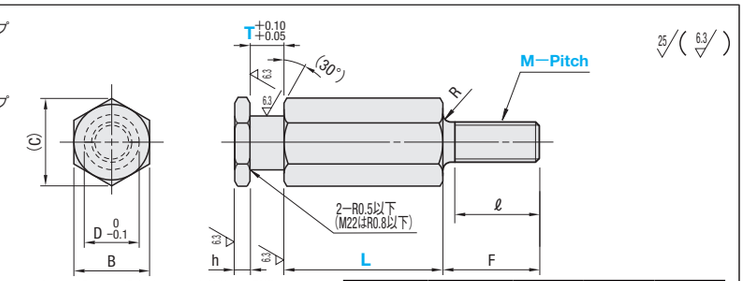

タフトライド®処理により色ムラが発生する場合がありますが、機能面に影響ありません。
タフトライド®は、デュルフェリット社の登録商標です。
F寸部には、タフトライド®処理されておりません。
「タフトライド®」の詳細は**P.1799**をご参照ください。

L寸選択タイプ	L寸指定タイプ	M材質	S表面処理	H表面硬度
FJLCM	FJLLM	S45C	タフトライド®	500HV～

■L寸選択タイプ

型式 Type	M−Pitch	L 選択	T	h	D	F	ℓ	B	(C)	R	対応するホルダ	¥基準単価
FJLCM	3−0.5	10 12 15	4	3	4	8	6	6	6.9	1	4	850
	4−0.7	12 15 18 20				11	9					770
	5−0.8	15 18 20 25			6	13	11	8	9.2		6	1,000
	6−1.0	18 20 25 30			7	19	17	10	11.5	1.5	7	1,100
	8−1.25	25 30 40	6	4	10	20	18	14	16.2		10	1,200
	10−1.5	30 40 50	8		13	24	21	17	19.6	2	13	1,300
	16−2.0	60 70 80	12		21	40	37	26	30		21	1,600
	20−2.5	70 80 90 100	15	5	25	50	46	30	34.6		25	1,800

対応するホルダ：HLRA□ HLRB□ HLRC□ HLRE□

■L寸指定タイプ

型式 Type	M−Pitch	T 選択	L 指定1mm単位	h	D	F	ℓ	B	(C)	R	¥基準単価
FJLLM	3−0.5	3 4*	3～15	3	4	8	6	6	6.9	1	1,030
	4−0.7	3 4* 5 6 8	3～20			11	9				930
	5−0.8	3 4* 5 6 8 9 10	3～25		6	13	11	8	9.2		1,200
	6−1.0	4* 5 6 8	4～30		7	19	17	10	11.5	1.5	1,330
	8−1.25	5 6* 8 12	4～40	4	10	20	18	14	16.2		1,570
	10−1.5	6 8* 9 10 12	4～50		13	24	21	17	19.6	2	1,650
	16−2.0	12* 15 20	8～80		21	40	37	26	30		1,930
	20−2.5	12 15* 20	10～100	5	25	50	46	30	34.6		2,230
	22−2.5	12 15 20*	10～100		27	60	56	32	36.9	2.5	2,910

■フローティングジョイント・ホルダ対応表（FJLLM）

M−Pitch	FJLCM FJLLMのT寸法*	HLRA□ P.1429 HLRB□ P.1429 HLRC□ P.1430	FJLCM FJLLMのT寸法*	HLRE□ P.1428	FJLLMのT寸法	HLRD□ P.1430	FJLLMのT寸法	HLRL□ P.1428	FJLMMのT寸法	HLRAF P.1429
3−0.5	4	4	4	—	—	—	—	—	—	—
4−0.7										
5−0.8		6							3～6	6−3～6
6−1.0		7		7	8	7	6	7	4～8	7−4～8
8−1.25	6	10	6	10	12	10		10	5～12	10−5～12
10−1.5	8	13	8	13	—	—		13	6～12	13−6～12
16−2.0	12	21	12	21			—	—	15	21−15
20−2.5	15	25	15	25	20	25			12～20	25−12～20
22−2.5	20	27	20	—	20	25				27−12～20

対応するホルダの27は、HLRA・HLRCのみ対応となります。
※ホルダの詳細寸法は、**P.1428～1430**をご覧ください。

Example 使用例

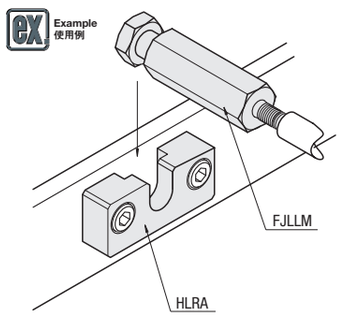

Order 注文例
型式 − L
FJLCM6 − 1.0 − 25
型式 − T − L
FJLLM8 − 1.25 − 6 − 40

Delivery 出荷日
3 日目発送
大口出荷日 +4 日目出荷 数量 20～50
ストーク対応なし

Price 価格
■数量スライド価格（1円未満切り捨て）P.87

数量	1～9	10～14	15～19	20～50
値引率	基準単価	5%	10%	18%
出荷日	通常			+4日

ミスミ FAメカ2010 ご指定サイズのCADを提供! ミスミFA 検索 http://fa.misumi.jp/

COMPACT FLOATING JOINTS －MALE SCREW TYPE－

コンパクトフローティングジョイント

－円形めねじタイプ－

CADデータフォルダ名：54_Cylinders

RoHS

Type	M材質	S表面処理	H表面硬度
FJCL	S45C	タフトライド®	500HV～

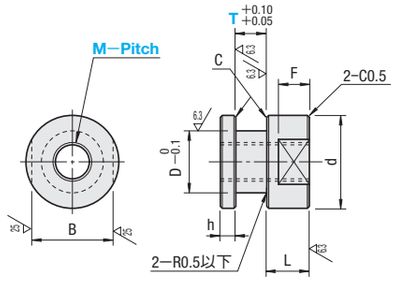

タフトライド®処理により色ムラが発生する場合がありますが、機能面に影響ありません。
タフトライド®は、デュルフェリット社の登録商標です。
「タフトライド®」の詳細は**P.1799**をご参照ください。

型式 Type	M－Pitch	T 選択	h	L	D	d	B	F	C	対応するホルダ FJCLのT寸法＊	HLRA□ HLRB□ HLRC□ HLRE□	¥基準単価
FJCL	3－0.5	4* 5	3	5	6	10	8	3	0.2	4	6	610
	4－0.7	3 4* 5		6	7	14	10	4			7(*1)	650
	5－0.8	4* 5 6		7	8		12	5		6	8	700
	6－1.0	4 6* 8	4	8	10	16	14	6			10	720
	8－1.25	8* 9 10		9	13	20	17	7	0.5	8	13	780
	10－1.25	8*		11	16	24	21	8			16	840
	10－1.5	8* 9 10										
	12－1.25	8 12*		12	18	26	22	10		12	18	900
	14－1.5	12*		13	21	30	27	11			21	1,100
	18－1.5	15*		15	25	35	30	13		15	25	1,300

(*1)M－Pitchが4－0.7のとき、T=4を選択した場合、対応するホルダは、HLRA□、HLRB□、HLRC□のみとなります。
※ホルダの詳細寸法は **P.1428～1430**をご覧ください。

Order 注文例

型式	－	T
FJCL6 － 1.0	－	8

Delivery 出荷日

在庫品 翌日出荷 **P.87**
ご希望によりPM5:00迄、当日出荷受付致します。

Price 価格

■数量スライド価格 （1円未満切り捨て） **P.87**

数量	1～9	10～14	15～19
値引率	基準単価	5%	10%

表示数量超えはお見積り

HOLDERS －COMPACT TYPE/L－FORM TYPE－

ホルダ

－コンパクトタイプ・L型タイプ－

型式及び規格変更 紫文字表示

CADデータフォルダ名：54_Cylinders

■SUS304の表面処理をタフトライド®→窒化処理に変更いたしました。従来品に比べ「耐食性・硬度」が向上し、表面の発塵が少なくなりました。

■コンパクトタイプ

RoHS

Type	M材質	S表面処理	H表面硬度
HLRE	S45C	タフトライド®	500HV～
HLRESW	SUS304	窒化処理	1000HV～

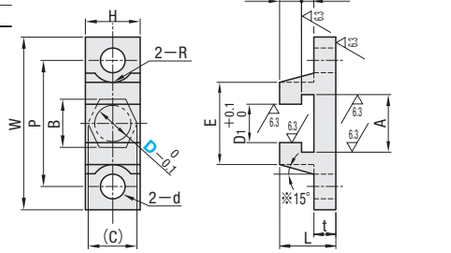

※D=18・21・25はテーパが無く、ストレートです。
タフトライド®処理により色ムラが発生する場合がありますが、機能面に影響ありません。
タフトライド®は、デュルフェリット社の登録商標です。
「タフトライド®」の詳細は**P.1799**をご参照ください。

型式 Type	D	B	(C)	D1	T	T1	W	H	P	R	d	L	t	A	E	¥基準単価 HLRE	¥基準単価 HLRESW
HLRE HLRESW	7	10	11.5	8	4	4.5	45	12	32	5	4.5	13.5	5	13	20	1,410	2,630
	8	12	13.9	9			48	14	34	5.5	5.5	14.5	6	15.4	22	1,480	3,060
	10	14	16.2	11	6		52	16.5	38	7	6.8	16.5		17.5	24	1,800	3,850
	13	17	19.6	14	8		63	20	46	8	9	20.5	8	21	30	2,250	3,980
	16	21	24.2	18			78	25	58	10	11	22.5	10	25.5	39	2,330	4,310
	18	23	26.6	20	12		90	26.5	66			28.5	12	28.5	50	3,530	6,730
	21	26	30	23			96	29	72					31.5	56	3,800	7,560
	25	30	34.6	27	15	5.5	104	32.5	80	11.5	13	35.5	15	35.2	64	4,500	8,720

Example 使用例

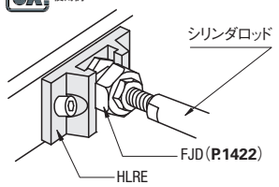

Order 注文例

型式
HLRE8

Delivery 出荷日

●HLRE 3 日目発送
ストークT 400円/1本
ストークA 200円/1本 **P.88**
同一サイズ3本以上は一律540円（ストークTは除く）

●HLRESW 3 日目発送

Price 価格

■数量スライド価格 （1円未満切り捨て） **P.87**

数量	1～9	10～14	15～19
値引率	基準単価	5%	10%

表示数量超えはお見積り

■特長

1. 従来のホルダ（HLRA）に比べ、高さ寸法（H寸法）が低くできます。
2. ホルダの取付が省スペースになります。
3. 既存のフローティングジョイント（FJR等）が使用できます。

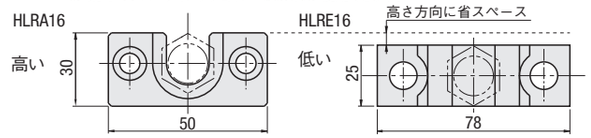

■L型タイプ

RoHS

Type	M材質	S表面処理	H表面硬度
HLRL	SS400	タフトライド®	500HV～

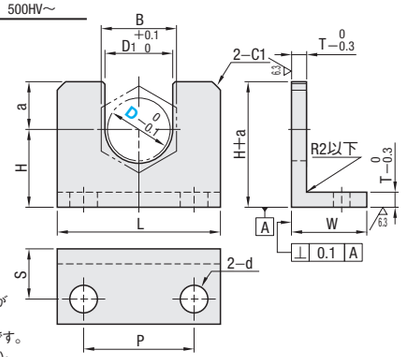

タフトライド®処理により色ムラが発生する場合がありますが、機能面に影響ありません。
タフトライド®は、デュルフェリット社の登録商標です。
「タフトライド®」の詳細は**P.1799**をご参照ください。

型式 Type	D	H	B	D1	T	L	W	a	P	S	d	¥基準単価
HLRL	7	20	10	8	6	19	22	6	10	14	4.5	3,200
	8	25	12	9		22		7	12		5.5	3,470
	10		14	11		25		8	14			3,770
	13	30	17	14		32		10	20		6.5	4,100
	16		21	18	8	38	32	12	26	20		4,440
	18	35	23	20		50		14	34		9	4,800
	21	40	26	23	10		40	15		25		5,200
	25	45	30	27		60		19	40		11	5,720

Example 使用例

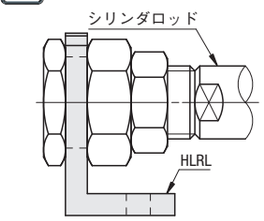

Order 注文例

型式
HLRL10

Delivery 出荷日

3 日目発送

Price 価格

■数量スライド価格 （1円未満切り捨て） **P.87**

数量	1～4	5～9
値引率	基準単価	5%

表示数量超えはお見積り

ミスミ FAメカ2010 ご注文型番を自動生成! ミスミFA 検索 http://fa.misumi.jp/

HOLDERS SIDE MOUNT –FLANGE TYPE・BAR TYPE–

ホルダ

–サイドマウントフランジタイプ・バータイプ–

型式及び規格変更 紫文字表示

大口対応 BIG ORDER

ステンレス・めっき品 脱脂洗浄サービス 対応商品詳細は下記URLへ http://fa.misumi.jp

CADデータフォルダ名：54_Cylinders

■SUS304の表面処理をタフトライド®→窒化処理に変更いたしました。従来品に比べ「耐食性・硬度」が向上し、表面の発塵が少なくなりました。

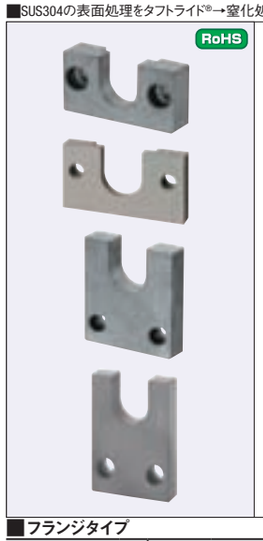

RoHS

フランジタイプ T寸固定	フランジタイプ T寸指定	バータイプ 高さh固定	バータイプ 高さh指定	M材質	S表面処理	H表面硬度
HLRA	HLRAF	HLRB	HLRBH	S45C	タフトライド®	500HV～
HLRASW	—	HLRBSW	—	SUS304相当	窒化処理	1000HV～
HLRASS	—	—	—		—	—
HLRAC	—	—	—		硬質クロムメッキ	700HV～

25/(6.3/)

フランジタイプ

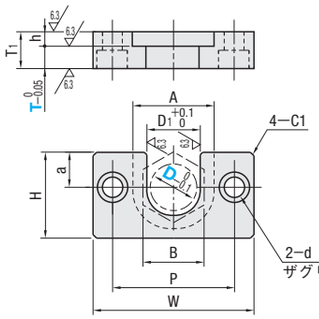

バータイプ

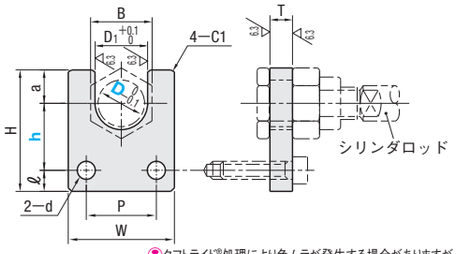

タフトライド®処理により色ムラが発生する場合がありますが、機能面に影響ありません。
タフトライド®は、デュルフェリット社の登録商標です。
「タフトライド®」の詳細はP.1799をご参照ください。
※HLRAFは、ザグリ穴ではなく、キリ穴になります。

■フランジタイプ

型式 Type	D	T 寸固定	T 寸指定 1mm単位	B	D1	A	T1 寸固定	T1 寸指定	h	W	H	a	P	d	d1	H1	¥基準単価 HLRA	HLRASW	HLRASS	HLRAC	HLRAF
T寸固定タイプ HLRA HLRASW HLRASS HLRAC	4	4	—	6	4.5	9	8	T+h	4	30	10	4	20	4.5	8	4.4	810	1,970	—	—	—
	6		3～6	8	6.5	12				34	13	5	24				840	2,040		2,400	1,100
	7		3～8	10	8	14				36	15	6	26				860	2,080	1,650	2,450	1,130
	8	6	3～10	12	9	17	10			42	18	7	30	5.5	9.5	5.4	890	2,260	1,690	2,660	1,200
	10		3～12	14	11	19	11		5	44	20	8	32				910	2,320	1,760	2,730	1,230
	13	8	4～12	17	14	23	13			52	24	10	38	6.6	11	6.5	1,070	2,720	2,050	3,210	1,400
	16		5～15	21	18	28				56	30	12	42				1,090	2,740	2,100	3,230	1,430
T寸指定タイプ HLRAF	18	12	—	23	20	31	17			66	34	14	48	9	14	8.6	1,130	2,830	—	3,340	—
	21		6～15	26	23	34				70	36	15	52				1,170	2,920		3,440	1,600
	25	15	8～20	30	27	38	21		6	84	43	19	62	11	17	10.5	1,370	3,550		4,180	1,750
	27	20	12～20	32	29	40	27		7								1,770	—		—	2,490

■バータイプ

型式 Type	D	h 高さ固定タイプ	h 高さ指定タイプ 1mm単位	B	D1	T	許容差	W	H※	a	ℓ	P	d	¥基準単価 HLRB	HLRBSW	HLRBH
高さh固定タイプ HLRB HLRBSW	4	14	6～20	6	4.5	4	0 −0.12	16	24	4	6	8	4.5	540	1,300	1,390
	6		5～19	8	6.5				25	5				540	1,330	1,390
	7		7～18	10	8			19	26	6		10		560	1,400	1,420
	8	18	7～25	12	9	6		22	33	7	8	12	5.5	580	1,450	1,580
	10		9～24	14	11			25	34	8		14		610	1,560	1,610
高さh指定タイプ HLRBH	13	25	12～30	17	14	8	0 −0.15	32	45	10	10	20	6.6	690	1,750	1,850
	16		13～28	21	18			38	47	12		26		710	1,800	1,890
	18	30	19～34	23	20	12	0 −0.18	50	56	14	12	34	9	740	1,910	1,900
	21		18～33	26	23				57	15				750	1,920	1,920
	25	40	21～46	30	27	15	0 −0.22	65	74	19	15	44	11	1,030	2,330	2,210

※高さh指定タイプはH=a+h+ℓになります。

Order 注文例

型式	T	h
HLRA8		
HLRAF6	3	
HLRBH10		14

Delivery 出荷日

●HLRA・HLRB
3 日目発送 ストークT 400円/1本 ストークA 200円/1本 P.88
同一サイズ3本以上は一律540円（ストークTは除く）

●HLRASW・HLRBSW
3 日目発送

●HLRAC・HLRASS
5 日目発送 ストークB 200円/1本 P.88
同一サイズ3本以上は一律810円

●HLRAF・HLRBH
5 日目発送 大口出荷日 +4 日目出荷 数量 31～50
ストーク対応なし

Price 価格

■数量スライド価格（1円未満切り捨て）P.87

数量	1～9	10～14	15～19	20～30	31～50
値引率	基準単価	5%	10%	18%	18%
出荷日	通常				+4日

HLRAF・HLRBHは、「20以上」お見積りとなります。

Alteration 追加工

型式 − (HC)
HLRA8 − HC30
5 日目発送

Example 使用例

Alteration	高さ指定変更
Code	HC
Spec.	HLRAのみ適用
¥/1Code	1,000

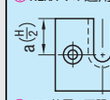

HCの範囲は下記のようになります。

D	HC指定1mm単位	a
4	12～20	H/2
6	16～25	
7	18～30	
8	22～30	
10	24～35	
13	28～40	
16	36～45	
18	40～50	
21	42～50	
25	48～60	

D27は適用不可

コンパクトフローティングジョイント ホルダの使用例

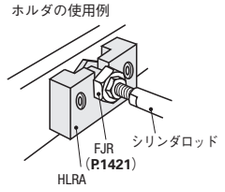

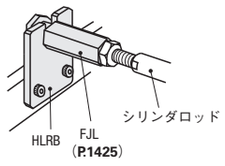

HOLDERS TOP MOUNT/BOTTOM MOUNT–FLANGE TYPE·BAR TYPE–

ホルダ

–トップマウントフランジタイプ・バータイプ/ボトムマウントフランジタイプ・バータイプ–

大口対応 BIG ORDER

CADデータフォルダ名：54_Cylinders

RoHS

Type	フランジタイプ 高さh固定	フランジタイプ 高さh指定	バータイプ 高さh固定	バータイプ 高さh指定	M材質	S表面処理	H表面硬度
トップマウント	HLRC	HLRCH	HLRD	HLRDH	S45C	タフトライド®	500HV～
ボトムマウント	HLRCB	HLRCBH	—	HLRDBH			

25/(6.3/)

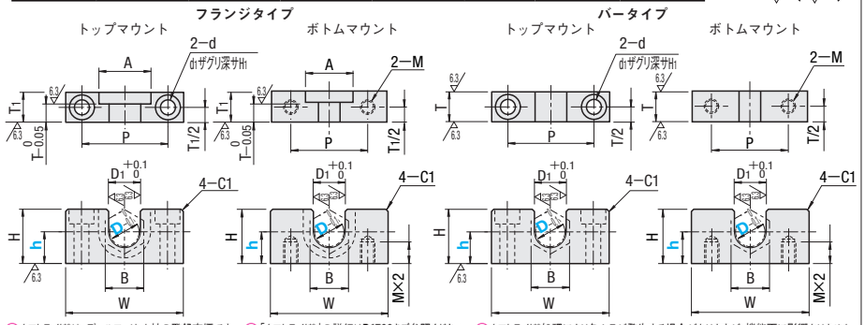

タフトライド®は、デュルフェリット社の登録商標です。「タフトライド®」の詳細はP.1799をご参照ください。タフトライド®処理により色ムラが発生する場合がありますが、機能面に影響ありません。

■フランジタイプ

型式 Type	D	h HLRC・HLRCB 固定（指定不要）	h HLRCH・HLRCBH 指定1mm単位	H	B	D1	A	T	T1	W	P	d	d1	H1	M
トップマウント 高さh固定タイプ HLRC 高さh指定タイプ HLRCH	4	6	7～16	h+4	6	4.5	9	4	8	30	20	3.5	6.5	3.5	3
	6	8	9～20	h+5	8	6.5	12		10	34	24	4.5	8	4.5	4
	7	9	10～24	h+6	10	8	14		10	36	26				
	8	11	12～23	h+7	12	9	17	6	12	42	30	5.5	9.5	5.5	5
	10	12	13～27	h+8	14	11	19		12	44	32				
ボトムマウント 高さh固定タイプ HLRCB 高さh指定タイプ HLRCBH	13	14	15～30	h+10	17	14	23	8	13	52	38	6.6	11	6.5	6
	16	18	19～33	h+12	21	18	28		13	56	42				
	18	20	21～36	h+14	23	20	31	12	17	66	48	9	14	9	8
	21	21	22～35	h+15	26	23	34		17	70	52				
	25	24	23～41	h+19	30	27	38	15	21	84	62	11	17	11	10
	27				32	29	40	20	27						

D27は、HLRC、HLRCHのみの販売となります。

■バータイプ

型式 Type	D	h HLRD 固定（指定不要）	h HLRDH・HLRDBH 指定1mm単位	H	B	D1	T	許容差	W	P	d	d1	H1	M
トップマウント 高さh固定タイプ HLRD 高さh指定タイプ HLRDH	7	9	10～24	h+6	10	8	8	0 −0.15	36	26	4.5	—	—	4
	8	11	12～23	h+7	12	9	10		42	30	5.5			5
	10	12	13～27	h+8	14	11	12	0 −0.18	44	32		9.5	5.5	
	13	14	15～30	h+10	17	14	13		52	38	6.6	11	6.5	6
ボトムマウント 高さh指定タイプ HLRDBH	16	18	19～33	h+12	21	18	15	0 −0.22	56	42				
	18	20	21～36	h+14	23	20	16		66	48	9	14	9	8
	21	21	22～35	h+15	26	23	19		70	52				
	25	24	25～41	h+19	30	27	20		84	62	11	17	11	10

バータイプのD7とD8はザグリ穴はついていません。

Order 注文例

●高さh固定

型式
HLRC13
HLRC27

●高さh指定

型式	−	h
HLRDH16	−	21
HLRCH27	−	30

Delivery 出荷日

●HLRC・HLRCB・HLRD
3 日目発送 HLRCBはストーク不可

●HLRCH・HLRCBH HLRDH・HLRDBH
5 日目発送

ストークT 400円/1本
ストークA 200円/1本 P.88

同一サイズ3本以上は一律540円（ストークTは除く）

大口出荷日 +4 日目出荷 数量 20～50 ストーク対応なし

Price 価格

■数量スライド価格（1円未満切り捨て）P.87

数量	1～9	10～14	15～19	20～50
値引率	基準単価	5%	10%	15%
出荷日	通常			+4日

D	¥基準単価 フランジタイプ トップマウント 高さh固定 HLRC	フランジタイプ トップマウント 高さh指定 HLRCH	フランジタイプ ボトムマウント 高さh固定 HLRCB	フランジタイプ ボトムマウント 高さh指定 HLRCBH	バータイプ トップマウント 高さh固定 HLRD	バータイプ トップマウント 高さh指定 HLRDH	バータイプ ボトムマウント 高さh指定 HLRDBH
4	810	1,950	660	1,970	—	—	—
6	840	2,000	710	2,020			
7	860	2,100	760	2,050	560	1,740	2,030
8	890	2,260	790	2,160	650	1,770	2,180
10	910	2,390	810	2,260	750	1,940	2,240
13	1,070	2,580	1,000	2,660	860	2,260	2,630
16	1,150	2,740	1,110	2,770	1,090	2,420	2,760
18	1,390	2,840	1,130	2,900	1,260	2,550	2,870
21	1,580	2,900	1,320	3,050	1,420	2,710	3,020
25	1,930	3,550	1,610	3,870	1,730	2,900	3,820
27	2,360	4,280	—	—	—	—	—

Example 使用例

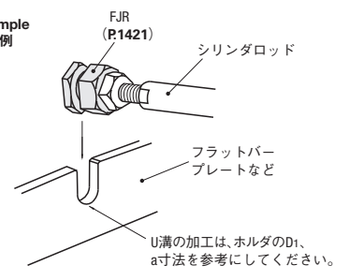

KNUCKLE JOINTS －EXTRA SHORT TYPE/TOOL UNAVAILABLE TYPE－

ナックルジョイント

－超短タイプ/工具レスタイプ－

規格変更
紫文字表示

CADデータフォルダ名：54_Cylinders

■超短タイプ

RoHS

Type	M材質	S表面処理
NJCB	S45C	四三酸化鉄皮膜
NJCM		無電解ニッケルメッキ
NJCS	SUS304	－

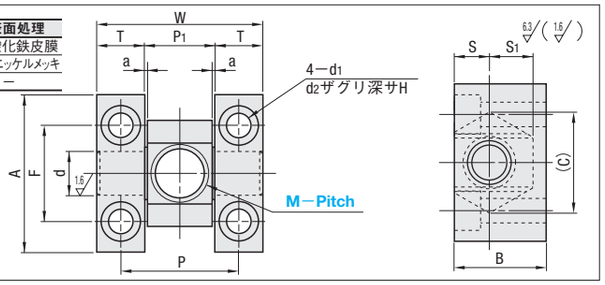

型式 Type	M－Pitch	A	B	d	F	W	P	T	P1	a	S	S1	(C)	d1	d2	H	質量(g)	¥基準単価 NJCB	NJCM	NJCS
NJCB NJCM NJCS	3－0.5	18	10.5	5	11	19	13.5	5.5	8	0.3	4	5	11.6	2.8	4.5	3	21	2,570	2,830	4,790
	4－0.7	19	11.5		12	20.5	15		9.5			5.5	12.7				26	2,640	2,910	4,940
	5－0.8	20				25.5	18	7.5	10.5			6	13.9	3.5	6.5	3.5	36	2,710	2,990	5,070
	6－1.0		12.5	6	13	27	20	7	13		5						39	3,000	3,300	5,640
	8－1.0	24	17	8	16	34	26	8	18		7	8.5	19.6				82	3,290	3,610	6,140
	10－1.25	30	20.5	10	20	38	29	9	20		8	10.5	24.3	4.5	8	4.5	139	3,640	4,000	6,830
	12－1.25	36	25	12	24	44	34	10	24		10	12.5	28.9				230	3,860	4,240	7,210
	14－1.5	42	28.5	14	28	52	40	12	28		11	14.5	33.5				365	4,000	4,400	7,490
	16－1.5	48	33	16	32	60	46	14	32	0.5	13	16	37	5.5	9.5	5.5	542	4,140	4,560	7,760
	18－1.5	54	36	18	36	68	52	16	36		14	18	41.6				764	4,290	4,710	8,000

Order 注文例

型式
NJCS10－1.25
NJCB18－1.5

Delivery 出荷日 3 日目発送

ストーク A 300円/1本 P.88

同一サイズ3本以上は一律810円

Price 価格

■数量スライド価格（1円未満切り捨て） P.87

数量	1～15	16～24	25～30	31～50
値引率	基準単価	5%	10%	18%

表示数量超えはお見積り

■特長
従来のナックルジョイントと比較すると、
①超短に短く使用できます。
②支持する軸が一体となっています。
③部品点数が少なく、組立が容易にできます。

●従来のナックルジョイント

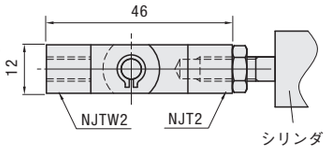

●ナックルジョイント超短タイプ

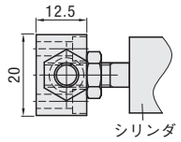

■工具レスタイプ

RoHS

Type セット品	M材質 本体	バネピン	S表面処理
NJUT	S45C	SUS304	三価クロメート
NJUTS	SUS304		－

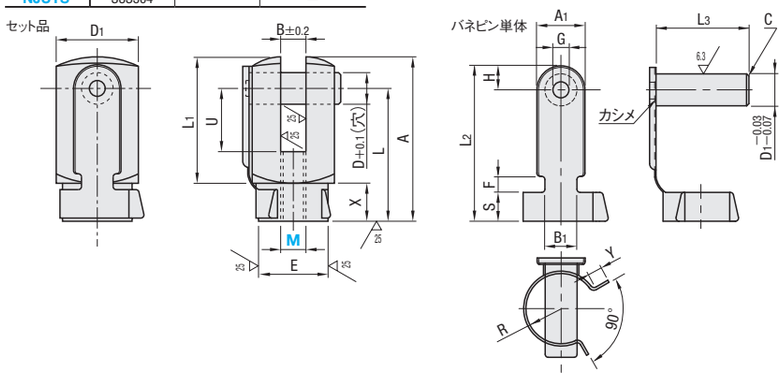

型式 Type	M	M×Pitch	D±0.1	B±0.2	U	A	L	L1	D1	E	X	¥基準単価 セット品 NJUT	NJUTS
セット品 NJUT NJUTS	4	M4×0.7	4.2	4.3	6	21	16	13	11	8.5	8	990	1,400
	5	M5×0.8	6.8	5.3	12	31	24	22	16	12.5	9	1,120	1,750
	6	M6×1.0		6.8								1,120	1,750
	8	M8×1.25	10.5	8.3	20	52	42	38	26	21	14	1,320	2,410
	10	M10×1.25		10.3								1,540	3,370
	14	M14×1.5	18.3	18.3	25	68	52.5	51.5	35	28	16.5	1,800	4,260

セット品 適用M	D1 －0.03 －0.07	A1	B1	Y	L2	L3	H	F	G	S	R	C
4	4	9.5	5	3	18	13	4	3	3	6	4.5	1
5・6	6.5	14	7	4	28	18	6	4	5		6.5	1.5
8・10	10	20	10	6	48	28	8		6	10	11	2
14	18	25	12		63	37	10	5	10	12	14	

Order 注文例

型式
NJUT6

Delivery 出荷日 3 日目発送

Price 価格

■数量スライド価格（1円未満切り捨て） P.87

数量	1～15	16～24	25～29
値引率	基準単価	5%	10%

表示数量超えはお見積り

■特長
ワンタッチで組み付け（取り外し）が可能です。

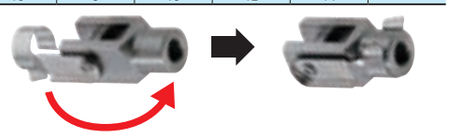

KNUCKLE JOINTS

ナックルジョイント

－固定タイプ－

CADデータフォルダ名：54_Cylinders

RoHS

(1山タイプ)
NJT
NJTSS

No.3A・4A,No.1～No.4

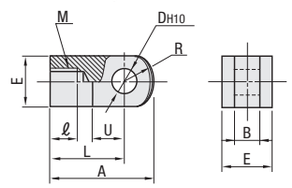

No.5C・No.6C

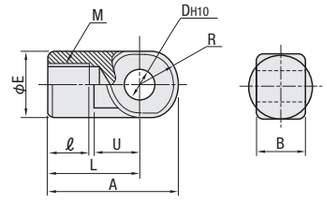

(2山タイプ)
NJTW
NJTWS

No.3A・4A,No.1～No.4

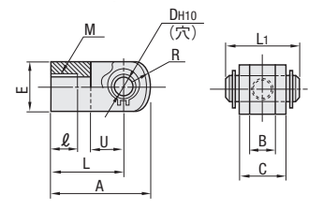

No.5C・No.6C

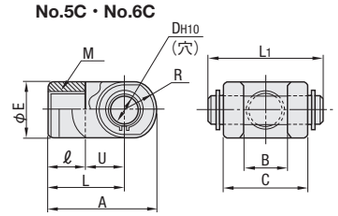

Type	No.	M材質	S表面処理
NJT NJTW	3A・4A 1～4	SS400	ニッケルメッキ(白) No.2のみ黒色亜鉛三価クロメート
	5C・6C	FCD400	白色亜鉛三価クロメート
NJTSS NJTWS	3A・4A 1～8	SUS304	－

NJT(NJTW)5C・6Cは、材質(FCD400)・付属品公差(Dd8)になります。
参考：NJT(NJTW)5・6は、材質(FCD450)・付属品公差(Dd9)。

型式 Type	No.	適用シリンダ内径(mm)	A	ℓ	E	L	M	R	U	DH10	B	公差	¥基準単価 NJT	NJTSS
NJT NJTSS	3A	6	19	5	8	14	M3×0.5	5	5	4 +0.048 0	4	−0.2 −0.4	480	－
	4A	10					M4×0.7						480	
	1	12	21.5	6	10	16	M5×0.8	6.3	7	5 +0.048 0	5		410	1,330
	2	16	32	8	12	25	M6×1	8.1	14		6.4	−0.1 −0.3	500	1,380
	3	20	34	8.5	16		M8×1.25	10.3	11.5	8 +0.058 0	8	−0.2 −0.4	650	1,410
	4	25	41	10.5	20	30	M10×1.25	12.8	14	10 +0.058 0	10		700	1,450
	5C	32・40	42	14	22		M14×1.5	12			18	−0.3 −0.5	1,400	3,030
	6C	50・63	56	18	28	40	M18×1.5	16	20	14 +0.070 0	22		1,550	3,500

適用シリンダ内径(mm)は、標準シリンダにおける一例です。選定する際には、M(取付ねじ径)の情報もご確認ください。

型式 Type	No.	適用シリンダ内径(mm)	A	ℓ	E	L	M	R	U	DH10	B	公差	C	L1	¥基準単価 NJTW	NJTWS
NJTW NJTWS	3A	6	19	5	8	14	M3×0.5	5	5	4 +0.048 0	4	+0.4 +0.2	8	12	670	1,490
	4A	10					M4×0.7								670	1,490
	1	12	21.5	6	10	16	M5×0.8	6.3	7	5 +0.048 0	5	+0.4 +0.2	10	14.6	680	1,500
	2	16	28	11	12	21	M6×1	8.1	10		6.5	+0.2 +0.1	12	16.6	720	1,560
	3	20	34	8.5	16	25	M8×1.25	10.3	11.5	8 +0.058 0	8	+0.4 +0.2	16	21	900	1,660
	4	25	41	10.5	20	30	M10×1.25	12.8	14	10 +0.058 0	10	+0.4 +0.2	20	25.6	950	1,800
	5C	32・40	42	16	22		M14×1.5	12			18	+0.5 +0.3	36	41.6	1,550	3,680
	6C	50・63	56	20	28	40	M18×1.5	16	20	14 +0.070 0	22	+0.5 +0.3	44	50.6	1,820	3,830

適用シリンダ内径(mm)は、標準シリンダにおける一例です。選定する際には、M(取付ねじ径)もご確認ください。
※NJT・NJTSS・NJTW・NJTWSタイプには、ナックル用ピンと止め輪(2コ)が同梱されています。

Order 注文例

型式
NJT8
NJT3A
NJTW5C

Delivery 出荷日

●NJT・NJTW 在庫品 翌日出荷 P.87
ご希望によりPM5:00迄、当日出荷受付致します。

●NJTSS・NJTWS 3 日目発送
ストーク A 200円/1本 P.88
同一サイズ3本以上は一律540円

Price 価格

■数量スライド価格（1円未満切り捨て） P.87

数量	1～9	10～19	20～29	30～49
値引率	基準単価	5%	10%	18%

表示数量超えはお見積り
SUS304は、「20以上」お見積りとなります。

Example 使用例

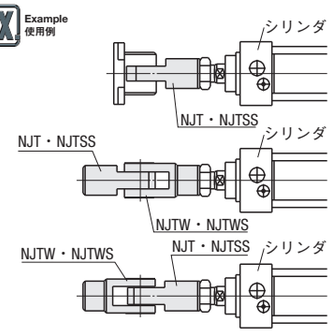

■付属品

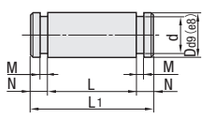

NJT・NJTW M材質：S45C
NJTSS・NJTWS M材質：SUS304

No.	適用シリンダ内径(mm)	Dd9・Dd8	L1	d	L	N	M	使用する止め輪
3A	6	4 −0.030 −0.060	12	3.8	8.2	1.9	0.5	軸用C形 4
4A	10							
1	12	5 −0.030 −0.060	14.6	4.8	10.2	2.2	0.7	軸用C形 5
2	16		16.6		12.2			
3	20	8 −0.040 −0.076	21	7.6	16.2	2.4	0.9	軸用C形 8
4	25	10 −0.040 −0.076	25.6	9.6	20.2	2.7	1.15	軸用C形 10
5C	32・40		41.6		36.2			
6C	50・63	14 −0.050 −0.093	50.6	13.4	44.2	3.2		軸用C形 14

NJT(NJTW)5C・6CのD公差は、Dd8(10−0.025 −0.047, 14−0.032 −0.059)になります。
NJTSS(NJTWS)5C・6CのD公差は、Dd9(上記表)になります。

ミスミ FAメカ2010 商品名から型番検索! ミスミFA 検索 http://fa.misumi.jp/

ナックルジョイント
ーB寸選択タイプー

CADデータフォルダ名：54_Cylinders

RoHS

B寸選択タイプ 凸型	凹型	M材質	S表面処理
NJSB	NJTB	S45C	四三酸化鉄皮膜
—	NJTM		無電解ニッケルメッキ
NJSS	NJTS	SUS304	—

ねじ深さℓは、M 3～ 8の時　ℓ=M×1.5
M10～18の時　ℓ=M×1　となります。

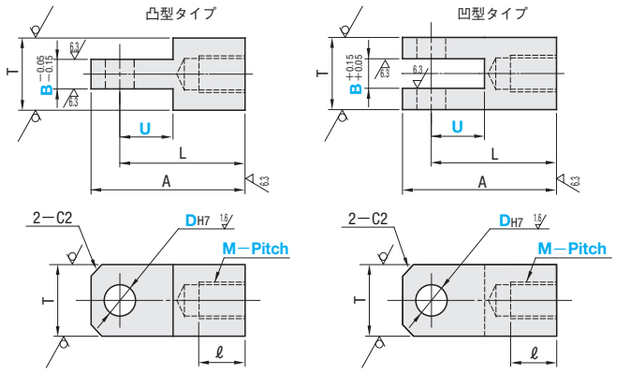

■B寸選択タイプ

型式 Type	M−Pitch	B選択	DH7	U	A	L	T	¥基準単価 凸型タイプ NJSB	NJSS	凹型タイプ NJTB	NJTM	NJTS
(凸型) NJSB NJSS (凹型) NJTB NJTM NJTS	3−0.5	4・5	4	10	26	20	10	1,200	2,170	1,200	1,330	2,170
	4−0.7	5・6	5		31	25						
	5−0.8						12	1,280	2,280	1,280	1,410	2,280
	6−1.0	4・6										
	8−1.0	5・8	8	15	43	35	16	1,360	2,420	1,360	1,500	2,420
	8−1.25											
	10−1.25	6・10	10				20	1,510	2,670	1,510	1,660	2,670
	10−1.5											
	12−1.25	8・10	12		50	40	22	1,660	2,970	1,660	1,830	2,970
	12−1.5											
	14−1.5	10・12		20	62	50	25	1,960	3,500	1,960	2,170	3,500
	16−1.5				67	55						
	18−1.5	12・14			69		28	2,110	3,760	2,110	2,330	3,760

Order 注文例

型式	−	B
NJSB5 − 0.8 −		B6
NJTS8 − 1.25 −		B5

Delivery 出荷日　3 日目発送

ストーク T　400円/1本
ストーク A　200円/1本
P.88
同一サイズ3本以上は一律540円（ストークTは除く）

Price 価格

■数量スライド価格（1円未満切り捨て）P.87

数　量	1～9	10～14	15～19
値引率	基準単価	5%	10%

表示数量超えはお見積り

Example 使用例

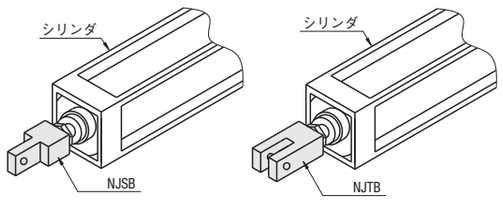

ナックルジョイント
ーフリータイプめねじー

ステンレス・めっき品 脱脂洗浄サービス 対応商品詳細は下記URLへ http://fa.misumi.jp

CADデータフォルダ名：54_Cylinders

RoHS

凸型	凹型 スタンダードタイプ	ワイドタイプ	ボルト固定タイプ	M材質	S表面処理
FNNB	FNTB	FNTWB	FNTFB	S45C	四三酸化鉄皮膜
FNNM	FNTM	FNTWM	—		無電解ニッケルメッキ
FNNS	FNTS	FNTWS	—	SUS304	—

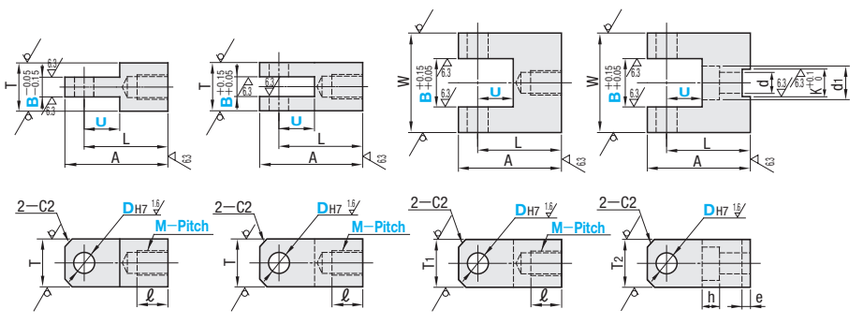

ねじ深さℓは、M 3～ 8の時　ℓ=M×1.5
M10～26の時　ℓ=M×1　となります。

型式 Type	M−Pitch	DH7選択	B指定1mm単位 凸型タイプ	凹型タイプ スタンダードタイプ	ワイドタイプ	ボルト固定タイプ	U 5mm単位	A	L	T	T1	T2	W	d	h	d1	K	e
凸型タイプ FNNB FNNM FNNS	*3−0.5	3 4 5	3～10	3～5	6～10	6～10	10～20	L+6	U+10	10	9	10	19	3.2	3.5	6.5	5	2.5
	*4−0.7											12		4.2	4.5	8	6	
	*5−0.8	4 5 6	4～12	4～6	7～12	7～12	10～30		U+15	12	12	12	25	5.2	5.5	9.5	8	3.5
	*6−1.0											16		6.2	6.5	11	10	4
凹型スタンダードタイプ FNTB FNTM FNTS	8−1.0	5 6 8	5～16	5～8	9～16	—	15～30	L+8	U+20	16	16	—	32	—	—	—	—	—
	*8−1.25					9～16						20		8.2	9	14	14	4
	10−1.25	6 8 10	6～20	6～10	11～20	—				20	19	—	38	—	—	—	—	—
凹型ワイドタイプ FNTWB FNTWM FNTWS	*10−1.5					11～20						25		10.2	11	18	17	4
	12−1.25	8 101213	8～22	8～11	12～22	—		L+10	U+25	22	22		44	—	—	—	—	—
	12−1.5																	
凹型ボルト固定タイプ (*サイズのみ) FNTFB	14−1.5	101213141516	10～25	10～13	14～25		20～30	L+12	U+30	25	25	—	50					
	16−1.5																	
	18−1.5	121314151620	12～28	12～14	15～28			L+14	U+35	28	30							
	22−1.5		12～32	12～16	—			L+16	U+45	32	—		—					
	26−1.5		12～38	12～18				L+19	U+50	38								

凹型ボルト固定タイプ（FNTFB）は*印がついたサイズのみになります。
凹型ボルト固定タイプ（FNTFB）でB<d1のとき、形状は上記写真右下のようになります。
M22−1.5、M26−1.5は凸型タイプ、凹型スタンダードタイプのみ、選択可能です。

Order 注文例

型式	−	D	−	B	−	U
FNNB8 − 1.0 −		D6	−	B8	−	U20
FNTWM6 − 1.0 −		D6	−	B9	−	U10

Delivery 出荷日　3 日目発送

Price 価格

■数量スライド価格（1円未満切り捨て）P.87

数　量	1～9	10～14	15～19	20～25
値引率	基準単価	5%	10%	18%

表示数量超えはお見積り

Type M−Pitch	¥基準単価 凸型タイプ FNNB	FNNM	FNNS	凹型スタンダードタイプ FNTB	FNTM	FNTS	凹型ワイドタイプ FNTWB	FNTWM	FNTWS	凹型ボルト固定タイプ FNTFB
3−0.5	1,780	1,970	2,870	1,780	1,970	2,870	2,220	2,440	3,540	3,060
4−0.7										
5−0.8	1,890	2,080	3,020	1,890	2,080	3,020	2,440	2,700	3,920	3,360
6−1.0										
8−1.0	2,000	2,210	3,200	2,000	2,210	3,200	2,670	2,940	4,250	—
8−1.25										3,670
10−1.25	2,220	2,440	3,540	2,220	2,440	3,540	2,890	3,190	4,620	—
10−1.5										3,940
12−1.25	2,440	2,700	3,940	2,440	2,700	3,940	3,330	3,670	5,320	—
12−1.5										
14−1.5	2,890	3,190	4,640	2,890	3,190	4,640				
16−1.5							4,000	4,410	6,370	
18−1.5	3,110	3,430	4,980	3,110	3,430	4,980	4,440	4,890	7,080	
22−1.5	4,560	4,940	7,410	4,560	4,940	7,410	—	—	—	
26−1.5	5,950	6,330	9,570	5,950	6,330	9,570				

KNUCKLE JOINTS –MALE FREE TYPE–

ナックルジョイント

–フリータイプおねじ–

CADデータフォルダ名：54_Cylinders

凸型タイプ	凹型タイプ		M材質	S表面処理
F寸固定	F寸固定	F寸指定		
FNMB	FNMTB	FNMTBF	S45C	四三酸化鉄皮膜
FNMS	FNMTS	—	SUS304	—

凸型タイプ

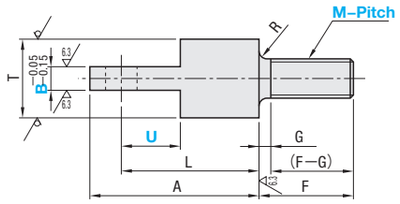

凹型タイプ

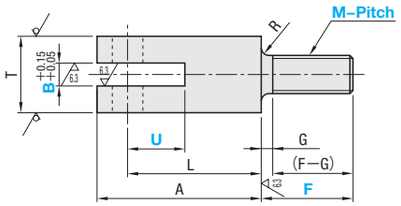

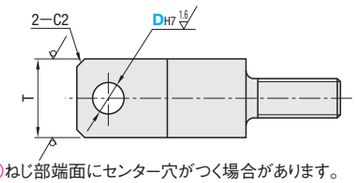

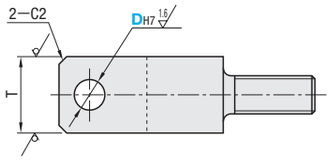

RoHS

ねじ部端面にセンター穴がつく場合があります。

型式 Type	M−Pitch	DH7 選択	B 指定1mm単位 凸型タイプ	B 指定1mm単位 凹型タイプ	U 5mm単位	F 固定	F 指定 指定1mm単位	A	L	T	G	R
凸型タイプ F寸固定 FNMB FNMS	3−0.5	3 4 5	3~10	3~5	10~20	9	8~12	L+5	U+10	10	3	0.8
	4−0.7					12	10~16				4	
	5−0.8	4 5 6	4~12	4~6	10~30	14	12~19	L+6		12		
	6−1.0					16	13~22					
凹型タイプ F寸固定 FNMTB FNMTS / F寸指定 FNMTBF	8−1.25	5 6 8	5~16	5~8	15~30	20	16~28	L+8	U+15	16		
	10−1.5	6 8 10	6~20	6~10		25	20~35	L+10		20	5	
	16−2.0	12 13 14 15 16 20	12~32	12~16	20~30	39	31~55	L+16	U+20	32	7	1.6
	20−2.5	12 13 14 15 16 20	12~38	12~18		49	39~69	L+19		38	9	

Order 注文例

型式	−	D	−	B	−	U	−	F
FNMB8 − 1.25	−	D8	−	B9	−	U20		
FNMTBF10 − 1.5	−	D10	−	B7	−	U25	−	F30

Delivery 出荷日

5 日目発送　ストーク B 500円/1本　P.88

同一サイズ3本以上は一律1,350円

Price 価格

数量スライド価格（1円未満切り捨て）P.87

数量	1~9	10~14	15~19	20~25
値引率	基準単価	5%	10%	18%

表示数量超えはお見積り

M−Pitch	¥基準単価 凸型タイプ F寸固定 FNMB	凸型タイプ F寸固定 FNMS	凹型タイプ F寸固定 FNMTB	凹型タイプ F寸固定 FNMTS	凹型タイプ F寸指定 FNMTBF
3−0.5	2,780	4,520	3,730	6,210	3,730
4−0.7	2,780	4,520	3,730	6,210	3,730
5−0.8	2,900	5,030	4,270	7,610	4,270
6−1.0	2,900	5,030	4,270	7,610	4,270
8−1.25	3,230	5,820	4,660	8,130	4,660
10−1.5	3,430	6,190	5,680	8,890	5,680
16−2.0	4,560	7,830	7,030	10,400	7,030
20−2.5	5,470	9,620	7,680	11,970	7,680

KNUCKLE JOINTS –OIL FREE BUSHINGS EMBEDDED TYPE–

ナックルジョイント

–無給油ブッシュ圧入タイプ–

CADデータフォルダ名：54_Cylinders

■特長：回転による磨耗防止の為に無給油ブッシュをセットしたナックルジョイントです。

めねじ 凸型	めねじ 凹型	おねじ 凸型	おねじ 凹型	M材質	S表面処理	A付属品
FNBNB	FNBTB	FNBMB	FNBMTB	S45C	四三酸化鉄皮膜	無給油ブッシュ
FNBNM	FNBTM	FNBMM	FNBMTM		無電解ニッケルメッキ	
FNBNS	FNBTS	—	—	SUS304	—	

めねじ

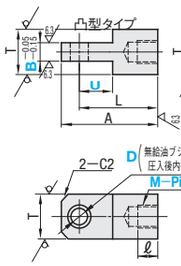

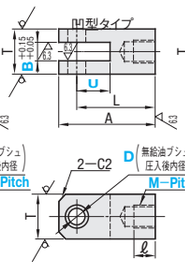

おねじ

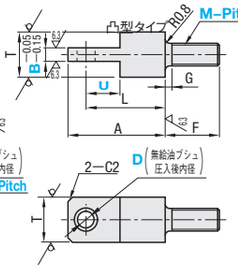

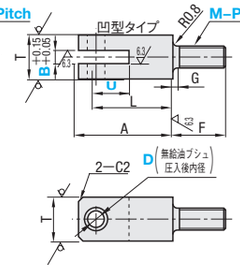

RoHS

ねじ深さℓは、M3~8の時　ℓ=M×1.5
M10・12の時　ℓ=M×1となります。ねじ部端面にセンター穴がつく場合があります。

■めねじ

型式 Type	M−Pitch	D 選択	B寸指定1mm単位 凸型	B寸指定1mm単位 凹型	U 指定5mm単位	A	L	T	¥基準単価 凸型タイプ FNBNB	凸型タイプ FNBNM	凸型タイプ FNBNS	凹型タイプ FNBTB	凹型タイプ FNBTM	凹型タイプ FNBTS
凸型タイプ FNBNB FNBNM FNBNS	3−0.5	3 4 5	4~10	3	10~20	L+6	U+10	10	1,950	2,160	3,150	2,150	2,360	3,350
	4−0.7						U+15		1,950	2,160	3,150	2,150	2,360	3,350
	5−0.8	4 5 6	4~12	4~5	10~30			12	2,070	2,280	3,320	2,270	2,480	3,520
	6−1.0								2,070	2,280	3,320	2,270	2,480	3,520
凹型タイプ FNBTB FNBTM FNBTS	8−1.25	5	5~13	5~8	15~30	L+8	U+20	16	2,200	2,430	3,520	2,400	2,630	3,720
		6	5~16											
		8		5										
	10−1.25 10−1.5	6	8~16	6~10				20	2,440	2,680	3,890	2,640	2,880	4,090
		8	8~20	6~9										
		10		6~7										
	12−1.25 12−1.5	8	8~20	8~11		L+10	U+25	22	2,680	2,970	4,330	2,880	3,170	4,530
		10		8~9										
		12	8~22											

■おねじ

型式 Type	M−Pitch	D 選択	B寸指定 1mm単位 凸型	B寸指定 1mm単位 凹型	U 指定5mm単位	F	A	L	T	G	¥基準単価 凸型タイプ FNBMB	凸型タイプ FNBMM	凹型タイプ FNBMTB	凹型タイプ FNBMTM
凸型タイプ FNBMB FNBMM	3−0.5	3 4 5	4~10	3	10~20	9	L+5	U+10	10	3	3,050	3,260	4,100	4,360
	4−0.7					12				4	3,050	3,260	4,100	4,360
	5−0.8	4 5 6	4~12	4~5	10~30	14	L+6		12		3,190	3,390	4,690	4,960
	6−1.0					16					3,190	3,390	4,690	4,960
凹型タイプ FNBMTB FNBMTM	8−1.25	5	5~13	5~8	15~30	20	L+8	U+15	16		3,550	3,790	5,120	5,410
		6	5~16											
		8	6~16	5										
	10−1.5	6	6~16	6~10		25	L+10		20	5	3,770	4,020	6,240	6,540
		8	6~20	6~9										
		10	7~20	6~7										

Order 注文例

型式	−	D	−	B	−	U
FNBNB8 − 1.25	−	D6	−	B10	−	U20
FNBMTM6 − 1.0	−	D5	−	B5	−	U20

Delivery 出荷日

5 日目発送　ストーク B 500円/1本　P.88

同一サイズ3本以上は一律1,350円

Price 価格

数量スライド価格（1円未満切り捨て）P.87

数量	1~9	10~14	15~19	20~25
値引率	基準単価	5%	10%	18%

表示数量超えはお見積り

凸型（1個） D	B	使用無給油ブッシュ d（内径）	L（全長）
3	4	3	3
	5	3	4
	6	3	5
	7~10	3	6
4	4	4	3
	5	4	4
	6	4	5
	7~8	4	6
	9~12	4	8
5	4	5	3
	5	5	4
	6	5	5
	7~8	5	6
	9~13	5	8
6	4	6	3
	5	6	4
	6	6	5
	7~8	6	6
	9~10	6	8
	11~12	6	10
	13~16	6	12

凸型（1個） D	B	使用無給油ブッシュ d（内径）	L（全長）
8	6	8	5
	7~8	8	6
	9~10	8	8
	11~12	8	10
	13~15	8	12
	16~20	8	15
10	7~8	10	6
	9~10	10	8
	11~12	10	10
	13~15	10	12
	16~20	10	15
12	8	12	6
	9~10	12	8
	11~12	12	10
	13~15	12	12
	16~20	12	15
	21~22	12	20

凹型（2個） M−Pitch	D	B	使用無給油ブッシュ d（内径）	L（全長）
3−0.5 4−0.7	3	3	3	3
	4	3	4	3
	5	3	5	3
5−0.8 6−1.0	4	4	4	3
		5		
	5	4	5	3
		5		
	6	4	6	3
		5		
8−1.25	5	5	5	4
		6		
	6	7	5	3
		8		
		5	6	4
		6		
		7	6	3
		8		
	8	5	8	5

凹型（2個） M−Pitch	D	B	使用無給油ブッシュ d（内径）	L（全長）
10−1.25 10−1.5	6	6	6	6
		7	6	5
		8		
		9	6	4
		10		
	8	6	8	6
		7	8	6
		8		5
		9		
	10	6	10	6
		7		
12−1.25 12−1.5	8	8	8	6
		9		
		10	8	5
		11		
	10	8	10	6
		9		
	12	8	12	6
		9		

規格追加
赤文字表示

PUSHERS FOR AIR CYLINDERS WITH TWIN GUIDES　MC NYLON,POLYACETAL PUSHERS

ガイド付シリンダ用プッシャ/MCナイロン・ポリアセタールプッシャ

ー金属プレート焼付タイプ/MCナイロンタイプー

CADデータフォルダ名：54_Cylinders

■特長：上段：ガイド付シリンダの取付寸法(ピッチ)に合うプッシャです。　下段：MCナイロン・ポリアセタールを使ったプッシャです。メンテナンス用として、交換用樹脂を準備しました。

■ガイド付シリンダ用プッシャ

RoHS

Type	M材質	H硬度	プレート
GPSHA	エーテル系ポリウレタン	ショアA90	SUS304
GPSHS	エステル系ポリウレタン	ショアA70	
GPSHM	MCナイロン	—	—

ウレタンゴムの特性は、P.358をご参照ください。
MCナイロンの特性は、P.858をご参照ください。

Example 使用例

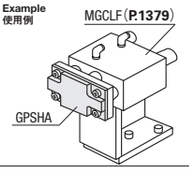

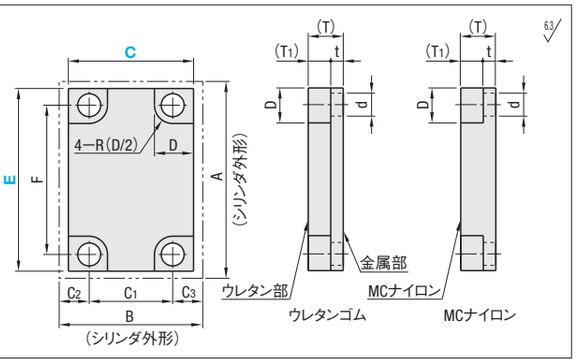

型式 Type	プレート取付部外形寸法 C	E	シリンダ外形寸法 A	B	参考チューブ内径	取付穴ピッチ F	C1	C2	C3	(T)	(T1)	t	取付穴情報 D	d	¥基準単価 GPSHA	GPSHS	GPSHM
GPSHA GPSHS GPSHM	22	56	58	26	12	48	14	6	6	12	7	4.9	8	4.5	1,940	2,140	2,160
	25	62	64	30	16	52	16	7	7	13	8		9.5	5.5	1,980	2,180	2,280
	30	72	85	36	20	60	18	8	10				12		2,070	2,310	2,350
	38	86	96	42	25	70	26	8	8	14	9		13.5	6.6	2,300	2,610	2,400
	48	112	116	51	32	96	30	11	10	16	11		17	8.5	2,830	2,920	2,550

ウレタンゴムは金属プレートに焼付です。ウレタンゴムは時間の経過とともに変色する可能性がありますが、特性等に影響ありません。
MCナイロンをご利用の場合、樹脂破損防止の為に、平座金(P.232)をご利用ください。

■MCナイロン ポリアセタール プッシャ

RoHS

Type		形状 フラット	ラウンド	M材質
MCナイロン	めねじ	PSHMC	RSHMC	MCナイロン
	おねじ	PSHMMC	RSHMMC	MCナイロン 芯金：SUS304
	交換用樹脂	MCKK	MCRKK	MCナイロン
ポリアセタール	めねじ	PSHPA	RSHPA	ポリアセタール
	おねじ	PSHMPA	RSHMPA	ポリアセタール 芯金：SUS304
	交換用樹脂	PAKK	PARKK	ポリアセタール

MCナイロンの特性は、P.858をご参照ください。
ポリアセタールの特性は、P.858をご参照ください。
D6・D8の場合、ℓ2(樹脂二面幅)は下記となります。

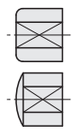

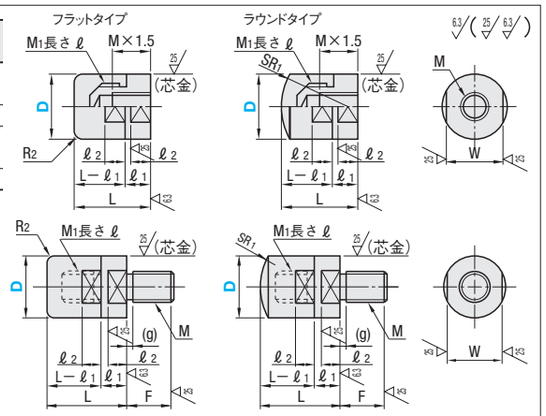

■めねじ　交換用樹脂のめねじ深サはℓになります。樹脂と芯金の二面幅位置は合わない場合があります。

型式 Type		D	L	M×Pitch	M1×Pitch	ℓ	SR1	R2	ℓ1	ℓ2	W	¥基準単価 MCナイロン セット品 PSHMC	RSHMC	交換用樹脂 MCKK	MCRKK	ポリアセタール セット品 PSHPA	RSHPA	交換用樹脂 PAKK	PARKK
セット品 フラット PSHMC PSHPA	交換用樹脂 フラット MCKK PAKK	8	12	M3×0.5	M5×0.8	4.5	8	1	5	4	7	970	990	430	450	900	920	410	430
		10	15	M4×0.7	M6×1.0	7	10				8	1,090	1,100	470	490	1,010	1,020	450	460
		12	16	M5×0.8	M8×1.25	8	12	2			10	1,250	1,270	480	520	1,160	1,180	440	480
		15	20	M6×1.0	M10×1.5	10	16		6	5	14	1,440	1,460	520	530	1,340	1,360	490	500
ラウンド RSHMC RSHPA	ラウンド MCRKK PARKK	16										1,440	1,460	520	530	1,340	1,360	490	500
		20	25	M8×1.25	M12×1.75	12	20	3	8	6	17	1,690	1,710	550	590	1,570	1,590	520	560
		25	30	M10×1.5	M16×2.0	14	25		10	8	22	1,980	—	600	—	1,840	—	560	—
		30	35	M12×1.75	M16×2.0	18	30				27	2,100	—	650	—	1,950	—	610	—

■おねじ

型式 Type		D	L	M×Pitch (並目)	M1×Pitch (並目)	ℓ	SR1	R2	F	(g)	ℓ1	ℓ2	W	¥基準単価 MCナイロン セット品 PSHMMC	RSHMMC	交換用樹脂 MCKK	MCRKK	ポリアセタール セット品 PSHMPA	RSHMPA	交換用樹脂 PAKK	PARKK
セット品 フラット PSHMMC PSHMPA	交換用樹脂 フラット MCKK PAKK	6	10	M3×0.5	M3×0.5	3	6	1	4.5	1.5	5	4	5	920	950	400	420	—	—	—	—
		8	12	M4×0.7	M5×0.8	4.5	8		6				7	1,050	1,080	430	450	980	1,010	400	420
		10	15	M5×0.8	M6×1.0	7	10		7	2			8	1,190	1,220	470	490	1,100	1,130	440	460
		12	16	M6×1.0	M8×1.25	8	12		10				10	1,370	1,400	480	520	1,270	1,300	440	480
ラウンド RSHMMC RSHMPA	ラウンド MCRKK PARKK	15	20	M8×1.25	M10×1.5	10	16	2	12	2.5	6	5	14	1,600	1,630	520	530	1,270	1,300	440	480
		16												1,600	1,630	520	530	1,480	1,510	480	490
		20	25	M10×1.5	M12×1.75	12	20	3	14		8	6	17	1,820	1,850	550	590	1,690	1,720	510	550

Order 注文例　型式 GPSHA2562 GPSHM48112 PSHMC20 MCRKK12

Delivery 出荷日　在庫品　翌日出荷 P.87
ご希望によりPM5:00迄、当日出荷受付致します。

Price 価格

■数量スライド価格 (1円未満切り捨て) P.87

数量	1〜19	20〜49
値引率	基準単価	5%

表示数量超えはお見積り

LOW HARDNESS URETHAN PUSHERS　PTFE PUSHERS

低硬度ウレタンプッシャ/ふっ素ゴムプッシャ

ーめねじタイプ・おねじタイプー

CADデータフォルダ名：54_Cylinders

■特長：低硬度ウレタンプッシャ：ワーク先への衝撃が小さいショアA30のウレタンプッシャです。　ふっ素ゴムプッシャ：耐薬品性に優れたふっ素を使ったプッシャです。

■めねじタイプ

RoHS

Type フラット	ラウンド	M材質	H硬度	色	M材質 芯金
PSHLH	RSHLH	エステル系ポリウレタン	ショアA30	自然色	SUS304
PSHPT	RSHPT	ふっ素ゴム(FPM)	ショアA80	黒	

ウレタンゴム・ふっ素ゴムの特性は、P.358をご参照ください。

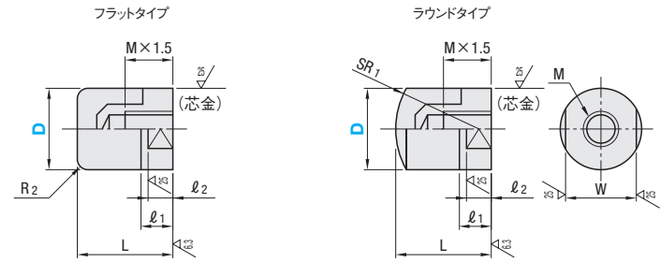

型式 Type		D	L	M×Pitch	SR1	R2	ℓ1	ℓ2	W	¥基準単価 PSHLH	RSHLH	PSHPT	RSHPT
フラット PSHLH PSHPT	ラウンド RSHLH RSHPT	8	12	M3×0.5	8	1	5	4	7	1,050	1,070	1,340	1,350
		10	15	M4×0.7	10				8	1,180	1,200	1,410	1,430
		12	16	M5×0.8	12	2			10	1,280	1,300	1,670	1,700
		16	20	M6×1.0	16		6	5	14	1,490	1,510	1,940	1,950
		20	25	M8×1.25	20	3	8	6	17	1,740	1,760	—	—

ウレタンゴム・ふっ素ゴムは、芯金に焼付です。ウレタンゴムは時間の経過とともに変色する可能性がありますが、特性等に影響ありません。

■おねじタイプ

RoHS

Type フラット	ラウンド	M材質	H硬度	色	M材質 芯金
PSHMLH	RSHMLH	エステル系ポリウレタン	ショアA30	自然色	SUS304
PSHMPT	RSHMPT	ふっ素ゴム(FPM)	ショアA80	黒	

ウレタンゴム・ふっ素ゴムの特性は、P.358をご参照ください。

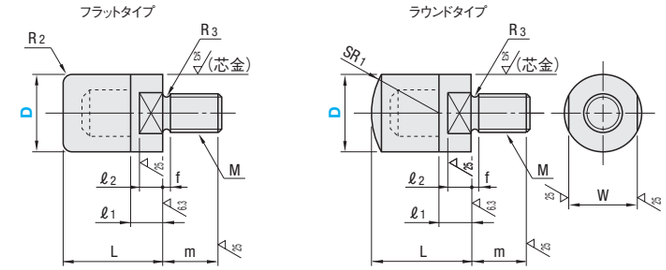

型式 Type		D	L	M×Pitch (並目)	SR1	R2	m	ℓ1	ℓ2	f	R3 Max.	W	¥基準単価 PSHMLH	RSHMLH	PSHMPT	RSHMPT
フラット PSHMLH PSHMPT	ラウンド RSHMLH RSHMPT	6	10	M3×0.5	6	1	4.5	5	4	1	0.3	5	1,030	1,050	1,250	1,270
		8	12	M4×0.7	8		6				0.5	7	1,080	1,100	1,340	1,360
		10	15	M5×0.8	10		7					8	1,150	1,170	1,410	1,430
		12	16	M6×1.0	12	2	10			1.5	0.75	10	1,280	1,300	1,670	1,690
		16	20	M8×1.25	16		12	6	5	2	1	14	1,490	1,500	—	—

ウレタンゴム・ふっ素ゴムは、芯金に焼付です。ウレタンゴムは時間の経過とともに変色する可能性がありますが、特性等に影響ありません。

Order 注文例　型式 PSHLH8

Delivery 出荷日　在庫品　翌日出荷 P.87
ご希望によりPM5:00迄、当日出荷受付致します。

Price 価格

■数量スライド価格 (1円未満切り捨て) P.87

数量	1〜19	20〜49
値引率	基準単価	5%

表示数量超えはお見積り

Example 使用例

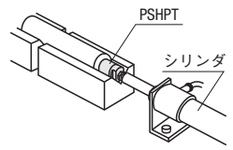

ミスミ FAメカ2010　My部品表で型番も簡単エクセル管理!▶　ミスミFA　検索　http://fa.misumi.jp/

URETHAN PUSHERS / SILICON PUSHERS –FEMALE TYPE · MALE TYPE–

ウレタンプッシャ/シリコンプッシャ

ーめねじタイプ・おねじタイプー

CADデータフォルダ名：54_Cylinders

■めねじタイプ RoHS

フラットタイプ
URLH
URLM
URLL
SLLM

ラウンドタイプ
URSH
URSM
URSL
SLSM

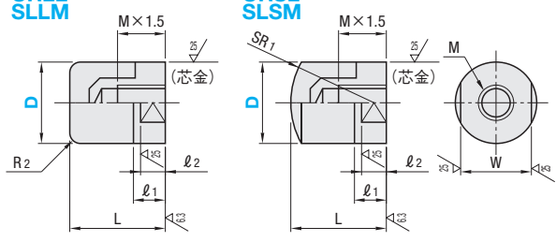

ウレタンゴム・シリコンゴムの特性P.358

Type	芯金	プッシャ	
	M材質	M材質	H硬度
URLH	SUS304	エーテル系ポリウレタン	ショアA90
URLM		エステル系ポリウレタン	ショアA70
URLL			ショアA50
SLLM		シリコンゴム	ショアA70
URSH	SUS304	エーテル系ポリウレタン	ショアA90
URSM		エステル系ポリウレタン	ショアA70
URSL			ショアA50
SLSM		シリコンゴム	ショアA70

型式 Type	D	L	M×Pitch	SR1	R2	ℓ1	ℓ2	W	¥基準単価 URLH URSH	URLM・URLL URSM・URSL	SLLM SLSM
フラットタイプ URLH URLM URLL SLLM / ラウンドタイプ URSH URSM URSL SLSM	8	12	M3×0.5	8	1	5	4	7	710	870	1,130
	10	15	M4×0.7	10				8	820	990	1,290
	12	16	M5×0.8	12	2			10	960	1,170	1,520
	16	20	M6×1.0	16		6	5	14	1,120	1,360	1,770
	20	25	M8×1.25	20	3	8	6	17	1,320	1,590	2,070
	25	30	M10×1.5	25		10	8	22	1,580	1,870	2,430
	25A		M10×1.25								
	30	35	M12×1.75	30				27	1,790	2,200	2,860
	32	37	M14×1.5	32				30	2,480	2,750	—
	36	45	M18×1.5	36	3.5	12	10	32	2,940	3,220	—
	40	50	M20×1.5	40		14	12	36	3,650	3,830	—
	40A		M22×1.5						3,800	4,110	—

D寸法25Aのねじピッチは細目です。 D寸法40AのねじはM22×1.5となります。 ウレタンゴム・シリコンゴムは、芯金に焼付です。
ウレタンゴムは時間の経過とともに変色する場合がありますが、特性等に影響ありません。

■おねじタイプ RoHS

フラットタイプ
USLH
USLM
USLL
SSLM

ラウンドタイプ
USSH
USSM
USSL
SSSM

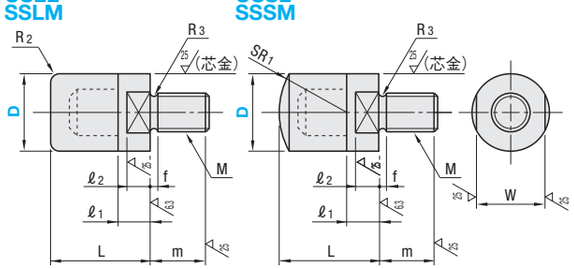

ウレタンゴム・シリコンゴムの特性P.358

Type	芯金	プッシャ	
	M材質	M材質	H硬度
USLH	SUS304	エーテル系ポリウレタン	ショアA90
USLM		エステル系ポリウレタン	ショアA70
USLL			ショアA50
SSLM		シリコンゴム	ショアA70
USSH	SUS304	エーテル系ポリウレタン	ショアA90
USSM		エステル系ポリウレタン	ショアA70
USSL			ショアA50
SSSM		シリコンゴム	ショアA70

型式 Type	D	L	M×Pitch (並目)	SR1	R2	m	ℓ1	ℓ2	f	R3 Max.	W	¥基準単価 USLH USSH	USLM・USLL USSM・USSL	SSLM SSSM
フラットタイプ USLH USLM USLL SSLM / ラウンドタイプ USSH USSM USSL SSSM	6	10	M3×0.5	6	1	4.5	5	4	1	0.3	5	780	940	1,220
	8	12	M4×0.7	8		6				0.5	7	710	870	1,130
	10	15	M5×0.8	10		7					8	820	990	1,290
	12	16	M6×1.0	12	2	10			1.5	0.75	10	960	1,170	1,520
	16	20	M8×1.25	16		12	6	5	2	1	14	1,120	1,360	1,770
	20	25	M10×1.5	20	3	14	8	6			17	1,320	1,590	2,070
	25	30	M16×2.0	25		18	10	8	3		22	1,780	2,030	—
	32	37	M20×2.5	32		22			3.5		30	2,570	2,850	—
	36	45	M22×2.5	36	3.5	24	12	10			32	3,220	3,490	—

ウレタンゴムは時間の経過とともに変色する場合がありますが、特性等に影響ありません。 ウレタンゴム・シリコンゴムは、芯金に焼付です。

Order 注文例

型式
URLM10
USLM12

Delivery 出荷日 在庫品 翌日出荷 P.87
ご希望によりPM5:00迄、当日出荷受付致します。

Price 価格

数量スライド価格 （1円未満切り捨て） P.87

数量	1～19	20～49
値引率	基準単価	5%

表示数量超えはお見積り

Example 使用例

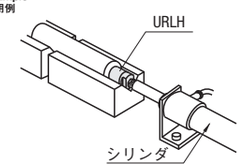

新商品

SMALL DIAMETER PUSHERS –FEMALE TYPE·MALE TYPE–

小径プッシャ

ーめねじタイプ・おねじタイプー

CADデータフォルダ名：54_Cylinders

■特長：D寸（外径）を小さくし、省スペースに適したプッシャです。小径なのでシリンダロッドへの負担も軽減します。

■めねじタイプ RoHS

Type フラット	ラウンド	プッシャ M材質	H硬度	芯金 M材質
PSHEH	RSHEH	エーテル系ポリウレタン	ショアA90	SUS304
PSHES	RSHES	エステル系ポリウレタン	ショアA70	

ウレタンゴムの特性は、P.358をご参照ください。

フラットタイプ　ラウンドタイプ

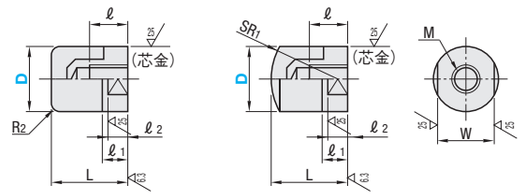

型式 Type	D	L	M×Pitch	SR1	R2	ℓ	ℓ1	ℓ2	W	¥基準単価 PSHEH RSHEH	PSHES RSHES
フラットタイプ PSHEH PSHES / ラウンドタイプ RSHEH RSHES	6	10	M3×0.5	6	1	3.5	5	4	5	820	900
	8	12	M4×0.7	8		5			7	900	1,040
	10	15	M5×0.8	10		6.5			8	1,000	1,160
	12	16	M6×1.0	12	2	7			10	1,050	1,210
	16	20	M8×1.25	16		10	6	5	14	1,160	1,390

ウレタンゴムは時間の経過とともに変色する場合がありますが、特性等に影響ありません。 ウレタンゴムは、芯金に焼付です。

■おねじタイプ RoHS

Type フラット	ラウンド	プッシャ M材質	H硬度	芯金 M材質
PSHEMH	RSHEMH	エーテル系ポリウレタン	ショアA90	SUS304
PSHEMS	RSHEMS	エステル系ポリウレタン	ショアA70	

ウレタンゴムの特性は、P.358をご参照ください。

フラットタイプ　ラウンドタイプ

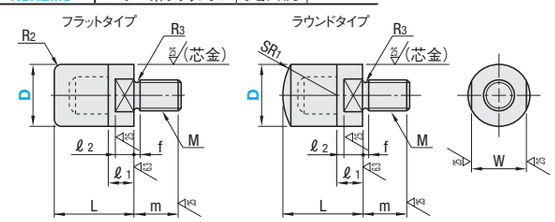

型式 Type	D	L	M×Pitch	SR1	R2	m	ℓ1	ℓ2	f	R3 Max.	W	¥基準単価 PSHEMH RSHEMH	PSHEMS RSHEMS
フラットタイプ PSHEMH PSHEMS / ラウンドタイプ RSHEMH RSHEMS	8	12	M5×0.8	8	1	6	5	4	1.3	0.3	7	920	1,020
	10	15	M6×1.0	10		7			1.5	0.5	8	1,050	1,240
	12	16	M8×1.25	12	2	10			2		10	1,120	1,370
	16	20	M10×1.5	16		12	6	5	2	0.75	14	1,250	1,440

ウレタンゴムは時間の経過とともに変色する場合がありますが、特性等に影響ありません。 ウレタンゴムは、芯金に焼付です。

Order 注文例

型式
PSHEH16
RSHEMS12

Delivery 出荷日 在庫品 翌日出荷 P.87
ご希望によりPM5:00迄、当日出荷受付致します。

Price 価格

数量スライド価格 （1円未満切り捨て） P.87

数量	1～19	20～29
値引率	基準単価	5%

表示数量超えはお見積り

規格追加 赤文字表示

LARGE DIAMETER PUSHERS –FEMALE TYPE·MALE TYPE–

大径プッシャ

–めねじタイプ・おねじタイプ–

CADデータフォルダ名：54_Cylinders

■特長：D寸（外径）を大きくし、ワークに当たる面積を大きくしたプッシャです。 MCナイロンタイプは、メンテナンス用として交換用樹脂を用意しました。

■めねじタイプ RoHS

	Type フラット	Type ラウンド	プッシャ M材質	プッシャ H硬度	芯金 M材質
セット品	PSHDH	RSHDH	エーテル系ポリウレタン	ショアA90	SUS304
	PSHDS	RSHDS	エステル系ポリウレタン	ショアA70	
	PSHDMC	RSHDMC	MCナイロン	—	
交換用樹脂	MCDKK	MCRDKK	MCナイロン	—	—

ウレタンゴムの特性は、P.358をご参照ください。
MCナイロンの特性は、P.858をご参照ください。

・ウレタン
・MCナイロン

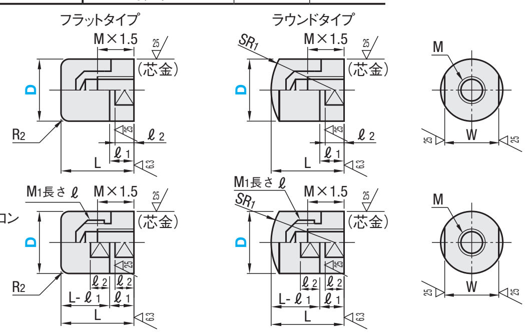

交換用樹脂のめねじ深サはℓになります。
樹脂と芯金の二面幅位置は合わない場合があります。

型式 Type		D	L	M×Pitch	M1×Pitch	ℓ	SR1	R2	ℓ1	ℓ2	W	¥基準単価 PSHDH RSHDH	PSHDS RSHDS	PSHDMC RSHDMC	MCDKK MCRDKK
セット品 フラット PSHDH PSHDS PSHDMC	ラウンド RSHDH RSHDS RSHDMC	10	15	M3×0.5	M5×0.8	4.5	10	1	5	4	8	820	980	1,130	430
		12	16	M4×0.7	M6×1.0	7	12	2			10	920	1,110	1,290	460
		16	20	M5×0.8	M8×1.25		16		6	5	14	1,070	1,310	1,510	520
		20	25	M6×1.0	M10×1.5	8	20	3	8	6	17	1,340	1,610	1,760	530
交換用樹脂 フラット MCDKK	ラウンド MCRDKK	25	30	M8×1.25	M12×1.75	10	25		10	8	22	1,780	1,960	2,100	560
		30	35	M10×1.5	M16×2.0	14	30				27	1,960	—	2,280	620
		36	45	M12×1.75		16	36	3.5	12	10	32	2,730	—	2,500	690

ウレタンゴムは時間の経過とともに変色する場合がありますが、特性等に影響ありません。 ウレタンゴムは、芯金に焼付です。

■おねじタイプ RoHS

	Type フラット	Type ラウンド	プッシャ M材質	プッシャ H硬度	芯金 M材質
セット品	PSHDMH	RSHDMH	エーテル系ポリウレタン	ショアA90	SUS304
	PSHDMS	RSHDMS	エステル系ポリウレタン	ショアA70	
	PSHDMMC	RSHDMMC	MCナイロン	—	
	PSHDMPA	—	ポリアセタール	—	
交換用樹脂	MCDKK	MCRDKK	MCナイロン	—	—

ウレタンゴムの特性は、P.358をご参照ください。
MCナイロン・ポリアセタールの特性は、P.858をご参照ください。

・ウレタン
・MCナイロン ・ポリアセタール

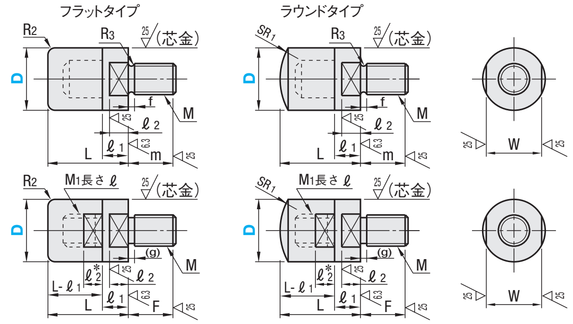

交換用樹脂のめねじ深サはℓになります。
*D8の場合、ℓ2(樹脂二面幅)は、L−ℓ1部全てとなります。(詳細：P.1437参照)
樹脂と芯金の二面幅位置は合わない場合があります。

型式 Type		D	L	M×Pitch (並目)	材質：樹脂 M1×Pitch (並目)	ℓ	F	(g)	SR1	R2	m	ℓ1	ℓ2	f	R3 Max.	W	¥基準単価 PSHDMH RSHDMH	PSHDMS RSHDMS	PSHDMMC RSHDMMC	MCDKK MCRDKK	PSHDMPA
セット品 フラット PSHDMH PSHDMS PSHDMMC PSHDMPA	ラウンド RSHDMH RSHDMS RSHDMMC	8	12	M3×0.5	M3×0.5	3	5	1.5	8	1	6	5	4	1	0.3	7	860	980	1,100	410	1,040
		10	15	M4×0.7	M5×0.8	4.5	6		10		7				0.5	8	890	1,000	1,160	430	1,090
		12	16	M5×0.8	M6×1.0	7	7	2	12	2	10			1.5		10	940	1,080	1,320	460	1,250
		16	20	M6×1.0	M8×1.25		10		16		12	6	5	2	0.75	14	1,060	1,280	1,540	520	1,450
		20	25	M8×1.25	M10×1.5	8	12	2.5	20	3	14	8	6		1	17	1,330	1,490	1,790	530	1,680
交換用樹脂 フラット MCDKK	ラウンド MCRDKK	25	30	M10×1.5	M12×1.75	10	14		25		18	10	8	3		22	1,860	—	2,130	560	2,000
		30	35	M16×2.0	M16×2.0	14	18	3.5	30		20			3.5		27	2,430	—	2,310	620	—

ウレタンゴムは時間の経過とともに変色する場合がありますが、特性等に影響ありません。 ウレタンゴムは、芯金に焼付です。

Order 注文例

型式
PSHDH20
MCRDKK30
RSHDMS16

Delivery 出荷日 在庫品 翌日出荷 P.87
ご希望によりPM5:00迄、当日出荷受付致します。

Price 価格 ■数量スライド価格（1円未満切り捨て）P.87

数量	1～19	20～49
値引率	基準単価	5%

表示数量超えはお見積り

■プッシュ部面積 比較表

標準プッシャ (P.1439) D	プッシュ部面積	大径プッシャ D	プッシュ部面積	増加分 D	プッシュ部面積
6	28	8	50	2	78%
8	50	10	79	2	56%
10	79	12	113	2	44%
12	113	16	201	4	78%

標準プッシャ (P.1439) D	プッシュ部面積	大径プッシャ D	プッシュ部面積	増加分 D	プッシュ部面積
16	201	20	314	4	56%
20	314	25	491	5	56%
25	491	30	707	5	44%
30	707	36	1,017	6	44%

計算式：$(D/2)^2 \times 3.14$

RESIN PUSHERS

樹脂プッシャ

–L寸固定タイプ/形状選択L寸指定タイプ–

CADデータフォルダ名：54_Cylinders

■L寸固定タイプ RoHS

Type	M材質	色	ねじ部
JPHJ	ポリアセタール	白	ネジインサート (SUS304)
JPHM	MCナイロン 導電性CDR2	黒	
JPHMC	MCナイロン	青	

ポリアセタール・MCナイロンの特性は、P.858を参照ください。

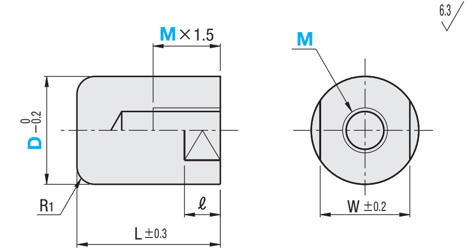

型式 Type	D	M 選択	L	R1	ℓ	W	¥基準単価 JPHJ	JPHM	JPHMC
JPHJ JPHM JPHMC	8	3 4	12	1	8	7	940	1,070	1,000
	10	3 4 5	15			8	1,020	1,220	1,150
	12	4 5 6	16	2	10	10	1,100	1,350	1,250
	15	5 6 8S 8	20			14	1,260	1,490	1,420
	16	6 8S 8					1,310	1,630	1,480
	18	6 8S 8 10S 10 12S 12	25	3		17	1,490	1,900	1,700
	20	8S 8 10S 10 12S 12 12M					1,650	2,190	1,880
	30	10S 10 12S 12 12M 14S 18S	35		15	27	2,050	2,460	2,320
	40	10S 10 12S 12 12M 14S 18S	45		20	37	2,450	2,730	2,600

8S・10S・12・12S・14S・18Sは細目ピッチとなります。詳細は、右下のネジ部情報を確認下さい。 12Mは、並目ピッチとなります。

Order 注文例

型式	—	M
JPHJ10	—	4

Delivery 出荷日 3 日目発送

Price 価格 ■数量スライド価格（1円未満切り捨て）P.87

数量	1～9	10～14	15～19	20～49
値引率	基準単価	5%	10%	18%

表示数量超えはお見積り

■形状選択L寸指定タイプ RoHS

Type	M材質	色	ねじ部
JPFJ	ポリアセタール	白	ネジインサート (SUS304)
JPFM	MCナイロン導電性CDR2	黒	
JPFMC	MCナイロン	青	
JPFP	PEEK	灰	

ポリアセタール・MCナイロン・PEEKの特性は、P.858を参照ください。

形状F（フラットタイプ） 形状R（球面タイプ） 形状Q（テーパRタイプ） 形状T（テーパタイプ）

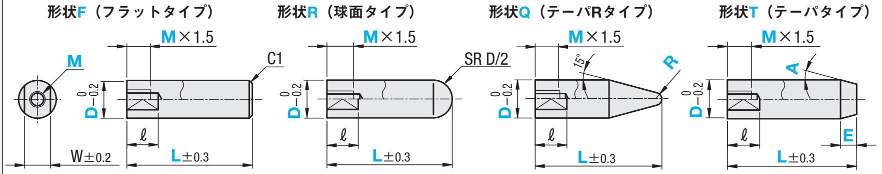

D−2E tan A≧1.0（先端径φ1.0以上）

型式 Type	形状	D	L 指定1mm単位	M 選択	テーパタイプのみ E 指定0.5mm単位	A 指定1° 単位	R	ℓ	W
JPFJ (ポリアセタール) JPFM (MCナイロン導電性CDR2) JPFMC (MCナイロン) JPFP (PEEK)	F R Q* T	6	10(17)～50	3	5.0≦E E≦M×3	1～45°	1	8	5
		8	12(19)～50	3 4			1.5		7
		10	15(22)～50	3 4 5			2		8
		12	16(27)～100	4 5 6				10	10
		15	20(35)～100	5 6 8S 8					14
		16		6 8S 8					
		18	25(40)～100	6 8S 8 10S 10					17
		20		8S 8 10S 10 12S 12 12M			3		
		30	35(63)～100	10S 10 12S 12 12M 14S 18S				15	27
		40	45(87)～100	10S 10 12S 12 12M 14S 18S				20	37

形状Qを選定の場合、Lmin.は（ ）数値になります。 8S・10S・12・12S・14S・18Sは細目ピッチとなります。詳細は、右下のネジ部情報を確認下さい。 12Mは、並目ピッチとなります。

Order 注文例

型式 Type	形状	D	—	L	—	M	—	E	—	A
JPFJ	R	12	—	40	—	6				
JPFMC	T	12	—	35	—	5	—	E8	—	A15

Delivery 出荷日 3 日目発送

<価格計算例>
JPFJR12−40−6の場合
1,140 ＋ 300 ＝ 1,440

Price 価格 ■数量スライド価格（1円未満切り捨て）P.87

数量	1～9	10～14	15～19	20～29
値引率	基準単価	5%	10%	18%

表示数量超えはお見積り

D	¥基準単価 L最短～59 JPFJ	JPFM	JPFMC	JPFP	L60～100 JPFJ	JPFM	JPFMC	JPFP	形状加工価格(本体+) F形状	R形状	Q形状	T形状
6	710	850	780	1,370	—	—	—	—	100	300	400	300
8	850	990	920	1,550								
10	990	1,140	1,070	1,890								
12	1,140	1,280	1,200	2,350	1,280	1,420	1,350	2,820				
15	1,280	1,420	1,350	3,530	1,420	1,560	1,490	4,260	150	400	500	400
16	1,420	1,560	1,490	3,530	1,560	1,700	1,630	4,260				
18	1,560	1,840	1,700	4,950	1,770	2,050	1,920	6,150				
20	1,840	2,130	1,990	5,500	2,050	2,340	2,200	6,580	200	500	600	500
30	2,130	2,410	2,270	8,680	2,410	2,690	2,550	10,550				
40	2,410	2,690	2,550	10,370	2,690	2,980	2,840	11,850				

●ネジ部

M	M×Pitch
3	M3×0.5
4	M4×0.7
5	M5×0.8
6	M6×1.0
8S	M8×1.0
8	M8×1.25
10S	M10×1.25
10	M10×1.5
12S	M12×1.25
12	M12×1.5
12M	M12×1.75
14S	M14×1.5
18S	M18×1.5

金属プッシャ/ウレタンキャップ

CADデータフォルダ名：54_Cylinders

■金属プッシャ　RoHS

Type フラットタイプ めねじ	フラットタイプ おねじ	球面タイプ めねじ	球面タイプ おねじ	M材質	S表面処理	H硬度
KPHF	KPMF	KPHR	KPMR	S45C	四三酸化鉄皮膜	高周波焼入れ焼き戻し HRC45～50
KPHFS	—	KPHRS	—	SUS420J2	—	

フラットタイプ

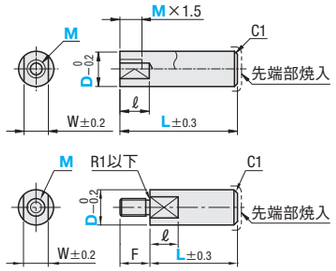

球面タイプ

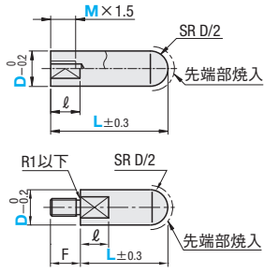

■めねじタイプ

KPHFS・KPHRS(SUS420J2)は、焼入れにより変色する場合があります。

型式 Type	D	L 指定1mm単位 フラットタイプ	球面タイプ	M 選択	ℓ	W	¥基準単価 KPHF	KPHFS	KPHR	KPHRS
フラットタイプ KPHF KPHFS / 球面タイプ KPHR KPHRS	6	15～50	17～50	3	8	5	680	1,000	760	1,140
	8	17～50	20～50	3 4		7	720	1,060	800	1,200
	10	19～50	23～50	3 4 5		8	810	1,220	890	1,350
	12	21～100	26～100	4 5 6	10	10	880	1,340	950	1,460
	15	23～100	30～100	5 6 8S 8		14	1,210	2,080	1,280	2,210
	16						1,250	2,160	1,320	2,280
	18	26～100	34～100	6 8S 8 10S 10 12S 12 12M		17	1,470	2,560	1,560	2,720
	20	28～100	37～100	8S 8 10S 10 12S 12 12M			1,590	2,780	1,680	2,940
	30	36～100	50～100	10S 10 12S 12 12M 14S 18S	15	27	2,060	3,550	2,130	3,680
	40	41～150	60～100	10S 10 12S 12 12M 14S 18S	20	37	3,000	4,920	3,080	4,990

めねじタイプでは、M×2.5+5≦Lが必要となります。　8S・10S・12・12S・14S・18Sは細目ピッチとなります。詳細は、右のネジ部情報を確認下さい。
12Mは、並目ピッチとなります。

●ネジ部

M	M×Pitch	F
3	M3×0.5	5.5
4	M4×0.7	6.5
5	M5×0.8	
6	M6×1.0	11
8S	M8×1.0	12
8	M8×1.25	
10S	M10×1.25	14
10	M10×1.5	
12S	M12×1.25	16
12	M12×1.5	
12M	M12×1.75	
14S	M14×1.5	18
16	M16×2.0	20
18	M18×2.5	22
18S	M18×1.5	
20	M20×2.5	25

■おねじタイプ

型式 Type	D	L 指定1mm単位 フラットタイプ	球面タイプ	M 選択	ℓ	W	¥基準単価 KPMF	KPMR
フラットタイプ KPMF / 球面タイプ KPMR	6	15～50	17～50	3 4 5	8	5	680	760
	8	17～50	20～50	4 5 6		7	720	800
	10	19～50	23～50	5 6 8S 8		8	770	840
	12	21～100	26～100	6 8S 8 10S 10	10	10	920	990
	15	23～100	30～100	8S 8 10S 10 12S 12 12M		14	1,260	1,330
	16			8S 8 10S 10 12S 12 12M			1,300	1,370
	18	26～100	34～100	10S 10 12S 12 12M 16		17	1,520	1,620
	20	28～100	37～100	10S 10 12S 12 12M 16			1,650	1,750
	25	36～100	55～100	16 18 20	15	22	1,890	1,960
	30			16 18 20		27	2,150	2,230

8S・10S・12・12Sは細目ピッチとなります。詳細は、右のネジ部情報を確認下さい。　12Mは、並目ピッチとなります。

Order 注文例

型式		L		M
KPHF10	—	20	—	5
KPMF18	—	40	—	12S

Delivery 出荷日　3 日目発送

Price 価格

■数量スライド価格（1円未満切り捨て）P.87

数量	1～9	10～14	15～19	20～29
値引率	基準単価	5%	10%	18%

表示数量超えはお見積り

■ウレタンキャップ　RoHS

URCP

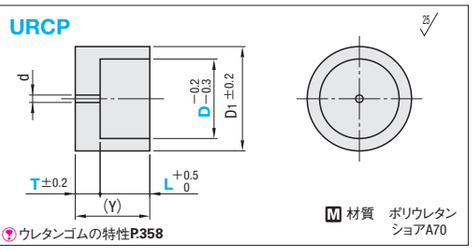

M 材質　ポリウレタン ショアA70

ウレタンゴムの特性P.358

型式 Type	D	T 選択	L 選択	D1	d	(Y)	¥基準単価
URCP	3	3	5 8	8	1	Y=T+L	220
	4		5 10				
	5	3 5	10 15				
	6			12			
	8						
	10		15 20	15			250
	12	5 7					
	13			20			290
	16						
	20			25	1.5		340
	25	7 10	20 25	30			400
	30			35			440
	35	10	20 25	40			680

ウレタンは時間の経過とともに変色する場合がありますが、特性等に影響はありません。
ウレタンキャップの穴径は、ミスミリニアシャフトの公差に合わせています。

Example 使用例

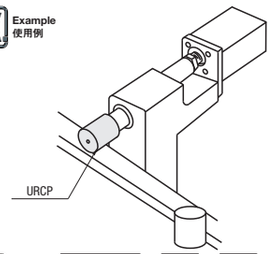

Order 注文例

型式		T		L
URCP6	—	5	—	10

Delivery 出荷日　在庫品　翌日出荷 P.87

ご希望によりPM5:00迄、当日出荷受付致します。

Price 価格

■数量スライド価格（1円未満切り捨て）P.87

数量	1～19	20～49
値引率	基準単価	5%

表示数量超えはお見積り

エアリーク検査用プッシャ

ーエア注入タイプ・穴塞ぎタイプ・Oリングタイプー

CADデータフォルダ名：54_Cylinders

■検査用先端部品はP.375をご利用ください。

RoHS

形状	Type めねじ	おねじ	M材質	A付属品
エア注入	PSHAA	PSHMAA	SUS304	—
穴塞ぎ	PSHAB	PSHMAB		
Oリング	PSHAR	—		Oリング(NPA P.1309)

エア注入ねじ	d	d1	V	L1
M5	5	4.2	8	10
1/8	6.5	6.5	10	12
1/4	9.2	9.2	14	15

エア注入用　穴塞ぎ用　Oリング用

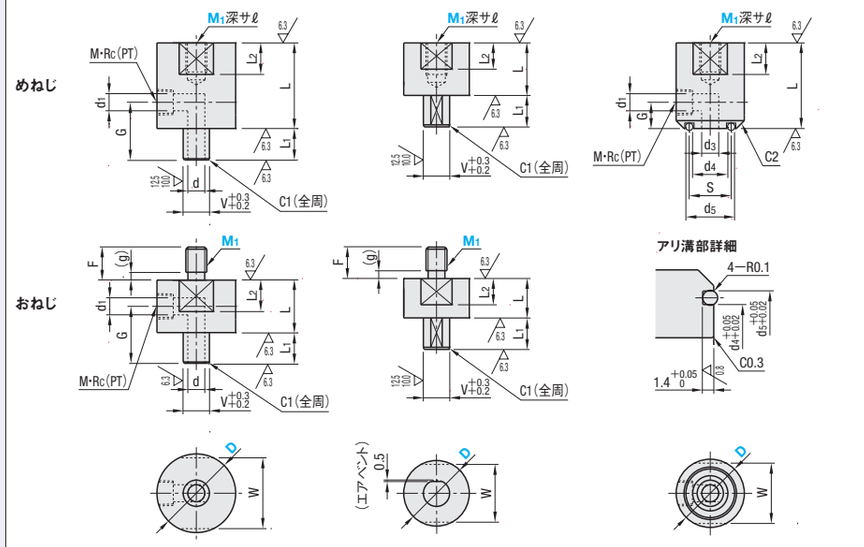

d, d1, V, L1は、材質表の右をご確認ください。

■エア注入タイプ

型式 Type	D	呼び(エア注入)	M1選択	呼びねじサイズ M・Rc	L めねじ	L おねじ	L2	G	W	先端部品対応表 D	V	¥基準単価 PSHAA	PSHMAA
めねじ PSHAA / おねじ PSHMAA	15	M5	M5 M6	M5−0.8	26	13	8	16.5	13	15	8	1,160	1,280
	20	M5	M5 M6 M8	M5−0.8	29		10		18	20	8	1,310	1,480
		1		Rc1/8	33	18		21			10		
	25	M5		M5−0.8	29	13		16.5	22	25	8	1,450	1,570
		1		Rc1/8	33	18		21			10		
		2		Rc1/4	36	22		26			14		
	30	M5	M6 M8 M10	M5−0.8	34	15	12	17.5	27	30	8	1,670	1,790
		1		Rc1/8	37	20		22			10		
		2		Rc1/4	41	25		27.5			14		
	40	M5		M5−0.8	37	20		20	36	40	8	1,960	2,080
		1		Rc1/8	41	25		24.5			10		
		2		Rc1/4	45	30		30			14		

エア注入タイプの相手側(エアリーク検査用先端部品P.375)は、DとVを合わせてご利用ください。　M1部詳細は、右下表をご確認ください。

■穴塞ぎタイプ

型式 Type	D	M1選択	L めねじ	L おねじ	L1	L2	V	W	¥基準単価 PSHAB	PSHMAB
めねじ PSHAB / おねじ PSHMAB	15	M5 M6	18	13	10	8	8	13	960	1,080
	20	M5 M6 M8	20	15	12	10	10	18	1,100	1,280
	25							22	1,250	1,370
	30	M6 M8 M10	24	18	15	12	14	27	1,470	1,590
	40		26					36	1,760	1,880

穴塞ぎタイプの相手側(エアリーク検査用先端部品P.375)は、DとV合わせてご利用ください。

■M1部詳細

M1−Pitch	ℓ	F	(g)
M5−0.8	8	8	1.5
M6−1.0	10	10	2
M8−1.25	12	12	2.5
M10−1.5	15	14	

■Oリングタイプ

型式 Type	D	呼び(エア注入)	M1選択	呼びねじサイズ M・Rc	L	L2	G	d3	d4	d5	S	W	適合Oリング	¥基準単価 PSHAR
めねじ PSHAR	15	M5	M5 M6	M5−0.8	28	8	8.5	3	5.75	9.61	7.7	13	P6	1,320
	18	M5	M5 M6 M8	M5−0.8	31	10		4	7.77	11.62	9.7	16	P8	1,450
		1		Rc1/8	35		11							
	20	M5		M5−0.8	31		8.5	6.5	9.8	13.65	11.7	17	P10	1,670
		1		Rc1/8	35		11							
		2		Rc1/4	40		13							

Oリングタイプの相手側は、P.1309のNPAをご利用ください。他の材質の場合、公差が異なり、はめ合いが弱くなる可能性があります。　M1部詳細は、右上表をご確認ください。

Order 注文例

型式		呼び		M1
PSHAA20	—	1	—	M5
PSHMAB30			—	M8
PSHAR18	—	1	—	M5

Delivery 出荷日　3 日目発送

Price 価格

■数量スライド価格（1円未満切り捨て）P.87

数量	1～9	10～14	15～19
値引率	基準単価	5%	10%

表示数量超えはお見積り

COUPLING RODS FOR AIR CYLINDER -STANDARD TYPE / L DIMENSION-F DIMENSION FREE COMPACT TYPE- / SCREW CONVERSION ADAPTERS

エアシリンダ用カップリングロッド/ねじ変換アダプタ

ーL寸選択/L寸指定/L寸・F寸指定タイプー

ステンレス・めっき品 脱脂洗浄サービス 対応商品詳細は下記URLへ http://fa.misumi.jp

CADデータフォルダ名：54_Cylinders

■エアシリンダ用カップリングロッド

RoHS

Type			M材質	S表面処理	A付属品	
L寸選択タイプ	L寸指定タイプ	L寸・F寸指定タイプ			M材質	S表面処理
FJEBC	FJEB	FJEBF	S45C	四三酸化鉄皮膜	SS400	三価クロメート
FJERC	FJER	FJERF		無電解ニッケルメッキ		
FJESC	FJES	ー	SUS304	ー	SUS304	ー

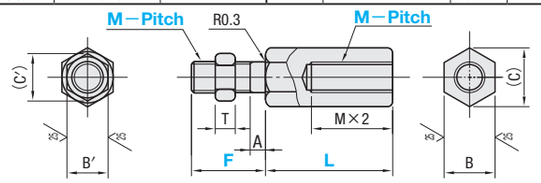

L寸指定タイプはめねじ側端面に表面処理がつきません。

型式 Type	M−Pitch	L 選択タイプ	L 指定タイプ(1mm単位)	F 固定	F 指定タイプ(1mm単位)	A	B	(C)	付属ナット B′	(C′)	T	数量	¥基準単価 FJEBC	FJERC	FJESC	FJEB	FJER	FJES	FJEBF	FJERF
L寸選択タイプ FJEBC FJERC FJESC	3−0.5	20 25 30 35 40 50 75 100	20〜100	17.5	10〜15	2.5	6	6.9	5.5	6.4	2.4	2コ	600	640	820	810	910	970	960	980
	4−0.7				12〜20		8	9.2	7	8.1	3.2				880			1,030	980	1,010
	5−0.8				14〜20				8	9.2	4		670	710	910	900	1,020	1,070		
	6−1.0		24〜100		14〜30		10	11.5	10	11.5	5	1コ	740	780	1,040	990	1,110	1,210	1,000	1,060
L寸指定タイプ FJEB FJER FJES	8−1.0	※30 35 40 50 75 100 150 200	32〜200	18	14〜40		14(13)	16.2(15)	13	15			790	840	1,400	1,070	1,200	1,560	1,150	1,330
	8−1.25														1,370			1,530		
	10−1.25※		40〜200	22	14〜50		17	19.6	17	19.6	6		870	920	1,770	1,170	1,320	1,940	1,400	1,680
	10−1.5※														1,750			1,910		
L寸・F寸指定タイプ FJEBF FJERF	12−1.25	※40 50 75 100 150 200	48〜200	24	16〜60	3	21(19)	24.2(21.9)	19	21.9	7		990	1,050	2,100	1,330	1,500	2,280	1,490	1,860
	12−1.5																			
	14−1.5※		56〜200		17〜70		23(22)	26.6(25.4)	22	25.4	8		1,060	1,120	2,490	1,420	1,600	2,680	1,770	2,230
FJEBC・FJEB FJESC・FJES は( )内の寸法になります。	18−1.5※		72〜200	30	25〜80		26(27)	30(31.2)	27	31.2	15		1,380	1,460	3,530	1,850	2,080	3,740	2,000	2,490
	20−1.5	75 100 150 200	80〜200	35	30〜80	5	30	34.6	30	34.6	16		1,590	1,680	4,250	2,130	2,400	4,480	2,640	3,550
	22−1.5			40			32	37	32	37	18		1,830	1,930	4,950	2,440	2,760	5,220	2,900	3,940

※ M10−1.25(M10−1.5)L=30、M14−1.5 L=40、M18−1.5 L=40につきましては、めねじの有効ねじ部長さはM×1.5になります。

■ねじ変換アダプタ

RoHS

Type 全ねじタイプ	段付きねじタイプ	六角タイプ	六角中つばタイプ	M材質	S表面処理
SAA	SAB	SAC	SAD	S45C	四三酸化鉄皮膜
SAAM	SABM	SACM	SADM		無電解ニッケルメッキ
SAAS	SABS	SACS	SADS	SUS304	ー

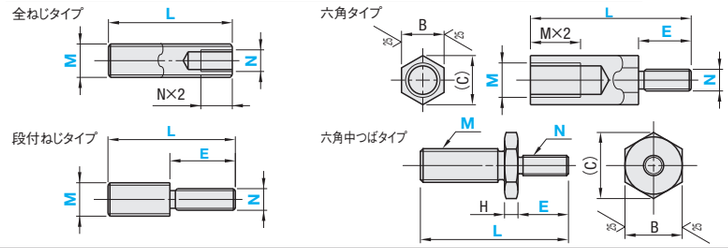

型式 Type	M 並目	M 細目	L 指定1mm単位	N(並目) NS(細目)	E 指定1mm単位	H	B	(C)
SAA SAB SAC SAD SAAM SABM SACM SADM SAAS SABS SACS SADS	5	ー	20〜100	*3 *④	5〜16	3	8	9.2
	6	ー	20〜100	*3 *4 *⑤	6〜20		10	11.5
	8	8S	30〜150	*4 *5 *⑥	8〜24		13	15
	10	10S	30〜150	*5 *⑥ ⑧	10〜32	4	17	19.6
	12	12S	40〜200	*6 8 ⑩	12〜40	5	19	21.9
	14	14S	40〜200	*6 8 ⑩ ⑫	14〜48	6	22	25.4
	16	16S	40〜200	8 10 ⑫ ⑭	16〜56	7	24	27.7
	18	18S	50〜200	10 12 ⑭ ⑯	18〜64	8	27	31.2
	20	20S	50〜200	10 12 14 ⑯ ⑱	20〜72	10	30	34.6

Example 使用例

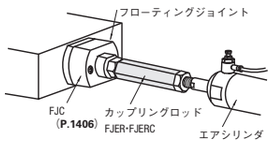

⊗○数字は、SAA・SAAM・SAASに適用不可　*印は並目のみ選択可

SAA・SAAM・SAASはL≧N×4　SAB・SABM・SABSはL≧M×2+E　SAC・SACM・SACSはL≧M×4+E　SAD・SADM・SADSはM+H+N(NS)≦L≦M×4+H+N(NS)×4

型式 − L − N − E − F

FJERC10 − 1.5 − 30
FJEBF14 − 1.5 − 100 − 50
SAB16(並目) − 50 − NS10(細目) − E20

3 日目発送
ストーク A 200円/1本　P.88
同一サイズ3本以上は一律540円

Alteration 追加工　型式 − L − N − E − (MWC・NWC)　SABS14 − 100 − N6 − E18 − NWC

数量スライド価格(1円未満切り捨て) P87

数量	1〜9	10〜14	15〜19	20〜49
値引率	基準単価	5%	10%	18%

表示数量超えはお見積り

M 並目	M 細目	¥基準単価 SAA	SAB	SAC	SAD	SAAM	SABM	SACM	SADM	SAAS	SABS	SACS	SADS
5	ー	640	720	740	800	700	780	790	900	900	980	1,200	1,200
6	ー	650	810	1,130	900	750	910	1,210	1,000	980	1,240	1,760	1,400
8	8S	740	980	1,640	1,100	860	1,100	1,830	1,200	1,140	1,580	2,540	1,800
10	10S	820	1,140	2,180	1,200	970	1,290	2,490	1,400	1,290	1,910	3,370	2,100
12	12S	920	1,320	2,810	1,400	1,240	1,640	3,330	1,700	1,470	2,270	4,400	2,500
14	14S	1,030	1,510	3,410	1,600	1,470	1,950	4,090	2,100	1,680	2,660	5,360	3,100
16	16S	1,130	1,690	3,940	1,800	1,710	2,270	4,720	2,400	1,850	3,010	6,200	3,600
18	18S	1,310	1,950	4,600	2,000	2,030	2,680	5,560	2,900	2,090	3,430	7,280	4,200
20	20S	1,400	2,080	5,290	2,400	2,300	2,990	6,430	3,500	2,260	3,780	8,430	4,900

ねじ 並目 M−Pitch	細目 M−Pitch
3−0.5	ー
4−0.7	
5−0.8	
6−1.0	
8−1.25	8−1.0
10−1.5	10−1.25
12−1.75	12−1.25
14−2.0	14−1.5
16−2.0	16−1.5
18−2.5	18−1.5
20−2.5	20−1.5

Alterations	スリワリ加工 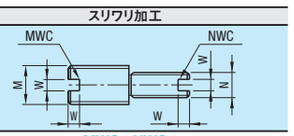
Code	MWC・NWC
Spec.	指定方法 MWC・NWC Wは右表の寸法になります。 SAA・SAAM・SAAS・SAB・SABM・SABSに適用
¥/1Code	MWC200・NWC200

M・N	W
3	0.6
4・5	1
6・8	1.5
10	2
12・14・16	2.5
18・20	3

SPHERICAL BEARINGS -STANDARD TYPE- / SPHERICAL BEARINGS WITH HOUSINGS -STANDARD TYPE-

球面軸受/球面軸受ホルダセット

ー標準タイプー

プライスダウン 平均2%
:値下げ価格

CADデータフォルダ名：54_Cylinders

■無給油タイプはインターネット掲載になりました。

■球面軸受

RoHS

	Type	M材質 ホルダ	球面内輪	プッシュ
標準タイプ	RBPB	S35C	*SUJ2(58HRC〜)	特殊銅合金

*硬質クロムメッキ

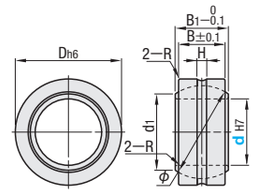

■許容傾斜面

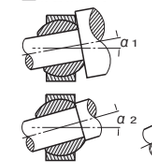

軸の段形状	軸の状態	許容傾斜角度α
大	軸の段部分がホルダの外周に当たる	小(α1)
中	軸の段部分がホルダの側面や内周に当たる	中(α2)
なし	軸がホルダの内周に当たる	大(α3)

型式 Type	d	D	B	B1	d1	H	R	ボール径φ(mm)	許容傾斜角度 α1°	α2°	α3°	静負荷容量 ラジアルCs(kN)	質量(g)	¥基準単価 1〜9コ	¥スライド単価 10〜29
RBPB	5	16	6	8	7.7	1	0.3	11.112	8	13	30	7.84	8.5	950	900
	6	18	6.75	9	9			12.7				9.8	13		
	8	22	9	12	10.4		0.5	15.875	8	14	25	16.7	24	1,070	1,020
	10	26	10.5	14	12.9	1.2		19.05				23.5	39	1,110	1,050
	12	30	12	16	15.4	1.5		22.225		13		31.4	58	1,320	1,250
	14	34	13.5	19	16.9		0.7	25.4	10	16	24	40.2	84	1,490	1,420
	16	38	15	21	19.4	2.5		28.575	9	15		50	111	1,920	1,820
	18	42	16.5	23	21.9			31.75				61.8	160	2,370	2,250
	20	46	18	25	24.4			34.925				73.5	210	2,910	2,760
	22	50	20	28	25.8			38.1	10		23	88.2	265	3,430	3,260
	25	56	22	31	29.6	3	0.8	42.862	9			111	390	4,310	4,090
	30	66	25	37	34.8			50.8	10	17		148	610	5,670	5,390

型式 RBPB14

Delivery 出荷日 3 日目発送
ストーク T 600円/1本
ストーク A 300円/1本　P.88
表示数量超えはお見積り
同一サイズ3本以上は一律810円(ストークTは除く)

■軸のはめあい

使用条件		軸	ハウジング
内輪回転荷重	普通荷重	m6	H7
	方向不定荷重	n6	
外輪回転荷重	普通荷重	h7	M7
	方向不定荷重	k6	

■すきま

	標準タイプ
ラジアル方向すきま	0.035mm以下
アキシアル方向すきま	0.1mm以下

■球面軸受ホルダセット

RoHS

	Type	M材質 球面軸受 ホルダ	球面内輪	プッシュ	ホルダ	S表面処理 ホルダ	A付属品 止め輪
標準タイプ	RBPBCB	S35C	*SUJ2 (58HRC〜)	特殊銅合金	S45C	四三酸化鉄皮膜	SUS304
	RBPBCM					無電解ニッケルメッキ	

*硬質クロムメッキ

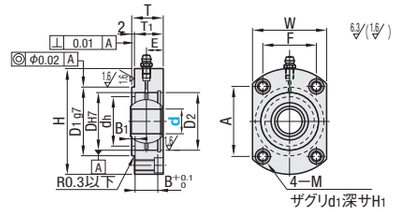

■許容傾斜面

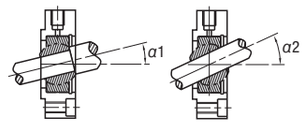

型式 Type	d	DH7	B	B1	H	W	T	T1	E	dh	D1	許容差	D2	A	F	M(並目)(d2)	d1	H1	RBPBCB ¥基準単価 1〜9コ	RBPBCB ¥スライド単価 10〜19	RBPBCM ¥基準単価 1〜9コ	RBPBCM ¥スライド単価 10〜19
RBPBCB RBPBCM	5	16	6	4	38	25	13	11	6	12	20	−0.007 −0.028	16	24	15	M5(4.3)	8	5	4,690	4,220	4,770	4,290
	6	18	6.75	3.25	40	28			6.38	14	23		18	26	17				4,860	4,370	4,950	4,460
	8	22	9	2	45	31	14	12	7.5	18	27		22	29	19				5,170	4,650	5,270	4,740
	10	26	10.5	2.5	50	36	16	14	8.25	22	32	−0.009 −0.034	26	31	25				5,490	4,940	5,600	5,040
	12	30	12	3	54	40	18	16	9	24	36		30	34	28				6,230	5,610	6,340	5,710
	14	34	13.5	2.5	63	45	20	18	10.75	28	41		34	40	31	M6(5.2)	9.5	6	6,850	6,170	6,990	6,290
	16	38	15	2	70	50	21	19	11.5	35	46		38	43	37	M8(6.8)	11	7	7,820	7,040	8,000	7,200
	18	42	16.5	2.5	77	54	23	21	12.25	36	50		42	51	39				8,800	7,920	9,070	8,160
	20	46	18	2	87	57	24	22	13	40	53	−0.01 −0.04	47	58	39	M10(8.5)	14	9	10,050	9,050	10,330	9,300
	22	50	20		92	62	27	25	15	43	58		50	60	44				11,300	10,170	11,720	10,550
	25	56	22		97	67	29	27	16	49	63		56	63	49				13,430	12,090	13,910	12,520
	30	66	25		112	80	33	31	18.5	58	76		68	70	62				15,730	14,160	16,400	14,760

表示数量超えはお見積り

Order 注文例　型式 RBPBCB12 RBPBCM5

Delivery 出荷日 3 日目発送

■球面軸受ホルダセット仕様

d	ボール径φ(mm)	許容傾斜角度 α1°	α2°	静負荷容量 ラジアルCs(kN) 標準	質量(g)
5	11.112	13°	30°	7.84	8.5
6	12.7		29°	9.8	13
8	15.875	14°	25°	16.7	24
10	19.05	13°	24°	23.5	39
12	22.225			31.4	58
14	25.4	16°		40.2	84
16	28.575	15°		50	111
18	31.75			61.8	160
20	34.925	14°		73.5	210
22	38.1	15°	23°	88.2	265
25	42.862	9°		111	390
30	50.8	17°	24°	148	610

軸の段形状	軸の状態	許容傾斜角度α
中	軸の段部分がホルダの側面や内周に当たる	中(α1)
なし	軸がホルダの内周に当たる	大(α2)

■軸のはめあい

使用条件		軸	ハウジング
内輪回転荷重	普通荷重	m6	H7
	方向不定荷重	n6	
外輪回転荷重	普通荷重	h7	M7
	方向不定荷重	k6	

■すきま

	標準タイプ
ラジアル方向すきま	0.035mm以下
アキシアル方向すきま	0.1mm以下

ROD END BEARINGS –STANDARD TYPE–

ロッドエンドベアリング

ー標準タイプー

規格変更 紫文字表示

プライスダウン 最大34% :値下げ価格

CADデータフォルダ名：54_Cylinders

■アルミ無給油タイプはインターネット掲載になりました。

RoHS

タイプ		標準タイプ めねじタイプ 右ねじ	標準タイプ めねじタイプ 左ねじ	標準タイプ おねじタイプ 右ねじ	標準タイプ おねじタイプ 左ねじ	L寸ショートタイプ めねじタイプ 右ねじ	L寸ショートタイプ めねじタイプ 左ねじ	L寸ショートタイプ おねじタイプ 右ねじ	L寸ショートタイプ おねじタイプ 左ねじ	M材質 ホルダ	M材質 球面内輪	M材質 ブッシュ（ライナー）
①	スチール	PHSC	PHSCL	PHSO	PHSOL	PHSCN	PHSCLN	PHSON	PHSOLN	S35C（三価クロメート）	*SUJ2（58HRC～）	特殊銅合金
②	無給油	PHSCM	PHSCLM	PHSOM	PHSOLM	PHSCMN	PHSCLMN	PHSOMN	—	φ3・4 S35C（三価クロメート）	*SUJ2（58HRC～）	自己潤滑性合成樹脂
										上記以外 S35C（三価クロメート）	SUJ2（58HRC～）	四フッ化エチレン樹脂
③	ステンレス無給油	PHSS	PHSSL	PHSOS	PHSOSL	PHSSN	PHSSLN	PHSOSN	—	SUS303	SUS440C（58HRC～）	四フッ化エチレン樹脂

*硬質クロムメッキ

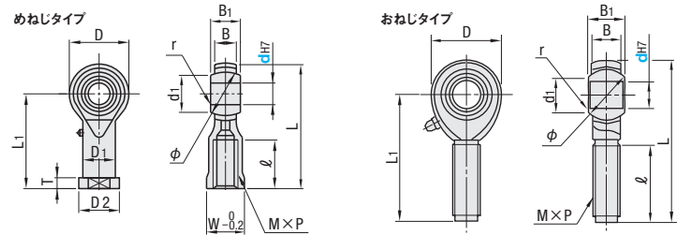

●機械的性質
・引張強さ　275～314N/mm²
・引張耐力（0.2%）　216～245N/mm²
L寸ショートタイプは、ねじ側端面に表面処理をしておりません。
上記図面は標準タイプの図面です。L寸ショートタイプには寸・W寸部がありません。

●B・B~1寸の公差

タイプ	B	B~1
①	0～−0.1	±0.1
②	+0.1～−0.4	0～−0.1
③	±0.3	0～−0.13

型式 Type	d	D	D1	D2	L 標準	L ショート	L1 標準	L1 ショート	M×P	ℓ 標準 ①②	ℓ 標準 ③	ℓ ショート	B	B1	T	W	d1 ①②	d1 ③	r	静負荷容量 ラジアルCs[kN] ①	②	③	質量 ①②	質量 ③
めねじタイプ 標準タイプ L寸ショートタイプ	3	12	6.5	8	27	—	21	—	M3×0.5	10	—	—	4.5	6	3	7	7.4	—	0.3	—	1.57	—	6.5	—
	4	14	8	9.5	31		24		M4×0.7	12			5.3	7	4	8	7.6	—		—	2.25	—	10	
右ねじ PHSC PHSCN PHSCM PHSCMN PHSS PHSSN	5	16	9	11	35	28	27	20	M5×0.8	14	12.5	7	6	8		9	7.7	8.8		5.59	3.92	0.98	16.5	16
	6	18	10	13	39	35	30	26	M6×1.0		13.5	10	6.75	9	5	11	9	11.1		6.86	5	1.44	25	25
	8	22	12.5	16	47	42	36	31	M8×1.25	17	16	12	9	12		14	10.4	12.7	0.5	9.8	7.45	2.69	43	43
	10	26	15	19	56	49	43	36	M10×1.5	21	19	14	10.5	14	6.5	17	12.9	15.2		13.2	9.41	4.16	72	72
	10A								M10×1.25		—							—			—	—		-
左ねじ PHSCL PHSCLN PHSCLM PHSCLMN PHSSL PHSSLN	12	30	17.5	22	65	59	50	44	M12×1.75	24	24	18	12	16		19	15.4	17.6		16.7	11	5.88	107	107
	14	34	20	25	74	66	57	49	M14×2.0	27	27	19	13.5	19	8	22	16.9	19.2	0.7	20.6	15.2	6.61	160	160
	14A								M14×1.5		—							—			—	—		-
	16	38	22	27	83	70	64	51	M16×2.0	33	33	20	15	21			19.4	19.4		25	20.2	8.33	210	210
	18	42	25	31	92	81	71	60	M18×2.5	36	—	25	16.5	23	10	27	21.9	21.9		29.4	—	—	295	—
	18A								M18×1.5		36										25.2	11.52		11.52
L寸ショートタイプは d5～22になります。	20	46	27.5	34	100	87	77	64	M20×1.5	40	—	27	18	25		30	24.4	—		34.3	27.8	—	380	—
	22	50	30	37	109	99	84	74	M22×1.5	43		33	20	28	12	32	25.8			41.2	35.9	—	490	

①スチール、②無給油、③ステンレス無給油　kgf=N×0.101972

型式 Type	d	D	L 標準	L ショート	L1 標準	L1 ショート	M×P	ℓ 標準	ℓ ショート	B	B1	d1 ①②	d1 ③	r	静負荷容量ラジアルCs[kN] ①	②	③	質量 ①②	質量 ③
おねじタイプ 標準タイプ L寸ショートタイプ	3	12	33	—	27	—	M3×0.5	15	—	4.5	6	7.4	—	0.3	—	1.57	—	4.5	—
	4	14	37		30		M4×0.7	17		5.3	7	7.6			—	2.25	—	7	
右ねじ PHSO PHSON PHSOM PHSOMN PHSOS PHSOSN	5	16	41	28	33	20	M5×0.8	20	7	6	8	7.7	8.8		3.43	3.43	0.98	12.5	12
	6	18	45	33	36	24	M6×1.0	22	10	6.75	9	9	11.1		4.9	4.9	1.44	19	19
	8	22	53	40	42	29	M8×1.25	25	12	9	12	10.4	12.7		6.86	6.86	2.69	32	32
	10	26	61	46	48	33	M10×1.5	29	14	10.5	14	12.9	15.2	0.5	10.8	9.41	4.16	54	54
	10A						M10×1.25						—			—	—		—
左ねじ PHSOL PHSOLN PHSOLM PHSOSL	12	30	69	54	54	39	M12×1.75	33	18	12	16	15.4	17.6		16.7	11	5.88	85	85
	14	34	77	60	60	43	M14×2.0	36	19	13.5	19	16.9	19.2	0.7	20.6	15.2	6.61	126	126
	14A						M14×1.5						—			—	—		—
	16	38	85	65	66	46	M16×2.0	40	20	15	21	19.4	19.4		25	20.2	8.33	185	185
	18	42	93	74	72	53	M18×2.5	44	25	16.5	23	21.9	—		29.4	—	—	260	—
	18A						M18×1.5						21.9			25.2	11.52		258
L寸ショートタイプは d5～22になります。	20	46	101	84	78	61	M20×1.5	47	30	18	25	24.4	—		34.3	27.8	—	340	—
	22	50	109	91	84	66	M22×1.5	51	33	20	28	25.8			41.2	35.9	—	435	

①スチール、②無給油、③ステンレス無給油　PHSO（L）5～6、PHSO（L）N5～6には、グリースニップルがついておりません。　kgf=N×0.101972

Order 注文例　型式 PHSC5

Delivery 出荷日

■標準タイプ（スチール・無給油）
3 日目発送　在庫品　翌日出荷 P.87
ご希望により　PM5:00迄、当日出荷受付致します。

●ステンレス無給油
3 日目発送　ストーク T 600円/1本　ストーク A 300円/1本　P.88
同一サイズ3本以上は一律810円（ストークTは除く）

■L寸ショートタイプ
5 日目発送　ストーク B 300円/1本　P.88
同一サイズ3本以上は一律810円

1.軸のはめあい

使用条件	軸の寸法許容差 スチール	軸の寸法許容差 無給油・ステンレス無給油
普通荷重	h7	p6
方向不定荷重	p6	p6

2.すきま　単位：mm

	スチール	無給油・ステンレス無給油
ラジアル方向すきま	0.035以下	0.045以下
アキシアル方向すきま	0.1以下	0.1以下

3.許容傾斜面

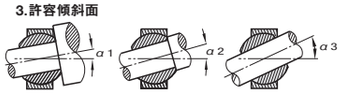

軸の段形状	軸の状態	許容傾斜角α
大	軸の段部分がホルダの外周に当たる	小（α1）
中	軸の段部分がホルダの側面や内周に当たる	中（α2）
なし	軸がホルダの内周に当たる	大（α3）

d	ボール径φ(mm) ①	②	③	α1 ①	α1 ②	α2 ①	α2 ②	α3 ①	α3 ②	α3 ③
3	—	9.525	—	—	8	—	10	—	42	—
4	—	10.319	—	—	9	—	11	—	35	—
5	11.112	11.112	11.91	8	8	13	13	30	30	12
6	12.7	12.7	14.29	8	8	13	13	30	30	10
8	15.875	15.875	17.46	8	8	14	14	25	25	12
10	19.05	19.05	20.64	8	8	14	14	25	25	12
12	22.225	22.225	23.81	8	8	13	13	25	25	12
14	25.4	25.4	26.99	10	10	16	16	24	24	14
16	28.575	28.575	28.58	9	9	15	15	24	24	15
18	31.75	31.75	31.75	9	9	15	15	24	24	15
20	34.925	—	—	9	—	15	—	24	—	—
22	38.1	—	—	10	—	15	—	23	—	—

①スチール、②無給油、③ステンレス無給油

Price 価格
表示数量超えはお見積り

L寸ショートタイプ単価は、下記標準タイプ基準単価＋600円となります。　L寸ショートタイプは、標準タイプの価格が存在するタイプに適用（d3・4は適用不可）

d	標準タイプ PHSC・PHSCL ¥基準単価 1～9本	PHSC・PHSCL ¥スライド単価 10～29本	PHSO・PHSOL ¥基準単価 1～9本	PHSO・PHSOL ¥スライド単価 10～29本	PHSCM・PHSCLM ¥基準単価 1～9本	PHSCM・PHSCLM ¥スライド単価 10～49本	PHSOM・PHSOLM ¥基準単価 1～9本	PHSOM・PHSOLM ¥スライド単価 10～49本	PHSS・PHSSL ¥基準単価 1～9本	PHSS・PHSSL ¥スライド単価 10～29本	PHSOS・PHSOSL ¥基準単価 1～9本	PHSOS・PHSOSL ¥スライド単価 10～29本
3	—	—	—	—	810	770	820	780	—	—	—	—
4					930	880	780	740				
5	750	730	690	670	810	770	750	710	2,470	2,390	2,470	2,390
6					810	770	750	710	2,550	2,470	2,550	2,470
8	870	840	810	785	930	880	880	840	2,940	2,850	2,940	2,850
10	940	910	850	820	1,000	950	940	890	3,440	3,330	3,440	3,330
10A	1,100	1,070	1,060	1,030	—	—	—	—	—	—	—	—
12	1,060	1,030	1,020	990	1,240	1,180	1,120	1,060	3,890	3,770	3,890	3,770
14	1,580	1,540	1,240	1,200	1,460	1,390	1,390	1,320	5,070	4,820	5,070	4,820
14A	1,720	1,670	1,680	1,630	—	—	—	—	—	—	—	—
16	1,640	1,590	1,540	1,490	1,990	1,890	1,810	1,720	8,270	7,860	8,270	7,860
18	2,060	2,000	2,280	2,230	—	—	—	—	—	—	—	—
18A	2,400	2,350	2,360	2,310	2,280	2,170	2,200	2,090	9,610	9,130		
20	2,550	2,480	2,670	2,540	—	—	—	—	—	—		
22	3,330	3,160	3,230	3,070								

ROD END BEARINGS –LINK BALL TYPE–

ロッドエンドベアリング

ーリンクボールタイプー

プライスダウン 7% :値下げ価格

CADデータフォルダ名：54_Cylinders

■コンパクト埋込みタイプはインターネット掲載になりました。

■リンクボール Lタイプ　RBLD（右ねじ）　RBLDL（左ねじ）

RoHS

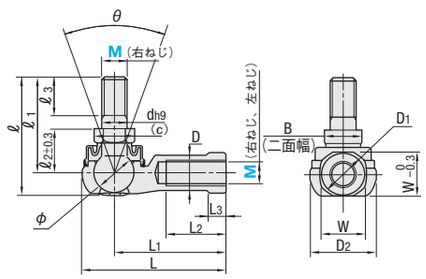

M材質　ホルダ：高強度亜鉛合金
※M4・5 高強度アルミ合金
ボール付シャンク：S35C（20～28HRC）
ブーツ：NBR系特殊合成ゴム
H硬度　球面部　650HV～

型式 Type	M	D	D1	D2	L	L1	L2	M×P	L3	W	dh9	(c)	ℓ	ℓ1	ℓ2	ℓ3	B	ボール径 φmm	許容傾斜角 θ	降伏点強度 Pk(N)	静負荷容量 ラジアルCs(N) 引張 Cs(N)	圧縮 Cs(N)	質量 (g)	¥基準単価 1～9コ	¥スライド単価 10～29コ
RBLD（右ねじ） RBLDL（左ねじ）	4	7.5	9.5	13	24.5	18	8	M4×0.7	4	8	4	0 −0.030	8.1	20	15	7	6	7	7.938	40°	1370	4510	7	800	760
	5	9	12	15	34.5	27	15	M5×0.8		10	5		9.2	26.7	21	10	8	8	9.525		2250	6470	12	480	470
	6	10	13	16	38	30	16	M6×1.0	5	11	6		11.6	32.6	26	11	11	10	11.112		3920	9900	26	490	480
	8	12.5	16	19	45.5	36	19	M8×1.25	6	14	8	0 −0.036	13.8	38.6	31	14	12	12	12.7		6570	12500	49	510	530
	10	14.5	19	25	55.5	43	23	M10×1.5	7	17	10		16.2	52.3	43	17	21	14	15.875		11300	18300	90	620	600
	10A							M10×1.25						46.3	37		15						87	680	660
	12	17.5	22	29	64.5	50	26	M12×1.75	8	19	12	0 −0.043	19.6	59.7	49	19	24	17	19.05		16400	26700	148	820	800
	12A							M12×1.25						52.7	42		17						143	900	870
	14	20	25	34	74	57	30	M14×2.0	10	22	14		21.9	74.4	62	21.5	28	19	22.225		19800	36400	245	950	920
	14A							M14×1.5						68.4	56		22						235	990	960
	16	22	27	38	83	64	34	M16×2.0	11	24	16		25.4	80	66	23.5	29	22		30°	26900		325	1,090	1,060
	16A							M16×1.5						74	60		23						315	1,340	1,280

kgf=N×0.101972　表示数量超えはお見積り

■リンクボール ストレート　RBID（右ねじ）　RBIDL（左ねじ）

RoHS

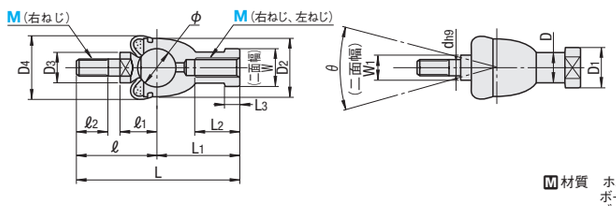

M材質　ホルダ：高強度亜鉛合金
ボール付シャンク：S35C（20～28HRC）
ブーツ：NBR系特殊合成ゴム
H硬度　球面部　650HV～

型式 Type	M	D	D1	D2	L	L1	L2	M×P	L3	W	dh9	(c)	ℓ	ℓ1	ℓ2	W1	D3	D4	ボール径 φmm	許容傾斜角 θ	降伏点強度 Pk(N)	静負荷容量 ラジアルCs(N) 引張 Cs(N)	圧縮 Cs(N)	質量 (g)	¥基準単価 1～9コ	¥スライド単価 10～29コ
RBID（右ねじ） RBIDL（左ねじ）	5	9	11	17	46	24	12	M5×0.8	4	9	5	0 −0.030	22	11	8	7	9	20	11.112	25°	2840	5690	11400	25	670	640
	6	10	13	20	55.2	28	15	M6×1.0	5	11	6		27.2	12.2	11	8	10		12.7		3730	7450	14900	40	690	660
	8	12.5	16	24	65	32	16	M8×1.25		14	8	0 −0.036	33	16	12	10	12	24	15.875		5880	11700	23200	75	810	770
	10	15	19	28	80.5	35	18	M10×1.5	6.5	17	10		45.5	19.5	21	11	14	30	19.05		8430	16800	33500	123	950	900
	10A				74.5			M10×1.25					39.5		15									120		
	12	17.5	22	32	91	40	20	M12×1.75		19	12		51	21	24	17	19	32	22.225		11400	22800	45600	190	1,210	1,150
	12A				84			M12×1.25					44		17									185		
M16Aは RBIDのみ	14	20	25	36	109	45	25	M14×2.0	8	22	14		64	23.5	28			38	25.4	17°	14900	29800	59600	280	1,480	1,410
	14A				103			M14×1.5					58		22									275		
	16	22	27	40	118	50	27	M16×2.0			16		68	25.5	29	19	22	44						370	1,600	1,520
	16A				112			M16×1.5					62		23									360	1,640	1,550

kgf=N×0.101972　表示数量超えはお見積り

Order 注文例　型式 RBLD8 RBIDL12A

Delivery 出荷日

●RBLD・RBLDL・RBID
在庫品　翌日出荷 P.87
ご希望によりPM5:00迄、当日出荷受付致します。

●RBIDL
3 日目発送　ストーク T 600円/1本　ストーク A 300円/1本　P.88
同一サイズ3本以上は一律810円（ストークTは除く）

1. 球面すきま　単位：mm

	RBLD・RBLDL	RBID・RBIDL
ラジアル方向すきま	0.02～0.06	0.03以下
アキシアル方向すきま	0.3以下	0.1以下

2. ボール付シャンク軸部の相手穴公差はH10をおすすめします。
3. 降伏点強度（Pk）は各図の方向の強度を示します。

Example 使用例

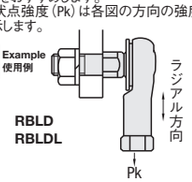

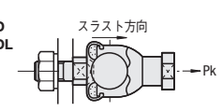

RODS FOR ROD END BEARING

ロッドエンドベアリング連結棒

ー両端おねじ/両端おねじコンパクト/両端めねじ/片端おねじ・片端めねじタイプー

ステンレス・めっき品 脱脂洗浄サービス 対応商品詳細は下記URLへ http://fa.misumi.jp

CADデータフォルダ名：54_Cylinders

■ロッドエンドベアリングを組み付ける場合、必要に応じてPMC(細目)追加工をご利用下さい。

■両端おねじタイプ

RoHS

Type				M材質	S表面処理	A付属品 六角ナット(右・左ねじ各1個)	
L寸固定タイプ	L寸指定タイプ	L寸指定コンパクトタイプ	L・F寸指定タイプ			M材質	S表面処理
—	LBRBF	—	LBRBFF	S45C	四三酸化鉄皮膜	S45C	三価クロメート
LBRKN	LBRFN	LBRSM	LBRFNF		無電解ニッケルメッキ		
SLBRKN	SLBRFN	SLBRS	SLBRFNF	SUS304	—	SUS304	—

L寸固定・L寸指定タイプ

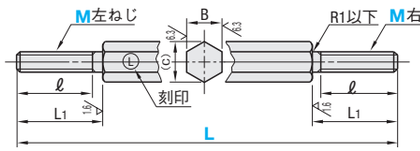

L・F寸指定タイプ

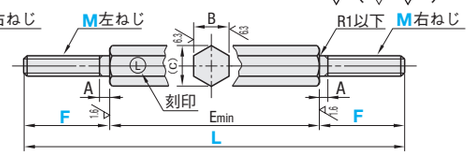

L寸指定コンパクトタイプ

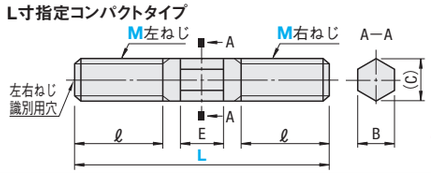

L寸指定コンパクトタイプの左ねじ側面には、識別用穴があります。

■両端めねじタイプ

RoHS

Type				A付属品 六角ナット(右・左ねじ各1個)	
L寸固定タイプ	L寸指定タイプ	M材質	S表面処理	M材質	S表面処理
—	LBMBF	S45C	四三酸化鉄皮膜	SS400	三価クロメート
LBMKN	LBMFN	S45C	無電解ニッケルメッキ		
SLBMKN	SLBMFN	SUS304	—	SUS304	—

L寸固定・L寸指定タイプ

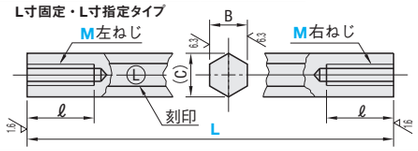

■片端おねじ 片端めねじタイプ

RoHS

Type	M材質	S表面処理	A付属品 六角ナット(右・左ねじ各1個)	
			M材質	S表面処理
LBGBF	S45C	四三酸化鉄皮膜	SS400	三価クロメート
LBGF	S45C	無電解ニッケルメッキ		
SLBGF	SUS304	—	SUS304	—

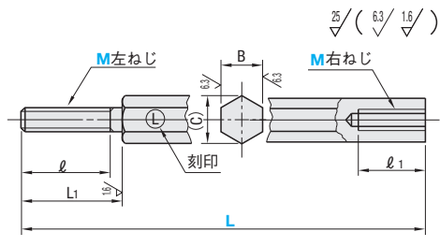

■両端おねじL寸固定タイプ

型式 Type	M(並目)	L 選択									L1	ℓ	B	(C)	¥基準単価 LBRKN	¥基準単価 SLBRKN
LBRKN SLBRKN	3	40	50	60	70	80	90	100	110	120	15	14	6	6.9	330	500
	4		50	60	70	80	90	100	110	120	20	18	7	8.1	330	500
	5			60	70	80	90	100	110	120	25	23	8	9.2	420	560
	6				70	80	90	100	110	120	30	28	10	11.5	420	630
	8						90	100	110	120	40	37	13	15.0	560	710

■両端めねじL寸固定タイプ

型式 Type	M(並目)	L 選択											ℓ1	B	(C)	¥基準単価 LBMKN	¥基準単価 SLBMKN
LBMKN SLBMKN	3	20	30	40	50	60	70	80	90	100	110	120	9	6	6.9	330	500
	4		30	40	50	60	70	80	90	100	110	120	12	7	8.1	330	500
	5			40	50	60	70	80	90	100	110	120	16	8	9.2	420	560
	6				50	60	70	80	90	100	110	120	18	10	11.5	420	630
	8					60	70	80	90	100	110	120	24	13	15.0	560	710

L寸最小のものはめねじ下穴が貫通することがあります。

Order 注文例

●L寸固定

型式	−	L
LBRKN6	−	100

●L寸固定 在庫品 翌日出荷 P.87

ご希望によりPM5:00迄、当日出荷受付致します。

■数量スライド価格 (1円未満切り捨て) P.87

数量	1〜9	10〜14
値引率	基準単価	5%

表示数量超えはお見積り

■両端おねじL寸指定タイプ

型式 Type	M(並目)	L 指定1mm単位	L1	ℓ	B	(C)
L寸指定タイプ LBRBF LBRFN SLBRFN	3	25〜39	8	7	6	6.9
		40〜300	15	14		
	4	35〜49	12	10	7	8.1
		50〜400	20	18		
	5	40〜59	13	11	8	9.2
		60〜600	25	23		
	6	50〜69	17	15	10	11.5
		70〜600	30	28		
	8	60〜89	23	20	13	15.0
		90〜1000	40	37		
	10	70〜109	28	25	17	19.6
		110〜1000	50	47		
	12	80〜129	33	30	19	21.9
		130〜1000	60	56		
	14	130〜1000	60	56	21	24.0
	16	170〜1000	80	76	24	27.7
	18	170〜1000	80	76	27	31.2
	20	170〜1000	80	76	30	34.6
	22	170〜1000	80	76	32	36.9

SLBRFNはM3〜18のみとなります。

ロッドエンドベアリングを組み付ける場合、M−Pitchをご確認下さい。

■両端おねじL・F寸指定タイプ

型式 Type	M(並目)	L 指定1mm単位	F 指定1mm単位	A	B	(C)	E min
L・F寸指定タイプ LBRBFF LBRFNF SLBRFNF	3	19〜300	5〜15	1.5	6	6.9	10
	4	22〜400	6〜20	1.5	7	8.1	
	5	25〜600	7〜25	1.5	8	9.2	
	6	32〜600	9〜30	2.5	10	11.5	14
	8	38〜1000	12〜40	2.5	13	15.0	
	10	44〜1000	15〜50	2.5	17	19.6	
	12	54〜1000	18〜60	3.0	19	21.9	18
	14	60〜1000	21〜70	3.0	21	24.0	
	16	66〜1000	24〜80	3.0	24	27.7	
	18	72〜1000	27〜90	4.0	27	31.2	
	20	85〜1000	30〜100	4.0	30	34.6	25
	22	91〜1000	33〜110	5.0	32	36.9	

L≧2F+Emin. ロッドエンドベアリングを組み付ける場合、M−Pitchをご確認下さい。

■片端おねじ片端めねじL寸指定タイプ

型式 Type	M(並目)	L 指定1mm単位	L1	ℓ	ℓ1	B	(C)
L寸指定タイプ LBGBF LBGF SLBGF	3	40〜300	15	14	9	6	6.9
	4	50〜400	20	18	12	7	8.1
	5	60〜600	25	23	16	8	9.2
	6	70〜600	30	28	18	10	11.5
	8	90〜1000	40	37	24	13	15.0
	10	110〜1000	50	47	30	17	19.6
	12	130〜1000	60	56	36	19	21.9
	14	130〜1000	60	56	36	21	24.1
	16	170〜1000	80	76	48	24	27.7
	18	170〜1000	80	76	56	27	31.2

L寸最小のものはめねじ下穴が貫通することがあります。 ロッドエンドベアリングを組み付ける場合、M−Pitchをご確認下さい。

Order 注文例

●L・F寸指定タイプ

型式	−	L	−	F
SLBRFN8	−	225		
SLBRFNF5	−	275	−	20

Delivery 出荷日

●M20・22(L寸・F寸指定タイプは除く)

3 日目発送

●上記以外

3 日目発送 ストークA 500円/1本 P.88

同一サイズ3本以上は一律1,350円

Price 価格

■数量スライド価格 (1円未満切り捨て) P.87

数量	1〜9	10〜14	15〜19	20〜29
値引率	基準単価	5%	10%	18%

表示数量超えはお見積り

■両端おねじL寸指定コンパクトタイプ

型式 Type	M(並目)	L 指定1mm単位	ℓ	E	B	(C)
L寸指定コンパクトタイプ LBRSM SLBRS	3	20〜39	7	3	2.5	2.9
		40〜100	17			
	4	20〜39	7	4	3	3.4
		40〜100	17			
	5	30〜59	10	6	4	4.6
		60〜150	25			
	6	30〜59	10	6	5	5.8
		60〜150	25			
	8	50〜89	18	8	6	6.9
		90〜150	38			
	10	50〜89	18	8	8	9.2
		90〜150	38			
	12	60〜129	22	10	10	11.6
		130〜200	56			
	16	75〜169	28	10	13	15.0
		170〜300	76			

ロッドエンドベアリングを組み付ける場合、M−Pitchをご確認下さい。

■両端めねじL寸指定タイプ

型式 Type	M(並目)	L 指定1mm単位	ℓ	B	(C)
L寸指定タイプ LBMBF LBMFN SLBMFN	3	20〜300	9	6	6.9
	4	30〜400	12	7	8.1
	5	40〜600	16	8	9.2
	6	50〜600	18	10	11.5
	8	60〜1000	24	13	15.0
	10	70〜1000	30	17	19.6
	12	80〜1000	36	19	21.9
	14	80〜1000	36	21	24.1
	16	100〜1000	48	24	27.7
	18	120〜1000	56	27	31.2
	20	130〜1000	60	30	34.6
	22	140〜1000	66	32	36.9

SLBMFNはM3〜18のみとなります。

ロッドエンドベアリングを組み付ける場合、M−Pitchをご確認下さい。

Alteration 追加工

型式	−	L	−	F	−	(RLC・PMC・PC・QC)
LBRBFF5	−	100	−	10	−	QC

LBRSM・SLBRSは適用不可

Alterations	Code	Spec.	¥/1Code
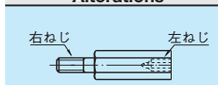	RLC	片端おねじ片端めねじタイプのねじ方向を逆にします。 指定方法 RLC	無料
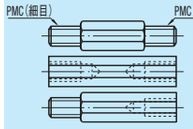	PMC	両ねじ部を細目ねじに変更します。 M10・14・18・20・22のみ追加工可能 指定方法 PMC M(N) Pitch 10 1.25 14 18 20 22 1.5	300
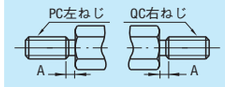	PC QC	A寸法部を逃げ加工します。 指定方法 PC LBRBFF・LBRFNF・SLBRFNFのみ適用	PC 300 QC 300

M(並目)	¥基準単価 LBRBF・LBRBFF・LBMBF・LBGBF* 最短L〜200	L201〜400	L401〜600	L601〜800	L801〜1000	LBRSM・SLBRS 最短L〜100	L101〜200	L201〜300	LBRFN・LBRFNF・LBMFN・LBGF* 最短L〜200	L201〜400	L401〜600	L601〜800	L801〜1000	SLBRFN*・SLBRFNF・SLBMFN*・SLBGF* 最短L〜200	L201〜400	L401〜600	L601〜800	L801〜1000
3	360	500	—	—	—	330	—	—	420	580	—	—	—	630	830	—	—	—
4	360	500	—	—	—	340	—	—	420	680	—	—	—	630	830	—	—	—
5	470	820	950	—	—	350	430	—	540	950	930	—	—	730	920	1,310	—	—
6	470	820	1,130	—	—	410	480	—	540	1,030	1,120	—	—	820	1,180	1,480	—	—
8	630	990	1,280	1,670	1,860	460	600	—	730	1,150	1,380	1,800	2,140	920	1,370	1,670	2,180	2,840
10	730	1,260	1,590	2,060	2,500	570	690	—	830	1,450	1,650	2,370	2,870	1,080	1,970	1,890	2,780	3,710
12	820	1,360	1,710	2,090	2,810	570	710	—	950	1,560	1,680	2,420	3,230	1,220	2,140	2,380	3,110	4,140
14	910	1,450	1,850	2,340	3,160	—	—	—	1,040	1,670	1,790	2,660	3,620	1,390	2,270	2,830	3,520	4,850
16	970	1,470	1,920	2,480	3,310	520	640	830	1,110	1,700	1,890	2,850	3,800	1,540	2,340	3,400	3,960	5,280
18	1,070	1,640	2,140	3,220	4,300	—	—	—	1,240	1,890	2,460	3,710	4,940	1,720	3,040	4,420	5,150	6,870
20	2,000	2,360	3,070	4,290	4,860	—	—	—	2,270	3,070	3,930	5,140	5,500	3,360	4,530	6,000	8,400	9,670
22	2,180	2,500	3,290	4,710	5,290	—	—	—	2,450	3,210	4,210	5,570	6,000	4,000	5,070	6,670	9,200	10,930

*SLBRFN・SLBMFN・LBGBF・LBGF・SLBGFのM20・22は販売しておりません。

リンク
ースタンダードタイプー

ステンレス・めっき品 脱脂洗浄サービス 対応商品詳細は下記URLへ http://fa.misumi.jp

類似寸法は加工部品Cナビ http://cp.misumi.jp/10-013/
CADデータフォルダ名：54_Cylinders

■L寸を0.1mm単位で指定できるようになりました(追加工)。

RoHS

L寸選択タイプ	D2寸フリータイプ	W寸フリータイプ	Rタイプ	M 材質	S 表面処理
LNSB	LNDB	LNFB	LNFRB	S45C*	四三酸化鉄皮膜
—	LNDM	LNFM	LNFRM		無電解ニッケルメッキ
LNSS	LNDS	LNFS	LNFRS	SUS304	—

*T=2はSS400

●L 寸選択タイプ

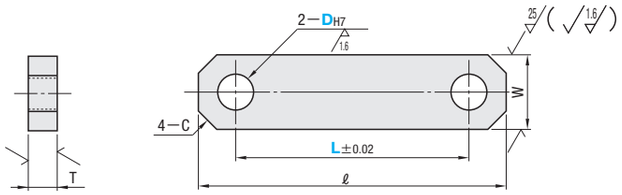

●D2 寸フリータイプ

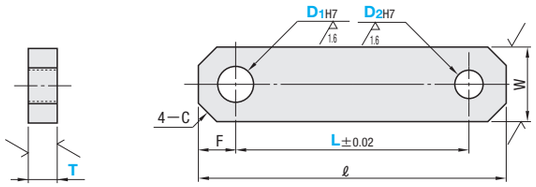

●W 寸フリータイプ

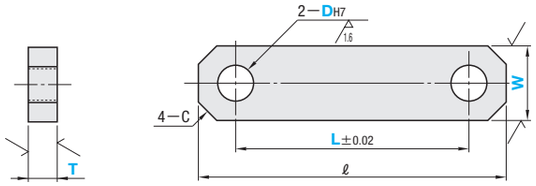

●R タイプ

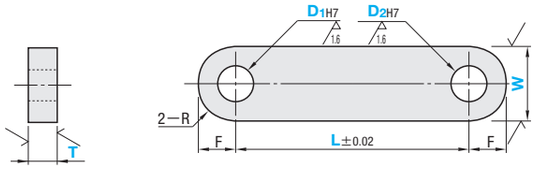

●T寸の寸法公差

T	2	3〜16	19〜22
	±0.15	−0.3〜0	−0.33〜0

■L寸選択タイプ

型式 Type	DH7	L 選択	W	T	ℓ	C	¥基準単価 LNSB	¥基準単価 LNSS
LNSB LNSS	5	25 30 40 50	13	5	L+13	3	980	1,200
	6	25 30 35 40 45 50 75					1,040	1,260
	8	25 30 35 40 45 50 75						
	10	30 40 50 75	16		L+16		1,080	1,290
	12	50 75	19	9	L+19	5	1,140	1,360

■D2寸フリータイプ

型式 Type	D1H7	D2H7 指定1mm単位	L 指定1mm単位	T 選択	W	ℓ	F	C
LNDB LNDM LNDS	2	2〜20	5〜75	2 3	8	L+8	4	2
	3		5〜150	5 6	13	L+10	5	
	4		6〜150	5 6 9				
	5		7〜150	5 6 9		L+12	6	3
	6		8〜150	5 6 9	16			
	8		10〜150	5 6 9		L+16	8	
	10		12〜200	5 6 9	19	L+18	9	5
	12		14〜200	5 6 9 12	25	L+20	10	
	13	D1≧D2	15〜200	5 6 9 12				
	14		16〜200	5 6 9 12		L+24	12	
	15		18〜200	5 6 9 12	32			
	16	D2H7=2の時、T≦9となります。	20〜200	5 6 9 12 16				8
	18		22〜200	9 12 16	38	L+28	14	
	20		25〜300	9 12 16 19		L+30	15	
	25		30〜300	9 12 16 19	50	L+36	18	

■W寸フリータイプ

型式 Type	DH7	L 指定1mm単位	W 指定1mm単位	T 選択	ℓ	C
LNFB LNFM LNFS	2	10〜75	7〜12	2 3	L+8	2
	3	10〜150	10〜20	5 6	L+10	3
	4			5 6 9		
	5			5 6 9		
	6			5 6 9	L+12	
	8			5 6 9 10	L+16	
	10	20〜200	15〜30	5 6 9 10	L+20	5
	12		20〜30	5 6 9 10 12 16	L+30	
	13			5 6 9 10 12 16		
	14		20〜40	9 10 12 16		
	15			9 10 12 16		
	16			9 10 12 16	L+32	
	18			9 10 12 16	L+36	
	20	30〜300	25〜50	9 10 12 16 19	L+45	8
	25		30〜60	9 10 12 16 19 22	L+50	

■Rタイプ

型式 Type	D1H7	D2H7 指定1mm単位	L 指定1mm単位	W 指定1mm単位	T 選択	F	R
LNFRB LNFRM LNFRS	2	2〜20	20〜75	6〜12	2 3	W/2	W/2
	3		20〜150	7〜20	5 6		
	4			8〜20	5 6 9		
	5			9〜20	5 6 9		
	6			10〜20	5 6 9		
	8			12〜20	5 6 9 10		
	10		30〜200	16〜30	5 6 9 10		
	12			18〜30	9 10 12 16		
	13	D1≧D2		19〜30	9 10 12 16		
	14			20〜40	9 10 12 16		
	15			21〜40	9 10 12 16		
	16	D2H7=2の時、T≦10となります。		22〜40	9 10 12 16		
	18			24〜40	9 10 12 16		
	20		40〜300	30〜50	9 10 12 16 19		
	25			35〜60	9 10 12 16 19 22		

Order 注文例

型式	−	D2	−	L	−	W	−	T
LNSB5				L25				
LNDB10	−	8	−	L100			−	T6
LNFB10			−	L60	−	W20	−	T9
LNFRB8	−	6	−	L100	−	W15	−	T9

Price 価格

■数量スライド価格 (1円未満切り捨て) P87

数 量	1〜9	10〜14	15〜19	20〜25
値引率	基準単価	5%	10%	18%

表示数量超えはお見積り

Delivery 出荷日

●L寸選択タイプ
在 庫 品 翌日出荷 P87
ご希望によりPM5:00迄、当日出荷受付致します。
●D2寸フリータイプ・Wすフリータイプ・Rタイプ
3 日目発送
ストーク A 200円/1本 P88
同一サイズ3本以上は一律540円

D1H7	¥基準単価 LNDB 最短L〜100	LNDB L101〜最長L	LNDM 最短L〜100	LNDM L101〜最長L	LNDS 最短L〜100	LNDS L101〜最長L	LNFRB 最短L〜100	LNFRB L101〜最長L	LNFRM 最短L〜100	LNFRM L101〜最長L	LNFRS 最短L〜100	LNFRS L101〜最長L
2	1,200	—	1,240	—	1,460	—	1,420	—	1,460	—	1,680	—
3		1,620		1,700		1,980		1,830		1,910		2,200
4	1,280	1,700	1,330	1,770	1,550	2,060	1,500	1,910	1,550	1,990	1,770	2,280
5												
6	1,340	1,790	1,400	1,870	1,630	2,170	1,560	2,000	1,610	2,080	1,850	2,380
8												
10	1,390	1,960	1,460	2,060	1,670	2,350	1,610	2,170	1,680	2,280	1,890	2,570
12	1,470	2,050	1,550	2,140	1,750	2,440	1,690	2,270	1,770	2,360	1,970	2,660
13												
14	1,600	2,240	1,690	2,340	1,910	2,660	1,820	2,460	1,910	2,550	2,130	2,880
15												
16	1,770	2,460	1,860	2,570	2,100	2,930	1,980	2,680	2,080	2,790	2,320	3,150
18							2,060	2,750	2,150	2,860	2,390	3,220
20	1,870	2,710	1,980	2,880	2,340	3,410	2,160	3,000	2,270	3,170	2,630	3,700
25	1,980	3,000	2,100	3,050	2,480	3,630	2,270	3,290	2,390	3,340	2,770	3,920

DH7	¥基準単価 LNFB 最短L〜100	LNFB L101〜最長L	LNFM 最短L〜100	LNFM L101〜最長L	LNFS 最短L〜100	LNFS L101〜最長L
2	1,320	—	1,370	—	1,610	—
3		1,780		1,870		2,190
4	1,400	1,870	1,470	1,950	1,710	2,270
5						
6	1,480	1,970	1,540	2,050	1,800	2,390
8						
10	1,540	2,160	1,610	2,270	1,840	2,590
12	1,620	2,260	1,710	2,360	1,930	2,690
13						
14	1,780	2,490	1,880	2,600	2,120	2,960
15						
16	1,960	2,730	2,070	2,860	2,330	3,260
18						
20	2,080	3,010	2,200	3,200	2,600	3,800
25	2,200	3,340	2,340	3,390	2,750	4,030

Alteration 追加工

型式	−	D2	−	L(LC)	−	W	−	T
LNFB10			−	LC100.5	−	W20	−	T9

Alteration	Code	Spec.	¥/1Code
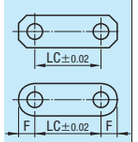	LC	L寸法0.1mm単位指定 LをLCに変更して指定 指定方法 LC100.5 ⊗L寸選択タイプ適用不可	200

ミスミ FAメカ2010 ご指定サイズのCADを提供! ミスミFA 検索 http://fa.misumi.jp/

リンク
ー3穴タイプー

類似寸法は加工部品Cナビ http://cp.misumi.jp/10-013/
CADデータフォルダ名：54_Cylinders

RoHS

Type タップ無	M材質	S表面処理
LNFTB	S45C	四三酸化鉄皮膜
LNFTM		無電解ニッケルメッキ
LNFTS	SUS304	―

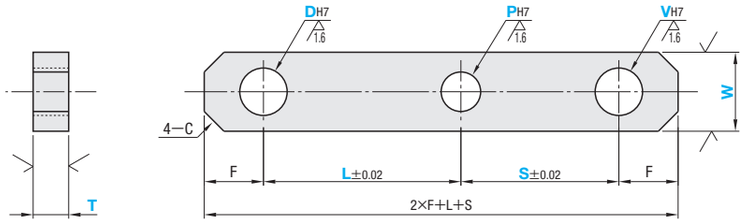

●T寸の寸法公差

T	5〜16	19〜22
	−0.3〜0	−0.33〜0

L≧S　D≧Pの場合、W≧D+4
P>Dの場合、W≧P+4が必要となります。

■リンクー3穴タイプー

型式 Type	※DH7	PH7 指定1mm単位	VH7 指定1mm単位	L 指定1mm単位	S 指定1mm単位	※W 指定1mm単位	T 選択	F	C
LNFTB LNFTM LNFTS	3	※3〜20	3〜20 V≦D	10〜150 (L≧S)	10〜150 (S≦L)	10〜20	5 6	5	3
	4						5 6 9		
	5						5 6 9	6	
	6						5 6 9		
	8						5 6 9 10	8	
	10			20〜200 (L≧S)	20〜200 (S≦L)	10〜30	5 6 9 10	9	5
	12					20〜30	9 10 12 16	10	
	13						9 10 12 16		
	14					20〜40	9 10 12 16	12	
	15						9 10 12 16		
	16						9 10 12 16		
	18						9 10 12 16	14	
	20			30〜200 (L≧S)	30〜200 (S≦L)	25〜50	9 10 12 16 19	15	8
	25					30〜60	9 10 12 16 19 22	18	

※D≧Pの場合、W≧D+4。P>Dの場合、W≧P+4が必要となります。

Order 注文例

型式	P	V	L	S	W	T
LNFTB10	P8	V10	L100	S50	W20	T9

Delivery 出荷日　3 日目発送　ストーク A 500円/1本　P.88
同一サイズ3本以上は一律1,350円

Price 価格

■数量スライド価格（1円未満切り捨て）P.87

数量	1〜9	10〜14	15〜19	20〜25
値引率	基準単価	5%	10%	18%

表示数量超えはお見積り

DH7	¥基準単価(L≧S) LNFTB 最短L〜50	LNFTB L51〜150	LNFTB L151〜最長L	LNFTM 最短L〜50	LNFTM L51〜150	LNFTM L151〜最長L	LNFTS 最短L〜50	LNFTS L51〜150	LNFTS L151〜最長L
3	2,030	2,740	―	2,080	2,850	―	2,370	3,210	―
4	2,130	2,830		2,200	2,930		2,480	3,300	
5									
6	2,220	2,950		2,280	3,050		2,580	3,430	
8									
10	2,450	3,430	4,810	2,530	3,570	4,920	2,800	3,940	5,540
12	2,550	3,540	4,920	2,650	3,650	5,030	2,900	4,050	5,650
13									
14	2,720	3,790	5,290	2,830	3,900	5,390	3,110	4,330	6,040
15									
16	3,090	4,310	6,010	3,210	4,430	6,120	3,520	4,910	6,840
18									
20	3,390	4,920	7,130	3,530	5,130	7,440	3,990	5,830	8,520
25	3,530	5,350	8,110	3,690	5,500	8,210	4,170	6,100	8,920

Alteration 追加工

型式	P	V	L	S	W	T	(TPD・TPP・TPV)
LNFTB20	P18	V18	L50	S30	W40	T16	TPD

Alterations	タップ穴追加工 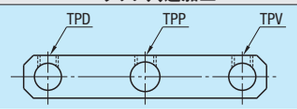
Code	TPD・TPP・TPV
Spec.	D・P・Vにタップ穴を開けます。適応可能寸法
¥/1Code	300

D/P/V	W	締付ネジM(付属)
12	24〜30	M4
13	25〜30	
14	26〜40	
15	27〜40	
16	28〜40	
18	36〜40	M5
20	38〜50	
25	43〜60	

リンク
ーベントタイプ/スタンダードタイプー

ステンレス・めっき品 脱脂洗浄サービス 対応商品詳細は下記URLへ http://fa.misumi.jp

CADデータフォルダ名：54_Cylinders

■リンクーベントタイプー　RoHS

Type	M材質	S表面処理
LKBK	SS400	四三酸化鉄皮膜
LKBM		無電解ニッケルメッキ

穴種 H・HA・M・MA	R
3	3
4	4.5
5	5
6	6.5
8	8.5
10	10
12	11.5
16	14.5

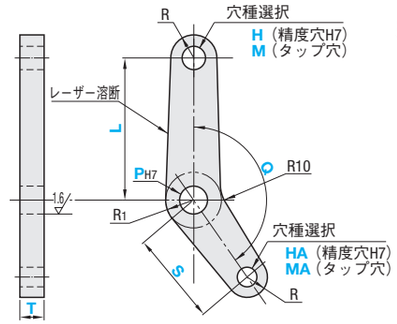

型式 Type	P	L 指定1mm単位	S 指定1mm単位	Q 指定1°単位	穴種選択		T 選択	R1	¥基準単価 LKBK	¥基準単価 LKBM
LKBK LKBM	4	40〜100	30〜100	90〜180	H HA M MA	3 4 5 6 8 10 12 16	5 6	P/2+6	1,690	1,810
	5								1,740	1,860
	6								1,810	1,930
	8								1,870	1,930
	10								2,020	2,090
	12								2,160	2,240
	14								2,280	2,400
	15								2,300	2,410
	16								2,400	2,530
	18								2,450	2,560
	20								2,590	2,700
	25								2,880	3,000

Order 注文例

型式	L	S	Q	H・M	HA・MA	T
LKBK10	L80	S35	Q130	H8	HA8	T5

Delivery 出荷日　5 日目発送

Price 価格

■数量スライド価格（1円未満切り捨て）P.87

数量	1〜9	10〜14	15〜19	20〜49
値引率	基準単価	5%	10%	18%

表示数量超えはお見積り

■リンクースタンダードタイプー　RoHS

Type	M材質	S表面処理
LINB	SS400	四三酸化鉄皮膜
LINM		無電解ニッケルメッキ
LINS	SUS304	―

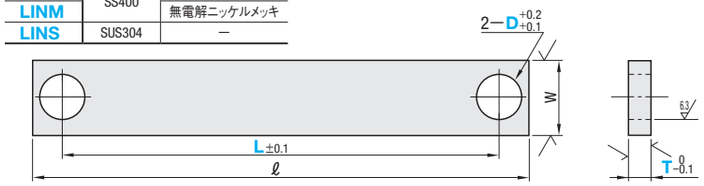

型式 Type	D	L 指定1mm単位	T 選択	W	ℓ	¥基準単価 LINB	¥基準単価 LINM	¥基準単価 LINS
LINB LINM LINS	3	10〜150	5	10	L+8	510	640	760
	4		5					
	5		5		L+10			
	6		5 9	13	L+12			
	8	15〜150	5 9	16	L+16			
	10	20〜200	5 9	19	L+20	640	800	920
	12		9					
	13		9		L+22			
	14	20〜200	9	19	L+30	930	1,020	1,920
	15		9		L+30			
	16		9	25	L+32	1,070	1,180	2,110
	18		9		L+36	1,080	1,190	
	20	30〜300	9	32	L+45	1,610	1,770	2,420
	25		9		L+50	1,630	1,790	2,560

Order 注文例

型式	L	T
LINS10	80	9

Price 価格

■数量スライド価格（1円未満切り捨て）P.87

数量	1〜9	10〜14	15〜19	20〜49
値引率	基準単価	5%	10%	18%

表示数量超えはお見積り

Delivery 出荷日　3 日目発送　ストーク A 500円/1本　P.88
同一サイズ3本以上は一律1,350円

LINKS –BEARING EMBEDDED TYPE–

リンク

ーベアリング内蔵タイプー

CADデータフォルダ名：54_Cylinders

■特長：回転を支援する為に、ベアリングをセットしたリンクです。

Type 片ベアリング	Type 両ベアリング	M材質 リンク	M材質 ベアリング	S表面処理	A付属品 止め輪	A付属品 止ねじ
LNBB	LNBWB	S45C	スチール	四三酸化鉄皮膜	ばね用鋼	SUS304
LNBM	LNBWM			無電解ニッケルメッキ	SUS304	
—	LNBWS	SUS304	ステンレス	—		

※両ベアリングタイプには、止ねじはつきません。

A—A断面図

片ベアリングタイプ

両ベアリングタイプ

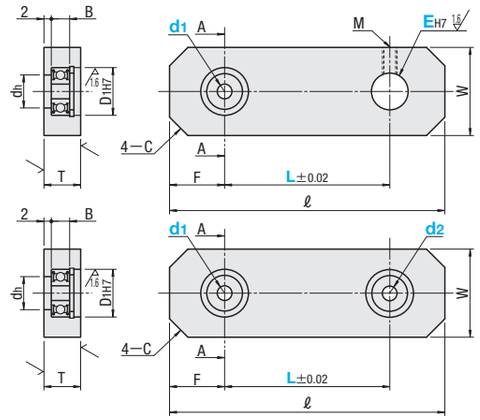

●T寸の寸法公差

T	10～16	19
	−0.3～0	−0.33～0

軸受け精度 JIS B 1514 0級　詳細はP.1-1909参照

■片ベアリングタイプ

型式 Type	d1	EH7 選択	L 指定1mm単位	W	T	ℓ	F	C	締付ネジ M	ベアリング品番	D1H7	許容差	dh	B
LNBB LNBM	5	3 4 5 6 8	20～150	20	10	L+22	10	5	EH7が 3～6のときM3 8～16のときM4 18～25のときM6	605ZZ	14	+0.018 0	10	5
	6	3 4 5 6 8 10	25～150		12	L+25	12			606ZZ	17		13	6
	8	3 4 5 6 8 10 12 13 14 15 16	30～150	29		L+32	14			608ZZ	22	+0.021 0	18	7
	10			34	16	L+36	17	8		6000ZZ	26		22	8
	12	3 4 5 6 8 10 12 13 14 15 16 18	35～200	36		L+40	18			6001ZZ	28		24	8
	15	3 4 5 6 8 10 12 13 14 15 16 18 20	40～200	40		L+44	20			6002ZZ	32	+0.025 0	28	9
	20	3 4 5 6 8 10 12 13 14 15 16 18 20 25	45～300	50	19	L+56	26	10		6004ZZ	42		36	12
	25		55～300	56		L+63	29			6005ZZ	47		41	12

■両ベアリングタイプ

型式 Type	d1	d2 選択	L 指定1mm単位	W	T	ℓ	F	C
LNBWB LNBWM LNBWS	5	5	20～150	20	10	L+20	10	5
	6	5 6	25～150		12	L+24	12	
	8	5 6 8	30～150	29		L+28	14	
	10	5 6 8 10	30～150	34	16	L+34	17	8
	12	5 6 8 10 12	35～200	36		L+36	18	
	15	5 6 8 10 12 15	40～200	40		L+40	20	
	20	5 6 8 10 12 15 20	45～300	50	19	L+52	26	10
	25	5 6 8 10 12 15 20 25	55～300	56		L+58	29	

■d1、d2選定寸法

d1 d2	D1H7	dh	B	ベアリング品番
5	14	10	5	605ZZ
6	17	13	6	606ZZ
8	22	18	7	608ZZ
10	26	22	8	6000ZZ
12	28	24	8	6001ZZ
15	32	28	9	6002ZZ
20	42	36	12	6004ZZ
25	47	41	12	6005ZZ

Order 注文例

型式	—	E	—	d2	—	L
LNBB12	—	16			—	150
LNBWS10		—	5		—	150

Delivery 出荷日　3 日目発送

Price 価格

■数量スライド価格（1円未満切り捨て）P.87

数　量	1～9	10～14	15～19	20～25
値引率	基準単価	5%	10%	18%

表示数量超えはお見積り

d1	¥基準単価 LNBB 最短L～100	LNBB L101～最長L	LNBM 最短L～100	LNBM L101～最長L	LNBWB 最短L～100	LNBWB L101～最長L	LNBWM 最短L～100	LNBWM L101～最長L	LNBWS 最短L～100	LNBWS L101～最長L
5	2,510	3,050	2,560	3,140	3,000	3,620	3,070	3,720	3,990	4,670
6	2,580	3,150	2,640	3,240	3,080	3,740	3,150	3,840	4,020	4,630
8	2,600	3,170			3,120	3,780	3,170	3,860	4,340	4,950
10	2,760	3,230	2,840	3,430	3,420	3,960	3,510	4,180	4,390	5,380
12	2,880	3,430	2,960	3,700	3,690	4,360	3,800	4,670	4,720	5,770
15	3,070	3,850	3,170	3,960	3,950	4,880	4,070	5,010	4,880	6,220
20	3,500	4,550	3,630	4,730	4,680	5,980	4,830	6,210	6,460	8,140
25	3,690	4,990	3,820	5,040	4,950	6,560	5,120	6,620	7,510	9,370

Example 使用例

・止めねじ側で軸を固定し、
ベアリング側で回転運動を支援します。

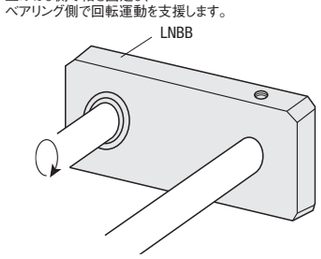

LINKS –OIL FREE BUSHINGS EMBEDDED TYPE–

リンク

ー無給油ブッシュ圧入タイプー

CADデータフォルダ名：54_Cylinders

■特長：回転による摩耗防止の為、無給油ブッシュをセットしたリンクです。

Type 片ブッシュ	Type 両ブッシュ	M材質 リンク	M材質 ブッシュ	S表面処理	A付属品
—	LNMWB	S45C	無給油ブッシュ	四三酸化鉄皮膜	六角穴付止ねじ (SUS304)
—	LNMWM			無電解ニッケルメッキ	
LNMS	LNMWS	SUS304		—	

※両ブッシュタイプには、止ねじはつきません。

A—A断面図

片ブッシュタイプ

両ブッシュタイプ

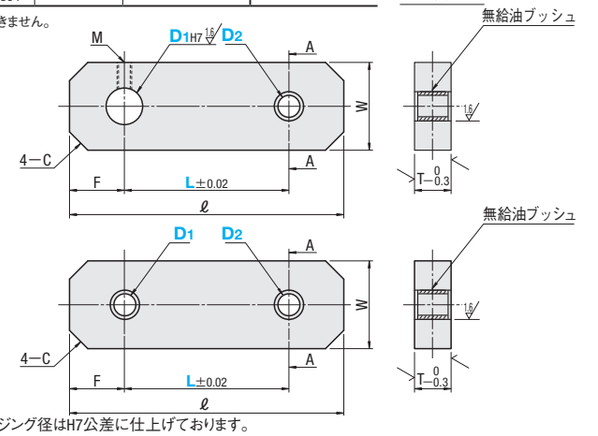

※無給油ブッシュ圧入部のハウジング径はH7公差に仕上げております。

型式 Type	D1	D2 選択	L 指定1mm単位	T	W	ℓ	F	C	締付ネジ M
片ブッシュタイプ LNMS	3	3 4	10～150	5	13	L+10	5	3	M3
	4	3 4	10～150						
	5	3 4 5	10～150		16	L+12	6		
	6	3 4 5 6	10～150			L+14			
	8	4 5 6 8	10～150	6	22	L+17	8		M4
	10	5 6 8	15～200			L+19	9	5	
	12	6 8	15～200		25	L+21	10		
	13	6 8 10 12 13	20～200			L+22			
	14	8 10 12 13 15	20～200	9	30	L+25	12		
	15	8 10 12 13 15	20～200		32				
	16	8 10 12 13 15	20～200					8	
	18	10 12 13 15 16 18	35～200	12	38	L+28	14		M6
	20	10 12 13 15 16 18 20	35～300			L+32	15		
	25	12 13 15 16 18 20 25	35～300		50	L+38	18		
両ブッシュタイプ LNMWB LNMWM LNMWS	3	3	10～150	5	13	L+10	5	3	—
	4	3 4	10～150						
	5	3 4 5	10～150		16	L+12	6		
	6	3 4 5 6	10～150						
	8	4 5 6 8	15～150	6	22	L+16	8		
	10	5 6 8 10	15～150	9		L+18	9		
	12	6 8 10 12	20～200		25	L+20	10	5	
	13	6 8 10 12 13	20～200						
	15	8 10 12 13 15	20～200	12	32	L+24	12		
	16	8 10 12 13 15 16	20～200					8	
	18	10 12 13 15 16 18	35～200		38	L+28	14		
	20	10 12 13 15 16 18 20	35～300			L+30	15		
	25	12 13 15 16 18 20 25	35～300		50	L+36	18		

Order 注文例

型式	—	D2	—	L
LNMS10	—	6	—	70

Delivery 出荷日　3 日目発送

ストーク A　500円/1本　P.88

同一サイズ3本以上は一律1,350円

Price 価格

■数量スライド価格（1円未満切り捨て）P.87

数　量	1～9	10～14	15～19	20～25
値引率	基準単価	5%	10%	18%

表示数量超えはお見積り

D1	¥基準単価 LNMS 最短L～100	LNMS L101～最長L	LNMWB 最短L～100	LNMWB L101～最長L	LNMWM 最短L～100	LNMWM L101～最長L	LNMWS 最短L～100	LNMWS L101～最長L
3	2,130	2,710	1,940	2,460	1,990	2,560	2,270	2,920
4	2,240	2,810	2,050	2,570	2,120	2,680	2,400	3,040
5								
6	2,380	2,970	2,190	2,750	2,260	2,850	2,550	3,230
8	2,400	2,990	2,210	2,770	2,280	2,870	2,570	3,240
10	2,450	3,210	2,300	3,010	2,390	3,140	2,650	3,500
12	2,610	3,380	2,540	3,260	2,640	3,380	2,890	3,750
13	2,620	3,390	2,510	3,230	2,610	3,340	2,850	3,720
14	2,820	3,660	—	—	—	—	—	—
15	2,840	3,670	2,720	3,520	2,830	3,640	3,110	4,050
16	3,150	4,070	3,040	3,910	3,160	4,050	3,460	4,500
18	3,180	4,100	3,090	3,960	3,210	4,100	3,510	4,550
20	3,590	4,780	3,400	4,460	3,540	4,660	3,990	5,330
25	3,890	5,170	3,730	5,010	3,890	5,070	4,360	5,800

■使用無給油ブッシュ

片ブッシュタイプ D1	D2	使用無給油ブッシュ d (内径)	L (全長)
3・4・5・6	3	3	4
	4	4	4
	5	5	4
	6	6	4
8・10・12	4	4	5
	5	5	5
	6	6	5
	8	8	5
13・14・15・16	6	6	8
	8	8	8
	10	10	8
	12	12	8
	13	13	8
	15	15	8
18・20・25	10	10	10
	12	12	10
	13	13	10
	15	15	10
	16	16	10
	18	18	10
	20	20	10
	25	25	10

両ブッシュタイプ D1	D2	使用無給油ブッシュ (2個) d (内径)	L (全長)
3・4・5・6	3	3	4
	4	4	4
	5	5	4
	6	6	4
8	4	4	5
	5	5	5
	6	6	5
	8	8	5
10・12・13・15	5	5	8
	6	6	8
	8	8	8
	10	10	8
	12	12	8
	13	13	8
	15	15	10
16・18・20・25	8	8	10
	10	10	10
	12	12	10
	13	13	10
	15	15	10
	16	16	10
	18	18	10
	20	20	10
	25	25	10

新商品

LINKS –ONE-SIDE NOTCHED TYPE / SLOTTED HOLE TYPE–

リンク

–片欠けタイプ/長穴タイプ–

類似寸法は加工部品Cナビ http://cp.misumi.jp/10-013/

CADデータフォルダ名：54_Cylinders

■片欠けタイプ

Type	M材質	S表面処理
LNCB	S45C	四三酸化鉄皮膜
LNCM		無電解ニッケルメッキ
LNCS	SUS304	—

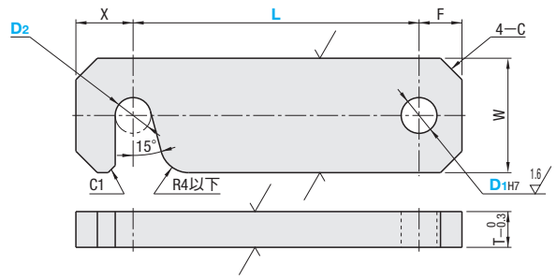

型式 Type	D1H7	D2 選択	L 指定1mm単位	W	T	F	X	C	¥基準単価 LNCB	LNCM	LNCS
LNCB LNCM LNCS	5	3 4 5	15～150	16	5	6	(D2/2)+C+3	3	2,200	2,240	2,260
	6	4 5 6	15～150	16	5	6		3	2,240	2,280	2,330
	8	5 6 8	22～150	22	6	8		3	2,270	2,320	2,440
	10	6 8 10	25～200	22	6	9		5	2,340	2,390	2,600
	12	6 8 10 12	28～200	25	6	10		5	2,360	2,400	2,650
	15	8 10 12 15	35～200	32	9	12		5	2,580	2,620	3,230
	20	10 12 15 20	45～300	38	12	15		8	2,960	3,000	4,360

Order 注文例

型式		D2		L
LNCB10	—	6	—	150

Delivery 出荷日 3 日目発送

Price 価格

■数量スライド価格（1円未満切り捨て）P.87

数量	1～9	10～14	15～19	20～25
値引率	基準単価	5%	10%	18%

表示数量超えはお見積り

■長穴タイプ

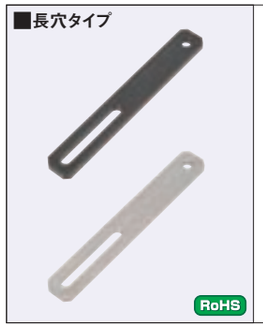

Type	M材質	S表面処理
LNDLB	S45C	四三酸化鉄皮膜
LNDLM		無電解ニッケルメッキ
LNDLS	SUS304	—

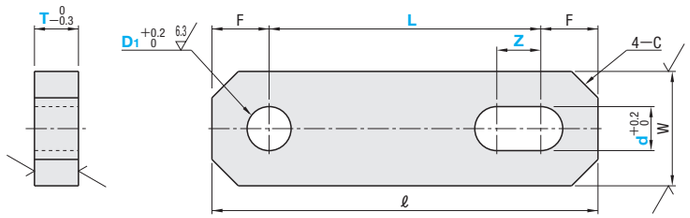

型式 Type	D1	L 指定1mm単位	d 指定1mm単位	Z 指定1mm単位	T 選択	W	ℓ	F	C	¥基準単価 LNDLB	LNDLM	LNDLS
LNDLB LNDLM LNDLS	5	10～150	3～12 D1≧d	1～30	5 6 9	13	L+13	W/2	3	2,250	2,290	2,270
				31～50						2,390	2,430	2,460
	6	11～150		1～30	5 6 9	16	L+16			2,260	2,300	2,320
				31～50						2,400	2,450	2,510
	8	12～150		1～30	5 6 9	16	L+16			2,350	2,400	2,460
				31～50						2,500	2,540	2,660
	10	13～200		1～30	5 6 9	19	L+19		5	2,430	2,480	2,640
				31～50						2,580	2,620	2,840
	12	14～200		1～30	5 6 9 12	25	L+25			2,580	2,620	3,050
				31～50						2,750	2,800	3,290

L≧(D1/2)+(d/2)+5　1≦Z≦L−(D1/2)+(d/2)+5　d=3の時T≦6、d=4の時T≦9

Order 注文例

型式		L		d		Z		T
LNDLM8	—	120	—	6	—	40	—	5

Delivery 出荷日 3 日目発送

Price 価格

■数量スライド価格（1円未満切り捨て）P.87

数量	1～9	10～14	15～19	20～25
値引率	基準単価	5%	10%	18%

表示数量超えはお見積り

LINK BARS –MALE TYPE / FEMALE TYPE–

リンクバー

–おねじタイプ/めねじタイプ–

類似寸法は加工部品Cナビ http://cp.misumi.jp/10-013/

CADデータフォルダ名：54_Cylinders

おねじタイプ 2山	1山	めねじタイプ 2山	1山	M材質	S表面処理
LKTMB	LKSMB	LKTFB	LKSFB	S45C	四三酸化鉄皮膜
LKTMM	—	—	LKSFM		無電解ニッケルメッキ
LKTMS	LKSMS	LKTFS	—	SUS304	—

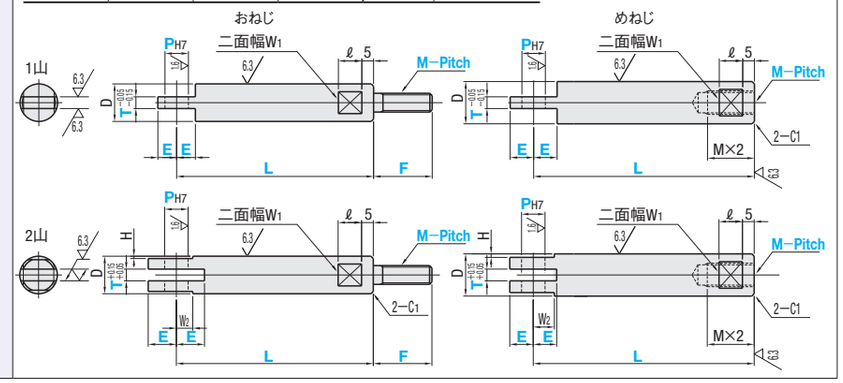

■リンクバーおねじタイプ　※2山おねじタイプのP寸が10mm以上の場合は、H8公差になります。

型式 Type		M−Pitch	L 指定1mm単位	F 指定1mm単位	E 指定1mm単位	※P 指定1mm単位	T 選択	D	ℓ	W1	H	W2
2山おねじ LKTMB LKTMM LKTMS	1山おねじ LKSMB LKSMS	4−0.7	20～50 L≧E+ℓ+6	10～15	3～12 E≧P/2+1	3～6	5	10	8	8	0.5	6
		5−0.8										
		6−1.0		10～20		3～8	5 6	12	10	10	1	7
		8−1.25	20～90 L≧E+ℓ+6	10～25	5～20 E≧P/2+1	3～8 *3～10	5 6 9 *10*12	16		13	1.5	9
		10−1.5		10～30		3～8 *3～12	5 6 9 10 *12	20		17		
		16−2.0		10～50		3～16	5 6 9 10 12*16	25		22		

*印は1山タイプのみになります。

■リンクバーめねじタイプ

型式 Type		M−Pitch	L 指定1mm単位	E 指定1mm単位	P 指定1mm単位	T 選択	D	ℓ	W1	H	W2
2山めねじ LKTFB LKTFS	1山めねじ LKSFB LKSFM	5−0.8	30～60 L≧MX2+9+E	3～12 E≧P/2+1	3～5 *3～6	5 *6	10	8	8	0.5	6
		6−1.0			3～6 *3～8	5 6	12	10	10	1	7
		8−1.25	30～100 L≧MX2+9+E	5～20 E≧P/2+1	3～8 *3～10	5 6 9 *10 *12	16		13	1.5	9
		10−1.25			3～8 *3～12	5 6 9 10 *12	18		14		
		10−1.5									

*印は1山タイプのみになります。

Order 注文例

型式		L		F		E		P		T
LKTMB10−1.5	—	55	—	F15	—	E6	—	P6	—	T5
LKTFB8−1.25	—	55			—	E6	—	P6	—	T5

Delivery 出荷日 3 日目発送

Price 価格

■数量スライド価格（1円未満切り捨て）P.87

数量	1～9	10～14	15～19
値引率	基準単価	5%	10%

表示数量超えはお見積り

M−Pitch	¥基準単価 おねじタイプ LKTMB LKSMB	LKTMM	LKTMS LKSMS	めねじタイプ LKTFB LKSFB	LKSFM	LKTFS
4−0.7	1,030	1,130	1,500	—	—	—
5−0.8				730	800	1,060
6−1.0	1,430	1,570	2,080	1,020	1,120	1,500
8−1.25	1,630	1,790	2,380	1,160	1,250	1,700
10−1.25	—	—	—	1,300	1,430	1,900
10−1.5	1,890	2,080	2,660			
16−2.0	2,550	2,800	3,590	—	—	—

Example 使用例

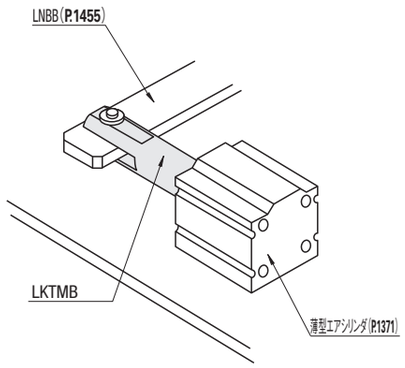

ミスミ FAメカ2010　商品名から型番検索!　ミスミFA　検索　http://fa.misumi.jp/

リンク
–汎用タイプ–

CADデータフォルダ名：54_Cylinders

Type 角型タイプ	Type 丸型タイプ	M材質
LACF	LACG	SS400

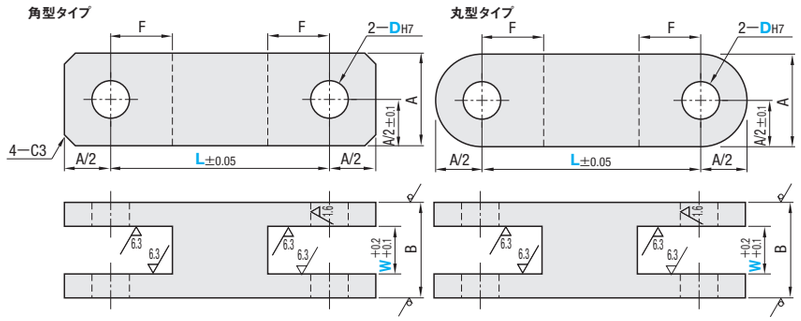

■W寸選択タイプ

型式 Type	DH7	L 指定5mm単位	W 選択	A	B	F	¥基準単価 LACF	¥基準単価 LACG
角型タイプ LACF / 丸型タイプ LACG	3	40～100	5 6 9	20	20	15	1,540	1,770
	4							
	5	50～100	5 6 9 12	25	25	18	1,600	1,840
	6							
	8	50～120	9 12 16 19	28	28	20	1,670	1,970
	10						1,730	2,100
	12	60～120	12 16 19	32	32		1,890	2,220
	13						1,940	2,230
	14						2,030	2,340
	15							
	16		12 16 19 22	38	38	25	2,070	2,360
	18						2,140	2,460
	20						2,330	2,680
	25						2,720	3,120

Order 注文例

型式	L	W
LACF12	120	16

Price 価格

■数量スライド価格（1円未満切り捨て）P.87

数量	1～14	15～19	20～25
値引率	基準単価	5%	10%

表示数量超えはお見積り

Delivery 出荷日

3 日目発送

ストーク A 500円/1本 P.88

同一サイズ3本以上は一律1,350円

Alteration 追加工

型式 – L – W – (KC・SC)
LACF10 – 75 – 16 – KC

3 日目発送 ストーク不可

Alterations	30°逃がし加工	溝・タップ加工
	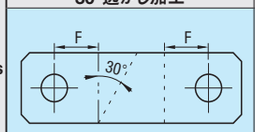	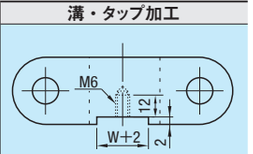
Code	KC	SC
Spec.	30°の逃がし加工をします。 L—(F×2)<30のときは適用できません。	ストッパ取付用の溝加工及びタップ加工をします。 L—(F×2)<30のときは適用できません。
¥/1Code	400	600

Example 使用例

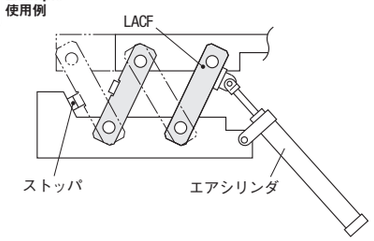

クランプリンク
–ロッドエンドベアリング用スタンダードタイプ/2クランプタイプ–

CADデータフォルダ名：54_Cylinders

■スタンダードタイプ

Type	M材質	S表面処理	A付属品
CLKB	S45C	四三酸化鉄皮膜	六角穴付ボルト(SCM435)
CLKM		無電解ニッケルメッキ	六角穴付ボルト(SUS304)
CLKS	SUS304	—	
CLKA	A6063	—	

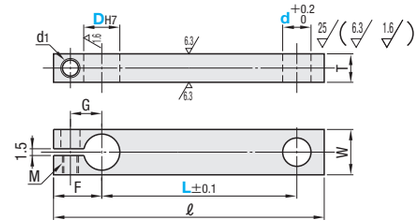

DH7 公差はスリット加工前の公差です。

■ℓ寸法表

D	d 3	4	5	6	8	10	12	14	15	16	18	20	25
5	L+16	L+17	L+18										
6	L+17	L+18	L+19	L+20									
8		L+21	L+22	L+23	L+24								
10		L+22	L+23	L+24	L+25	L+27							
12			L+23	L+24	L+25	L+27	L+30						
14				L+27	L+28	L+29	L+31	L+32					
15				L+27	L+28	L+30	L+32	L+34	L+35				
16					L+30	L+31	L+33	L+34	L+35	L+36			
18					L+32	L+33	L+35	L+36	L+37	L+38	L+40		
20					L+32	L+34	L+35	L+36	L+37	L+38	L+40	L+42	
25						L+36	L+37	L+38	L+39	L+40	L+42	L+44	L+48

型式 Type	DH7	d 選択	L 指定1mm単位	T	W	F	G	付属ボルトM	d1	¥基準単価 CLKB 最短L～90	CLKB L91～150	CLKM 最短L～90	CLKM L91～150	CLKS 最短L～90	CLKS L91～150	CLKA 最短L～90	CLKA L91～150
CLKB CLKM CLKS CLKA	5	3 4 5	10～100	6	10	11	6	M4—10	4.5	1,340	2,120	1,380	2,180	1,810	2,860	1,500	2,380
	6	3 4 5 6				12	7			1,340	2,120	1,380	2,180	1,810	2,860	1,500	2,380
	8	4 5 6 8	15～150	10	12	14	8	M6—12	6.6	1,390	2,190	1,430	2,280	1,860	2,940	1,560	2,450
	10	4 5 6 8 10			16	15	9	M6—15		1,480	2,310	1,520	2,400	1,950	3,080	1,650	2,590
	12	5 6 8 10 12	20～150	12	18	16	10			1,690	2,660	1,760	2,770	2,230	3,540	1,890	2,970
	14	6 8 10 12 14			22	18	12	M6—20		1,850	2,900	1,930	3,020	2,420	3,830	2,080	3,240
	15	6 8 10 12 14 15								1,850	2,900	1,930	3,020	2,420	3,830	2,080	3,240
	16	8 10 12 14 15 16	30～150			20	14			1,850	2,900	1,930	3,020	2,420	3,830	2,080	3,240
	18	8 10 12 14 15 16 18				25	22	15	M6—25	2,120	3,360	2,220	3,510	2,780	4,400	2,380	3,770
	20	8 10 12 14 15 16 18 20	40～150	15		28			M8—25	2,390	3,750	2,500	3,950	3,140	5,000	2,680	4,200
	25	10 12 14 15 16 18 20 25				32	25	18	M8—30	2,720	4,260	2,850	4,480	3,540	5,630	3,050	4,760

■2クランプタイプ

Type	M材質	S表面処理	A付属品
CLKWB	S45C	四三酸化鉄皮膜	六角穴付ボルト(SCM435)
CLKWM		無電解ニッケルメッキ	六角穴付ボルト(SUS304)
CLKWS	SUS304	—	

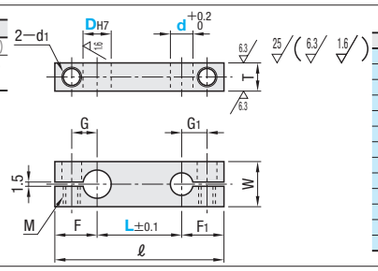

d	F1	G1
3	10	5
4	11	6
5		
6	12	7
8	14	8
10	15	9
12	16	10
14	18	12
15		
16	20	14
18	22	15
20		
25	25	18

DH7・d 公差はスリット加工前の公差です。

型式 Type	DH7	d 選択	L 指定1mm単位	W	F	G	付属ボルトM(2本)	d1	T	¥基準単価 CLKWB 最短L～90	CLKWB L91～150	CLKWM 最短L～90	CLKWM L91～150	CLKWS 最短L～90	CLKWS L91～150
CLKWB CLKWM CLKWS	5	3 4 5	10～100	10	11	6	M4—10	4.5	6	1,820	2,610	1,860	2,670	2,290	3,350
	6	3 4 5 6			12	7				1,820	2,610	1,860	2,670	2,290	3,350
	8	4 5 6 8	15～150	12	14	8	M6—12	6.6	10	1,870	2,670	1,910	2,760	2,350	3,430
	10	4 5 6 8 10		16	15	9	M6—15			1,950	2,800	2,000	2,890	2,440	3,570
	12	5 6 8 10 12	20～150	18	16	10			12	2,170	3,140	2,230	3,250	2,710	4,030
	14	6 8 10 12 14		22	18	12	M6—20			2,330	3,380	2,410	3,510	2,900	4,320
	15	6 8 10 12 14 15								2,330	3,380	2,410	3,510	2,900	4,320
	16	8 10 12 14 15 16	30～150		20	14				2,330	3,380	2,410	3,510	2,900	4,320
	18	8 10 12 14 15 16 18			25	22	15	M6—25		2,610	3,860	2,710	4,010	3,270	4,900
	20	8 10 12 14 15 16 18 20	40～150		28			M8—25	9	2,880	4,240	2,980	4,440	3,630	5,500
	25	10 12 14 15 16 18 20 25		15	32	25	18	M8—30		3,210	4,750	3,340	4,980	4,030	6,140

Order 注文例

型式	d	L
CLKB8	6	100
CLKWM20	16	100

Price 価格

■数量スライド価格（1円未満切り捨て）P.87

数量	1～9	10～14	15～19	20～49
値引率	基準単価	5%	10%	18%

表示数量超えはお見積り

Alteration 追加工

型式 – d – L – (DKC・CKC・RC)
CLKB12 – 8 – 90 – DKC

5 日目発送

Delivery 出荷日

●スタンダードタイプ

3 日目発送 ストーク A 500円/1本 P.88

同一サイズ3本以上は一律1,350円

●2クランプタイプ

3 日目発送

Alterations	d部リーマ加工(dH7・L公差変更)	C面取り加工	d部 長穴加工
	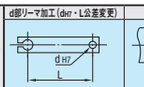	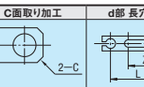	
Code	DKC	CKC	RC
Spec.	d部をリーマ加工(dH7)に変更し、L公差も変更します。 指定方法 DKC d / dH7公差 / L公差 3 +0.010 0 / 4 / 5 +0.012 0 / 6 / 8 +0.015 0 / 10 / 12 / 14 +0.018 0 / 16 / 18 / 20 +0.021 0 / 25 / ±0.02 / ±0.05	d部の面取り加工を行います。 指定方法 CKC d / 面取り加工 3～12 C2 14～25 C3	d部を長穴に変更します。 Z=指定1mm単位 指定方法 RC—Z5 Z≦L—(D/2+d+5) 1≦Z≦100 DKCとの併用不可 CLKB・CLKM・CLKS・CLKAのみ適用
¥/1Code	200	300	500

Example 使用例

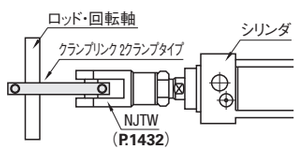

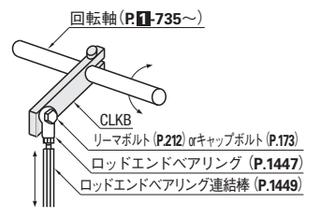

新商品 赤文字表示

CLAMP LINKS –SEPARATE TYPE– / HINGE PLATES

クランプリンク/ジョイントプレート

–セパレートタイプ–

CADデータフォルダ名：54_Cylinders

■クランプリンク –セパレートタイプ–

Type	M材質	S表面処理	A付属品
CLHPB	S45C	四三酸化鉄皮膜	六角穴付ボルト(SCM435)
CLHPM		無電解ニッケルメッキ	六角穴付ボルト(SUS304)
CLHPS	SUS304	—	

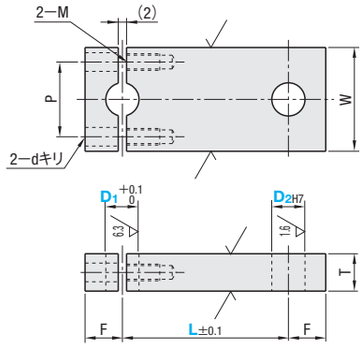

RoHS

D1はスリワリ加工前の公差です。

型式 Type	D1	D2H7 選択	L 指定1mm単位	T	W	F	P	M	d	¥基準単価 CLHPB 最短L~100	CLHPB 101~最大L	CLHPM 最短L~100	CLHPM 101~最大L	CLHPS 最短L~100	CLHPS 101~最大L
CLHPB CLHPM CLHPS	8	3 4 5 6 8	20~150	9	25	9	18	M4	4.5	1,750	2,400	1,960	2,660	2,230	3,220
	10	4 5 6 8 10								2,030	2,450	2,260	2,720	2,600	3,300
	12	5 6 8 10 12	20~150	12	32	10	22	M5	5.5	2,140	2,920	2,350	3,180	2,890	4,210
	15	8 10 12 14 15 16	30~200	12	32	12	22			2,310	3,110	2,530	3,380	3,140	4,580
	20	8 10 12 14 15 16 18 20	30~200	12	44(40)	15	32(30)	M6	6.5	2,870	3,820	3,080	4,080	3,990	5,260

( )寸法はCLHPSのみ

Order 注文例

型式		D2		L
CLHPB8	—	6	—	100

Alteration 追加工

型式		D2		L		(CKC)
CLHPB8	—	6	—	100	—	CKC

5 日目発送

	C面取り加工
Alterations	
Code	CKC
Spec.	D2部の面取り加工を行います。 指定方法 CKC D2 / 面取り加工 3~12 / C5 14~20 / C6
¥/1Code	400

Delivery 出荷日

3 日目発送

Price 価格

■数量スライド価格 (1円未満切り捨て) P.87

数 量	1~9	10~14	15~19	20~25
値引率	基準単価	5%	10%	18%

表示数量超えはお見積り

■ジョイントプレート

Type	M材質	S表面処理
JNPB	SPCC	ユニクロメッキ
JNPS	SUS304	—

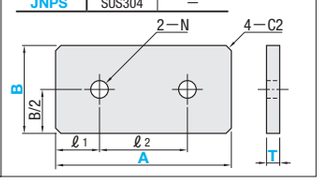

RoHS

型式 Type	A	B	T JNPB	T JNPS	ℓ1	ℓ2	N	¥基準単価 JNPB T2.0	JNPB T4.5	JNPS T2.0	JNPS T4.0
JNPB JNPS	30	10 20	2.0 4.5	2.0 4.0	5	20	4.5	270	440	360	500
	40	10 20 30				30		290	460	380	510
	50	10 20 30 40			10	30		310	480	390	530
	60	10 20 30 40 50				40		320	490	410	540
	70	10 20 30 40 50				50	5.5	340	510	420	560
	80	10 20 30 40 50				60		360	530	440	580
	90	10 20 30 40 50			15	60		370	540	460	580
	100	10 20 30 40 50				70		380	550	460	600

Order 注文例

型式		B		T
JNPB50	—	30	—	2.0

Delivery 出荷日

3 日目発送 ストーク A 300円/1本 P.88

同一サイズ3本以上は一律810円

Price 価格

■数量スライド価格 (1円未満切り捨て) P.87

数 量	1~9	10~14	15~19	20~49
値引率	基準単価	5%	10%	18%

表示数量超えはお見積り

H DIMENSION COMPACT HINGE BASES

H寸コンパクトヒンジベース

–1山T型タイプ/2山π型タイプ–

類似寸法は加工部品Cナビ http://cp.misumi.jp/10-013/

CADデータフォルダ名：54_Cylinders

RoHS

1山タイプ W寸固定	1山タイプ W寸・H寸指定	2山タイプ W寸固定	2山タイプ W寸・H寸指定	M材質	S表面処理
HKHHB	HGHHB	HKHJB	HGHJB	S45C	四三酸化鉄皮膜
HKHHM	HGHHM	HKHJM	HGHJM		無電解ニッケルメッキ
HKHHS	—	HKHJS	—	SUS304	—

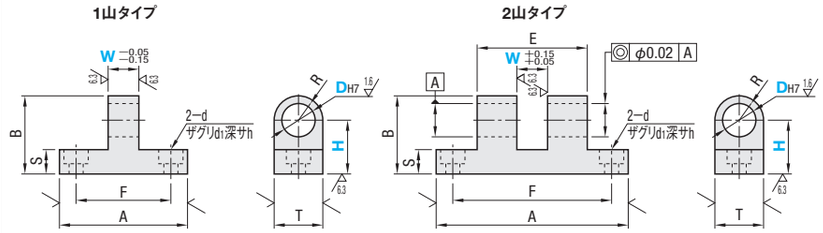

■1山タイプ

型式 Type	DH7	W 固定	W 指定1mm単位	H 指定1mm単位	A	F	B (H+R)	S	T	R (T/2)	d1	d	h	¥基準単価 W寸固定 HKHHB	W寸固定 HKHHM	W寸固定 HKHHS	W寸・H寸指定 HGHHB	W寸・H寸指定 HGHHM
W寸固定タイプ HKHHB HKHHM HKHHS W寸・H寸指定タイプ HGHHB HGHHM	3	6	3~6	12~20	25	15	H+4.5	5.5	9	4.5	6.5	3.5	3.5	2,380	2,580	3,350	2,580	2,780
	4	8	4~8			17								2,380	2,580	3,350	2,580	2,780
	5		5~10	16~25	32	22	H+6	7.5	12	6				2,580	2,800	3,630	2,780	3,000
	6	10	6~12								8	4.5	4.5	2,580	2,800	3,630	2,780	3,000
	8		8~16	18~30	38	27	H+8		16	8				2,840	3,070	4,020	3,040	3,270
	10		10~16	18~35										2,840	3,070	4,020	3,040	3,270
	12	12	12~16	21~35			H+9.5	9.5	19	9.5	9.5	5.5	5.5	3,090	3,350	4,430	3,290	3,550
	13		13~24		50	37								3,090	3,350	4,430	3,290	3,550
	14		14~24	24~35			H+12.5		25	12.5				3,420	3,700	4,940	3,620	3,900
	15	16	15~24											3,610	3,900	5,210	3,810	4,100
	16		16~24	26~40										3,610	3,900	5,210	3,810	4,100
	20	20	20~30	29~40	65	49	H+15	11.5	30	15	11	6.5	6.5	4,260	4,600	6,180	4,460	4,800
	25	30	25~35	30~45			H+16		32	16				4,680	5,070	6,800	5,310	5,700

■2山タイプ

型式 Type	DH7	W 固定	W 指定1mm単位	H 指定1mm単位	A	F	B (H+R)	E	S	T	R (T/2)	d1	d	h	¥基準単価 W寸固定 HKHJB	W寸固定 HKHJM	W寸固定 HKHJS	W寸・H寸指定 HGHJB	W寸・H寸指定 HGHJM
W寸固定タイプ HKHJB HKHJM HKHJS W寸・H寸指定タイプ HGHJB HGHJM	3	6	3~8	12~20	32	24	H+4.5	14	5.5	9	4.5	6.5	3.5	3.5	3,030	3,290	4,320	3,300	3,560
	4	8	4~12		38	30		20							3,130	3,390	4,400	3,400	3,660
	5		5~15	16~25	50	40	H+6	25	7.5	12	6				3,220	3,500	4,590	3,490	3,760
	6	10	6~14					28				8	4.5	4.5	3,220	3,500	4,590	3,490	3,760
	8		8~24	20~30	65	52	H+8	38	9.5	16	8				3,640	3,950	5,300	3,900	4,210
	10		10~23	20~35	75	62		43							3,750	4,060	5,380	4,010	4,320
	12	12	12~23	21~35			H+9.5			19	9.5	9.5	5.5	5.5	4,190	4,540	6,060	4,460	4,810
	13		13~23												4,190	4,540	6,060	4,460	4,810
	14		14~23	24~35			H+12.5			25	12.5				4,750	5,130	6,960	5,010	5,390
	15	16	15~23												5,040	5,440	7,380	5,300	5,710
	16		16~23	26~40											5,040	5,440	7,380	5,300	5,710
	20	20	20~30	29~40	100	84	H+15	65	11.5	30	15	11	6.5	6.5	5,940	6,420	8,730	6,210	6,680
	25	30	25~35	30~45			H+16			32	16				6,520	7,050	9,570	6,790	7,320

Order 注文例

型式		W		H
HKHHB10			—	H18
HGHJM16	—	W20	—	H27

Delivery 出荷日

5 日目発送

ストーク B 500円/1本 P.88

同一サイズ3本以上は一律1,350円

Price 価格

■数量スライド価格 (1円未満切り捨て) P.87

数 量	1~9	10~14	15~19
値引率	基準単価	5%	18%

表示数量超えはお見積り

●1山T型と2山π型の連結時比較

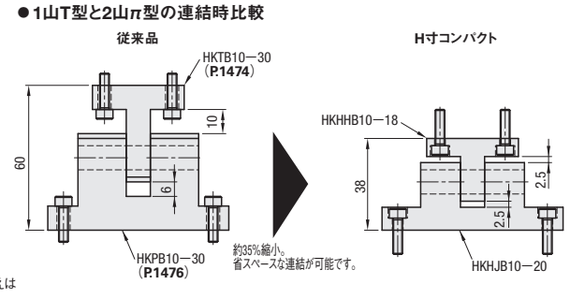

54 チャック・シリンダ 連結部品

HINGE BASES –A DIMENSION COMPACT–

A寸コンパクトヒンジベース

–標準タイプ・ミニチュアタイプ–

類似寸法は加工部品Cナビ http://cp.misumi.jp/10-013/　CADデータフォルダ名：54_Cylinders

■特長：従来品に比べ、A寸（横方向）がコンパクトになったヒンジベースです。ミニチュアタイプは、更にH寸（縦方向）もコンパクトになったヒンジベースです。

RoHS

標準 1山タイプ	標準 2山タイプ	ミニチュア 1山タイプ	ミニチュア 2山タイプ	M材質	S表面処理
HGAAB	HGAAJB	HGHAB	HGHAJB	S45C	四三酸化鉄皮膜
HGAAM	HGAAJM	HGHAM	HGHAJM		無電解ニッケルメッキ
HGAAS	HGAAJS	—	HGHAJS	SUS304	—

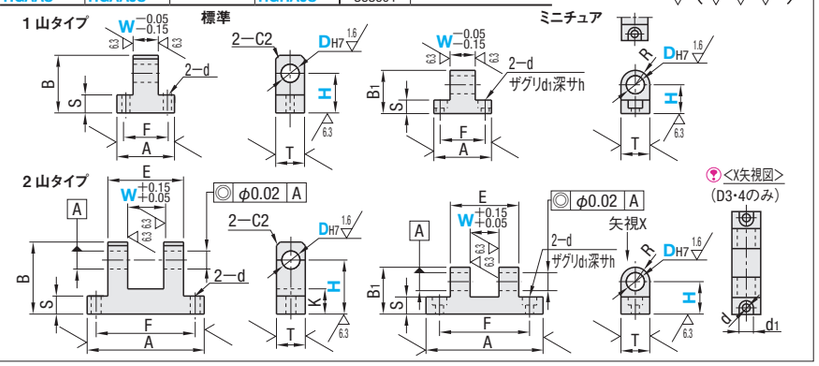

ミニチュア2山タイプでDH7 3・4を選択時は、<X矢視図>のザグリ抜きの形状になります。
（DH7 5以上はザグリ穴になります。）

■1山タイプ

型式 Type	DH7	W 指定1mm単位	H 指定1mm単位 標準	H 指定1mm単位 ミニチュア	A	F	B	B1 (H+R)	S	T	R (T/2)	d1	d	h
標準タイプ HGAAB HGAAM HGAAS	3	3〜6	14〜20	11〜20	22	15	H+5	H+4.5	5(5.5)	9	4.5	6.5	3.5	3.5
	4	3〜6												
	5	4〜10	16〜25	12〜25	25	18	H+6	H+6		12	6		4.5(3.5)	
	6	5〜10	19〜25											
	8	6〜16(15)	25〜30	16〜30	32	25	H+8	H+8	10(7.5)	16	8	8	4.5	4.5
	10	8〜16(15)	26〜35	16〜35										
	12	8〜16(15)	27〜35	18〜35			H+10	H+9.5	10(9.5)	19	9.5	9.5	5.5	5.5
ミニチュアタイプ HGHAB HGHAM	13	12〜20(18)	28〜35	20〜35										
	14	12〜20(18)	35〜40	23〜35	38	30	H+12	H+12.5	15(9.5)	22(25)	12.5			
	15	12〜20(18)												
	16	12〜20(18)												
	20	15〜25	39〜45	27〜40	50	40	H+14	H+15	15(11.5)	25(30)	15	11	6.5	6.5
	25	20〜25	40〜45	28〜45			H+17	H+16		30(32)	16			

※ミニチュアタイプは、（　）数値となります。

■2山タイプ

型式 Type	DH7	W 指定1mm単位	H 指定1mm単位 標準	H 指定1mm単位 ミニチュア	A	F	B	B1 (H+R)	E	K	S	T	R (T/2)	d1	d	h
標準タイプ HGAAJB HGAAJM HGAAJS	3	3〜6	16〜20	11〜20	25	20	H+5	H+4.5	12	10	5(5.5)	9	4.5	6.5	3.5	3.5
	4	3〜10			32	25			18(17)							
	5	4〜12	18〜25	12〜25	38	30	H+6	H+6	22			12	6	6.5	4.5 (3.5)	3.5
	6	5〜12	19〜25													
	8	6〜18	25〜30	16〜30	50	40	H+8	H+8	30	14	10(7.5)	16	8	8	5.5 (4.5)	4.5
	10	8〜25(20)	26〜35	18〜35	65	55(50)	H+10	H+9.5	42(38)		10(9.5)	19	9.5	9.5	5.5	5.5
ミニチュアタイプ HGHAJB HGHAJM HGHAJS	12	8〜25(20)	27〜35	20〜35												
	13	8〜25(20)														
	14	12〜25(20)	31〜40	23〜35			H+12	H+12.5		15	15(9.5)	22(25)	12.5	9.5	6.5 (5.5)	5.5
	15	12〜25(20)														
	16	12〜25(20)		25〜35										11	6.5	6.5
	20	15〜25	36〜45	27〜40	75	60	H+14	H+15	45	18	15 (11.5)	25(30)	15	11	9(6.5)	6.5
	25	15〜25	40〜45	28〜45			H+17	H+16				30(32)	16			

※ミニチュアタイプは、（　）数値となります。

Order 注文例

型式	−	W	−	H
HGAAB10	−	W12	−	H30
HGHAJS10	−	W20	−	H18

Delivery 出荷日　5 日目発送　ストーク B　500円/1本　P.88

同一サイズ3本以上は一律1,350円

Price 価格

■数量スライド価格（1円未満切り捨て）P.87

数量	1〜9	10〜14	15〜19
値引率	基準単価	5%	10%

表示数量超えはお見積り

■A寸法比較表

DH7	標準タイプ 1山 従来品(P.1474)	1山 A寸コンパクト	1山 縮小率	2山 従来品(P.1476)	2山 A寸コンパクト	2山 縮小率	ミニチュアタイプ 1山 従来品(P.2068)	1山 A寸コンパクト	1山 縮小率	2山 従来品(P.2068)	2山 A寸コンパクト	2山 縮小率
3	25	19	−24%	32	25	−22%	25	22	−12%	32	25	−22%
4		22	−12%	38	32	−16%				38	32	−16%
5	32		−31%	50	38	−24%	32	25	−22%	50	38	−24%
6		25	−22%									
8	38	32	−16%	65	50	−23%	38	32	−16%	65	50	−23%
10				75	65	−13%				75	65	−13%
12												
13	50	38	−24%				50	38	−24%			
14												
15												
16												
20	65	50	−23%	100	75	−25%	65	50	−23%	100	75	−25%
25												

※A寸（横方向）を小さくするとともに、F寸（取付寸法）の値も縮小しました。

DH7	¥基準単価 1山タイプ 標準 HGAAB	HGAAM	HGAAS	ミニチュア HGHAB	HGHAM	2山タイプ 標準 HGAAJB	HGAAJM	HGAAJS	ミニチュア HGHAJB	HGHAJM	HGHAJS
3・4	2,040	2,250	2,960	2,510	2,700	2,780	3,050	3,880	3,270	3,500	4,500
5・6	2,240	2,470	3,220	2,700	2,910	2,870	3,170	4,170	3,390	3,650	4,720
8・10	2,350	2,590	3,370	2,950	3,180	3,170	3,490	4,580	3,890	4,200	5,480
12〜14	2,540	2,810	3,640	3,250	3,500	3,520	3,880	5,030	4,400	4,700	6,300
15・16	2,790	3,080	3,920	3,700	3,980	3,960	4,360	5,640	5,150	5,540	7,430
20	3,160	3,490	4,500	4,330	4,660	4,360	4,810	6,250	6,030	6,480	8,730
25	3,520	3,890	5,060	5,160	5,530	4,850	5,360	7,010	6,590	7,110	9,540

HINGE BASES –INSTALLATION HOLE CENTER TYPE–

ヒンジベース　取付穴中央タイプ

–1山タイプ/2山タイプ–

類似寸法は加工部品Cナビ http://cp.misumi.jp/10-013/
CADデータフォルダ名：54_Cylinders

■特長：取付穴を中央にすることで、A寸（横方向）の寸法を最小に抑えたヒンジベースです。

RoHS

1山タイプ	2山タイプ	M材質	S表面処理
HGCCB	HGCCJB	S45C	四三酸化鉄皮膜
HGCCM	HGCCJM		無電解ニッケルメッキ
HGCCS	HGCCJS	SUS304	—

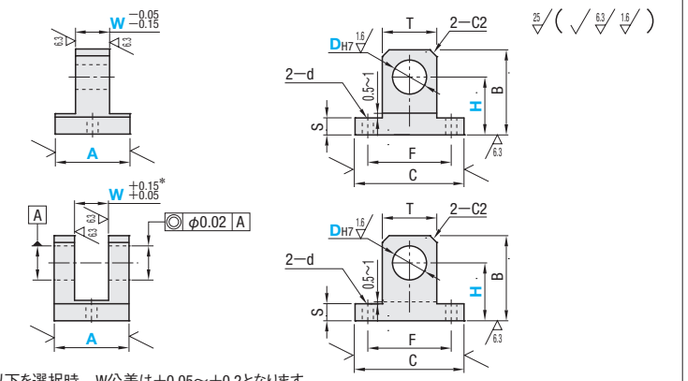

*2山タイプでW6以下を選択時、W公差は+0.05〜+0.2となります。

型式 Type	DH7	A 選択	W 指定1mm単位	H 指定1mm単位	C	F	B	S	T	d	¥基準単価 1山タイプ HGCCB	HGCCM	HGCCS	2山タイプ HGCCJB	HGCCJM	HGCCJS
1山タイプ HGCCB HGCCM HGCCS	3	12	3〜6	12〜20	25	18	H+T/2	5	9	4.5	4,400	4,620	5,810	4,670	4,900	6,160
	4	12									4,400	4,620	5,810	4,670	4,900	6,160
	5	19	5〜11	14〜25	32	25			12		4,660	4,900	6,150	4,940	5,190	6,510
		22	5〜14								4,800	5,030	6,310	5,080	5,330	6,680
	6	19	5〜11								4,660	4,900	6,150	4,940	5,190	6,510
		22	5〜14								4,800	5,030	6,310	5,080	5,330	6,680
	8	19	6〜11	17〜25					16		4,740	4,980	6,250	5,030	5,280	6,630
		22	6〜14								4,990	5,240	6,580	5,290	5,560	6,970
	10	22	10〜12	17〜30							4,990	5,240	6,580	5,290	5,560	6,970
		25	10〜15								5,370	5,620	7,040	5,670	5,940	7,430
2山タイプ HGCCJB HGCCJM HGCCJS	12	22	10〜12	22〜35	38	30		8	19	5.5	4,990	5,240	6,580	5,290	5,560	6,970
		25	10〜15								5,220	5,480	6,990	5,510	5,790	7,370
	13	25									5,220	5,480	6,990	5,510	5,790	7,370
	14	30	12〜20	26〜40	50	40		10	22	6.5	5,670	5,950	7,650	5,960	6,260	8,030
	15	30									5,670	5,950	7,650	5,960	6,260	8,030
	16	30									5,730	6,010	7,720	6,020	6,320	8,100
	20	38	15〜25	28〜45					25		6,190	6,500	8,700	6,470	6,790	9,060
	25	38		36〜50	65	50		15	30	9	6,450	6,780	9,270	6,730	7,070	9,620

Order 注文例

型式	−	A	−	W	−	H
HGCCB10	−	A25	−	W12	−	H20
HGCCJS12	−	A22	−	W10	−	H30

Example 使用例

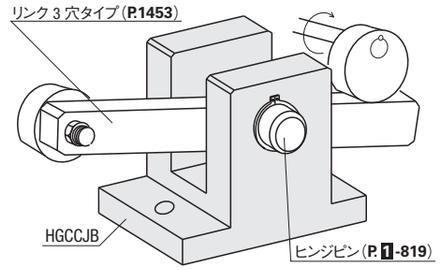

Delivery 出荷日　5 日目発送　ストーク B　500円/1本　P.88

同一サイズ3本以上は一律1,350円

Price 価格

■数量スライド価格（1円未満切り捨て）P.87

数量	1〜9	10〜14	15〜19
値引率	基準単価	5%	10%

表示数量超えはお見積り

ミスミ FAメカ2010　My部品表で型番も簡単エクセル管理！▶　ミスミFA　検索　http://fa.misumi.jp/

HINGE BASES –CENTER HOLED NARROW TYPE, COUNTERBORE, BOTTOM MOUNT TYPE–

ヒンジベース　取付穴中央ナロータイプ

–2山タイプ　ザグリ穴/ボトムマウント型–

CADデータフォルダ名：54_Cylinders

Type ザグリ穴タイプ	Type ボトムマウントタイプ	M材質	S表面処理
HBNTB	HBNUB	S45C	四三酸化鉄皮膜
HBNTM	HBNUM		無電解ニッケルメッキ
HBNTS	HBNUS	SUS304	—

ザグリ穴タイプ

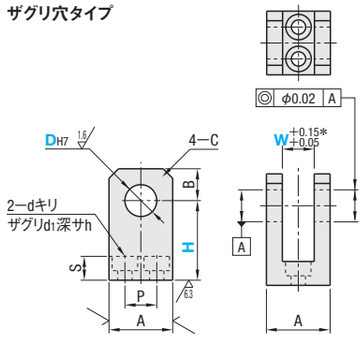

ボトムマウントタイプ

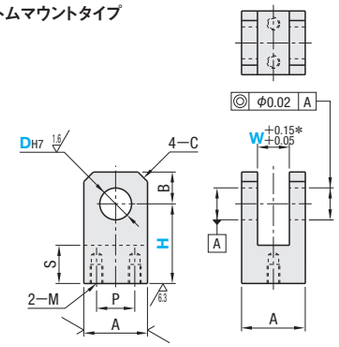

RoHS

W6以下を選択時、W公差は+0.05～+0.2となります。

型式 Type	DH7	W 指定1mm単位	H 指定1mm単位	A	P	B	C	S	d1	d	h	¥基準単価 HBNTB	HBNTM	HBNTS
ザグリ穴タイプ HBNTB HBNTM HBNTS	4	4～12	12～20	16	8	4	3	5.5	6.5	3.5	3.5	4,200	4,240	5,000
	5											4,200	4,240	5,000
	6	6～12	14～25	20	10	6	4	7.5	8	4.5	4.5	4,340	4,390	5,300
	8		17～25			8						4,360	4,410	5,400
	10		17～30			10						4,360	4,410	5,400
	12	10～20	22～35	28	14	12	5	9.5	9.5	5.5	5.5	5,110	5,160	6,770
	13		22～35			13						5,110	5,160	6,770
	14	12～22	26～40	32	16	14						5,530	5,580	7,650

W<d1のとき、形状は上記写真右上のようになります。

型式 Type	DH7	W 指定1mm単位	H 指定1mm単位	A	P	B	C	S	M	¥基準単価 HBNUB	HBNUM	HBNUS
ボトムマウントタイプ HBNUB HBNUM HBNUS	4	4～12	15～20	16	10	4	3	10	M3	4,350	4,400	5,240
	5									4,350	4,400	5,240
	6	6～12	20～35	20	12	6	4	12	M4	4,520	4,570	5,600
	8					8				4,540	4,590	5,680
	10					10				4,540	4,590	5,670
	12	10～20	30～45	28	14	12	5	14	M5	5,340	5,390	7,180
	13					13				5,150	5,200	6,940
	14	12～22		32	16	14				5,780	5,820	7,890

Order 注文例

型式	—	W	—	H
HBNTB10	—	W8	—	H20
HBNUM12	—	W12	—	H35

Delivery 出荷日　5 日目発送

ストーク B　500円/1本　P.88

同一サイズ3本以上は一律1,350円

Price 価格

■数量スライド価格（1円未満切り捨て）P.87

数　量	1～9	10～14	15～19
値引率	基準単価	5%	10%

表示数量超えはお見積り

■特長：設置面積が少なく、コンパクトなタイプです。

●比較表

D	新商品 縦	横	設置面積	HGCCBタイプ（P.1464） 縦	横	設置面積	縮小率	HGCTBタイプ（P.1471） 縦	横	設置面積	縮小率
4	16	16	256	12	25	300	−15%	28	28	784	−67%
5	16	16	256	12	25	300	−15%	32	32	1024	−75%
6	20	20	400	19	35	665	−40%	32	32	1024	−61%
8	20	20	400	19	32	608	−34%	38	38	1444	−72%
10	20	20	400	22	32	704	−43%	38	38	1444	−72%
12	28	28	784	22	38	836	−6%	45	45	2025	−61%
13	28	28	784	25	38	950	−17%	50	50	2500	−69%
14	32	32	1024	30	50	1500	−32%	50	50	2500	−59%

WALL THICKNESS HINGE BASES

肉厚ヒンジベース　1山T型

–標準タイプ・A寸コンパクトタイプ–

CADデータフォルダ名：54_Cylinders

■特長：従来品に比べ、A寸（横方向）がコンパクトになったヒンジベースを追加しました。

RoHS

Type 標準 W寸固定	標準 W寸・H寸指定	A寸コンパクト W寸固定	A寸コンパクト W寸・H寸指定	M材質	S表面処理
HKNNB	HGNNB	—	HGNAB	S45C	四三酸化鉄皮膜
—	HGNNM	—	—		無電解ニッケルメッキ
—	—	HKNAS	HGNAS	SUS304	—

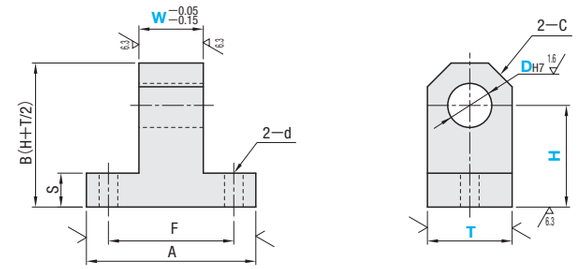

標準タイプとA寸コンパクトタイプの比較は、P.1467の比較表をご参照ください。

型式 Type	DH7	T 選択	W 標準 固定	W 標準 指定1mm単位	W A寸コンパクト 固定	W A寸コンパクト 指定1mm単位	H 指定1mm単位	標準 A	標準 F	A寸コンパクト A	A寸コンパクト F	S	d	C	¥基準単価 W寸固定 HKNNB	W寸固定 HKNAS	W寸・H寸指定 HGNNB	W寸・H寸指定 HGNNM	W寸・H寸指定 HGNAS
標準タイプ W寸固定 HKNNB	4	12	8	3～8	5	3～6	16～25	25	17	22	15	5	4.5	3	2,140	2,940	2,350	2,570	3,130
	5	16		5～12	6	4～8	18～30	32	23	25	18			4	2,340	3,210	2,540	2,780	3,400
		19					20～30							5	2,500	3,420	2,700	2,940	3,610
	6	16	10		8	5～10	18～30							4	2,340	3,210	2,540	2,780	3,400
		19					20～30							5	2,500	3,420	2,700	2,940	3,610
W寸・H寸指定 HGNNB HGNNM	8	19		8～16	10	6～12	26～35	38	27	32	25	10	5.5	5	2,540	3,510	2,740	3,010	3,700
		22					28～35							6	2,710	3,750	2,910	3,180	3,940
	10	19		10～18	12	8～15	26～35		28					5	2,540	3,510	2,740	3,010	3,700
		22					28～35							6	2,710	3,750	2,910	3,180	3,940
	12	22	12				28～40							6	2,730	3,750	2,930	3,210	3,940
		25					29～40							7	3,060	4,170	3,260	3,540	4,360
A寸コンパクトタイプ W寸固定 HKNAS	13	22		12～24	14	12～18	28～40	50	37	38	30			6	2,730	3,750	2,930	3,210	3,940
		25					29～40							7	3,060	4,170	3,260	3,540	4,360
	14	25					35～45					15	6.5	7	3,520	4,830	3,720	4,070	5,020
		30					38～45							8	3,880	5,390	4,090	4,440	5,590
W寸・H寸指定 HGNAB HGNAS	15	25	16		16		35～45							7	3,520	4,830	3,720	4,070	5,020
		30					38～45							8	3,880	5,390	4,090	4,440	5,590
	16	25					35～45							7	3,520	4,830	3,720	4,070	5,020
		30					38～45							8	3,880	5,390	4,090	4,440	5,590
	20	30	20	20～35	18	15～24	40～55	65	49	50	38		9	8	4,000	5,660	4,200	4,600	5,850
		38					44～55							11	4,470	6,620	4,670	5,070	6,820
	25	38	30		20									11	4,490	6,950	4,690	5,130	7,140

HGNABの価格は、HGNNB×0.95となります（1円単位は切捨）。

Order 注文例

型式	—	T	—	W	—	H
HKNNB10	—	T22			—	H35
HGNNM20	—	T38	—	W25	—	H48

Delivery 出荷日　3 日目発送

Price 価格

■数量スライド価格（1円未満切り捨て）P.87

数　量	1～9	10～14	15～19
値引率	基準単価	5%	10%

表示数量超えはお見積り

■径（DH7）・厚み（T）　片側肉厚一覧表

DH7	ヒンジベース 標準タイプ（P.1470～P.1479） T	片側肉厚 (T−DH7)/2	ヒンジベース　肉厚タイプ T	片側肉厚 (T−DH7)/2	T	片側肉厚 (T−DH7)/2
4	9	2.5	12	4	—	—
5	12	3.5	16	5.5	19	7
6		3		5		6.5
8	16	4	19	5.5	22	7
10		3		4.5		6
12	19	3.5	22	5	25	6.5
13		3		4.5		6
14	22	4	25	5.5	30	8
15		3.5		5		7.5
16		3		4.5		7
20	25	2.5	30	5	38	9
25	30	2.5	38	6.5	—	—

■特長：①使用の負荷荷重により、穴の片側肉厚を選定することができます。
②従来品に比べ、H寸とW寸がともに1mm単位で指定することができます。

Alteration 追加工

型式	—	T	—	W	—	H	—	(WDC)
HKNNB10	—	T22			—	H35	—	WDC

Alteration	Code	Spec.	¥/1Code
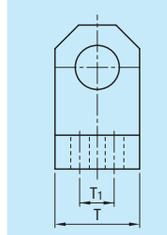	WDC	d穴を2つから4つに変更します。T1の位置に穴が空きます。 指定方法　WDC T / T1：16 / 8、19 / 10、22 / 12、25 / 14、30 / 15、38 / 20 ⊗D4は適用不可	300

WALL THICKNESS HINGE BASES

肉厚ヒンジベース　2山π型

ー標準タイプ・A寸コンパクトタイプー

類似寸法は加工部品Cナビ http://cp.misumi.jp/10-013/

CADデータフォルダ名：54_Cylinders

■特長：従来品に比べ、A寸（横方向）がコンパクトになったヒンジベースを追加しました。

RoHS

Type 標準 W寸固定	標準 W寸・H寸指定	A寸コンパクト W寸固定	A寸コンパクト W寸・H寸指定	M材質	S表面処理
HKNJB	HGNJB	HKNAJB	HGNAJB	S45C	四三酸化鉄皮膜
HKNJM	HGNJM	HKNAJM	—		無電解ニッケルメッキ
—	—	—	HGNAJS	SUS304	—

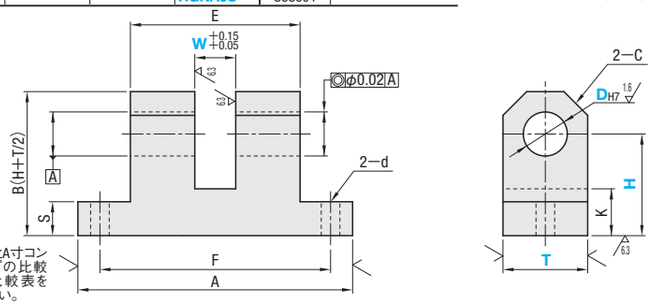

標準タイプとA寸コンパクトタイプの比較は、下の比較表をご参照ください。

型式 Type	DH7	T選択	W 標準 固定	W 標準 指定1mm単位	W A寸コンパクト 固定	W A寸コンパクト 指定1mm単位	H指定1mm単位	標準 A	標準 F	標準 E	A寸コンパクト A	A寸コンパクト F	A寸コンパクト E	K	S	d	C	¥基準単価 W寸固定 HKNJB	W寸固定 HKNJM	W寸・H寸指定 HGNJB	W寸・H寸指定 HGNJM	W寸・H寸指定 HGNAJS
標準タイプ W寸固定 HKNJB HKNJM	4	12	8	4～12	5	4～8	17～25	38	29	20	32	25	16	10	5	4.5	3	2,740	3,020	2,940	3,220	3,980
	5	16		5～15	6	4～12	19～30	50	41	25	38	30	22	12 (10)			4	3,050	3,360	3,250	3,570	4,520
		19					21～30										5	3,220	3,540	3,430	3,740	4,760
	6	16	10	6～18	8	5～12	19～30			32							4	3,050	3,360	3,250	3,570	4,520
		19					21～30										5	3,220	3,540	3,430	3,740	4,750
	8	19		8～24	10	6～18	25～35	65	52	38	50	40	30				5	3,230	3,550	3,440	3,750	4,880
		22					27～35										6	3,420	3,740	3,630	3,940	5,180
W寸・H寸指定 HGNJB HGNJM	10	19		10～30	12	8～25	25～35	75	62	50	65	55	42	14	10	5.5	5	3,650	4,010	3,860	4,210	5,550
		22					27～35										6	3,850	4,210	4,050	4,410	5,890
	12	22	12				27～40										6	3,910	4,300	4,110	4,500	5,810
		25					28～40										7	4,250	4,640	4,460	4,840	6,300
A寸コンパクトタイプ W寸固定 HKNAJB HKNAJM	13	22			14		27～40										6	3,910	4,300	4,110	4,500	5,810
		25					28～40										7	4,250	4,640	4,460	4,840	6,300
	14	25				12～25	29～45							15	15	6.5	7	4,830	5,310	5,030	5,510	7,080
		30					32～45										8	5,220	5,700	5,430	5,910	7,770
W寸・H寸指定 HGNAJB HGNAJS	15	25	16		16		29～45		63								7	4,830	5,310	5,030	5,510	7,080
		30					32～45										8	5,220	5,700	5,430	5,910	7,770
	16	25					29～45										7	4,830	5,310	5,030	5,510	7,080
		30					32～45										8	5,220	5,700	5,430	5,910	7,770
	20	30	20	20～35	18	15～25	35～50	100	82	65	75	60	45	18		9	8	5,760	6,300	5,970	6,500	8,820
		38					39～50										11	6,310	6,850	6,520	7,060	10,100
	25	38	30		20		39～50										11	6,450	7,040	6,650	7,240	10,690

※A寸コンパクトは、（　）数値となります。

A寸コンパクト（S45C品）の価格は、上記×0.95となります（1円単位は切捨）。

Order 注文例

型式	T	W	H
HKNJB6	T19		H27
HGNJM20	T38	W25	H48
HGNAJB10	T22	W15	H30

Delivery 出荷日　3 日目発送

Price 価格

■数量スライド価格（1円未満切り捨て）P87

数量	1～9	10～14	15～19
値引率	基準単価	5%	10%

表示数量超えはお見積り

■A寸法比較表

DH7	T	1山T型タイプ 標準タイプ（P.1466）	1山T型タイプ A寸コンパクト	1山T型タイプ 縮小率	2山π型タイプ 標準タイプ	2山π型タイプ A寸コンパクト	2山π型タイプ 縮小率
4	12	25	22	−12%	38	32	−16%
5	16	32	25	−22%	50	38	−24%
	19						
6	16						
	19						
8	19	38	32	−16%	65	50	−23%
	22						
10	19				75	65	−13%
	22						
12	22						
	25						
13	22	50	38	−24%			
	25						
14	25						
	30						
15	25						
	30						
16	25						
	30						
20	30	65	50	−23%	100	75	−25%
	38						
25	38						

※A寸（横方向）を小さくするとともに、F寸（取付寸法）の値も縮小しました。

Alteration 追加工　型式 − T − W − H − (WDC)　HKNJB6 − T19 − H27 − WDC

Alteration	Code	Spec.	¥/1Code
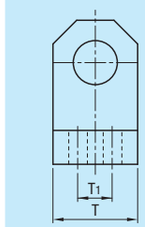	WDC	d穴を2つから4つに変更します。T1の位置に穴が空きます。	300

指定方法　WDC

T	T1
16	8
19	10
22	12
25	14
30	15
38	20

⊗D4は適用不可

WALL THICKNESS HINGE BASES

肉厚ヒンジベース　L型

類似寸法は加工部品Cナビ http://cp.misumi.jp/10-013/

CADデータフォルダ名：54_Cylinders

RoHS

Type 1山タイプ	2山タイプ	M材質	S表面処理
HGLKB	HGLJB	S45C	四三酸化鉄皮膜
HGLKM	HGLJM		無電解ニッケルメッキ
—	HGLJS	SUS304	—

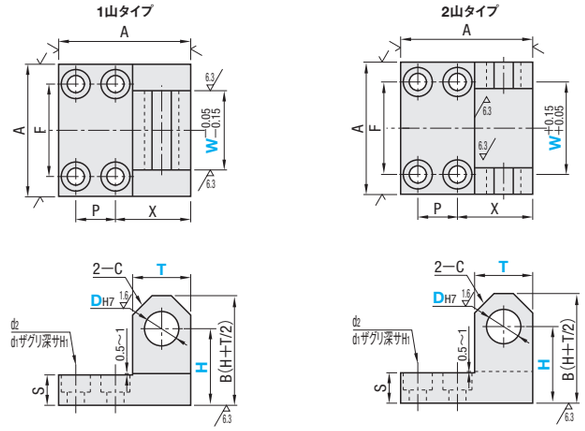

型式 Type	DH7	T選択	W指定1mm単位	H指定1mm単位	A	F	P	X	S	d2	d1	H1	C	¥基準単価 1山タイプ HGLKB	1山タイプ HGLKM	2山タイプ HGLJB	2山タイプ HGLJM	2山タイプ HGLJS
1山タイプ HGLKB HGLKM 2山タイプ HGLJB HGLJM HGLJS	4	12	4～8	20～30	25	12	—	18.5	7.5	4.5	8	4.5	3	5,590	5,860	5,920	6,210	7,660
	5	16	5～10		28			22	9.5	5.5	9.5	5.5	4	5,810	6,080	6,160	6,450	8,320
		19		21～31	32	20		25.5					5	6,310	6,590	6,690	6,980	8,980
	6	16	6～12	25～35	28	12		22					4	5,820	6,110	6,170	6,480	8,350
		19			32	20		25.5					5	6,320	6,610	6,700	7,010	9,020
	8	19	8～16		38	25		28.5					5	6,860	7,170	7,280	7,600	9,850
		22			45	30	12	27.5					6	7,430	7,740	7,880	8,200	10,800
	10	19	10～20	30～40				26					5	7,450	7,770	7,890	8,230	10,850
		22			50	35	15	28.5					6	8,010	8,330	8,490	8,830	11,760
	12	22	12～30										6	8,010	8,330	8,490	8,830	11,760
		25					12	31.5					7	8,020	8,340	8,500	8,840	11,820
	13	22	13～30				15	28.5	11.5	6.5	11	6.5	6	8,010	8,360	8,450	8,860	11,700
		25			60	40		35					7	8,690	9,040	9,170	9,580	13,140
	14	25	14～30	35～45									7	8,760	9,140	9,200	9,680	13,350
		30						37.5					8	8,790	9,170	9,240	9,720	13,490
	15	25						35					7	9,220	9,600	9,690	10,170	13,840
		30						37.5					8	9,250	9,630	9,720	10,210	13,980
	16	25						35					7	9,220	9,600	9,690	10,180	13,840
		30						37.5					8	9,250	9,640	9,720	10,210	13,980
	20	30	20～35	40～50	65		17	39	16	9	14	9	8	10,420	10,850	10,880	11,510	15,850
		38			70	45	16	46					11	11,580	12,010	12,090	12,730	—
	25	38	25～35										11	12,220	12,670	12,740	13,430	—

Order 注文例

型式	T	W	H
HGLKB10	T19	W15	H35
HGLKM16	T30	W25	H42

Delivery 出荷日

●S45C　5 日目発送　ストーク B　500円/1本　P.88

同一サイズ3本以上は一律1,350円

●SUS304　5 日目発送

Price 価格

■数量スライド価格（1円未満切り捨て）P87

数量	1～9	10～14	15～19
値引率	基準単価	5%	10%

表示数量超えはお見積り

■径（DH7）・厚み（T）　片側肉厚一覧表

DH7	ヒンジベース標準タイプ（P.1470～P.1479） T	片側肉厚 (T−DH7)/2	ヒンジベース肉厚タイプ T	片側肉厚 (T−DH7)/2	T	片側肉厚 (T−DH7)/2
4	9	2.5	12	4	—	—
5	12	3.5	16	5.5	19	7
6		3		5		6.5
8	16	4	19	5.5	22	7
10		3		4.5		6
12	19	3.5	22	5	25	6.5
13		3		4.5		6
14	22	4	25	5.5	30	8
15		3.5		5		7.5
16		3		4.5		7
20	25	2.5	30	5	38	9
25	30	2.5	38	6.5	—	—

■特長：使用の負荷荷重により、穴の片側肉厚を選定することができます。

ミスミ FAメカ2010　商品・価格の最新情報あります！　ミスミFA　検索　http://fa.misumi.jp/

WALL THICKNESS HINGE BASES

肉厚ヒンジベース

ー中央支点タイプー

CADデータフォルダ名：54_Cylinders

RoHS

Type 1山タイプ	Type 2山タイプ	M材質	S表面処理
HGCKB	HGCJB	S45C	四三酸化鉄皮膜
HGCKM	HGCJM		無電解ニッケルメッキ

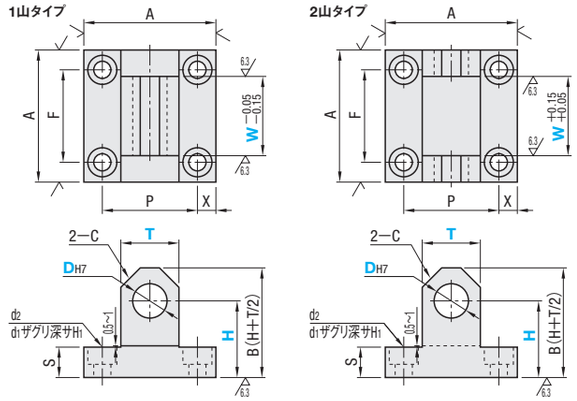

型式 Type	DH7	T 選択	W 指定1mm単位	H 指定1mm単位	A	F	P	X	S	d2	d1	H1	C	¥基準単価 1山タイプ HGCKB	1山タイプ HGCKM	2山タイプ HGCJB	2山タイプ HGCJM
1山タイプ HGCKB HGCKM / 2山タイプ HGCJB HGCJM	4	12	4~8	20~30	32	18	22	5	7.5	4.5	8	4.5	3	5,770	6,090	6,120	6,450
	5	16	5~10		38	27	27	5.5					4	6,270	6,590	6,650	6,980
		19					28.5	4.75					5	6,770	7,090	7,180	7,520
	6	16	6~12	25~35			27	5.5					4	6,280	6,610	6,660	7,010
		19					28.5	4.75					5	6,790	7,120	7,190	7,550
	8	19	8~16		45	32	32	6.5	9.5	5.5	9.5	5.5	5	7,330	7,680	7,770	8,140
		22					33.5	5.75					6	7,900	8,250	8,370	8,740
	10	19	10~20	30~40			32	6.5					5	7,910	8,280	8,380	8,780
		22			50	35	36	7					6	8,470	8,840	8,980	9,370
	12	22	12~30										6	8,470	8,840	8,980	9,370
		25					37	6.5					7	8,480	8,850	8,990	9,380
	13	22	13~30				36	7	11.5	6.5	11	6.5	6	8,470	8,870	8,940	9,360
		25			60	40	43	8.5					7	9,150	9,560	9,660	10,080
	14	25	14~30	35~45									7	9,220	9,660	9,690	10,140
		30					45	7.5					8	9,250	9,690	9,720	10,180
	15	25					43	8.5					7	9,680	10,120	10,170	10,630
		30					45	7.5					8	9,710	10,150	10,210	10,660
	16	25					43	8.5					7	9,680	10,120	10,170	10,640
		30					45	7.5					8	9,710	10,150	10,210	10,670
	20	30	20~35	40~50	65		48	8.5	16	9	14	9	8	10,880	11,380	11,360	11,890
		38			70	45	54	8					11	12,040	12,540	12,570	13,100
	25	38	25~35										11	12,680	13,200	13,220	13,760

Order 注文例

型式	T	W	H
HGCKB6	T19	W10	H27
HGCJB20	T30	W30	H45

Delivery 出荷日: 5 日目発送 / ストーク B 500円/1本 P.88

同一サイズ3本以上は一律1,350円

Price 価格

■数量スライド価格（1円未満切り捨て）P.87

数量	1~9	10~14	15~19
値引率	基準単価	5%	10%

表示数量超えはお見積り

■径（DH7）・厚み（T）　片側肉厚一覧表

DH7	ヒンジベース 標準タイプ (P.1470~P.1479) T	片側肉厚 (T−DH7)/2	ヒンジベース 肉厚タイプ T	片側肉厚 (T−DH7)/2	T	片側肉厚 (T−DH7)/2
4	9	2.5	12	4	—	—
5	12	3.5	16	5.5	19	7
6		3		5		6.5
8	16	4	19	5.5	22	7
10		3		4.5		6
12	19	3.5	22	5	25	6.5
13		3		4.5		6
14	22	4	25	5.5	30	8
15		3.5		5		7.5
16		3		4.5		7
20	25	2.5	30	5	38	9
25	30	2.5	38	6.5	—	—

■特長：使用の負荷荷重により、穴の片側肉厚を選定することができます。

HINGE BASES

ヒンジベース　L型

ー標準タイプ・ストッパ用タップ付ー

類似寸法は加工部品Cナビ http://cp.misumi.jp/10-013/

CADデータフォルダ名：54_Cylinders

RoHS

Type 標準 1山タイプ	Type 標準 2山タイプ	Type ストッパ用タップ付 2山タイプ	M材質	S表面処理
HGLNB	HGLTB	—	S45C	四三酸化鉄皮膜
HGLNM	HGLTM	HGLSTM		無電解ニッケルメッキ
—	HGLTS	—	SUS304	—

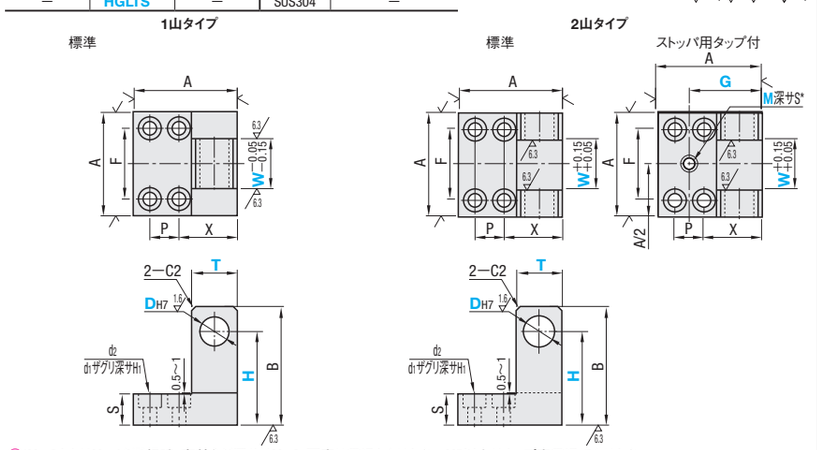

*M=3またはM=4を選択時、有効ネジ深サはM×2、下穴は貫通となります。M5以上はタップ穴貫通になります。

型式 Type	DH7	W 指定1mm単位	H 指定5mm単位	G 指定1mm単位	M 選択	A	F	P	X	B	S	T	d2	d1	H1
標準 1山タイプ HGLNB HGLNM / 2山タイプ HGLTB HGLTM HGLTS / ストッパ用タップ付 2山タイプ HGLSTM	3	3~6	15~25	—	—	20	10	—	14.5	H+5	8	9	4.5	8	4.5
	4	4~8	20~30			22	11	—	15.5		10				
	5	5~10				25	12	—	18.5	H+6	12	12	5.5	9.5	5.5
	6	6~12	25~35					—		H+8					
	8	8~16		X−3≦G≦X+3	3 4 5 6	32	20	—	24			16			
	10	10~18	30~40	X−6≦G≦X+6		38	25	—	27	H+10	14				
	12	12~30		X≦G≦X+P	4 5 6 8	45	28	12	25			19			
	13	13~30			4 5 6 8 10	50	34	14	28				6.5	11	6.5
	14	14~24	35~45							H+12	15	22			
	15	15~24													
	16	16~24													
	20	20~30	40~50		5 6 8 10 12	60	40	17	33	H+14	18	25	9	14	9
	25	25~35				65	45		38	H+17		30			

Order 注文例

型式	W	H	G	M
HGLNB12	W12	H35		
HGLTS20	W20	H40		
HGLSTM10	W15	H35	G27	M5

Delivery 出荷日: 5 日目発送 / ストーク B 500円/1本 P.88

同一サイズ3本以上は一律1,350円

Price 価格

■数量スライド価格（1円未満切り捨て）P.87

数量	1~9	10~14	15~19	20~25
値引率	基準単価	5%	10%	18%

表示数量超えはお見積り

■特長

タップサイズ・位置が選択可能です。

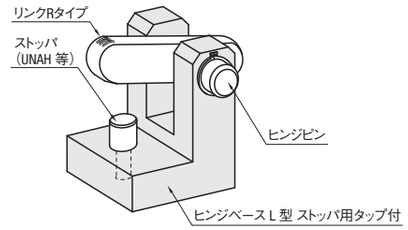

DH7	¥基準単価 標準タイプ 1山タイプ HGLNB	1山タイプ HGLNM	2山タイプ HGLTB	2山タイプ HGLTM	2山タイプ HGLTS	ストッパ用タップ付タイプ 2山タイプ HGLSTM
3	4,680	4,910	4,960	5,210	6,540	—
4	5,090	5,340	5,390	5,660	7,110	—
5	5,090	5,340	5,390	5,660	7,110	—
6	5,390	5,660	5,710	6,000	7,520	—
8	5,690	5,970	6,030	6,330	7,940	6,630
10	5,980	6,280	6,340	6,660	8,360	6,960
12	5,380	5,650	5,710	5,990	7,520	6,290
13	5,840	6,130	6,170	6,470	8,240	6,770
14	6,340	6,660	6,660	7,000	8,970	7,300
15	6,340	6,660	6,660	7,000	8,970	7,300
16	6,410	6,720	6,730	7,070	9,060	7,370
20	7,290	7,660	7,610	7,990	10,670	8,290
25	7,600	7,970	7,920	8,320	11,330	8,620

Example 使用例

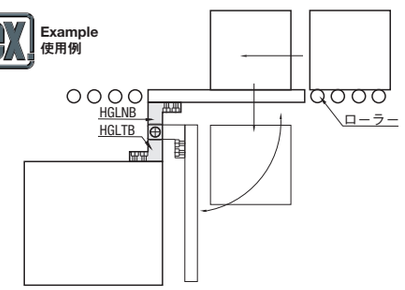

HINGE BASES

ヒンジベース

ー中央支点タイプー

CADデータフォルダ名：54_Cylinders

RoHS

Type 1山タイプ	Type 2山タイプ	M材質	S表面処理
HGCNB	HGCTB	S45C	四三酸化鉄皮膜
HGCNM	HGCTM		無電解ニッケルメッキ
HGCNS	HGCTS	SUS304	―

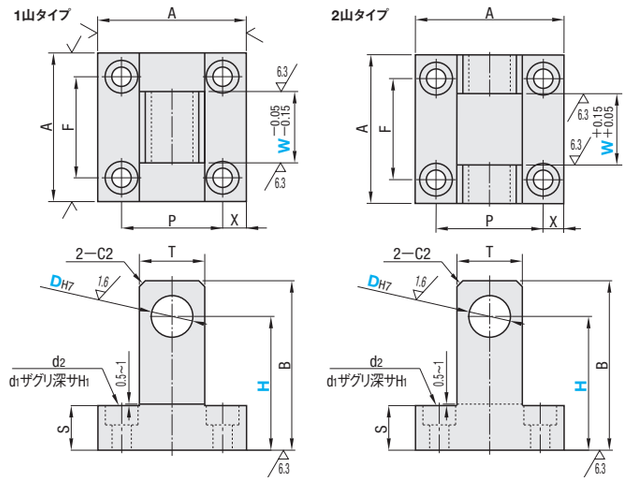

型式 Type	DH7	W 指定1mm単位	H 指定5mm単位	A	F	P	X	B	S	T	d2	d1	H1
1山タイプ HGCNB HGCNM HGCNS / 2山タイプ HGCTB HGCTM HGCTS	3	3~6	15~25	28	18	18	5	H+5	8	9	4.5	8	4.5
	4	4~8	20~30						10				
	5	5~10		32	22	22		H+6	12	12			
	6	6~12	25~35					H+8					
	8	8~16		38	27	27	5.5			16	5.5	9.5	5.5
	10	10~18	30~40					H+10	14				
	12	12~30		45	32	32	6.5			19			
	13	13~30		50	35	35	7.5				6.5	11	6.5
	14	14~24	35~45					H+12	15	22			
	15	15~24											
	16	16~24											
	20	20~30	40~50	60	40	40	10	H+14	18	25	9	14	9
	25	25~35		65	45	45		H+17		30			

Order 注文例

型式	―	W	―	H
HGCNB12	―	W12	―	H35
HGCTS20	―	W20	―	H40

Delivery 出荷日 5 日目発送 ストーク B 500円/1本 P.88

同一サイズ3本以上は一律1,350円

Price 価格

■数量スライド価格（1円未満切り捨て）P.87

数量	1~9	10~14	15~19	20~25
値引率	基準単価	5%	10%	18

表示数量超えはお見積り

D	¥基準単価 1山タイプ HGCNB	HGCNM	HGCNS	2山タイプ HGCTB	HGCTM	HGCTS
3	5,390	5,660	7,100	5,710	6,000	7,520
4	5,860	6,150	7,720	6,210	6,520	8,180
5	5,860	6,150	7,720	6,210	6,520	8,180
6	6,200	6,510	8,170	6,570	6,900	8,660
8	6,540	6,870	8,630	6,940	7,280	9,140
10	6,890	7,230	9,080	7,300	7,670	9,620
12	6,890	7,230	9,080	7,300	7,670	9,620
13	7,470	7,840	9,990	7,880	8,280	10,530
14	8,110	8,510	10,940	8,520	8,950	11,480
15	8,110	8,510	10,940	8,520	8,950	11,480
16	8,190	8,600	11,040	8,600	9,030	11,580
20	9,320	9,790	13,090	9,740	10,220	13,630
25	9,710	10,200	13,940	10,120	10,630	14,480

Example 使用例

■使い分け

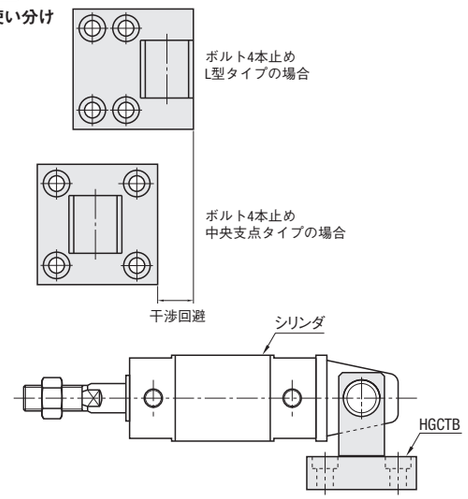

■特長：シリンダクレビスとして、ご利用頂けます。

WALL THICKNESS HINGE BASES WITH OIL FREE BUSHINGS

肉厚ヒンジベース　無給油ブッシュ付

ー1山T型タイプ/2山π型タイプー

CADデータフォルダ名：54_Cylinders

■特長：回転による磨耗防止の為に、無給油ブッシュをセットした肉厚ヒンジベースです。1mm単位で高さ指定ができます。

RoHS

Type 1山	Type 2山	M材質	S表面処理	A付属品
HKNMB	HKNJMB	S45C	四三酸化鉄皮膜	無給油ブッシュ
HKNMM	―		無電解ニッケルメッキ	
HKNMS	―	SUS304	―	

1山T型タイプ

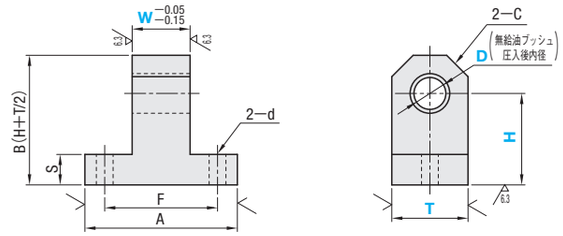

2山π型タイプ
（無給油ブッシュは2コ）

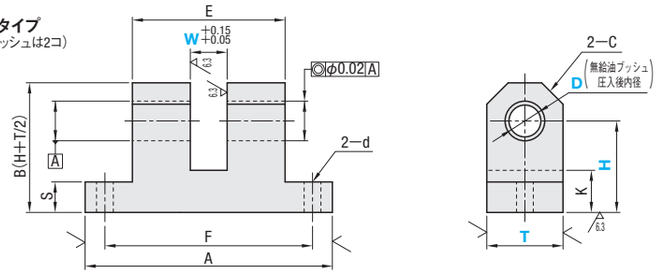

■1山タイプ

型式 Type	DH7	T 選択	W 選択	H 指定1mm単位	A	F	S	d	C	¥基準単価 HKNMB	HKNMM	HKNMS
HKNMB HKNMM HKNMS	4	12	5 6 8	17~25	25	17	5	4.5	3	2,570	2,800	3,560
	5	16	5 6 8	18~30	32	23			4	2,780	3,030	3,860
		19		20~30					5	2,990	3,230	4,120
	6	16	6 8 10 12	18~30					4	2,850	3,100	3,930
		19		20~30					5	3,020	3,260	4,150
	8	19	8 10 12 16	26~35	38	27	10	5.5	5	3,060	3,330	4,260
		22		28~35					6	3,240	3,510	4,520
	10	19	10 12 16 18	26~35		28			5	3,160	3,430	4,360
		22		28~35					6	3,340	3,610	4,620
	12	22	12 16 18	28~40					6	3,360	3,650	4,620
		25		30~40					7	3,700	3,990	5,070

■2山タイプ

型式 Type	DH7	T 選択	W 選択	H 指定1mm単位	A	F	E	K	S	d	C	¥基準単価
HKNJMB	4	12	6 8 9	17~25	38	29	20	10	5	4.5	3	3,400
	5	16	6 8 9 10	21~30	50	41	25	12			4	3,750
		19		23~30							5	3,930
	6	16	6 8 9 10 12	21~30			32				4	3,890
		19		23~30							5	4,070
	8	19	8 9 10 12 15 20	25~35	65	52	38	14	10	5.5	5	4,080
		22		27~35							6	4,280
	10	19	15 20 24 30	25~35	75	62	50				5	4,720
		22		27~35							6	4,920
	12	22	15 20 24 30	27~40							6	4,980
		25		28~40							7	5,340

Order 注文例

型式	―	T	―	W	―	H
HKNMB8	―	T19	―	W10	―	H30
HKNJMB10	―	T22	―	W20	―	H30

Delivery 出荷日 5 日目発送 ストーク B 500円/1本 P.88

同一サイズ3本以上は一律1,350円

Price 価格

■数量スライド価格（1円未満切り捨て）P.87

数量	1~9	10~14	15~19
値引率	基準単価	5%	10%

表示数量超えはお見積り

Example 使用例

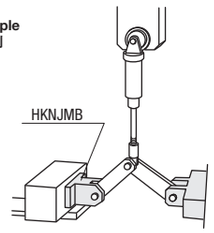

1山用（1個）

D	W	使用無給油ブッシュ d（内径）	L（全長）
4	5	4	4
	6	4	5
	8	4	6
5	5	5	4
	6	5	5
	8	5	6
6	6	6	5
	8	6	6
	10	6	8
	12	6	10
8	8	8	6
	10	8	8
	12	8	10
	16	8	15
10	10	10	8
	12	10	10
	16・18	10	15
12	12	12	10
	16・18	12	15

2山用（2個）

D	W	使用無給油ブッシュ d（内径）	L（全長）
4	6・8	4	5
	9	4	4
5	6	5	8
	8~10	5	6
6	6	6	12
	8~10	6	10
	12	6	8
8	8~12	8	12
	15	8	10
	20	8	8
10	15	10	15
	20・24	10	12
	30	10	8
12	15	12	15
	20・24	12	12
	30	12	8

ヒンジベース

ー固定寸　1山T型タイプ/固定寸　2山π型タイプー

類似寸法は加工部品Cナビ http://cp.misumi.jp/10-013/

CADデータフォルダ名：54_Cylinders

■特長：DH7に対して、2種のT寸（厚み）、H寸（高さ）を選択できる在庫品のヒンジベースです。

■1山T型タイプ

RoHS

Type	M材質	S表面処理
HKNKB	S45C	四三酸化鉄皮膜

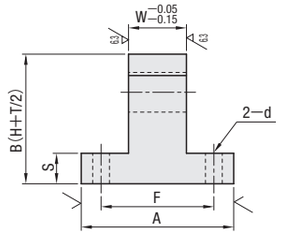

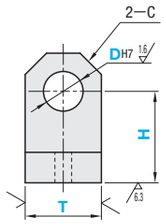

型式 Type	DH7	T 選択	H 選択	W	A	F	S	d	C	¥基準単価
HKNKB	5	12	20 25	6	25	18	5	4.5	3	1,850
		16							4	1,980
	6	12	20 25						3	1,850
		16							4	1,980
	8	16	25 30	8	32	25	10	5.5	4	2,010
		19							5	2,150
	10	16	25 30	10					4	2,010
		19							5	2,150
	12	19	30 35	12					5	2,170
		22							6	2,320

■2山π型タイプ

RoHS

Type	M材質	S表面処理
HKNKJB	S45C	四三酸化鉄皮膜

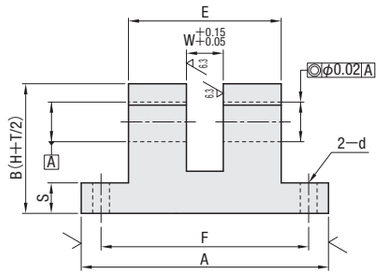

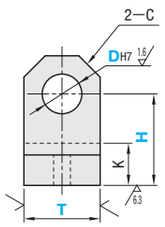

型式 Type	DH7	T 選択	H 選択	W	A	F	E	K	S	d	C	¥基準単価
HKNKJB	5	12	20 25	6	38	30	22	12	5	4.5	3	2,230
		16									4	2,590
	6	12	20 25								3	2,230
		16									4	2,590
	8	16	25 30	8	50	40	30	14	10	5.5	4	2,460
		19									5	2,740
	10	16	25 30	10	65	55	42				4	2,550
		19									5	3,100
	12	19	30 35	12							5	2,870
		22									6	3,320

Order 注文例

型式	−	T	−	H
HKNKB8	−	T16	−	H25

Example 使用例

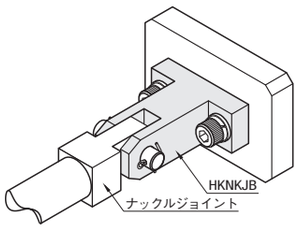

Delivery 出荷日　在庫品　翌日出荷 P.87

ご希望によりPM5:00迄、当日出荷受付致します。

Price 価格

■数量スライド価格（1円未満切り捨て）P.87

数　量	1〜9	10〜14	15〜19
値引率	基準単価	5%	10%

表示数量超えはお見積り

ヒンジベース

ー1山T型タイプー

ステンレス・めっき品 脱脂洗浄サービス 対応商品詳細は下記URLへ http://fa.misumi.jp

CADデータフォルダ名：54_Cylinders

RoHS

W寸固定タイプ H7タイプ	W寸固定タイプ 無給油タイプ	W寸・H寸指定タイプ H7タイプ	W寸・H寸指定タイプ 無給油タイプ	M材質	S表面処理
HKTB	HKTBM	HGBTB	HGBTBM	S45C	四三酸化鉄皮膜
HKTM	ー	HGBTM	ー		無電解ニッケルメッキ
HKTS	ー	HGBTS	ー	SUS304	ー

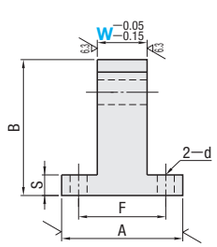

H7タイプ

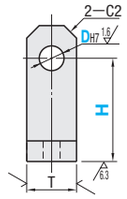

無給油タイプ

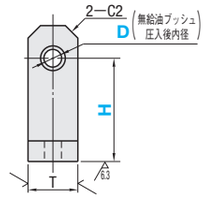

■W寸固定タイプ

型式 Type	D	H7タイプ D公差	無給油タイプ D公差（参考）	H 指定1mm単位	W	A	F	B	S	T	d	使用無給油ブッシュ d（内径）	使用無給油ブッシュ L（全長）
（H7タイプ）HKTB HKTM HKTS （無給油タイプ）HKTBM	2	+0.01 0	ー	15〜20	4	22	15	H+3	5	6	3.5	ー	ー
	3			15〜25	6	25		H+5		9	4.5		
	4		+0.062 0		8		17					4	6
	5	+0.012 0	+0.065 0	20〜30		32	23	H+6		12		5	6
	6							H+8				6	8
	8	+0.015 0		25〜35	10	38	27		10	16	5.5	8	8
	10		+0.068 0	30〜40			28	H+10				10	8
	12	+0.018 0			12	50	37			19		12	10
	13		ー	35〜45					15	22	6.5	ー	ー
	14				16			H+12				ー	ー
	15											ー	ー
	16											ー	ー
	20	+0.021 0		40〜50	20	65	49	H+14		25	9	ー	ー
	25				30			H+17		30		ー	ー

ヒンジピンの詳細寸法は、P.1-820をご覧ください。

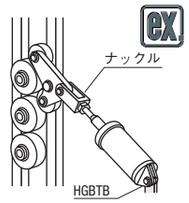

■HGBTBM 使用無給油ブッシュ

D	W	使用無給油ブッシュ d（内径）	使用無給油ブッシュ L（全長）
4	4	4	3
	5	4	4
	6	4	5
	8	4	6
5	5	5	4
	6	5	5
	8	5	6
	9	5	8
	10	5	8
6	6	6	5
	8	6	6
	9	6	8
	10	6	8
	12	6	10
8	8	8	6
	9	8	8
	10	8	8
	12	8	10
	14	8	12
	15	8	12
	16	8	15
10	10	10	8
	12	10	10
	14	10	12
	15	10	12
	16	10	15
	18	10	15
12	12	12	10
	14	12	12
	15	12	12
	16	12	15
	18	12	15
13	14	13	12
	15	13	12
	16	13	15
	18	13	15
	20	13	15
	22	13	20
	24	13	20
15	15	15	12
	16	15	15
	18	15	15
	20	15	15
	22	15	20
	24	15	20
16	16	16	15
	18	16	15
	20	16	15
	22	16	20
	24	16	20

■W寸・H寸指定タイプ（無給油タイプはH寸固定）

型式 Type	D	H7タイプ D公差	無給油タイプ D公差（参考）	H7タイプ W 指定1mm単位	H7タイプ H 指定5mm単位	無給油タイプ W 選択	無給油タイプ H 固定	A	F	B	S	T	d
（H7タイプ）HGBTB HGBTM HGBTS （無給油タイプ）HGBTBM	2	+0.01 0	ー	3〜5	15〜20	ー	ー	22	15	H+3	5	6	3.5
	3			3〜6	15〜25			25		H+5		9	4.5
	4		+0.062 0	4〜8		4 5 6 8	20		17				
	5	+0.012 0	+0.065 0	5〜10	20〜30	5 6 8 9 10		32	23	H+6		12	
	6			6〜12		6 8 9 10 12				H+8			
	8	+0.015 0		8〜16	25〜35	8 9 10 12 14 15 16	25		27		10	16	5.5
	10			10〜18	30〜40	10 12 14 15 16 18	30	38	28	H+10		19	
	12		+0.068 0	12〜18		12 14 15 16 18							
	13	+0.018 0		13〜24		14 15 16 18 20 22 24		50	37				
	14		ー	14〜24	35〜45	ー	ー			H+12		22	6.5
	15		+0.068 0	15〜24		15 16 18 20 22 24	35				15		
	16			16〜24		16 18 20 22 24							
	20	+0.021 0	ー	20〜30	40〜50	ー	ー	65	49	H+14		25	9
	25			25〜35						H+17		30	

ヒンジピンの詳細寸法は、P.1-820をご覧ください。

Order 注文例

型式	−	W	−	H
HKTB13			−	H35
HGBTB10	−	W15	−	H30
HGBTBM4	−	W6		

Delivery 出荷日　3 日目発送

Price 価格

■数量スライド価格（1円未満切り捨て）P.87

数　量	1〜9	10〜14	15〜19	20〜25
値引率	基準単価	5%	10%	18%

表示数量超えはお見積り

D	¥基準単価 W寸固定タイプ H7タイプ HKTB	HKTM	HKTS	無給油タイプ HKTBM	W寸・H寸指定タイプ H7タイプ HGBTB	HGBTM	HGBTS	無給油タイプ HGBTBM
2	1,760	1,930	2,540	ー	1,890	2,080	2,750	ー
3	1,760	1,930	2,540	ー	1,890	2,080	2,750	ー
4	1,760	1,930	2,540	1,940	1,890	2,080	2,750	2,080
5	1,930	2,120	2,790	2,140	2,080	2,300	3,020	2,290
6	1,930	2,120	2,790	2,140	2,080	2,300	3,020	2,290
8	2,100	2,310	3,040	2,330	2,280	2,510	3,290	2,500
10	2,100	2,310	3,040	2,330	2,280	2,510	3,290	2,500
12	2,280	2,510	3,300	2,530	2,470	2,730	3,580	2,700
13	2,280	2,510	3,300	ー	2,470	2,730	3,580	2,700
14	2,450	2,700	3,550	ー	2,840	3,130	4,100	ー
15	2,630	2,900	3,800	ー	2,840	3,130	4,100	2,800
16	2,630	2,900	3,800	ー	2,840	3,130	4,100	2,800
20	3,160	3,470	4,580	ー	3,420	3,760	4,950	ー
25	3,550	3,900	5,140	ー	5,020	5,180	6,480	ー

HINGE BASES

ヒンジベース

−1山T型ボトムマウントタイプ−

CADデータフォルダ名：54_Cylinders

RoHS

W寸固定タイプ	W寸・H寸指定タイプ	M材質	S表面処理
HKKBB	HGBBB	S45C	四三酸化鉄皮膜

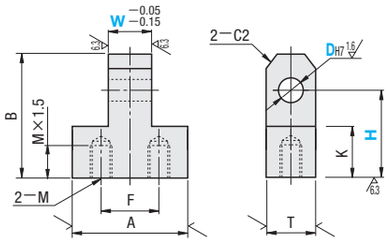

■W寸固定タイプ

型式 Type	D	D公差	H 指定1mm単位	W	A	F	B	K	T	M（並目）	¥基準単価
HKKBB	2	+0.01 0	15〜20	4	13	7	H+3	10	6	M3	1,930
	3		15〜25	6	16	8	H+5		9		1,930
	4	+0.012 0		8	19	11					1,930
	5		20〜30		25	16	H+6	12	12	M4	2,120
	6				32	20	H+8				2,120
	8	+0.015 0	25〜35	10	38	26		14	16	M5	2,310
	10	+0.018 0	30〜40		50	38	H+10				2,310
	12			12					19		2,500
	13					36					2,500
	14		35〜45				H+12	15	22	M6	2,700
	15			16							2,890
	16										2,890
	20	+0.021 0	40〜50	20	65	47	H+14	18	25	M8	3,480
	25			30			H+17		30		3,900

ヒンジピンの詳細寸法は、P.1-820をご覧ください。

■W寸・H寸指定タイプ

型式 Type	D	D公差	W 指定1mm単位	H 指定5mm単位	A	F	B	K	T	M（並目）	¥基準単価
HGBBB	2	+0.01 0	3〜5	15〜20	13	7	H+3	10	6	M3	1,960
	3		3〜6	15〜25	16	8	H+5		9		1,960
	4	+0.012 0	4〜8		19	11					2,140
	5		5〜10	20〜30	25	16	H+6	12	12	M4	2,350
	6		6〜12		32	20	H+8				2,350
	8	+0.015 0	8〜16	25〜35	38	26		14	16	M5	2,550
	10	+0.018 0	10〜18	30〜40	50	38	H+10				3,190
	12		12〜18						19		3,420
	13		13〜24								3,420
	14		14〜24	35〜45		36	H+12	15	22	M6	3,650
	15		15〜24								3,650
	16		16〜24								3,650
	20	+0.021 0	20〜30	40〜50	65	47	H+14	18	25	M8	4,350
	25		25〜35				H+17		30		5,120

ヒンジピンの詳細寸法は、P.1-820をご覧ください。

Order 注文例

型式	−	W	−	H
HKKBB8			−	H27
HGBBB8	−	W8	−	H25

Delivery 出荷日　3 日目発送

Price 価格

■数量スライド価格（1円未満切り捨て）P.87

数量	1〜9	10〜14	15〜19	20〜25
値引率	基準単価	5%	10%	18%

表示数量超えはお見積り

HINGE BASES

ヒンジベース

−2山π型タイプ−

ステンレス・めっき品 脱脂洗浄サービス 対応商品詳細は下記URLへ http://fa.misumi.jp

類似寸法は加工部品Cナビ http://cp.misumi.jp/10-013/

CADデータフォルダ名：54_Cylinders

RoHS

W寸固定タイプ H7タイプ	W寸固定タイプ H7タップ付	W寸・H寸指定タイプ H7タイプ	W寸・H寸指定タイプ H7タップ付	M材質	S表面処理	A付属品（H7タップ付のみ）
HKPB	HKPBT	HGBPB	—	S45C	四三酸化鉄皮膜	止ねじ2本（SUS304）
HKPM	HKPMT	HGBPM	HGBPMT		無電解ニッケルメッキ	
HKPS	—	HGBPS	—	SUS304	—	

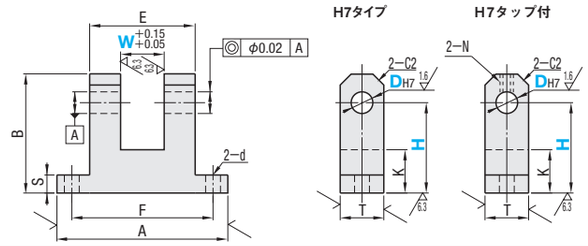

■W寸固定タイプ

型式 Type	D	D公差	H 指定1mm単位	W	A	F	B	E	K	S	T	d	N	¥基準単価 H7タイプ HKPB	HKPM	HKPS	H7タップ付 HKPBT	HKPMT
（H7タイプ）HKPB HKPM HKPS （H7タップ付）HKPBT HKPMT	2	+0.01 0	15〜20	4	25	18	H+3	10	10	5	6	3.5	—	2,280	2,520	3,310	—	—
	3		20〜25	6	32	24	H+5	15			9	4.5	M3	2,280	2,520	3,310	2,860	3,110
	4			8	38	29		20						2,380	2,610	3,380	2,950	3,190
	5	+0.012 0	25〜30		50	41	H+6	25	12		12		M4	2,460	2,710	3,560	3,030	3,290
	6			10			H+8	32						2,460	2,710	3,560	3,030	3,290
	8	+0.015 0	30〜40		65	52		38	14	10	16	5.5		2,710	3,000	3,990	3,290	3,570
	10				75	62	H+10	50						2,810	3,100	4,060	3,390	3,680
	12	+0.018 0		12							19		M5	3,160	3,470	4,580	3,740	4,060
	13													3,160	3,470	4,580	3,740	4,060
	14		35〜45			63	H+12		15	15	22	6.5		3,420	3,770	4,960	4,010	4,350
	15			16										3,690	4,060	5,350	4,270	4,640
	16												M6	3,690	4,060	5,350	4,270	4,640
	20	+0.021 0	40〜50	20	100	82	H+14	65	18		25	9		4,390	4,820	6,350	4,980	5,410
	25			30			H+17				30			4,920	5,410	7,120	5,500	5,990

ヒンジピンの詳細寸法は、P.1-820をご覧ください。

■W寸・H寸指定タイプ

型式 Type	D	D公差	W 指定1mm単位	H 指定5mm単位	A	F	B	E	K	S	T	d	N	¥基準単価 H7タイプ HGBPB	HGBPM	HGBPS	H7タップ付 HGBPMT
（H7タイプ）HGBPB HGBPM HGBPS （H7タップ付）HGBPMT	2	+0.01 0	3〜5	15〜20	25	18	H+3	10	10	5	6	3.5	—	2,470	2,730	3,580	—
	3		3〜9	20〜25	32	24	H+5	15			9	4.5	M3	2,470	2,730	3,580	3,390
	4		4〜12		38	29		20						2,570	2,820	3,660	3,470
	5	+0.012 0	5〜15	25〜30	50	41	H+6	25	12		12		M4	2,660	2,930	3,850	3,560
	6		6〜18				H+8	32						2,660	2,930	3,850	3,560
	8	+0.015 0	8〜24	30〜40	65	52		38	14	10	16	5.5		2,930	3,240	4,310	3,830
	10		10〜30		75	62	H+10	50						3,040	3,350	4,390	3,930
	12	+0.018 0	12〜30								19		M5	3,420	3,760	4,950	4,290
	13		13〜30											3,420	3,760	4,950	4,290
	14		14〜30	35〜45		63	H+12		15	15	22	6.5		3,990	4,390	5,780	4,370
	15		15〜30											3,990	4,390	5,780	4,840
	16		16〜30										M6	3,990	4,390	5,780	4,840
	20	+0.021 0	20〜30	40〜50	100	82	H+14	65	18		25	9		4,750	5,220	6,880	5,560
	25		25〜35				H+17				30			4,810	5,670	6,990	7,770

ヒンジピンの詳細寸法は、P.1-820をご覧ください。H7タップ付は(E−W)/2≧N+2が必要です。

Order 注文例

型式	−	W	−	H
HKPM12			−	H35
HGBPB8	−	W12	−	H35

3 日目発送

■数量スライド価格（1円未満切り捨て）P.87

数量	1〜9	10〜14	15〜19	20〜25
値引率	基準単価	5%	10%	18%

表示数量超えはお見積り

ミスミ FAメカ2010　2D・3D　CADデータ完備!　ミスミFA　検索　http://fa.misumi.jp/

HINGE BASES

ヒンジベース

ー2山U型タイプー

ステンレス・めっき品 脱脂洗浄サービス 対応商品詳細は下記URLへ http://fa.misumi.jp

類似寸法は加工部品Cナビ http://cp.misumi.jp/10-013/

CADデータフォルダ名：54_Cylinders

RoHS

W寸固定タイプ		W寸・H寸指定タイプ			M材質	S表面処理	A付属品
H7タイプ	無給油タイプ	H7タイプ	H7タップ付	無給油タイプ			(H7タップ付のみ)
HKUB	—	HGBUB	HGBUBT	—	S45C	四三酸化鉄皮膜	止めねじ 2本 (SUS304)
HKUM	—	HGBUM	—	—		無電解ニッケルメッキ	
HKUS	HKUSM	—	—	HGBUSM	SUS304	—	

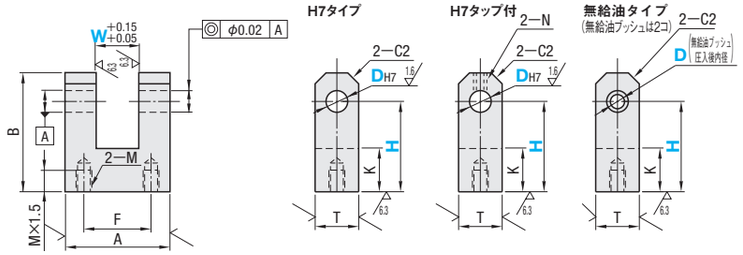

■W寸固定タイプ

型式 Type	D	H7タイプ D公差	無給油タイプ D公差(参考)	H 指定1mm単位	W	A	F	B	K	T	M (並目)	無給油タイプ使用ブッシュ d (内径)	L (全長)
(H7タイプ) HKUB HKUM HKUS (無給油タイプ) HKUSM	2	+0.01 0	—	15～20	4	13	7	H+3	10	6	M3	—	—
	3			20～25	6	16	8	H+5		9		—	—
	4	+0.012 0	+0.062 0		8	19	11					4	4
	5		+0.065 0	25～30		25	16	H+6	12	12	M4	5	6
	6					32	20	H+8				6	10
	8	+0.015 0		30～40	10	38	26		14	16	M5	8	12
	10		+0.068 0			50	38	H+10				10	15
	12	+0.018 0	—		12					19		12	15
	13											—	—
	14			35～45						22	M6	—	—
	15				16		36	H+12	15			—	—
	16											—	—
	20	+0.021 0		40～50	20	65	47	H+14	18	25	M8	—	—
	25				30			H+17		30		—	—

ヒンジピンの詳細寸法は、P.1-820をご覧ください。

■W寸・H寸指定タイプ（無給油タイプはH寸固定）

型式 Type	D	H7タイプ D公差	無給油タイプ D公差(参考)	H7タイプ・H7タップ付 W 指定1mm単位	H 指定5mm単位	無給油タイプ W 選択	H 固定	A	F	B	K	T	M (並目)	N
(H7タイプ) HGBUB HGBUM (H7タップ付) HGBUBT (無給油タイプ) HGBUSM	2	+0.01 0	—	3～5	15～20	—	—	13	7	H+3	10	6	M3	—
	3			3～9	20～25			16	8	H+5		9		M3
	4	+0.012 0	+0.062 0	4～12		8 9	20	19	11					
	5		+0.065 0	5～15	25～30	9 10 12	25	25	16	H+6	12	12	M4	M4
	6			6～18		10 12 15		32	20	H+8				
	8	+0.015 0		8～24	30～40	15 16	30	38	26		14	16	M5	
	10		+0.068 0	10～30		15 16 18		50	38	H+10				
	12	+0.018 0		12～30		15 16 20						19		M5
	13		—	13～30		—	—							
	14			14～30	35～45				36	H+12	15	22	M6	
	15			15～30										
	16			16～30										M6
	20	+0.021 0		20～30	40～50			65	47	H+14	18	25	M8	
	25			25～35						H+17		30		

ヒンジピンの詳細寸法は、P.1-820をご覧ください。　H7タップ付は(A−W)/2≧N+2が必要です。

Order 注文例

型式	—	W	—	H
HKUB6			—	H28
HGBUB8	—	W8	—	H30

3 日目発送

■数量スライド価格（1円未満切り捨て）P.87

数量	1～9	10～14	15～19	20～25
値引率	基準単価	5%	10%	18%

表示数量超えはお見積り

■HGBUSM 使用無給油ブッシュ

D	W	使用無給油ブッシュ d (内径)	L (全長)
4	8	4	5
	9	4	4
5	9	5	6
	10	5	6
	12	5	5
6	10	6	10
	12	6	8
	15	6	6
8	15	8	10
	16	8	10
10	15	10	15
	16	10	15
	18	10	15
12	15	12	15
	16	12	15
	20	12	12

D	¥基準単価 W寸固定タイプ H7タイプ HKUB	HKUM	HKUS	無給油タイプ HKUSM	W寸・H寸指定タイプ H7タイプ HGBUB	HGBUM	H7タップ付 HGBUBT	無給油タイプ HGBUSM
2	1,930	2,090	2,800	—	1,890	2,080	—	—
3	1,930	2,090	2,800	—	1,890	2,080	2,660	—
4	1,930	2,090	2,800	3,100	2,080	2,260	2,830	3,310
5	2,110	2,270	3,040	3,380	2,280	2,510	3,000	3,610
6	2,110	2,270	3,040	3,380	2,280	2,510	3,000	3,610
8	2,280	2,520	3,310	3,660	2,470	2,730	3,240	3,920
10	2,460	2,710	3,560	3,940	2,660	2,930	3,400	4,220
12	2,630	2,900	3,810	4,220	2,840	3,130	3,560	4,520
13	2,630	2,900	3,810	—	2,840	3,130	3,560	—
14	2,720	3,000	3,930	—	3,040	3,350	3,700	—
15	2,810	3,100	4,060	—	3,040	3,350	3,770	—
16	2,810	3,100	4,060	—	3,040	3,350	3,770	—
20	3,330	3,670	4,820	—	3,600	3,970	4,260	—
25	3,730	4,110	5,410	—	5,460	5,970	5,690	—

HINGE BASES

ヒンジベース

ー側面取付型1山タイプー

CADデータフォルダ名：54_Cylinders

RoHS

H寸指定タイプ		M材質	S表面処理	A付属品
H7タイプ	H7タップ付			
HKSBB	HKSBBT	S45C	四三酸化鉄皮膜	止ねじ1本 (SUS304)
HKSBS	—	SUS304	—	

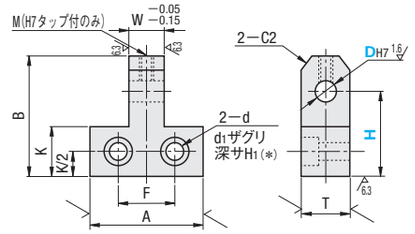

H7タイプにはタップおよび止ねじは付きません。　*D=2の場合はザグリ穴ではなく、キリ穴になります。

■H寸指定タイプ

型式 Type	DH7	H 指定1mm単位	W	A	F	B	K	T	d	d1	H1	M	¥基準単価 HKSBB	HKSBS	HKSBBT
(H7タイプ) HKSBB HKSBS (H7タップ付) HKSBBT	2	15～20	4	13	7	H+3	10	6	3.5	—	—	—	1,840	2,660	—
	3	15～25	6	16	8	H+5		9		6.5	3.5	M3			2,210
	4		8	19	11										
	5	20～30		25	16	H+6	12	12	4.5	8	4.5	M4	2,030	2,930	2,390
	6		10	32	20	H+8									
	8	25～35		38	26		14	16	5.5	9.5	5.5		2,210	3,190	2,570
	10	30～40		50	38	H+10									
	12		12					19				M5	2,390	3,470	2,750
	13														
	14	35～45			36	H+12	15	22	6.5	11	6.5		2,570	3,730	2,930
	15		16										2,760	3,990	3,120
	16														
	20	40～50	20	65	47	H+14	18	25	9	14	9	M6	3,320	4,810	3,680
	25					H+17		30					3,720	5,400	4,090

ヒンジピンの詳細寸法は、P.1-820をご覧ください。

Order 注文例

型式	—	H
HKSBB6	—	H30

Delivery 出荷日　3 日目発送

Price 価格

■数量スライド価格（1円未満切り捨て）P.87

数量	1～9	10～14	15～19	20～25
値引率	基準単価	5%	10%	18%

表示数量超えはお見積り

Example 使用例

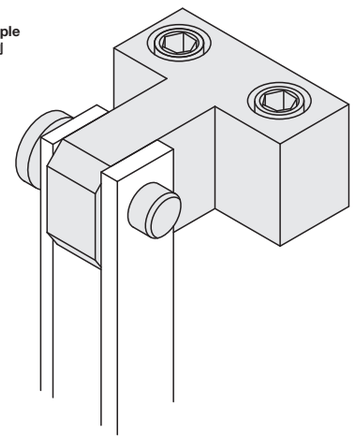

54 チャック・シリンダ 連結部品

ミスミ FAメカ2010　ご指定サイズのCADを提供!　ミスミFA　検索　http://fa.misumi.jp/

HINGE BASES –SIDE MOUNT TYPE–

ヒンジベース

–側面取付型2山タイプ–

類似寸法は加工部品Cナビ http://cp.misumi.jp/10-013/

CADデータフォルダ名：54_Cylinders

H寸指定タイプ		W寸・H寸指定タイプ		M材質	S表面処理	A付属品
H7タイプ	H7タップ付	H7タイプ	H7タップ付			
HKSUB	HKSUBT	HGSUB	HGSUBT	S45C	四三酸化鉄皮膜	止ねじ 2本 (SUS304)
HKSUM	–	–	HGSUMT		無電解ニッケルメッキ	
HKSUS	–	HGSUS	–	SUS304	–	

H寸指定タイプ

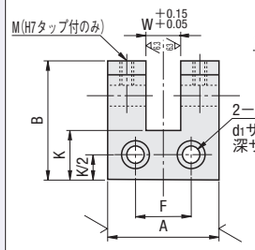

W寸・H寸指定タイプ

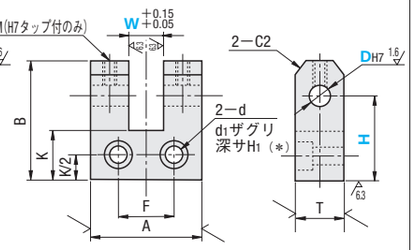

H7タイプにはタップおよび止ねじは付きません。 *D=2の場合はザグリ穴ではなく、キリ穴になります。

■H寸指定タイプ

型式 Type	DH7	H 指定1mm単位	W	A	F	B	K	T	d	d1	H1	M	¥基準単価 HKSUB	HKSUM	HKSUS	HKSUBT
(H7タイプ) HKSUB HKSUM HKSUS (H7タップ付) HKSUBT	2	15～20	4	13	7	H+3	10	6	3.5	–	–	–	1,880	2,040	2,740	–
	3	20～25	6	16	8	H+5		9		6.5	3.5	M3				2,470
	4		8	19	11											
	5	25～30		25	16	H+6	12	12	4.5	8	4.5	M4	2,060	2,220	2,990	2,650
	6		10	32	20	H+8										
	8	30～40		38	26		14	16	5.5	9.5	5.5		2,230	2,480	3,250	2,820
	10			50		38	H+10						2,400	2,660	3,490	2,990
	12		12					19				M5	2,570	2,840	3,740	3,160
	13															
	14	35～45			36	H+12	15	22	6.5	11	6.5		2,660	2,930	3,860	3,250
	15		16										2,750	3,030	3,980	3,340
	16											M6				
	20	40～50	20	65	47	H+14	18	25	9	14	9		3,260	3,600	4,730	3,840
	25					H+17		30					3,650	4,020	5,300	4,230

ヒンジピンの詳細寸法は、P.1-820をご覧ください。

■W寸・H寸指定タイプ

型式 Type	DH7	W 指定1mm単位	H 指定5mm単位	A	F	B	K	T	d	d1	H1	M	¥基準単価 HGSUB	HGSUS	HGSUBT	HGSUMT
(H7タイプ) HGSUB HGSUS (H7タップ付) HGSUBT HGSUMT	2	3～5	15～20	13	7	H+3	10	6	3.5	–	–	–	1,710	2,480	–	–
	3	3～9	20～25	16	8	H+5		9		6.5	3.5	M3			2,290	2,460
	4	4～12		19	11								1,880	2,720	2,460	2,620
	5	5～15	25～30	25	16	H+6	12	12	4.5	8	4.5	M4	2,050	2,960	2,630	2,840
	6	6～18		32	20	H+8										
	8	8～24	30～40	38	26		14	16	5.5	9.5	5.5		2,220	3,220	2,800	3,030
	10	10～30		50	38	H+10							2,390	3,470	2,970	3,210
	12	12～30						19				M5	2,570	3,710	3,140	3,390
	13	13～30														
	14	14～30	35～45		36	H+12	15	22	6.5	11	6.5		2,650	3,830	3,230	3,490
	15	15～30											2,730	3,950	3,310	3,590
	16	16～30										M6				
	20	20～30	40～50	65	47	H+14	18	25	9	14	9		3,240	4,700	3,830	4,150
	25	25～35				H+17		30					3,640	5,260	4,280	4,650

ヒンジピンの詳細寸法は、P.1-820をご覧ください。 H7タップ付は(A−W)/2≧M+2が必要です。

Order 注文例

型式	−	H
HKSUB10	−	H33

型式	−	W	−	H
HGSUB10	−	W16	−	H35

Delivery 出荷日 3 日目発送

Price 価格

■数量スライド価格 (1円未満切り捨て) P.87

数量	1～9	10～14	15～19	20～25
値引率	基準単価	5%	10%	18%

表示数量超えはお見積り

Example 使用例

■特長：側面取付により、高さ方向を抑えることが可能です。

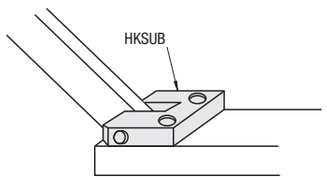

HINGE BOLTS

ヒンジボルト

–おねじタイプ・Rタイプ・無給油タイプ–

ステンレス・めっき品 脱脂洗浄サービス 対応商品詳細は下記URLへ http://fa.misumi.jp

CADデータフォルダ名：54_Cylinders

おねじ 標準タイプ 右ねじ	左ねじ	Rタイプ 右ねじ	M材質	S表面処理
HGBB	HGBBL	HGBBR	S45C	四三酸化鉄皮膜
HGBM	–	HGBMR		無電解ニッケルメッキ
HGBS	–	HGBSR	SUS304	–

●おねじ標準タイプ

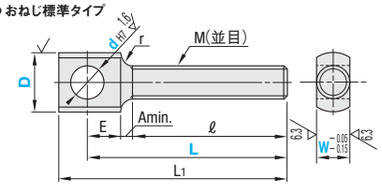

●おねじRタイプ

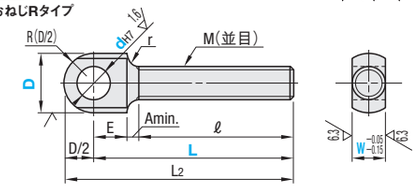

ねじ部端面にセンター穴がつく場合があります。
M×2+E+Amin≦L
左ねじタイプには、Dの外周に識別用溝があります。

■おねじタイプ

型式 Type	dH7	D	L 指定1mm単位	W 指定1mm単位	M (並目)	ℓ max	L1	L2	E	A min	r
標準タイプ 右ねじ HGBB HGBM HGBS 左ねじ HGBBL Rタイプ HGBBR HGBMR HGBSR	3	8	13～34	3～6	3	ℓ≦M×5	L+4	–	4	3	0.8
	4	8	16～44	4～5	4					4	
		10	17～45	4～7			L+5		5		
	5	10	19～55	5～6	5						
		12	20～56	5～9			L+6		6		
	6	12	24～68	6～9	6		L+8	L+6	8		
		15		6～12				L+7.5			
	8	15	28～88	8～11	8			L+10			
		20	30～90	8～17					10		
	10	20	37～112	10～16	10		L+10		12	5	
	12	20	42～132	12～15	12					6	
		25		12～21				L+12.5			
	14	25	49～154	14～19	14		L+12		14	7	1.6
		30		14～25				L+15			
	16	30	53～174	16～24	16						
		34		16～28				L+17			
	20	30	65～216	20～21	20		L+14	L+15	16	9	
		34		20～25				L+17			
		36		20～28				L+18			
		40		20～30				L+20			
	25	36	73～240	22～23	22		L+18	L+18	20		
		40		22～26				L+20			

Order 注文例

型式	−	D	−	L	−	W
HGBB12	−	20	−	55	−	13
HGBMR12	−	25	−	80	−	15

Price 価格

■数量スライド価格 (1円未満切り捨て) P.87

数量	1～9	10～14	15～19	20～25
値引率	基準単価	5%	10%	18%

表示数量超えはお見積り

dH7	D	¥基準単価 標準タイプ HGBB HGBBL	HGBM	HGBS	Rタイプ HGBBR	HGBMR	HGBSR
3	8	3,200	3,300	3,500	–	–	–
4	8						
	10						
5	10						
	12						
6	12	2,980	3,040	3,600	3,880	3,940	4,570
	15						
8	15				4,270	4,340	5,100
	20	3,700	3,760	4,570			
10	20				4,670	4,730	5,640
12	20			4,960	4,780	4,840	6,200
	25						
14	25				5,240	5,320	6,800
	30	4,170	4,220	5,700			
16	30				5,270	5,400	6,930
	34						
20	30	4,590	4,650	6,790	5,720	5,780	8,140
	34						
	36	5,340	5,400	8,000	6,530	6,600	9,440
	40	6,100	6,160	9,220	7,370	7,430	10,760
25	36	6,850	6,910	10,940	7,300	7,360	11,250
	40	7,710	7,770	12,170	8,140	8,200	12,440

Delivery 出荷日 5 日目発送 ストーク B 500円/1本 P.88

同一サイズ3本以上は一律1,350円
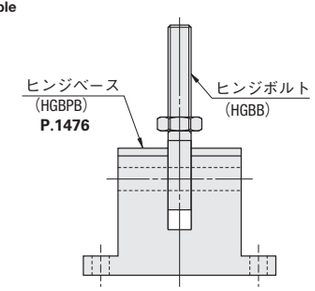
Example 使用例