POSTS / STRUT CLAMPS / STANDS
支柱・支柱クランプ・スタンド

●六角支柱・・・・・・・・・・・・P.1788～
●円形支柱・・・・・・・・・・・・P.1799～
●デバイス取付用スタンド・・・・P.1817～
●スタンドブラケット・・・・・・・P.1825～
●支柱クランプ・・・・・・・・・・P.1834～

※センサ取付用のスタンドブラケットは、P.1733をご覧ください。

支柱用モニタ取付アームのお知らせ

ディスプレイやタッチパネルを固定する場合に最適な、支柱用モニタアームもミスミにて取り扱っております。商品の詳細については、FA用エレクトロニクスカタログまたは、下記検索からエレクトロニクスカタログWEBサイトをご覧ください。

検索エンジンで以下のワードを検索してください。
ミスミ制御　検索

FA用エレクトロニクスカタログ

支柱・支柱クランプ スタンド

POSTS
STRUT CLAMPS
STANDS

製品名	小径六角支柱	六角支柱ー両端めねじー	ー片端おねじ片端めねじー	片端おねじ片端めねじ/両端おねじ ねじ径長さ指定	インロー部固定/指定
ページ	1788	1789	1791	1793	1795

六角支柱ー片端めねじー	ー片端おねじー	六角支柱アタッチブロック	円形支柱ー両端めねじ スパナ溝付ー	ー片端おねじ片端めねじ スパナ溝付ー	ー片端おねじ片端めねじ/両端おねじ ねじ径長さ指定スパナ溝付ー
1797	1797	1798	1799	1801	1803

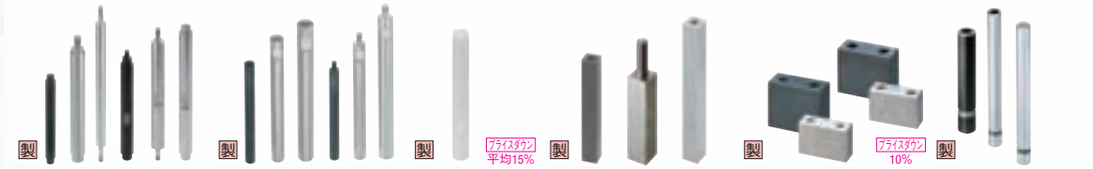

円形支柱ーインロー部固定/インロー部&スパナ溝指定ー	ー片端おねじ/片端めねじー	樹脂円形支柱ー片端めねじ/両端めねじー	四角支柱ー両端めねじ/片端おねじ片端めねじー	スペーサブロック	スタンド用支柱
1805	1807	1808	1809	1811	1814

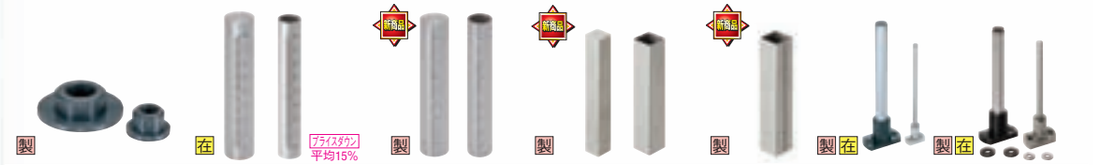

パイプ支柱用キャップ	スタンド用支柱ー目盛付ー	ー目盛付長さ指定ー	スタンド用支柱ー角棒・パイプー	ー目盛付長さ指定ー	デバイス取付用スタンドーコンパクトー	ーコンパクト長穴ー
1814	1815	1815	1816	1816	1817	1818

ー丸フランジー	ー角フランジー	ー角フランジ長穴ー	ー側面取付コンパクトー	ー側面取付ー	スタンドブラケットーエコノミータイプー	ースタンダードタイプー
1819	1821	1822	1823	1824	1825	1825

スタンドブラケットーシリンドリカルー	ー裏締めタイプー	ースクエアコンパクトー	ースクエアスタンダードー	ースクエア勝手違いー	ー側面取付ー	ー側面取付 ノック穴付ー
1826	1826	1827	1828	1828	1829	1829

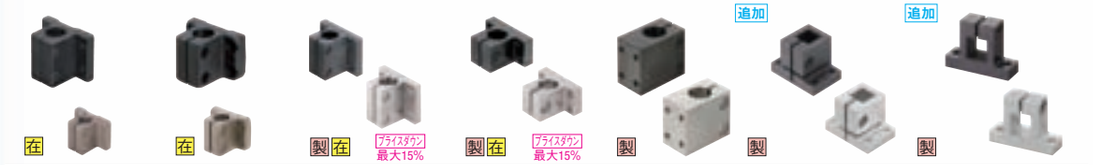

ー側面取付鋳造ー	ー側面取付鋳造 ノック穴付ー	ー側面取付長穴ー	ー側面取付コンパクトー	ー側面取付 フランジなしタイプー	ー角穴 スタンダードタイプー	ー角穴 側面取付穴ー
1830	1830	1830	1831	1831	1832	1832

超コンパクト支柱クランプー同径・異径直交蝶ノブ付ー	支柱クランプー同径直交クランプレバー付ー	超コンパクト支柱クランプー同径・異径直交ー	ー樹脂・同径直交ー	コンパクト支柱クランプー同径直交ー	ー異径直交ー
1834	1834	1835	1835	1836	1836

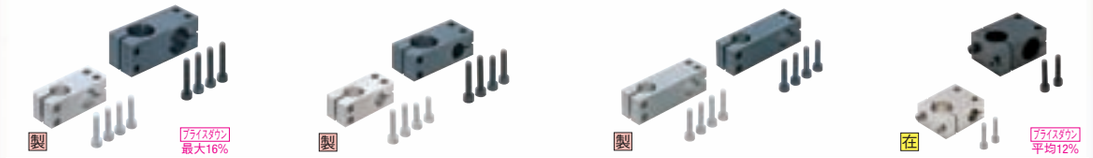

支柱クランプー同径直交/勝手違いー	ー異径直交/勝手違いー	ー直交穴ピッチ選択ー	ーセパレート(同径直交/異径直交)ー
1837	1838	1839	1840

ー同径T字直交セパレートー	ー平行穴ピッチ選択ー	ー同径回転ー	ー異径回転ー	ー角穴・丸穴回転ー
1841	1842	1843	1843	1844

超コンパクト支柱クランプー蝶ノブ付(垂直・平行タップ)ー	ー(垂直・平行タップ)ー	ークランプレバー付(垂直・平行タップ)ー	ー垂直タップー	ー平行タップー	ーセパレート(垂直・平行タップ)ー
1845	1845	1846	1847	1848	1849

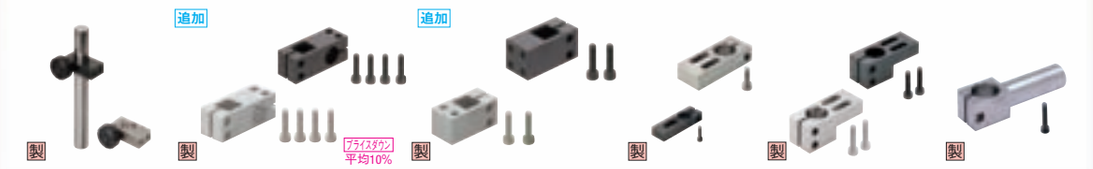

支柱クランプー平行タップ回転防止ー	ー角・丸直交/角・角直交ー	ー垂直・平行タップ 角穴ー	ーL型ー	ーアームー
1850	1851	1852	1853	1853	1854

バークランプーストレート・おねじー	フレキシブルクランプ	ホルダーパイプ	フレキシブルクランプーコンパクトー	パイプスタンドー止めねじー	ー溶接ー	パイプスタンドー管用おねじー	ー管用おねじ 溶接ー
1854	1855	1855	1856	1857	1858	1859	1859

ロータリーコネクター丸フランジ/二面フランジー	ー許容モーメント対応 片側フランジ/両側フランジー
1861	1862

支柱（六角・四角・円形）

ー概要ー

■形状・材質別選択表

形状名 タイプ		形状	六角支柱 鉄（SS400） ―	四三酸化鉄皮膜	無電解ニッケルメッキ	三価クロメート	ステンレス（SUS303・304） ―	アルミ（A2011） 白アルマイト	ページ	円形支柱 鉄（SS400） ―	四三酸化鉄皮膜	無電解ニッケルメッキ	三価クロメート	ステンレス（SUS304） ―	アルミ（A2017） 白アルマイト	樹脂（ポリアセタール）	ページ
両端めねじ	小径	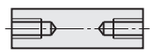	―	●	●	―	●	―	P.1788	―	―	―	―	―	―	―	―
両端めねじ	スタンダード		●	●	●	●	●	●	P.1789	●	●	●	●	●	●	●	P.1799 P.1808
片端おねじ片端めねじ	小径		―	●	●	―	●	―	P.1788	―	―	―	―	―	―	―	―
片端おねじ片端めねじ	スタンダード		●	●	●	●	●	―	P.1791 P.1793	●	●	●	●	●	―	―	P.1801 P.1803
両端おねじ	スタンダード		●	●	●	―	●	―	P.1793	●	●	●	―	●	―	―	P.1803
インロー	両端めねじ		●	●	●	―	●	―	P.1795	●	●	●	―	●	―	―	P.1805
インロー	片端おねじ片端めねじ		●	●	●	―	●	―	P.1795	●	●	●	―	●	―	―	P.1805
インロー	両端おねじ		●	●	●	―	●	―	P.1795	●	●	●	―	●	―	―	P.1805
片端めねじ	スタンダード		●	●	●	―	●	―	P.1797	●	●	●	―	●	―	●	P.1807 P.1808
片端おねじ	スタンダード	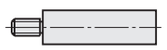	●	●	●	―	●	―	P.1797	●	●	●	―	●	―	―	P.1807

形状名 タイプ		形状	四角支柱 鉄（SS400） ―	四三酸化鉄皮膜	無電解ニッケルメッキ	三価クロメート	ステンレス（SUS304） ―	アルミ（A2011・2017） 白アルマイト	ページ
四角支柱	両端めねじ		●	●	●	―	●	―	P.1809
四角支柱	片端おねじ片端めねじ		●	●	●	―	●	―	P.1809

※支柱スタンド・支柱クランプと併用する外径g6公差の支柱は、**P.1814**をご参照ください。

■支柱 おねじ逃げ部寸法（参考値）

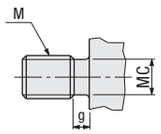

M	MC	g
2	1.4	0.8
2.6	2.1	0.8
3	2.3	1.0
4	3	1.2
5	3.9	1.5
6	4.3	2.0
8	6.2	2.5
10	8	3.0
12	9.8	
16	13.6	
20	17	4.0
24	20	5.0
27	23	
30	26	

小径六角支柱

ー両端めねじ/片端おねじ片端めねじー

CADデータフォルダ名：31_Posts

■特長：狭い場合や省スペース化したい箇所にご使用いただけます。

■小径六角支柱 RoHS

Type 両端めねじ	Type 片端おねじ片端めねじ	M材質	S表面処理
BSLCB	BSLCG	SS400	四三酸化鉄皮膜
PSLCB	PSLCG		無電解ニッケルメッキ
SLCB	SLCG	SUS303	―

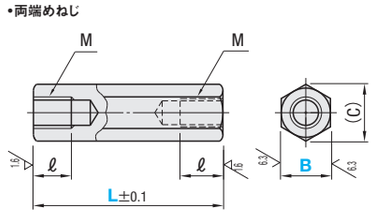

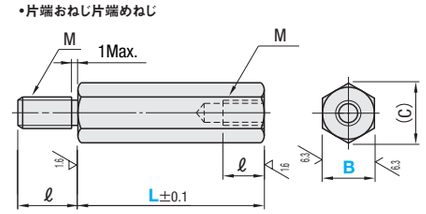

型式 Type	B	L 固定寸法 選択															M	ℓ	(C)
両端めねじ BSLCB PSLCB SLCB / 片端おねじ片端めねじ BSLCG PSLCG SLCG	*4	5	6	7	8	9	10				15					20	M2	5	4.6
	*5	5	6		8	9	10				15					20	M2.6	5	5.8
	5.5	5	6	7	8	9	10	11	12	13	14	15	16	17	18	20	M3	6	6.3

B寸4・5はSLCB・SLCGのみ適用となります。 四三酸化鉄皮膜品、無電解ニッケルメッキ品には防錆油がつきます。
両端めねじL≦M×6の場合、下穴が貫通になることがあります。
片端おねじ片端めねじはL寸5の場合めねじℓ寸が3、L寸6の場合めねじℓ寸は4になります。

Order 注文例

型式	―	L
BSLCB 5.5	―	12
SLCG 5	―	20

Delivery 出荷日 在庫品 翌日出荷 P.87
ご希望によりPM5:00迄、当日出荷受付致します。

Price 価格

■両端めねじ

型式 Type	B	L	数量 ¥基準単価 1～29	¥スライド単価 30～49	50～99
SS400 四三酸化鉄皮膜 BSLCB	5.5	5～12	220	120	30
		13～20	230	130	40
SS400 無電解ニッケルメッキ PSLCB	5.5	5～12	230	120	30
		13～20	240	130	40
SUS303 SLCB	4	5～10	250	150	60
		15・20	280	160	70
	5	5～10	270	150	60
		15・20	300	170	70
	5.5	5～12	280	160	70
		13～20	330	190	80

表示数量超えはお見積り

■片端おねじ片端めねじ

型式 Type	B	L	数量 ¥基準単価 1～29	¥スライド単価 30～49	50～99
SS400 四三酸化鉄皮膜 BSLCG	5.5	5～12	230	130	30
		13～20	240	140	40
SS400 無電解ニッケルメッキ PSLCG	5.5	5～12	250	130	30
		13～20	260	140	40
SUS303 SLCG	4	5～10	270	150	60
		15・20	300	170	70
	5	5～10	300	170	70
		15・20	310	180	70
	5.5	5～12	310	180	70
		13～20	340	190	80

表示数量超えはお見積り

ミスミ FAメカ2010 WEBなら素早く部品検索! ミスミFA 検索 http://fa.misumi.jp/

六角支柱
ー両端めねじー

大口対応 BIG ORDER

ステンレス・めっき品 脱脂洗浄サービス 対応商品詳細は下記URLへ http://fa.misumi.jp

類似寸法は加工部品Cナビ http://cp.misumi.jp/10-013/
CADデータフォルダ名：31_Posts

■両端めねじ

RoHS
型式□は非対応

Type L寸固定	Type L寸指定	Type L寸・ねじ径指定	M材質	S表面処理
—	NLSFB	NLSBF	SS400	—
LSBRK	LSFB	LSBF		四三酸化鉄皮膜
PLSBRK	PLSFB	PLSBF		無電解ニッケルメッキ
—	BLSFB	BLSBF		三価クロメート(黒色)
SLSBRK	SLSBFA	SLSBF	SUS304	—
—	ALSFB	ALSBF	A2011	白アルマイト

●L寸固定
●L寸指定

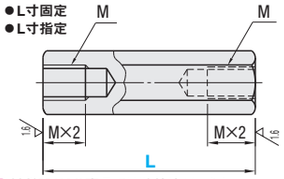

●L寸・ねじ径指定

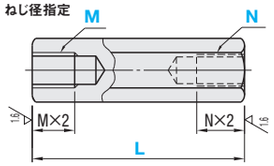

材質SS400の商品には防錆油がつきます。

■L寸固定

型式 Type	B	L (固定寸法 選択)	M (並目)	(C)
SS400 LSBRK PLSBRK SUS304 SLSBRK	6	15 20 25 30 35 40 45 50	3	6.9
	7	20 25 30 35 40 45 50 60 70 80 90 100 110 120 130 140 150	4	8.1
	8	20 25 30 35 40 45 50 60 70 80 90 100 110 120 130 140 150 200	5	9.2
	10	25 30 35 40 45 50 60 70 80 90 100 110 120 130 140 150 200	6	11.5
	12	25 30 35 40 45 50 60 70 80 90 100 110 120 130 140 150 200	6	13.9
	13	35 40 45 50 60 70 80 90 100 110 120 130 140 150 200	8	15.0
	14	35 40 45 50 60 70 80 90 100 110 120 130 140 150 200	8	16.2
	17	40 45 50 60 70 80 90 100 110 120 130 140 150 200	10	19.6
	19	50 60 70 80 90 100 110 120 130 140 150 200	12	21.9

■L寸指定

型式 Type	B	L 指定0.5mm単位	M (並目)	(C)
SS400 NLSFB LSFB PLSFB BLSFB SUS304 SLSBFA A2011 ALSFB	※5	8～ 50	2.6	5.8
	6	8～ 50	3	6.9
	7	10～150	4	8.1
	8	15～250	5	9.2
	10	25～350	6	11.5
	12	25～400	6	13.9
	13	30～400	8	15.0
	14	25～500	8	16.2
	17	40～500	10	19.6
	19	50～500	12	21.9
	24	50～600	16	27.7
	27	60～700	20	31.2
	30	60～800	20	34.6
	32	75～800	24	36.9

L≦M×4のめねじは通しになります。
L≦M×6の場合めねじ下穴が貫通になる場合があります。
※材質A2011のB=5はありません。

■L寸・ねじ径指定

型式 Type	B	L 指定0.5mm単位	M(並目)・N(並目)選択	(C)
SS400 NLSBF LSBF PLSBF BLSBF SUS304 SLSBF A2011 ALSBF	※5	8～ 50	2 2.6	5.8
	6	15～ 50	3 4	6.9
	7	15～150	3 4 5	8.1
	8	20～250	3 4 5 6	9.2
	10	25～350	4 5 6 8	11.5
	12	25～400	4 5 6 8	13.9
	13	30～400	4 5 6 8 10	15.0
	14	30～500	4 5 6 8 10	16.2
	17	40～500	5 6 8 10 12	19.6
	19	50～500	5 6 8 10 12 16	21.9
	24	60～600	6 8 10 12 16 20	27.7
	27	60～700	6 8 10 12 16 20	31.2
	30	75～800	6 8 10 12 16 20 24	34.6
	32	75～800	6 8 10 12 16 20 24	36.9

L≧M×2+N×2
※材質A2011のB=5はありません。

L寸公差は通常
L 8 ～ 300 ±0.2
L300.5 ～ 600 ±0.3
L 600.5 ～ 800 ±0.4 です。
ただし≦200のとき同時加工しますので、一回のご注文分のL寸法のバラツキは±0.02以内です。
L寸固定は除く

Order 注文例

型式 ー L ー M ー N
(L寸固定) LSBRK13 ー 100
(L寸指定) LSFB6 ー 48
(L寸・ねじ径指定) LSBF10 ー 200 ー M4 ー N6

Alteration 追加工

型式 ー L ー M ー N ー (LKC)
LSFB6 ー 42 ー LKC
LSBF10 ー 200 ー M4 ー N6 ー LKC

L寸指定/L寸・ねじ径指定に適用

Alterations	Code	Spec.	¥/1Code
L寸法公差変更 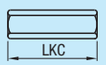	LKC	L寸法公差は以下のようになります。 指定方法 LKC L / L公差 8～300 / ±0.05 300.5～600 / ±0.10 600.5～800 / ±0.15	400

Delivery 出荷日

●L寸固定
3 日目発送 ストークT 600円/1本 ストークA 300円/1本 P.88
同一サイズ3本以上は一律810円(ストークT除く)

●L寸指定/L寸・ねじ径指定(下記を除く)
3 日目発送 ストークA 800円/1本 P.88
同一サイズ3本以上は一律2,160円

●ALSFB・ALSBF
5 日目発送 ストークB 500円/1本 P.88
同一サイズ3本以上は一律1,350円

●BLSFB・BLSBF
5 日目発送

大口出荷日 +5 日目出荷 数量 50～100
ストーク対応不可

Price 価格

■数量スライド価格 (1円未満切り捨て) P.87

数量	1～9	10～14	15～19	20～49	50～100
値引率	基準単価	5%	10%	18%	23%
出荷日	通常				+5日

101以上は出荷日・価格共にお見積

■L寸固定

型式 Type	B	¥基準単価 最短L～50	L60～100	L110～150	L200
SS400 四三酸化鉄皮膜 LSBRK	6	190	—	—	—
	7	190	200	210	—
	8	210	220	240	250
	10	240	250	260	280
	12	250	260	280	290
	13	260	270	290	330
	14	270	280	310	350
	17	280	320	370	410
	19	330	370	420	480

型式 Type	B	¥基準単価 最短L～50	L60～100	L110～150	L200
SS400 無電解ニッケルメッキ PLSBRK	6	210	—	—	—
	7	210	220	240	—
	8	240	260	270	280
	10	260	280	290	320
	12	280	290	330	380
	13	290	320	370	420
	14	310	340	400	450
	17	330	410	480	560
	19	370	460	560	650

型式 Type	B	¥基準単価 最短L～50	L60～100	L110～150	L200
SUS304 SLSBRK	6	240	—	—	—
	7	240	250	270	—
	8	260	280	310	350
	10	280	330	390	440
	12	300	380	450	530
	13	340	430	510	610
	14	360	450	560	660
	17	450	590	730	860
	19	500	690	870	980

■L寸指定

型式 Type	B	¥基準単価 最短L～200	L200.5～400	L400.5～600	L600.5～800
SS400 NLSFB	5	340	—	—	—
	6	340	—	—	—
	7	340	—	—	—
	8	380	430	—	—
	10	430	480	—	—
	12	450	500	—	—
	13	470	540	—	—
	14	480	540	680	—
	17	520	670	850	—
	19	590	760	960	—
	24	640	830	1,080	—
	27	640	950	1,310	1,750
	30	780	1,170	1,490	1,950
	32	830	1,360	1,800	2,380
SS400 四三酸化鉄皮膜 LSFB	5	380	—	—	—
	6	400	—	—	—
	7	400	—	—	—
	8	450	510	—	—
	10	510	570	—	—
	12	540	600	—	—
	13	560	630	—	—
	14	570	640	810	—
	17	620	800	1,010	—
	19	700	910	1,140	—
	24	770	1,170	1,600	—
	27	770	1,390	1,930	2,480
	30	930	1,640	2,240	2,860
	32	990	1,870	2,620	3,370

型式 Type	B	¥基準単価 最短L～200	L200.5～400	L400.5～600	L600.5～800
SS400 無電解ニッケルメッキ PLSFB	5	440	—	—	—
	6	430	—	—	—
	7	430	—	—	—
	8	490	560	—	—
	10	530	610	—	—
	12	570	650	—	—
	13	590	670	—	—
	14	610	830	1,130	—
	17	660	1,110	1,520	—
	19	750	1,300	1,810	—
	24	1,070	1,760	2,500	—
	27	1,230	2,150	3,070	3,990
	30	1,490	2,550	3,630	4,720
	32	1,650	2,930	4,210	5,490
SS400 三価クロメート BLSFB	5	450	—	—	—
	6	440	—	—	—
	7	440	—	—	—
	8	490	560	—	—
	10	530	610	—	—
	12	570	650	—	—
	13	590	670	—	—
	14	610	830	1,130	—
	17	660	1,110	1,520	—
	19	750	1,300	1,810	—
	24	1,070	1,760	2,500	—
	27	1,230	2,150	3,070	3,990
	30	1,490	2,550	3,630	4,720
	32	1,650	2,930	4,210	5,490

型式 Type	B	¥基準単価 最短L～200	L200.5～400	L400.5～600	L600.5～800
SUS304 SLSBFA	5	510	—	—	—
	6	510	—	—	—
	7	510	—	—	—
	8	570	680	—	—
	10	630	750	—	—
	12	670	790	—	—
	13	700	870	—	—
	14	720	1,040	1,420	—
	17	870	1,470	1,880	—
	19	990	1,730	2,400	—
	24	1,430	2,440	3,600	—
	27	1,740	3,010	4,520	5,930
	30	2,020	3,460	5,150	6,740
	32	2,260	3,950	5,990	8,130
A2011 白アルマイト ALSFB	6	560	—	—	—
	7	590	—	—	—
	8	620	780	—	—
	10	650	900	—	—
	12	720	1,060	—	—
	13	740	1,100	—	—
	14	810	1,220	1,640	—
	17	960	1,500	2,050	—
	19	1,070	1,720	2,380	—
	24	1,380	2,270	3,160	—
	27	1,540	2,580	3,620	4,660
	30	1,940	3,340	4,740	6,140
	32	2,540	4,690	6,820	8,960

■L寸・ねじ径指定

型式 Type	B	¥基準単価 最短L～200	L200.5～400	L400.5～600	L600.5～800
SS400 NLSBF	5	440	—	—	—
	6	440	—	—	—
	7	440	—	—	—
	8	480	540	—	—
	10	510	590	—	—
	12	540	640	—	—
	13	560	640	—	—
	14	600	720	910	—
	17	640	830	1,050	—
	19	720	900	1,160	—
	24	780	1,000	1,290	—
	27	790	1,150	1,580	2,080
	30	890	1,400	1,850	2,410
	32	1,000	1,610	2,150	2,800
SS400 四三酸化鉄皮膜 LSBF	5	520	—	—	—
	6	510	—	—	—
	7	510	—	—	—
	8	560	620	—	—
	10	590	690	—	—
	12	620	750	—	—
	13	660	750	—	—
	14	700	850	1,070	—
	17	750	970	1,220	—
	19	840	1,060	1,350	—
	24	910	1,350	1,830	—
	27	920	1,600	2,210	2,820
	30	1,040	1,880	2,630	3,360
	32	1,170	2,130	2,980	3,820

型式 Type	B	¥基準単価 最短L～200	L200.5～400	L400.5～600	L600.5～800
SS400 無電解ニッケルメッキ PLSBF	5	540	—	—	—
	6	530	—	—	—
	7	530	—	—	—
	8	600	670	—	—
	10	650	740	—	—
	12	690	710	—	—
	13	720	810	—	—
	14	770	1,050	1,410	—
	17	810	1,300	1,780	—
	19	920	1,500	2,070	—
	24	1,260	1,990	2,790	—
	27	1,390	2,400	3,400	4,410
	30	1,640	2,860	4,100	5,330
	32	1,870	3,270	4,660	6,040
SS400 三価クロメート BLSBF	5	550	—	—	—
	6	540	—	—	—
	7	540	—	—	—
	8	600	670	—	—
	10	650	740	—	—
	12	690	710	—	—
	13	720	810	—	—
	14	770	1,050	1,410	—
	17	810	1,300	1,780	—
	19	920	1,500	2,070	—
	24	1,260	1,990	2,790	—
	27	1,390	2,400	3,400	4,410
	30	1,640	2,860	4,100	5,330
	32	1,870	3,270	4,660	6,040

型式 Type	B	¥基準単価 最短L～200	L200.5～400	L400.5～600	L600.5～800
SUS304 SLSBF	5	630	—	—	—
	6	630	—	—	—
	7	630	—	—	—
	8	690	860	—	—
	10	750	940	—	—
	12	790	990	—	—
	13	840	1,040	—	—
	14	930	1,390	1,840	—
	17	1,070	1,720	2,420	—
	19	1,180	2,020	2,800	—
	24	1,680	2,800	4,130	—
	27	2,030	3,440	5,180	6,050
	30	2,330	4,020	6,100	8,180
	32	2,620	4,480	6,790	9,180
A2011 白アルマイト ALSBF	6	700	—	—	—
	7	730	—	—	—
	8	750	930	—	—
	10	790	1,100	—	—
	12	860	1,160	—	—
	13	910	1,330	—	—
	14	1,020	1,610	2,170	—
	17	1,180	1,820	2,520	—
	19	1,310	2,090	2,880	—
	24	1,700	2,770	3,820	—
	27	1,830	3,120	4,380	5,660
	30	2,240	4,090	6,030	7,920
	32	2,990	5,500	7,960	10,410

Example 使用例

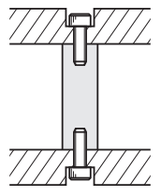

ミスミ FAメカ2010 3クリックで見積・注文へ! ミスミFA 検索 http://fa.misumi.jp/

HEXAGONAL POSTS -COMBINATION TYPE-

六角支柱

ー片端おねじ片端めねじー

大口対応 BIG ORDER

ステンレス・めっき品 脱脂洗浄サービス 対応商品詳細は下記URLへ http://fa.misumi.jp

類似寸法は加工部品Cナビ http://cp.misumi.jp/10-013/

CADデータフォルダ名：31_Posts

■片端おねじ片端めねじ

RoHS

Type L寸固定	Type L寸指定	Type L寸・ねじ径指定	M材質	S表面処理
ー	NLSBWF	NLSBG	SS400	ー
LSBWRK	LSBWF	LSBG		四三酸化鉄皮膜
PLSBWRK	PLSBWF	PLSBG		無電解ニッケルメッキ
ー	BLSBWF	BLSBG		三価クロメート(黒色)
SLSBWRK	SLSBWF	SLSBG	SUS304	ー

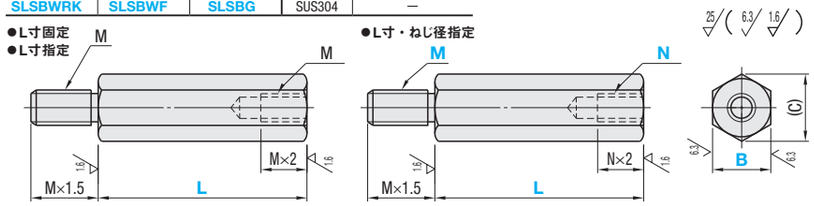

材質SS400の商品には防錆油がつきます。

■L寸固定

型式 Type	B	L (固定寸法 選択)	M (並目)	(C)
SS400 LSBWRK PLSBWRK SUS304 SLSBWRK	6	15 20 25 30 35 40 45 50	3	6.9
	7	20 25 30 35 40 45 50 60 70 80 90 100 110 120 130 140 150	4	8.1
	8	20 25 30 35 40 45 50 60 70 80 90 100 110 120 130 140 150 200	5	9.2
	10	25 30 35 40 45 50 60 70 80 90 100 110 120 130 140 150 200	6	11.5
	12	25 30 35 40 45 50 60 70 80 90 100 110 120 130 140 150 200	6	13.9
	13	30 35 40 45 50 60 70 80 90 100 110 120 130 140 150 200	8	15.0
	14	35 40 45 50 60 70 80 90 100 110 120 130 140 150 200	8	16.2
	17	40 45 50 60 70 80 90 100 110 120 130 140 150 200	10	19.6
	19	50 60 70 80 90 100 110 120 130 140 150 200	12	21.9

■L寸指定

型式 Type	B	L 指定0.5mm単位	M (並目)	(C)
SS400 NLSBWF LSBWF PLSBWF BLSBWF SUS304 SLSBWF	5	8～ 50	2.6	5.8
	6	15～ 50	3	6.9
	7	20～150	4	8.1
	8	20～250	5	9.2
	10	25～350	6	11.5
	12	25～400	6	13.9
	13	30～400	8	15.0
	14	30～500	8	16.2
	17	35～500	10	19.6
	19	45～500	12	21.9
	24	55～600	16	27.7
	27	65～700	20	31.2
	30	65～800	20	34.6
	32	80～800	24	36.9

■L寸・ねじ径指定

型式 Type	B	L 指定0.5mm単位	M(並目) ・N(並目)選択	(C)
SS400 NLSBG LSBG PLSBG BLSBG SUS304 SLSBG	5	8～ 50	2 2.6	5.8
	6	15～ 50	3 4	6.9
	7	20～150	3 4	8.1
	8	20～250	3 4 5	9.2
	10	25～350	4 5 6	11.5
	12	25～400	4 5 6 8	13.9
	13	30～400	4 5 6 8	15.0
	14	35～500	4 5 6 8 10	16.2
	17	35～500	5 6 8 10	19.6
	19	45～500	5 6 8 10 12	21.9
	24	55～600	6 8 10 12 16	27.7
	27	65～700	6 8 10 12 16 20	31.2
	30	80～800	6 8 10 12 16 20 24	34.6
	32	80～800	6 8 10 12 16 20 24	36.9

L≧N×3+2

Order 注文例

型式 － L － M － N

(L寸固定) LSBWRK10 － 40
(L寸指定) LSBWF12 － 300
(L寸・ねじ径指定) LSBG30 － 700 － M20 － N24

Alteration 追加工

型式 － L － M － N － (LKC・MLC)

LSBWF6 － 30 － LKC
LSBG30 － 700 － M20 － N24 － LKC － MLC20

L寸公差は通常
L 8～300 ±0.2
L300.5～600 ±0.3
L600.5～800 ±0.4です。
ただしL≦200のとき同時加工しますので、一回のご注文分のL寸法のバラツキは±0.02以内です。
L寸固定は除く

Example 使用例

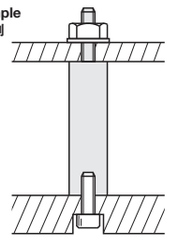

L寸指定/L寸・ねじ径指定に適用

Alterations	Code	Spec.	¥/1Code
L寸法公差変更 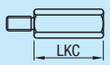	LKC	L寸法公差は以下のようになります。 指定方法 LKC L / L公差 8～300 / ±0.05 300.5～600 / ±0.10 600.5～800 / ±0.15	400
ねじ部長さ変更 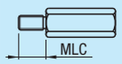	MLC	ねじ部長さを変更します。 ⊗B=5は適用不可。 MLC=指定0.1mm単位 M×1≦MLC<M×1.5 指定方法 MLC10	200

Delivery 出荷日

●L寸固定
3 日目発送 | ストークT 600円/1本 | ストークA 300円/1本 P.88
同一サイズ3本以上は一律810円（ストークTは除く）

●L寸指定/L寸・ねじ径指定（下記を除く）
3 日目発送 | ストークA 800円/1本 P.88
同一サイズ3本以上は一律2,160円

●BLSBWF・BLSBG
5 日目発送

大口出荷日 +5 日目出荷 | 数量 50～100
ストーク対応不可

Price 価格

■数量スライド価格 （1円未満切り捨て） P.87

数量	1～9	10～14	15～19	20～49	50～100
値引率	基準単価	5%	10%	18%	23%
出荷日	通常				+5日

101以上は出荷日・価格共にお見積

■L寸固定

型式 Type	B	¥基準単価 最短L～200	L60～100	L110～150	L200
SS400 四三酸化鉄皮膜 LSBWRK	6	210	ー	ー	ー
	7	210	240	280	ー
	8	250	260	280	290
	10	270	280	300	320
	12	280	300	320	330
	13	290	310	330	360
	14	300	320	340	370
	17	330	360	400	460
	19	370	410	460	520

型式 Type	B	¥基準単価 最短L～200	L60～100	L110～150	L200
SS400 無電解ニッケルメッキ PLSBWRK	6	260	ー	ー	ー
	7	260	270	280	ー
	8	280	300	320	330
	10	310	330	350	370
	12	330	350	360	420
	13	340	350	410	450
	14	350	380	430	490
	17	370	450	520	600
	19	420	520	610	720

型式 Type	B	¥基準単価 最短L～200	L60～100	L110～150	L200
SUS304 SLSBWRK	6	280	ー	ー	ー
	7	280	300	310	ー
	8	310	330	350	390
	10	340	360	430	470
	12	360	420	490	570
	13	400	480	580	680
	14	440	540	640	750
	17	560	700	850	990
	19	650	830	1,020	1,200

■L寸指定

型式 Type	B	¥基準単価 最短L～200	L200.5～400	L400.5～600	L600.5～800
SS400 NLSBWF	5	370	ー	ー	ー
	6	400	ー	ー	ー
	7	400	ー	ー	ー
	8	450	510	ー	ー
	10	500	550	ー	ー
	12	520	570	ー	ー
	13	540	590	ー	ー
	14	550	610	750	ー
	17	590	750	930	ー
	19	670	830	1,050	ー
	24	720	900	1,150	ー
	27	760	1,050	1,430	1,860
	30	890	1,270	1,610	2,080
	32	990	1,510	1,960	2,530
SS400 四三酸化鉄皮膜 LSBWF	5	420	ー	ー	ー
	6	470	ー	ー	ー
	7	470	ー	ー	ー
	8	530	590	ー	ー
	10	580	640	ー	ー
	12	600	670	ー	ー
	13	620	690	ー	ー
	14	640	710	880	ー
	17	690	880	1,090	ー
	19	780	970	1,220	ー
	24	840	1,240	1,660	ー
	27	890	1,490	2,040	2,570
	30	1,040	1,730	2,350	2,970
	32	1,150	2,020	2,760	3,490

型式 Type	B	¥基準単価 最短L～200	L200.5～400	L400.5～600	L600.5～800
SS400 無電解ニッケルメッキ PLSBWF	5	500	ー	ー	ー
	6	530	ー	ー	ー
	7	530	ー	ー	ー
	8	570	650	ー	ー
	10	630	710	ー	ー
	12	670	740	ー	ー
	13	680	760	ー	ー
	14	710	910	1,220	ー
	17	750	1,190	1,630	ー
	19	860	1,400	1,930	ー
	24	1,180	1,870	2,600	ー
	27	1,370	2,290	3,220	4,140
	30	1,620	2,700	3,790	4,870
	32	1,840	3,140	4,400	5,680
SS400 三価クロメート BLSBWF	5	540	ー	ー	ー
	6	530	ー	ー	ー
	7	530	ー	ー	ー
	8	570	650	ー	ー
	10	630	710	ー	ー
	12	670	740	ー	ー
	13	680	760	ー	ー
	14	710	910	1,220	ー
	17	750	1,190	1,630	ー
	19	860	1,400	1,930	ー
	24	1,180	1,870	2,600	ー
	27	1,370	2,290	3,220	4,140
	30	1,620	2,700	3,790	4,870
	32	1,840	3,140	4,400	5,680

型式 Type	B	¥基準単価 最短L～200	L200.5～400	L400.5～600	L600.5～800
SUS304 SLSBWF	5	560	ー	ー	ー
	6	610	ー	ー	ー
	7	610	ー	ー	ー
	8	670	800	ー	ー
	10	730	960	ー	ー
	12	770	990	ー	ー
	13	870	1,130	ー	ー
	14	950	1,350	1,750	ー
	17	1,130	1,720	2,310	ー
	19	1,320	2,060	2,740	ー
	24	1,860	2,860	4,030	ー
	27	2,240	3,520	4,290	6,460
	30	2,530	3,980	4,910	7,810
	32	2,860	4,550	6,590	8,750

■L寸・ねじ径指定

型式 Type	B	¥基準単価 最短L～200	L200.5～400	L400.5～600	L600.5～800
SS400 NLSBG	5	470	ー	ー	ー
	6	500	ー	ー	ー
	7	500	ー	ー	ー
	8	550	620	ー	ー
	10	600	670	ー	ー
	12	630	700	ー	ー
	13	650	720	ー	ー
	14	680	810	1,020	ー
	17	720	900	1,130	ー
	19	830	1,020	1,260	ー
	24	890	1,100	1,390	ー
	27	930	1,290	1,720	2,230
	30	1,050	1,560	2,010	2,580
	32	1,190	1,810	2,340	3,000
SS400 四三酸化鉄皮膜 LSBG	5	520	ー	ー	ー
	6	580	ー	ー	ー
	7	580	ー	ー	ー
	8	640	720	ー	ー
	10	700	780	ー	ー
	12	730	810	ー	ー
	13	760	850	ー	ー
	14	790	940	1,190	ー
	17	840	1,060	1,320	ー
	19	970	1,190	1,480	ー
	24	1,030	1,470	1,950	ー
	27	1,090	1,770	2,380	3,000
	30	1,230	2,070	2,820	3,560
	32	1,390	2,360	3,200	4,050

型式 Type	B	¥基準単価 最短L～200	L200.5～400	L400.5～600	L600.5～800
SS400 無電解ニッケルメッキ PLSBG	5	630	ー	ー	ー
	6	660	ー	ー	ー
	7	660	ー	ー	ー
	8	710	780	ー	ー
	10	770	860	ー	ー
	12	800	890	ー	ー
	13	840	920	ー	ー
	14	870	1,160	1,540	ー
	17	920	1,410	1,870	ー
	19	1,050	1,630	2,200	ー
	24	1,380	2,120	2,920	ー
	27	1,580	2,580	3,600	4,590
	30	1,850	3,100	4,320	5,550
	32	2,110	3,520	4,900	6,280
SS400 三価クロメート BLSBG	5	670	ー	ー	ー
	6	660	ー	ー	ー
	7	660	ー	ー	ー
	8	710	780	ー	ー
	10	770	860	ー	ー
	12	800	890	ー	ー
	13	840	920	ー	ー
	14	870	1,160	1,540	ー
	17	920	1,410	1,870	ー
	19	1,050	1,630	2,200	ー
	24	1,380	2,120	2,920	ー
	27	1,580	2,580	3,600	4,590
	30	1,850	3,100	4,320	5,550
	32	2,110	3,520	4,900	6,280

型式 Type	B	¥基準単価 最短L～200	L200.5～400	L400.5～600	L600.5～800
SUS304 SLSBG	5	700	ー	ー	ー
	6	740	ー	ー	ー
	7	740	ー	ー	ー
	8	810	970	ー	ー
	10	880	1,070	ー	ー
	12	960	1,150	ー	ー
	13	1,040	1,250	ー	ー
	14	1,180	1,460	1,940	ー
	17	1,350	2,020	2,690	ー
	19	1,600	2,430	3,170	ー
	24	2,180	3,300	4,650	ー
	27	2,630	4,040	5,800	7,410
	30	3,000	4,670	6,740	8,890
	32	3,350	5,200	7,490	9,990

ミスミ FAメカ2010 かんたん型番チェックは… ミスミFA 検索 http://fa.misumi.jp/

六角支柱

ー片端おねじ片端めねじ/両端おねじ ねじ径長さ指定ー

大口対応 BIG ORDER
ステンレス・めっき品 脱脂洗浄サービス 対応商品詳細は下記URLへ http://fa.misumi.jp

類似寸法は加工部品Cナビ http://cp.misumi.jp/10-013/
CADデータフォルダ名：31_Posts

●片端おねじ片端めねじ ●両端おねじ 両端おねじ ねじ径長さ指定

Type 片端おねじ片端めねじ	Type 両端おねじ	Type 両端おねじ ねじ径長さ指定	M材質	S表面処理
NLSBH	NLSBL	NLSBP	SS400	ー
LSBH	LSBL	LSBP		四三酸化鉄皮膜
PLSBH	PLSBL	PLSBP		無電解ニッケルメッキ
SLSBH	SLSBL	SLSBP	SUS304	ー

●片端おねじ片端めねじ

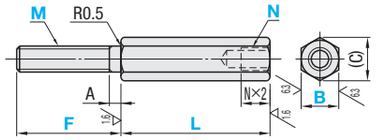

●両端おねじ

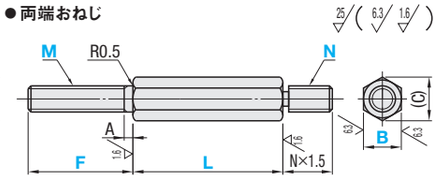

●両端おねじ ねじ径長さ指定

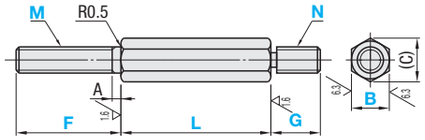

●L寸公差

L 8～300	±0.2
L300.5～600	±0.3
L600.5～800	±0.4

材質SS400の商品には防錆油がつきます。

型式 Type	B	指定0.5mm単位 L	F	G	M・N選択	(C)	A
	5	8～ 50	5～ 20	5～ 20	2 2.6	5.8	1.0
	6	15～ 50	5～ 30	5～ 30	3 4	6.9	1.5
	7	20～150	5～ 30	5～ 30	3 4	8.1	1.5
	8	20～250	8～ 40	8～ 40	4 5	9.2	1.6
	10	25～350	8～ 42	8～ 42	4 5 6	11.5	2.0
	12	25～400	10～ 55	10～ 55	5 6 8	13.9	2.5
	13	30～400	10～ 55	10～ 55	5 6 8	15.0	2.5
	14	35～500	12～ 60	12～ 60	6 8 10	16.2	3.0
	17	35～500	12～ 60	12～ 60	6 8 10	19.6	3.0
	19	45～500	15～ 75	15～ 75	8 10 12	21.9	3.5
	24	55～600	20～ 80	20～ 80	10 12 16	27.7	4.0
	27	65～700	25～ 90	25～ 90	12 16 20	31.2	5.0
	30	80～800	30～100	30～100	16 20 24	34.6	6.0
	32	80～800	30～100	30～100	16 20 24	36.9	6.0

片端おねじ片端めねじ SS400: NLSBH, LSBH, PLSBH
両端おねじ SS400: NLSBL, LSBL, PLSBL
両端おねじ ねじ径長さ指定 SS400: NLSBP, LSBP, PLSBP
SUS304: SLSBH, SUS304: SLSBL, SUS304: SLSBP

片端おねじ片端めねじのみL≧N×3+2

Order 注文例

型式	ー L ー F ー G ー M ー N
LSBH10	ー 200 ー F40 ー M5 ー N4
PLSBP10	ー 200 ー F40 ー G35 ー M5 ー N4
SLSBP30	ー 750 ー F35 ー G40 ー M20 ー N24

Example 使用例

片端おねじ片端めねじ　両端おねじ

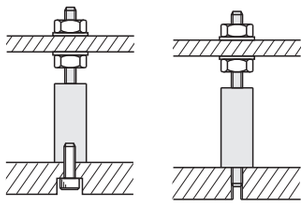

Delivery 出荷日

3 日目発送

ストーク A 800円/1本 P.88

同一サイズ3本以上は一律2,160円

大口出荷日 +5 日目出荷 数量 50～100

ストーク対応不可

Alteration 追加工

型式	ー L ー F ー G ー M ー N ー (FC)
LSBH10	ー 200 ー F40 ー M5 ー N4 ー FC
SLSBP30	ー 750 ー F35 ー G40 ー M20 ー N24 ー FC

Alterations	Code	Spec.	¥/1Code
逃げ加工 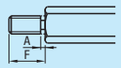	FC	A寸法を逃げ加工します。 指定方法 FC	200

Price 価格

■数量スライド価格 (1円未満切り捨て) P.87

数量	1～9	10～14	15～19	20～49	50～100
値引率	基準単価	5%	10%	18%	23%
出荷日	通常				+5日

101以上は出荷日・価格共にお見積

■片端おねじ片端めねじ

型式 Type	B	¥基準単価 最短L～200	L200.5～400	L400.5～600	L600.5～800
SS400 NLSBH	5	630	ー	ー	ー
	6	630	ー	ー	ー
	7	630	ー	ー	ー
	8	670	780	ー	ー
	10	720	810	ー	ー
	12	760	850	ー	ー
	13	800	890	ー	ー
	14	830	990	1,160	ー
	17	890	1,100	1,390	ー
	19	1,000	1,230	1,530	ー
	24	1,080	1,340	1,690	ー
	27	1,130	1,550	2,090	2,650
	30	1,270	1,880	2,410	3,080
	32	1,450	2,160	2,790	3,560
SS400 四三酸化鉄皮膜 LSBH	5	700	ー	ー	ー
	6	740	ー	ー	ー
	7	740	ー	ー	ー
	8	800	930	ー	ー
	10	870	970	ー	ー
	12	910	1,010	ー	ー
	13	950	1,060	ー	ー
	14	990	1,180	1,380	ー
	17	1,060	1,310	1,660	ー
	19	1,200	1,470	1,840	ー
	24	1,280	1,780	2,330	ー
	27	1,350	2,120	2,860	3,560
	30	1,520	2,490	3,350	4,210
	32	1,740	2,830	3,800	4,790
SS400 無電解ニッケルメッキ PLSBH	5	820	ー	ー	ー
	6	810	ー	ー	ー
	7	810	ー	ー	ー
	8	860	970	ー	ー
	10	920	1,030	ー	ー
	12	980	1,070	ー	ー
	13	1,010	1,130	ー	ー
	14	1,070	1,380	1,740	ー
	17	1,130	1,670	2,220	ー
	19	1,280	1,910	2,560	ー
	24	1,620	2,420	3,300	ー
	27	1,830	2,930	4,040	5,150
	30	2,140	3,470	4,820	6,180
	32	2,440	3,980	5,480	7,000
SUS304 SLSBH	5	950	ー	ー	ー
	6	940	ー	ー	ー
	7	940	ー	ー	ー
	8	1,000	1,190	ー	ー
	10	1,070	1,320	ー	ー
	12	1,120	1,380	ー	ー
	13	1,180	1,460	ー	ー
	14	1,300	1,850	2,320	ー
	17	1,460	2,250	3,080	ー
	19	1,590	2,650	3,580	ー
	24	2,230	3,560	5,130	ー
	27	2,810	4,440	6,580	8,470
	30	3,190	5,120	7,610	10,090
	32	3,570	5,730	8,470	11,350

■両端おねじ

型式 Type	B	¥基準単価 最短L～200	L200.5～400	L400.5～600	L600.5～800
SS400 NLSBL	5	740	ー	ー	ー
	6	800	ー	ー	ー
	7	800	ー	ー	ー
	8	830	960	ー	ー
	10	890	1,000	ー	ー
	12	920	1,040	ー	ー
	13	970	1,080	ー	ー
	14	1,020	1,210	1,430	ー
	17	1,080	1,350	1,710	ー
	19	1,210	1,490	1,870	ー
	24	1,310	1,620	2,040	ー
	27	1,380	1,890	2,510	3,190
	30	1,550	2,260	2,900	3,680
	32	1,770	2,610	3,340	4,240
SS400 四三酸化鉄皮膜 LSBL	5	890	ー	ー	ー
	6	960	ー	ー	ー
	7	960	ー	ー	ー
	8	1,000	1,150	ー	ー
	10	1,060	1,210	ー	ー
	12	1,110	1,250	ー	ー
	13	1,160	1,300	ー	ー
	14	1,230	1,460	1,720	ー
	17	1,310	1,630	2,070	ー
	19	1,460	1,800	2,260	ー
	24	1,580	2,140	2,780	ー
	27	1,670	2,540	3,390	4,230
	30	1,880	2,960	3,970	4,970
	32	2,130	3,390	4,510	5,650
SS400 無電解ニッケルメッキ PLSBL	5	1,020	ー	ー	ー
	6	1,010	ー	ー	ー
	7	1,010	ー	ー	ー
	8	1,060	1,190	ー	ー
	10	1,130	1,270	ー	ー
	12	1,170	1,320	ー	ー
	13	1,230	1,360	ー	ー
	14	1,300	1,660	2,020	ー
	17	1,390	1,970	2,630	ー
	19	1,540	2,240	2,980	ー
	24	1,940	2,780	3,740	ー
	27	2,140	3,360	4,590	5,820
	30	2,490	3,960	5,450	6,940
	32	2,830	4,540	6,190	7,870
SUS304 SLSBL	5	1,150	ー	ー	ー
	6	1,140	ー	ー	ー
	7	1,140	ー	ー	ー
	8	1,210	1,400	ー	ー
	10	1,300	1,610	ー	ー
	12	1,370	1,680	ー	ー
	13	1,440	1,760	ー	ー
	14	1,590	2,220	2,780	ー
	17	1,780	2,690	3,680	ー
	19	2,010	3,140	4,250	ー
	24	2,680	4,190	6,030	ー
	27	3,340	5,200	7,740	9,950
	30	3,800	5,990	8,900	11,760
	32	4,250	6,690	9,890	13,270

■両端おねじ ねじ径長さ指定

型式 Type	B	¥基準単価 最短L～200	L200.5～400	L400.5～600	L600.5～800
SS400 NLSBP	5	900	ー	ー	ー
	6	900	ー	ー	ー
	7	940	ー	ー	ー
	8	940	1,080	ー	ー
	10	1,000	1,130	ー	ー
	12	1,040	1,170	ー	ー
	13	1,090	1,210	ー	ー
	14	1,150	1,360	1,610	ー
	17	1,220	1,520	1,930	ー
	19	1,360	1,680	2,100	ー
	24	1,470	1,830	2,290	ー
	27	1,550	2,120	2,810	3,590
	30	1,660	2,530	3,240	4,100
	32	1,990	2,920	3,750	4,730
SS400 四三酸化鉄皮膜 LSBP	5	1,000	ー	ー	ー
	6	990	ー	ー	ー
	7	990	ー	ー	ー
	8	1,040	1,190	ー	ー
	10	1,100	1,250	ー	ー
	12	1,150	1,290	ー	ー
	13	1,200	1,340	ー	ー
	14	1,270	1,500	1,780	ー
	17	1,370	1,690	2,150	ー
	19	1,520	1,860	2,350	ー
	24	1,640	2,260	2,870	ー
	27	1,740	2,620	3,480	4,230
	30	1,940	3,050	4,080	5,200
	32	2,210	3,560	4,650	5,820
SS400 無電解ニッケルメッキ PLSBP	5	1,150	ー	ー	ー
	6	1,140	ー	ー	ー
	7	1,140	ー	ー	ー
	8	1,190	1,350	ー	ー
	10	1,270	1,430	ー	ー
	12	1,320	1,480	ー	ー
	13	1,380	1,540	ー	ー
	14	1,470	1,860	2,250	ー
	17	1,560	2,190	2,920	ー
	19	1,740	2,490	3,280	ー
	24	2,150	3,060	4,070	ー
	27	2,360	3,660	4,980	6,350
	30	2,750	4,310	5,900	7,480
	32	3,120	4,940	6,730	8,590
SUS304 SLSBP	5	1,190	ー	ー	ー
	6	1,180	ー	ー	ー
	7	1,180	ー	ー	ー
	8	1,250	1,470	ー	ー
	10	1,340	1,740	ー	ー
	12	1,470	1,810	ー	ー
	13	1,610	1,880	ー	ー
	14	1,650	2,420	3,050	ー
	17	1,850	2,840	4,010	ー
	19	2,150	3,260	4,640	ー
	24	2,830	4,380	6,550	ー
	27	3,530	5,640	8,410	11,370
	30	3,930	6,480	9,700	13,380
	32	4,400	7,250	10,760	15,080

ミスミ FAメカ2010 2D・3D CADデータ完備! ミスミFA 検索 http://fa.misumi.jp/

HEXAGONAL POSTS -INLAY TYPE-

規格追加 赤文字表示 六角支柱　インロー付

ーインロー部固定/インロー部指定ー

大口対応 BIG ORDER

ステンレス・めっき品 脱脂洗浄サービス 対応商品詳細は下記URLへ http://fa.misumi.jp

類似寸法は加工部品Cナビ http://cp.misumi.jp/10-013/

CADデータフォルダ名：31_Posts

■B寸27,30,32のサイズ品に座面(W)ワイドタイプを追加しました。(例：B寸27はW1.5に対し、B寸27WはW3.5)接地面が広くなりプレート等をより安定して固定できます。

RoHS

Type 両端めねじ インロー部固定	両端めねじ インロー部指定	片端おねじ片端めねじ インロー部固定	片端おねじ片端めねじ インロー部指定	両端おねじ インロー部固定	両端おねじ インロー部指定	M材質	S表面処理
NLSBJ	NLSBJF	NLSBK	NLSBKF	NLSBM	NLSBMF	SS400	—
LSBJ	LSBJF	LSBK	LSBKF	LSBM	LSBMF		四三酸化鉄皮膜
PLSBJ	PLSBJF	PLSBK	PLSBKF	PLSBM	PLSBMF		無電解ニッケルメッキ
SLSBJ	SLSBJF	SLSBK	SLSBKF	SLSBM	SLSBMF	SUS304	—

●両端めねじ（インロー部固定）

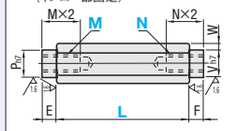

（インロー部指定）

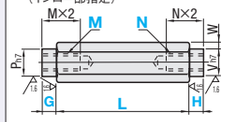

●片端おねじ片端めねじ（インロー部固定）

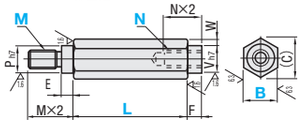

（インロー部指定）

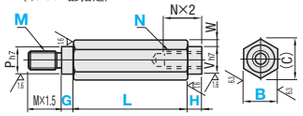

●両端おねじ（インロー部固定）

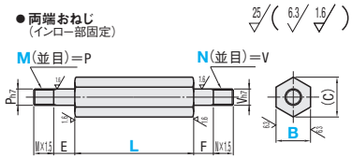

（インロー部指定）

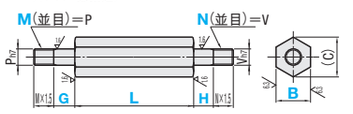

L≧M×2+N×2　　材質SS400の商品には防錆油がつきます。

Price 価格

■数量スライド価格（1円未満切り捨て）P.87

数量	1～9	10～14	15～19	20～49	50～100
値引率	基準単価	5%	10%	18%	23%
出荷日	通常				+5日

※インロー部指定は、下記価格表にプラス400円になります。

101以上は出荷日・価格共にお見積

■両端めねじ

型式 Type	B	L 指定0.5mm単位	M(並目)・N(並目)選択	G 指定1mm単位	H 指定1mm単位	E	F	P	V	W	(C)
インロー部固定 SS400 NLSBJ LSBJ PLSBJ / インロー部指定 SS400 NLSBJF LSBJF PLSBJF	8	15～250	3 4	2～ 4	2～ 4	4	4	6	6	1	9.2
	10	15～350	4 5	2～ 5	2～ 5	5	5	8	8	1	11.5
	12	20～400	5 6	2～ 6	2～ 6	6	6	10	10	1	13.9
	13	20～400	5 6	2～ 6	2～ 6	6	6	10	10	1.5	15
	14	25～500	6 8	2～ 8	2～ 8	8	8	12	12	1	16.2
	17	25～500	6 8	2～ 8	2～ 8	8	8	12	12	2	19.6
	19	40～500	6 8 10 12	2～10	2～10	10	10	16	16	1.5	21.9
	24	50～600	6 8 10 12 16	2～12	2～12	12	12	20	20	2	27.7
SUS304 SLSBJ / SUS304 SLSBJF	27	50～700	6 8 10 12 16	2～16	2～16	16	16	24	24	1.5	31.2
	27W							20	20	3.5	
	30	60～800	6 8 10 12 16 20	2～16	2～16	16	16	28	28	1	34.6
	30W							24	24	3	
	32	60～800	6 8 10 12 16 20	2～20	2～20	20	20	30	30	1	36.9
	32W							24	24	4	

■片端おねじ片端めねじ

型式 Type	B	L 指定0.5mm単位	M(並目)・N(並目)選択	G 指定1mm単位	H 指定1mm単位	E	F	P	V	W	(C)
インロー部固定 SS400 NLSBK LSBK PLSBK / インロー部指定 SS400 NLSBKF LSBKF PLSBKF	8	20～250	3 4	2～ 4	2～ 4	2	4	6	6	1	9.2
	10	20～350	4 5	2～ 5	2～ 5	2	5	8	8	1	11.5
	12	25～400	5 6	2～ 6	2～ 6	3	6	10	10	1	13.9
	13	25～400	5 6	2～ 6	2～ 6	3	6	10	10	1.5	15
	14	30～500	6 8	2～ 8	2～ 8	4	8	12	12	1	16.2
	17	30～500	6 8	2～ 8	2～ 8	4	8	12	12	2	19.6
	19	45～500	6 8 10 12	2～10	2～10	5	10	16	16	1.5	21.9
	24	55～600	6 8 10 12 16	2～12	2～12	6	12	20	20	2	27.7
SUS304 SLSBK / SUS304 SLSBKF	27	55～700	6 8 10 12 16	2～16	2～16	7	16	24	24	1.5	31.2
	27W							20	20	3.5	
	30	65～800	6 8 10 12 16 20	2～16	2～16	8	16	28	28	1	34.6
	30W							24	24	3	
	32	65～800	6 8 10 12 16 20	2～20	2～20	8	20	30	30	1	36.9
	32W							24	24	4	

■両端おねじ

型式 Type	B	L 指定0.5mm単位	M(並目)・N(並目)選択	G 指定1mm単位	H 指定1mm単位	E	F	(C)
インロー部固定 SS400 NLSBM LSBM PLSBM / インロー部指定 SS400 NLSBMF LSBMF PLSBMF	8	20～250	3 4 5	2～ 4	2～ 4	4	4	9.2
	10	20～350	4 5 6	2～ 5	2～ 5	5	5	11.5
	12	25～400	5 6 8	2～ 6	2～ 6	6	6	13.9
	13	25～400	5 6 8	2～ 6	2～ 6	6	6	15
	14	30～500	6 8 10	2～ 8	2～ 8	8	8	16.2
	17	30～500	6 8 10	2～ 8	2～ 8	8	8	19.6
	19	45～500	6 8 10 12	2～10	2～10	10	10	21.9
	24	55～600	6 8 10 12 16	2～12	2～12	12	12	27.7
SUS304 SLSBM / SUS304 SLSBMF	27	55～700	6 8 10 12 16 20	2～16	2～16	16	16	31.2
	30	65～800	6 8 10 12 16 20 24	2～16	2～16	16	16	34.6
	32	65～800	6 8 10 12 16 20 24	2～20	2～20	20	20	36.9

Order 注文例

型式	L	M	N	G	H
LSBJ10	350	M5	N4		
PLSBJ27W	600	M8	N8		
LSBMF10	300	M5	N5	G3	H2

L寸公差は通常
L 15～300 ±0.2
L300.5～600 ±0.3
L600.5～800 ±0.4です。

ただしL≦200のとき同時加工しますので、一回のご注文分のL寸法のバラツキは±0.02以内です。

Delivery 出荷日

3 日目発送　ストーク A 800円/1本　P.88

同一サイズ3本以上は一律2,160円

大口出荷日 +5 日目出荷　数量 50～100

ストーク対応不可

Example 使用例

両端めねじ　片端おねじ片端めねじ　両端おねじ

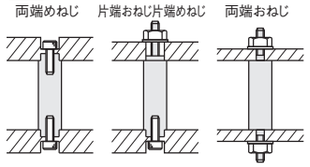

■両端めねじ

Type	B	¥基準単価 最短L～200	L200.5～400	L400.5～600	L600.5～800
SS400 NLSBJ NLSBJF ※インロー部指定は右記価格表に+400円	8	920	1,040	—	—
	10	990	1,080	—	—
	12	1,010	1,120	—	—
	13	1,060	1,160	—	—
	14	1,100	1,270	1,440	—
	17	1,160	1,400	1,710	—
	19	1,280	1,540	1,890	—
	24	1,360	1,650	2,050	—
	27	1,430	1,890	2,480	3,100
	27W	1,430	1,890	2,480	3,100
	30	1,590	2,250	2,840	3,550
	30W	1,590	2,250	2,840	3,550
	32	1,790	2,560	3,250	4,080
	32W	1,790	2,560	3,250	4,080
SS400 四三酸化鉄皮膜 LSBJ LSBJF ※インロー部指定は右記価格表に+400円	8	990	1,120	—	—
	10	1,060	1,160	—	—
	12	1,090	1,210	—	—
	13	1,140	1,250	—	—
	14	1,190	1,380	1,550	—
	17	1,250	1,510	1,860	—
	19	1,390	1,670	2,040	—
	24	1,470	1,970	2,540	—
	27	1,540	2,310	3,060	3,770
	27W	1,540	2,310	3,060	3,770
	30	1,720	2,690	3,560	4,420
	30W	1,720	2,690	3,560	4,420
	32	1,940	3,040	4,020	5,000
	32W	1,940	3,040	4,020	5,000
SS400 無電解ニッケルメッキ PLSBJ PLSBJF ※インロー部指定は右記価格表に+400円	8	1,120	1,260	—	—
	10	1,190	1,300	—	—
	12	1,240	1,360	—	—
	13	1,290	1,410	—	—
	14	1,350	1,680	2,010	—
	17	1,410	1,970	2,560	—
	19	1,570	2,240	2,910	—
	24	1,930	2,760	3,670	—
	27	2,150	3,300	4,450	5,600
	27W	2,150	3,300	4,450	5,600
	30	2,470	3,860	5,270	6,670
	30W	2,470	3,860	5,270	6,670
	32	2,790	4,400	5,960	7,550
	32W	2,790	4,400	5,960	7,550
SUS304 SLSBJ SLSBJF ※インロー部指定は右記価格表に+400円	8	1,180	1,380	—	—
	10	1,260	1,490	—	—
	12	1,300	1,560	—	—
	13	1,370	1,630	—	—
	14	1,480	2,040	2,510	—
	17	1,630	2,440	3,260	—
	19	1,850	2,820	3,760	—
	24	2,420	3,740	5,320	—
	27	2,990	4,620	6,750	8,640
	27W	2,990	4,620	6,750	8,640
	30	3,370	5,300	7,800	10,260
	30W	3,370	5,300	7,800	10,260
	32	3,760	5,910	8,660	11,540
	32W	3,760	5,910	8,660	11,540

■片端おねじ片端めねじ

Type	B	¥基準単価 最短L～200	L200.5～400	L400.5～600	L600.5～800
SS400 NLSBK NLSBKF ※インロー部指定は右記価格表に+400円	8	1,090	1,230	—	—
	10	1,160	1,280	—	—
	12	1,200	1,330	—	—
	13	1,250	1,370	—	—
	14	1,310	1,510	1,710	—
	17	1,370	1,680	2,070	—
	19	1,520	1,830	2,250	—
	24	1,620	1,980	2,440	—
	27	1,710	2,260	2,950	3,680
	27W	1,710	2,260	2,950	3,680
	30	1,890	2,660	3,380	4,220
	30W	1,890	2,660	3,380	4,220
	32	2,130	3,060	3,870	4,840
	32W	2,130	3,060	3,870	4,840
SS400 四三酸化鉄皮膜 LSBK LSBKF ※インロー部指定は右記価格表に+400円	8	1,180	1,330	—	—
	10	1,250	1,390	—	—
	12	1,300	1,440	—	—
	13	1,350	1,480	—	—
	14	1,420	1,630	1,860	—
	17	1,480	1,820	2,250	—
	19	1,640	1,980	2,440	—
	24	1,760	2,330	2,970	—
	27	1,850	2,710	3,570	4,410
	27W	1,850	2,710	3,570	4,410
	30	2,050	3,140	4,150	5,150
	30W	2,050	3,140	4,150	5,150
	32	2,310	3,580	4,690	5,830
	32W	2,310	3,580	4,690	5,830
SS400 無電解ニッケルメッキ PLSBK PLSBKF ※インロー部指定は右記価格表に+400円	8	1,330	1,500	—	—
	10	1,410	1,560	—	—
	12	1,460	1,610	—	—
	13	1,520	1,670	—	—
	14	1,600	1,980	2,360	—
	17	1,690	2,300	3,010	—
	19	1,860	2,590	3,380	—
	24	2,270	3,150	4,160	—
	27	2,470	3,760	5,050	6,350
	27W	2,470	3,760	5,050	6,350
	30	2,860	4,390	5,950	7,500
	30W	2,860	4,390	5,950	7,500
	32	3,220	5,010	6,730	8,480
	32W	3,220	5,010	6,730	8,480
SUS304 SLSBK SLSBKF ※インロー部指定は右記価格表に+400円	8	1,400	1,640	—	—
	10	1,480	1,790	—	—
	12	1,540	1,860	—	—
	13	1,610	1,950	—	—
	14	1,770	2,410	2,960	—
	17	1,960	2,880	3,870	—
	19	2,050	3,320	4,430	—
	24	2,870	4,370	6,210	—
	27	3,520	5,370	7,920	10,120
	27W	3,520	5,370	7,920	10,120
	30	3,970	6,160	9,080	11,940
	30W	3,970	6,160	9,080	11,940
	32	4,430	6,870	10,070	13,450
	32W	4,430	6,870	10,070	13,450

■両端おねじ

Type	B	¥基準単価 最短L～200	L200.5～400	L400.5～600	L600.5～800
SS400 NLSBM NLSBMF ※インロー部指定は右記価格表に+400円	8	1,160	1,300	—	—
	10	1,240	1,350	—	—
	12	1,260	1,400	—	—
	13	1,330	1,440	—	—
	14	1,380	1,600	1,800	—
	17	1,440	1,750	2,150	—
	19	1,610	1,930	2,360	—
	24	1,710	2,070	2,560	—
	27	1,790	2,370	3,080	3,820
	30	1,980	2,790	3,510	4,370
	32	2,240	3,180	4,030	5,010
SS400 四三酸化鉄皮膜 LSBM LSBMF ※インロー部指定は右記価格表に+400円	8	1,250	1,410	—	—
	10	1,340	1,460	—	—
	12	1,370	1,510	—	—
	13	1,440	1,560	—	—
	14	1,490	1,730	1,950	—
	17	1,560	1,900	2,330	—
	19	1,740	2,090	2,560	—
	24	1,850	2,420	3,100	—
	27	1,940	2,830	3,720	4,560
	30	2,150	3,280	4,290	5,310
	32	2,430	3,710	4,860	6,010
SS400 無電解ニッケルメッキ PLSBM PLSBMF ※インロー部指定は右記価格表に+400円	8	1,410	1,580	—	—
	10	1,490	1,630	—	—
	12	1,550	1,700	—	—
	13	1,610	1,760	—	—
	14	1,690	2,080	2,450	—
	17	1,760	2,400	3,100	—
	19	1,970	2,720	3,500	—
	24	2,350	3,280	4,310	—
	27	2,590	3,880	5,200	6,490
	30	2,970	4,530	6,110	7,690
	32	3,350	5,170	6,920	8,710
SUS304 SLSBM SLSBMF ※インロー部指定は右記価格表に+400円	8	1,480	1,730	—	—
	10	1,580	1,880	—	—
	12	1,630	1,950	—	—
	13	1,710	2,040	—	—
	14	1,860	2,520	3,080	—
	17	2,040	3,000	3,950	—
	19	2,320	3,460	4,570	—
	24	2,980	4,520	6,410	—
	27	3,670	5,580	8,140	10,400
	30	4,120	6,350	9,340	12,260
	32	4,580	7,080	10,360	13,830

Alteration 追加工

型式	L	M	N	G	H	(LKC・NPC・NVC…etc.)	
LSBMF10	300	M5	N5	G2	H3	MLC5	NLC5
SLSBJF10	117.5	M5	N5	G2	H4	NPC	

Alterations	Code	Spec.	¥/1Code
L寸法公差変更 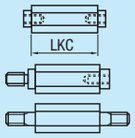	LKC	L寸法公差は以下のようになります。 指定方法 LKC L 15～300 ±0.05 300.5～600 ±0.10 600.5～800 ±0.15	400
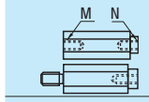	NPC	Mねじ側のPインロー部の加工を行いません。 指定方法 NPC ⊗両端おねじは適用不可 インロー部指定寸法は0.2で指定してください。ただし、0実寸法は0となり、L寸法は指定寸法通りとなります。	−300
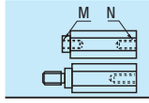	NVC	Nねじ側のVインロー部の加工を行いません。 指定方法 NVC ⊗両端おねじは適用不可 インロー部指定の場合、H2で指示してください。	−300

Alterations	Code	Spec.	¥/1Code
ねじ部長さ変更 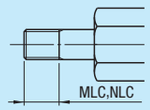	MLC NLC	M,Nねじ部長さを変更します。 MLC, NLC指定0.1mm単位 指定方法 MLC10 M×1≦MLC＜M×1.5 N×1≦NLC＜N×1.5 両端おねじに適用	200
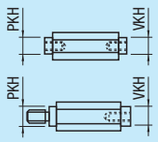	PKH VKH	インロー部径を指定できます。 指定1mm単位 指定方法 PKH8 VKH10 B PKH・VKH: 10 7; 12 8・9; 13 8・9; 14 11; 17 11 B PKH・VKH: 19 15; 24 19; 27・27W 19～23; 30・30W 24～27; 32・32W 24～29 ⊗B=8は適用不可 両端めねじ・片端おねじ片端めねじに適用	200

六角支柱/六角支柱アタッチブロック

ー片端めねじ/片端おねじー

大口対応 BIG ORDER　プライスダウン 最大20%　:値下げ価格

類似寸法は加工部品Cナビ http://cp.misumi.jp/10-013/
CADデータフォルダ名：31_Posts

■片端めねじ　■片端おねじ

RoHS

Type 片端めねじ	Type 片端おねじ	M材質	S表面処理
NLMN	NLON	SS400	ー
LSMN	LSON		四三酸化鉄皮膜
PLMN	PLON		無電解ニッケルメッキ
SLMN	SLON	SUS304	ー

●片端めねじ

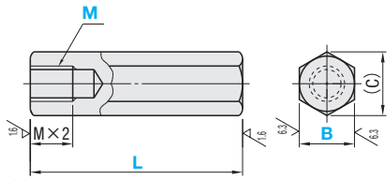

●片端おねじ

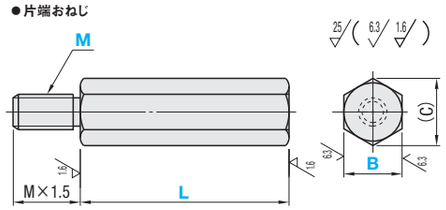

材質SS400の商品には防錆油がつきます。

型式 Type	B	L 指定0.5mm単位	M(並目)選択	(C)
片端めねじ SS400 NLMN LSMN PLMN / SUS304 SLMN　片端おねじ SS400 NLON LSON PLON / SUS304 SLON	5	8～ 50	2　2.6	5.8
	6	15～ 50	3　4	6.9
	7	15～150	3　4	8.1
	8	20～250	3　4　5	9.2
	10	20～350	4　5　6	11.5
	12	25～400	4　5　6　8	13.9
	13	30～400	4　5　6　8	15.0
	14	35～500	4　5　6　8　10	16.2
	17	35～500	5　6　8　10	19.6
	19	45～500	5　6　8　10　12	21.9
	24	65～600	6　8　10　12　16　20	27.7
	27	65～700	6　8　10　12　16　20	31.2
	30	80～800	6　8　10　12　16　20　24	34.6
	32	80～800	6　8　10　12　16　20　24	36.9

Order 注文例

型式	L	M
NLMN6	50	M3
SLON10	300	M5

Delivery 出荷日　3 日目発送　ストーク A　800円/1本　P.88

同一サイズ3本以上は一律2,160円

大口出荷日 +5 日目出荷　数量 50～100

ストーク対応不可

Alteration 追加工　型式 ー L ー M ー (LKC・MLC)

NLMN6 ー 50 ー M3 ー LKC
SLON10 ー 300 ー M5 ー MLC5.5

Alterations	Code	Spec.	¥/1Code
L寸法公差変更 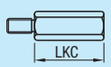	LKC	L寸法公差は以下のようになります。 指定方法 LKC L / L公差 8～300 / ±0.05 300.5～600 / ±0.10 600.5～800 / ±0.15	400
ねじ部長さ変更 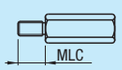	MLC	ねじ部長さを変更します。 ⊗B=5は適用不可 MLC=指定0.1mm単位 M×1≦MLC<M×1.5 指定方法 MLC10 片端おねじのみ適用	200

L寸公差は通常
L　8～300　±0.2
L300.5～600　±0.3
L600.5～800　±0.4です。

ただしL≦200のとき同時加工しますので、一回のご注文分のL寸法のバラツキは±0.02以内です。

Example 使用例

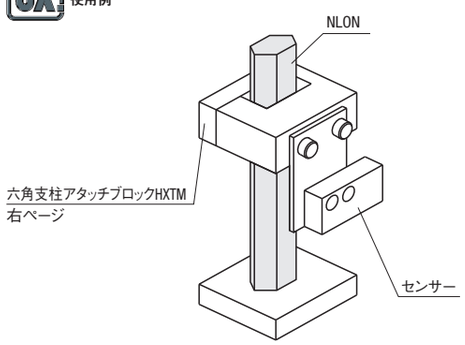

Price 価格

■数量スライド価格 (1円未満切り捨て) P.87

数量	1～9	10～14	15～19	20～49	50～100
値引率	基準単価	5%	10%	18%	23%
出荷日	通常				+5日

101以上は出荷日・価格共にお見積

■六角支柱　片端めねじ

型式 Type	B	¥基準単価 最短L～200	L200.5～400	L400.5～600	L600.5～800
SS400 NLMN	5	310	ー	ー	ー
	6	310	ー	ー	ー
	7	310	ー	ー	ー
	8	360	400	ー	ー
	10	400	450	ー	ー
	12	420	470	ー	ー
	13	440	500	ー	ー
	14	450	510	630	ー
	17	480	630	790	ー
	19	550	710	890	ー
	24	600	780	1,000	ー
	27	630	890	1,230	1,650
	30	730	1,090	1,400	1,840
	32	780	1,280	1,590	2,250
SS400 四三酸化鉄皮膜 LSMN	5	360	ー	ー	ー
	6	350	ー	ー	ー
	7	390	ー	ー	ー
	8	390	440	ー	ー
	10	440	490	ー	ー
	12	470	510	ー	ー
	13	480	550	ー	ー
	14	490	560	700	ー
	17	530	690	880	ー
	19	610	780	980	ー
	24	670	1,040	1,430	ー
	27	710	1,240	1,730	2,230
	30	800	1,460	2,030	2,600
	32	860	1,670	2,360	3,050
SS400 無電解ニッケルメッキ PLMN	5	410	ー	ー	ー
	6	400	ー	ー	ー
	7	460	ー	ー	ー
	8	460	520	ー	ー
	10	500	560	ー	ー
	12	530	610	ー	ー
	13	550	620	ー	ー
	14	560	780	1,070	ー
	17	620	1,050	1,450	ー
	19	700	1,240	1,730	ー
	24	1,020	1,690	2,410	ー
	27	1,170	2,070	2,960	3,860
	30	1,420	2,460	3,520	4,580
	32	1,570	2,830	4,050	5,320
SUS304 SLMN	5	520	ー	ー	ー
	6	510	ー	ー	ー
	7	510	ー	ー	ー
	8	570	690	ー	ー
	10	600	760	ー	ー
	12	680	800	ー	ー
	13	710	880	ー	ー
	14	730	1,050	1,430	ー
	17	880	1,480	1,900	ー
	19	1,000	1,760	2,430	ー
	24	1,440	2,460	3,630	ー
	27	1,760	3,040	4,560	5,980
	30	2,030	3,500	5,190	6,780
	32	2,280	4,020	6,050	8,200

■六角支柱　片端おねじ

型式 Type	B	¥基準単価 最短L～200	L200.5～400	L400.5～600	L600.5～800
SS400 NLON	5	370	ー	ー	ー
	6	370	ー	ー	ー
	7	420	ー	ー	ー
	8	420	470	ー	ー
	10	470	520	ー	ー
	12	480	530	ー	ー
	13	500	550	ー	ー
	14	520	570	700	ー
	17	550	700	870	ー
	19	630	780	980	ー
	24	680	840	1,070	ー
	27	710	980	1,340	1,750
	30	830	1,200	1,510	1,960
	32	920	1,420	1,840	2,380
SS400 四三酸化鉄皮膜 LSON	5	420	ー	ー	ー
	6	410	ー	ー	ー
	7	410	ー	ー	ー
	8	460	520	ー	ー
	10	510	560	ー	ー
	12	530	590	ー	ー
	13	550	610	ー	ー
	14	560	620	770	ー
	17	610	770	960	ー
	19	690	860	1,080	ー
	24	740	1,110	1,510	ー
	27	780	1,350	1,860	2,350
	30	920	1,570	2,160	2,720
	32	1,020	1,830	2,510	3,200
SS400 無電解ニッケルメッキ PLON	5	500	ー	ー	ー
	6	490	ー	ー	ー
	7	530	ー	ー	ー
	8	530	610	ー	ー
	10	590	670	ー	ー
	12	620	690	ー	ー
	13	630	710	ー	ー
	14	660	850	1,150	ー
	17	700	1,130	1,550	ー
	19	800	1,320	1,840	ー
	24	1,120	1,790	2,500	ー
	27	1,300	2,200	3,110	4,010
	30	1,550	2,600	3,670	4,720
	32	1,760	3,020	4,250	5,490
SUS304 SLON	5	620	ー	ー	ー
	6	610	ー	ー	ー
	7	680	ー	ー	ー
	8	680	810	ー	ー
	10	740	970	ー	ー
	12	780	1,000	ー	ー
	13	880	1,140	ー	ー
	14	960	1,360	1,760	ー
	17	1,140	1,730	2,330	ー
	19	1,340	2,080	2,760	ー
	24	1,880	2,880	3,590	ー
	27	2,260	3,550	4,320	6,510
	30	2,550	4,010	4,950	7,890
	32	2,900	4,590	6,640	8,830

■六角支柱アタッチブロック

RoHS

Type 上面タップ	Type 側面タップ	M材質	S表面処理	A付属品
HXSM	HXTM	SS400	無電解ニッケルメッキ	六角穴付ボルト

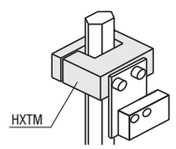

B寸法は六角支柱のB寸法に対応しています。

上面タップ

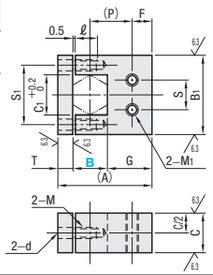

側面タップ

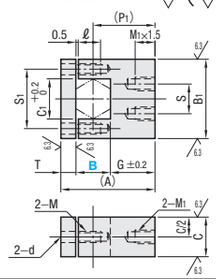

型式 Type	B	(P)	(P1)	B1	C	F	G	C1	T	S1	d	M(並目)	ℓ	S	M1(並目)	(A)	¥基準単価 HXSM	HXTM	付属ボルト
上面タップ HXSM 側面タップ HXTM	10	11	16	25	12	5	11	11.5	6	18	3.5	M3	6	12	M4	27	3,040	3,420	SCB3−12 2本
	12	13	18	32	16		12	13.9		22	4.5	M4	9			30	3,500	3,940	SCB4−15 2本
	13						11.5	15.0		23					M5	30.5	3,680	4,140	
	14	17	25			8	18	16.2		24						38	3,980	4,470	
	17	20	28	38	22		19.5	19.6	9	28	5.5	M5	11	16	M6	45.5	5,220	5,870	SCB5−20 2本
	19						18.5	21.9		29						46.5	5,580	6,270	

Order 注文例　型式 HXSM14

Delivery 出荷日　3 日目発送　ストーク A　500円/1本　P.88

同一サイズ3本以上は一律1,350円

Price 価格

■数量スライド価格 (1円未満切り捨て) P.87

数量	1～4	5～12	13～19	20～29
値引率	基準単価	5%	10%	18%

表示数量超えはお見積り

円形支柱

ー両端めねじ　スパナ溝付ー

大口対応 BIG ORDER

ステンレス・めっき品 脱脂洗浄サービス 対応商品詳細は下記URLへ http://fa.misumi.jp

類似寸法は加工部品Cナビ http://cp.misumi.jp/10-013/

CADデータフォルダ名：31_Posts

■両端めねじ

RoHS

L寸固定	Type L寸指定 標準	スパナ溝付	ねじ径指定	ねじ径指定・スパナ溝付	M材質	S表面処理
—	NETRF	NETRS	NETF	NETS	SS400	—
ETKR	ETKRF	ETKRS	ETKF	ETKS		四三酸化鉄皮膜
PETR	PETRF	PETRS	PETF	PETS		無電解ニッケルメッキ
—	BETRF	BETRS	—	BETS		三価クロメート(黒色)
SETR	SETRF	SETRS	SETF	SETS	SUS304	—
—	AETRF	AETRS	AETTF	AETTS	A2017	白アルマイト処理

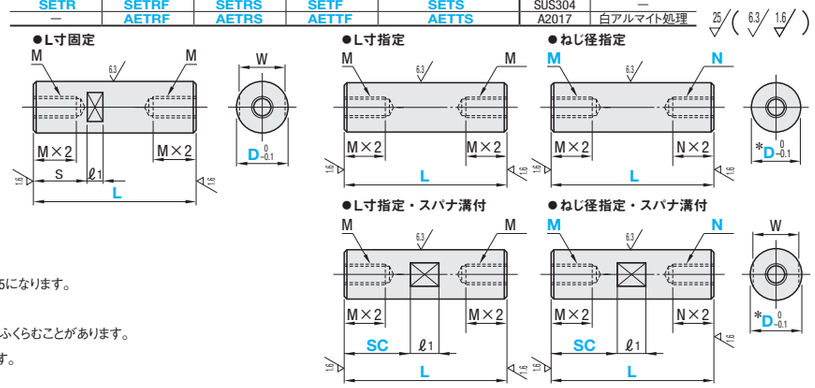

＊三価クロメート(黒色)のD部公差は±0.05になります。

L≧M×2＋N×2

めねじの加工によりめねじ部のDが多少ふくらむことがあります。

材質SS400の商品には防錆油がつきます。

SC≦L−ℓ1

■L寸固定

型式 Type	D	L (L寸固定 選択)	M (並目)	S	W	ℓ1
SS400 ETKR PETR	6	15 20 25 30 35 40 45 50	3	3.5	5	8
	8	20 25 30 35 40 45 50 60 70 80 90 100 110 120 130 140 150	4	6	7	
	10	20 25 30 35 40 45 50 60 70 80 90 100 110 120 130 140 150 200	5	6	8	
	12	25 30 35 40 45 50 60 70 80 90 100 110 120 130 140 150 200	6	7.5	10	10
SUS304 SETR	15	35 40 45 50 60 70 80 90 100 110 120 130 140 150 200	8	10	13	
	20	40 45 50 60 70 80 90 100 110 120 130 140 150 200	10	15	17	

■L寸指定/L寸指定・スパナ溝付

型式 Type		D	L 指定0.5mm単位	SC 指定1mm単位 スパナ溝付のみ	M (並目)	W	ℓ1
L寸指定	L寸指定・スパナ溝付	※5	8～50	0～42	2.6	4	8
SS400	SS400	6	8～50	0～42	3	5	
NETRF	NETRS	8	10～150	0～142	4	7	
ETKRF	ETKRS	10	15～350	0～342	5	8	
PETRF	PETRS	12	25～400	0～390	6	10	10
BETRF	BETRS	15	25～500	0～490	8	13	
SUS304	SUS304	20	30～500	0～490	10	17	
SETRF	SETRS	25	40～600	0～590	12	22	
A2017	A2017	30	50～700	0～685	16	27	15
AETRF	AETRS	※35	50～800	0～785	16	30	
		※40	60～900	0～880	20	36	20
		※50	75～1000	0～980	24	41	

※材質A2017のD=5はありません。　L≦M×4のめねじは通しになります。　L≦M×6の場合めねじ下穴が貫通になる場合があります。

※D≧35はN□□□□・E□□□□・P□□□□のみ適用となります。

■ねじ径指定/ねじ径指定・スパナ溝付

型式 Type		D	L 指定0.5mm単位	SC 指定1mm単位 スパナ溝付のみ	M・N (並目)選択	W	ℓ1
ねじ径指定	ねじ径指定・スパナ溝付	※5	15～50	0～42	2.6 3	4	8
SS400	SS400	6	15～50	0～42	3 4	5	
NETF	NETS	8	15～150	0～142	3 4 5	7	
ETKF	ETKS	10	20～350	0～342	4 5 6	8	
PETF	PETS	12	25～400	0～390	5 6 8	10	10
	BETS	15	30～500	0～490	6 8 10	13	
SUS304	SUS304	20	40～500	0～490	6 8 10 12	17	
SETF	SETS	25	50～600	0～590	6 8 10 12 16	22	
A2017	A2017	30	60～700	0～685	6 8 10 12 16 20	27	15
AETTF	AETTS	※35	75～800	0～785	8 10 12 16 20 24	30	15
		※40	75～900	0～880	10 12 16 20 24	36	20
		※50	75～1000	0～980	12 16 20 24	41	20

※材質A2017のD=5はありません。　L≧M×2+N×2　SC≦M×3の場合、W−M≧2が必要です。また、L−SC≦N×3の場合、W−N≧2が必要となります。

※D≧35はN□□□・E□□□・P□□□のみ適用となります。

L寸公差は通常		ただしL≦200のとき
L 8～ 300	±0.2	同時加工しますので、一回の
L300.5～ 600	±0.3	ご注文分のL寸法のバラツキ
L600.5～1000	±0.4です。	は±0.02以内です。

L寸固定は除く

Order 注文例

型式	L	SC	M	N
ETKR10	150			
ETKRF10	150			
ETKF20	400		M8	N10
SETS25	500	SC100	M10	N12

Delivery 出荷日

●L寸固定

3 日目発送　ストーク T 600円/1本　ストーク A 300円/1本　P.88

同一サイズ3本以上は一律810円(ストークTは除く)

●L寸指定(下記を除く)

3 日目発送　ストーク A 800円/1本　P.88

同一サイズ3本以上は一律2,160円

●AETRF・AETRS・AETTF・AETTS

5 日目発送　ストーク B 500円/1本　P.88

同一サイズ3本以上は一律1,350円

●BETRF・BETRS・BETS

5 日目発送

大口出荷日 +5 日目出荷　数量 50～100

ストーク対応不可

D=35, 40, 50を除く

Price 価格

■数量スライド価格 (1円未満切り捨て) P.87

数量	1～9	10～14	15～19	20～49	50～100
値引率	基準単価	5%	10%	18%	23%
出荷日	通常				+5日

※スパナ溝付は下記価格表にプラス400円になります

101以上は出荷日・価格共にお見積

D=35,40,50は50本以上、出荷日・価格共にお見積になります。

■L寸固定

型式 Type	D	¥基準単価 最短L～50	L60～100	L110～150	L200
SS400 四三酸化鉄皮膜 ETKR	6	230	—	—	—
	8	240	270	300	—
	10	270	290	310	340
	12	280	300	330	370
	15	310	330	380	430
	20	370	420	490	570

型式 Type	D	¥基準単価 最短L～50	L60～100	L110～150	L200
SS400 無電解ニッケルメッキ PETR	6	280	—	—	—
	8	290	320	360	—
	10	310	330	370	400
	12	330	360	380	430
	15	370	410	470	560
	20	420	520	630	750

型式 Type	D	¥基準単価 最短L～50	L60～100	L110～150	L200
SUS304 SETR	6	330	—	—	—
	8	360	370	380	—
	10	370	380	410	470
	12	380	410	470	560
	15	450	540	640	760
	20	530	710	830	930

■L寸指定/L寸指定・スパナ溝付

型式 Type	D	¥基準単価 最短L～200	L200.5～400	L400.5～600	L600.5～800	L800.5～1000
SS400 NETRF NETRS ※スパナ溝付は右記価格表に+400円	5	270	—	—	—	—
	6	320	—	—	—	—
	8	320	—	—	—	—
	10	330	370	—	—	—
	12	340	580	—	—	—
	15	390	680	980	—	—
	20	450	800	1,090	—	—
	25	600	940	1,220	—	—
	30	710	1,160	1,680	1,950	—
	35	1,000	1,520	2,080	2,640	—
	40	1,220	1,840	2,690	3,410	4,140
	50	1,700	2,640	3,660	4,690	5,810
SS400 四三酸化鉄皮膜 ETKRF ETKRS ※スパナ溝付は右記価格表に+400円	5	310	—	—	—	—
	6	340	—	—	—	—
	8	350	—	—	—	—
	10	360	410	—	—	—
	12	380	630	—	—	—
	15	430	750	1,090	—	—
	20	500	890	1,210	—	—
	25	650	1,120	1,560	—	—
	30	840	1,490	2,210	2,620	—
	35	1,120	1,900	2,740	3,550	—
	40	1,440	2,490	3,590	4,620	5,640
	50	2,030	3,570	5,150	6,560	8,150

型式 Type	D	¥基準単価 最短L～200	L200.5～400	L400.5～600	L600.5～800	L800.5～1000
SS400 無電解ニッケルメッキ PETRF PETRS ※スパナ溝付は右記価格表に+400円	5	360	—	—	—	—
	6	400	—	—	—	—
	8	410	—	—	—	—
	10	420	470	—	—	—
	12	440	730	—	—	—
	15	500	950	1,400	—	—
	20	730	1,360	1,950	—	—
	25	990	1,800	2,560	—	—
	30	1,280	2,340	3,460	4,270	—
	35	1,570	2,800	4,080	5,330	—
	40	2,040	3,670	5,350	6,940	8,550
	50	2,820	5,090	7,430	9,590	11,940
SS400 三価クロメート BETRF BETRS ※スパナ溝付は右記価格表に+400円	5	430	—	—	—	—
	6	420	—	—	—	—
	8	430	—	—	—	—
	10	440	490	—	—	—
	12	460	760	—	—	—
	15	520	980	1,440	—	—
	20	750	1,400	2,000	—	—
	25	1,020	1,840	2,610	—	—
	30	1,310	2,390	3,530	4,350	—

型式 Type	D	¥基準単価 最短L～200	L200.5～400	L400.5～600	L600.5～800	L800.5～1000
SUS304 SETRF SETRS ※スパナ溝付は右記価格表に+400円	5	440	—	—	—	—
	6	430	—	—	—	—
	8	440	—	—	—	—
	10	450	550	—	—	—
	12	470	870	—	—	—
	15	590	1,140	1,680	—	—
	20	820	1,630	2,370	—	—
	25	1,220	2,350	3,490	—	—
	30	1,750	3,230	5,110	6,230	—
A2017 白アルマイト AETRF AETRS ※スパナ溝付は右記価格表に+400円	6	430	—	—	—	—
	8	460	—	—	—	—
	10	530	760	—	—	—
	12	620	950	—	—	—
	15	730	1,140	1,660	—	—
	20	930	1,510	2,070	—	—
	25	1,190	2,030	2,920	—	—
	30	1,670	2,970	4,280	5,130	—

■ねじ径指定/ねじ径指定・スパナ溝付

型式 Type	D	¥基準単価 最短L～200	L200.5～400	L400.5～600	L600.5～800	L800.5～1000
SS400 NETF NETS ※スパナ溝付は右記価格表に+400円	5	340	—	—	—	—
	6	390	—	—	—	—
	8	400	—	—	—	—
	10	410	430	—	—	—
	12	430	670	—	—	—
	15	480	780	1,130	—	—
	20	560	930	1,250	—	—
	25	720	1,060	1,390	—	—
	30	870	1,330	1,930	2,220	—
	35	1,180	1,780	2,460	3,100	—
	40	1,440	2,160	3,130	3,970	4,800
	50	2,000	3,100	4,300	5,470	6,770
SS400 四三酸化鉄皮膜 ETKF ETKS ※スパナ溝付は右記価格表に+400円	5	380	—	—	—	—
	6	430	—	—	—	—
	8	440	—	—	—	—
	10	450	480	—	—	—
	12	470	740	—	—	—
	15	530	860	1,250	—	—
	20	620	1,020	1,380	—	—
	25	800	1,270	1,770	—	—
	30	1,010	1,690	2,480	2,920	—
	35	1,300	2,180	3,120	4,030	—
	40	1,660	2,830	4,070	5,200	6,340
	50	2,350	4,050	5,830	7,380	9,150

型式 Type	D	¥基準単価 最短L～200	L200.5～400	L400.5～600	L600.5～800	L800.5～1000
SS400 無電解ニッケルメッキ PETF PETS ※スパナ溝付は右記価格表に+400円	5	430	—	—	—	—
	6	490	—	—	—	—
	8	510	—	—	—	—
	10	520	550	—	—	—
	12	540	840	—	—	—
	15	620	1,070	1,580	—	—
	20	850	1,510	2,160	—	—
	25	1,170	1,980	2,780	—	—
	30	1,490	2,570	3,780	4,600	—
	35	1,770	3,100	4,480	5,850	—
	40	2,280	4,030	5,850	7,560	9,270
	50	3,140	5,610	8,150	10,450	13,000
SS400 三価クロメート BETS ※スパナ溝付は右記価格表に+400円	5	500	—	—	—	—
	6	510	—	—	—	—
	8	530	—	—	—	—
	10	540	570	—	—	—
	12	560	870	—	—	—
	15	640	1,110	1,630	—	—
	20	880	1,550	2,210	—	—
	25	1,200	2,030	2,840	—	—
	30	1,530	2,630	3,860	4,690	—

型式 Type	D	¥基準単価 最短L～200	L200.5～400	L400.5～600	L600.5～800	L800.5～1000
SUS304 SETF SETS ※スパナ溝付は右記価格表に+400円	5	540	—	—	—	—
	6	530	—	—	—	—
	8	540	—	—	—	—
	10	550	650	—	—	—
	12	580	1,000	—	—	—
	15	730	1,330	1,950	—	—
	20	970	1,850	2,690	—	—
	25	1,460	2,640	3,920	—	—
	30	2,090	3,620	5,780	6,970	—
A2017 白アルマイト AETTF AETTS ※スパナ溝付は右記価格表に+400円	6	530	—	—	—	—
	8	570	—	—	—	—
	10	640	880	—	—	—
	12	760	1,080	—	—	—
	15	890	1,300	1,900	—	—
	20	1,130	1,710	2,370	—	—
	25	1,470	2,340	3,340	—	—
	30	2,060	3,430	4,920	5,870	—

Alteration 追加工

型式	L	SC	M	N	(LKC・HL)
ETKRF10	150				LKC
ETKF20	400		M8	N10	LKC
SETS25	500	SC100	M10	N12	HL300

L寸指定のみ適用。

Alterations	Code	Spec.	¥/1Code
L寸法公差変更	LKC	L寸法公差は以下のようになります。 指定方法 LKC L 8～300 ±0.05 L 300.5～600 ±0.10 L 600.5～1000 ±0.15	400
六角レンチ用通し穴加工 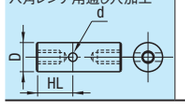	HL	HL=指定1mm単位 d/2+5≦HL≦L−(2/d+5) 8≦D≦30のみ適用 指定方法 HL10 D d レンチ対辺: 8 2.5 2; 10 3 2.5; 12 3.5 3; 15 4.6 4; 20 5.8 5; 25 6.9 6; 30 9.2 8	400

Example 使用例

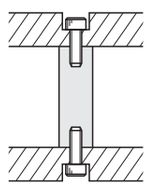

CIRCULAR POSTS -ONE SIDE MALE THREAD / ONE SIDE FEMALE THREAD WRENCH FLAT TYPE-

円形支柱

ー片端おねじ片端めねじ　スパナ溝付ー

大口対応 BIG ORDER

ステンレス・めっき品 脱脂洗浄サービス 対応商品詳細は下記URLへ http://fa.misumi.jp

類似寸法は加工部品Cナビ http://cp.misumi.jp/10-013/

CADデータフォルダ名：31_Posts

■片端おねじ片端めねじ RoHS

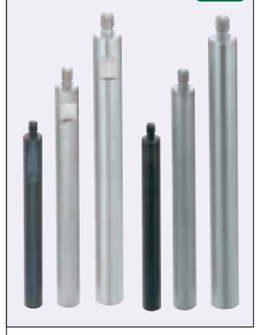

L寸固定	Type L寸指定 標準	スパナ溝付	ねじ径指定	ねじ径指定・スパナ溝付	M材質	S表面処理
—	NETGRF	NETGRS	NETG	NETGS	SS400	—
ETKGR	ETKGRF	ETKGRS	ETKG	ETKGS		四三酸化鉄皮膜
PETGR	PETGRF	PETGRS	PETG	PETGS		無電解ニッケルメッキ
—	BETGRF	BETGRS	BETG	BETGS		三価クロメート(黒色)
SETGR	SETGRF	SETGRS	SETG	SETGS	SUS304	—

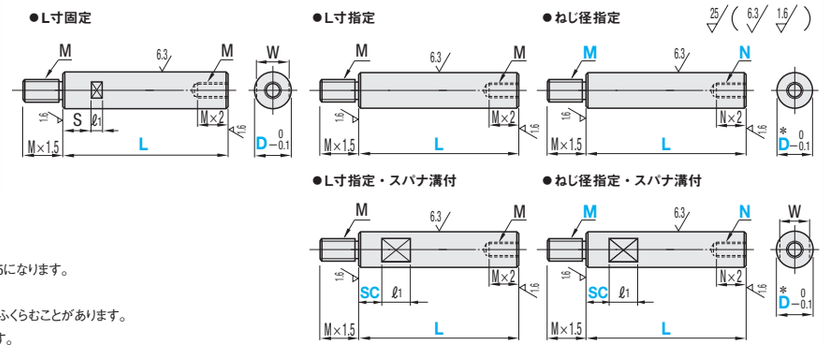

＊三価クロメート(黒色)のD寸公差は±0.05になります。

SC≦L−ℓ1

めねじの加工によりめねじ部のDは多少ふくらむことがあります。

材質SS400の商品には防錆油がつきます。

■L寸固定

型式 Type	D	L	M(並目)	S	W	ℓ1
SS400 ETKGR PETGR	6	15 20 25 30 35 40 45 50	3	3.5	5	8
	8	20 25 30 35 40 45 50 60 70 80 90 100 110 120 130 140 150	4	6	7	
	10	20 25 30 35 40 45 50 60 70 80 90 100 110 120 130 140 150 200	5	6	8	
SUS304 SETGR	12	25 30 35 40 45 50 60 70 80 90 100 110 120 130 140 150 200	6	7.5	10	10
	15	30 35 40 45 50 60 70 80 90 100 110 120 130 140 150 200	8	10	13	
	20	40 45 50 60 70 80 90 100 110 120 130 140 150 200	10	15	17	

■L寸指定/L寸指定・スパナ溝付

型式 Type L寸指定	L寸指定・スパナ溝付	D	L 指定0.5mm単位	SC 指定1mm単位 スパナ溝付のみ	M (並目)	W	ℓ1
SS400 NETGRF ETKGRF PETGRF BETGRF	SS400 NETGRS ETKGRS PETGRS BETGRS	5	15〜50	0〜42	2.6	4	8
		6	15〜50	0〜42	3	5	
		8	20〜150	0〜142	4	7	
		10	20〜350	0〜342	5	8	
		12	25〜400	0〜390	6	10	10
		15	30〜500	0〜490	8	13	
		20	35〜500	0〜490	10	17	
		25	45〜600	0〜590	12	22	
SUS304 SETGRF	SUS304 SETGRS	30	55〜700	0〜685	16	27	15
		※35	55〜800	0〜785	16	30	15
		※40	65〜900	0〜880	20	36	20
		※50	80〜1000	0〜980	24	41	20

※D≧35はN□□□□□・E□□□□□・P□□□□□のみ適用となります。

■ねじ径指定/ねじ径指定・スパナ溝付

型式 Type ねじ径指定	ねじ径指定・スパナ溝付	D	L 指定0.5mm単位	SC 指定1mm単位 スパナ溝付のみ	M・N (並目)選択	W	ℓ1
SS400 NETG ETKG PETG BETG	SS400 NETGS ETKGS PETGS BETGS	5	15〜50	0〜42	2.6 3	4	8
		6	15〜50	0〜42	3 4	5	
		8	20〜150	0〜142	3 4 5	7	
		10	20〜350	0〜342	4 5 6	8	
		12	25〜400	0〜390	5 6 8	10	10
		15	30〜500	0〜490	6 8 10	13	
		20	40〜500	0〜490	6 8 10 12	17	
		25	55〜600	0〜590	6 8 10 12 16	22	
SUS304 SETG	SUS304 SETGS	30	65〜700	0〜685	6 8 10 12 16 20	27	15
		※35	80〜800	0〜785	8 10 12 16 20 24	30	15
		※40	80〜900	0〜880	10 12 16 20 24	36	20
		※50	80〜1000	0〜980	12 16 20 24	41	20

※D≧35はN□□□□・E□□□□・P□□□□のみ適用となります。　L−SC≦N×3の場合、W−N≧2が必要です。　L≧N×3+2

L寸公差は通常
L　15〜 300　±0.2
L300.5〜 600　±0.3
L600.5〜1000　±0.4です。
ただしL≦200のとき同時加工しますので、一回のご注文分のL寸法のバラツキは±0.02以内です。
L寸固定は除く

Order 注文例

型式	−	L	−	SC	−	M	−	N
ETKGR10	−	150						
ETKGRF6	−	32						
ETKG12	−	250			−	M6	−	N8
ETKGS20	−	400	−	SC100	−	M8	−	N10

Delivery 出荷日

●L寸固定
3 日目発送　ストークT 600円/1本　ストークA 300円/1本　P.88
同一サイズ3本以上は一律810円(ストークTは除く)

●L寸指定(下記を除く)
3 日目発送　ストークA 800円/1本　P.88
同一サイズ3本以上は一律2,160円

●BETGRF・BETGRS・BETG・BETGS
5 日目発送

大口出荷日 +5 日目出荷　数量 50〜100

ストーク対応不可
D=35, 40, 50は除く

Example 使用例

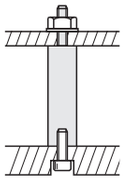

Price 価格

■数量スライド価格 (1円未満切り捨て) P.87

数量	1〜9	10〜14	15〜19	20〜49	50〜100
値引率	基準単価	5%	10%	18%	23%
出荷日	通常				+5日

※スパナ溝付は下記価格表にプラス400円になります

101以上は出荷日・価格共にお見積

D=35,40,50は50本以上、出荷日・価格共にお見積になります。

■L寸固定

型式 Type	D	¥基準単価 最短L〜50	L60〜100	L110〜150	L200
SS400 四三酸化鉄皮膜 ETKGR	6	270	—	—	—
	8	280	300	330	—
	10	300	330	370	400
	12	320	340	370	410
	15	370	390	410	470
	20	410	460	540	620

型式 Type	D	¥基準単価 最短L〜50	L60〜100	L110〜150	L200
SS400 無電解ニッケルメッキ PETGR	6	330	—	—	—
	8	340	370	400	—
	10	360	380	410	460
	12	370	400	420	470
	15	410	450	520	600
	20	480	580	710	820

型式 Type	D	¥基準単価 最短L〜50	L60〜100	L110〜150	L200
SUS304 SETGR	6	360	—	—	—
	8	370	390	430	—
	10	380	400	450	520
	12	450	480	550	630
	15	560	630	750	880
	20	690	870	1,030	1,160

■L寸指定/L寸指定・スパナ溝付

型式 Type	D	¥基準単価 最短L〜200	L200.5〜400	L400.5〜600	L600.5〜800	L800.5〜1000
SS400 NETGRF NETGRS ※スパナ溝付は右記価格表に+400円	5	330	—	—	—	—
	6	360	—	—	—	—
	8	370	—	—	—	—
	10	380	430	—	—	—
	12	390	640	—	—	—
	15	440	750	1,080	—	—
	20	520	880	1,190	—	—
	25	660	1,020	1,300	—	—
	30	840	1,300	1,850	2,090	—
	35	1,200	1,820	2,520	2,900	—
	40	1,460	2,220	3,190	3,670	4,500
	50	2,040	3,160	4,400	5,130	6,370
SS400 四三酸化鉄皮膜 ETKGRF ETKGRS ※スパナ溝付は右記価格表に+400円	5	370	—	—	—	—
	6	400	—	—	—	—
	8	410	—	—	—	—
	10	420	470	—	—	—
	12	430	710	—	—	—
	15	490	830	1,200	—	—
	20	570	970	1,310	—	—
	25	730	1,220	1,670	—	—
	30	980	1,650	2,390	2,780	—
	35	1,320	2,220	3,180	3,810	—
	40	1,700	2,870	4,150	4,940	6,040
	50	2,390	4,130	5,910	7,020	8,710

型式 Type	D	¥基準単価 最短L〜200	L200.5〜400	L400.5〜600	L600.5〜800	L800.5〜1000
SS400 無電解ニッケルメッキ PETGRF PETGRS ※スパナ溝付は右記価格表に+400円	5	430	—	—	—	—
	6	470	—	—	—	—
	8	480	—	—	—	—
	10	490	550	—	—	—
	12	500	830	—	—	—
	15	570	1,040	1,510	—	—
	20	800	1,470	2,080	—	—
	25	1,090	1,920	2,670	—	—
	30	1,440	2,510	3,670	4,440	—
	35	1,790	3,140	4,540	5,650	—
	40	2,320	4,070	5,910	7,300	8,970
	50	3,180	5,670	8,230	10,090	12,560
SS400 三価クロメート BETGRF BETGRS ※スパナ溝付は右記価格表に+400円	5	500	—	—	—	—
	6	490	—	—	—	—
	8	500	—	—	—	—
	10	510	570	—	—	—
	12	520	860	—	—	—
	15	590	1,070	1,560	—	—
	20	830	1,510	2,130	—	—
	25	1,120	1,970	2,730	—	—
	30	1,480	2,570	3,750	4,520	—

型式 Type	D	¥基準単価 最短L〜200	L200.5〜400	L400.5〜600	L600.5〜800	L800.5〜1000
SUS304 SETGRF SETGRS ※スパナ溝付は右記価格表に+400円	5	510	—	—	—	—
	6	500	—	—	—	—
	8	510	—	—	—	—
	10	520	700	—	—	—
	12	590	1,130	—	—	—
	15	770	1,370	2,190	—	—
	20	1,050	1,960	2,740	—	—
	25	1,580	2,780	3,920	—	—
	30	2,260	3,800	5,750	6,790	—

■ねじ径指定/ねじ径指定・スパナ溝付

型式 Type	D	¥基準単価 最短L〜200	L200.5〜400	L400.5〜600	L600.5〜800	L800.5〜1000
SS400 NETG NETGS ※スパナ溝付は右記価格表に+400円	5	400	—	—	—	—
	6	450	—	—	—	—
	8	460	—	—	—	—
	10	470	500	—	—	—
	12	480	740	—	—	—
	15	540	870	1,240	—	—
	20	640	1,020	1,360	—	—
	25	810	1,160	1,500	—	—
	30	1,020	1,490	2,110	2,380	—
	35	1,400	2,140	2,960	3,300	—
	40	1,720	2,600	3,730	4,270	5,200
	50	2,400	3,720	5,160	5,910	7,370
SS400 四三酸化鉄皮膜 ETKG ETKGS ※スパナ溝付は右記価格表に+400円	5	460	—	—	—	—
	6	500	—	—	—	—
	8	510	—	—	—	—
	10	520	550	—	—	—
	12	530	820	—	—	—
	15	600	960	1,370	—	—
	20	700	1,130	1,510	—	—
	25	900	1,370	1,880	—	—
	30	1,180	1,860	2,680	3,100	—
	35	1,540	2,560	3,640	4,350	—
	40	1,960	3,290	4,710	5,580	6,800
	50	2,770	4,710	6,730	7,920	9,810

型式 Type	D	¥基準単価 最短L〜200	L200.5〜400	L400.5〜600	L600.5〜800	L800.5〜1000
SS400 無電解ニッケルメッキ PETG PETGS ※スパナ溝付は右記価格表に+400円	5	530	—	—	—	—
	6	580	—	—	—	—
	8	590	—	—	—	—
	10	600	630	—	—	—
	12	610	960	—	—	—
	15	700	1,170	1,710	—	—
	20	950	1,620	2,310	—	—
	25	1,280	2,110	2,920	—	—
	30	1,670	2,770	4,020	4,820	—
	35	2,030	3,500	5,020	6,210	—
	40	2,600	4,510	6,510	7,980	9,750
	50	3,580	6,290	9,090	11,030	13,720
SS400 三価クロメート BETG BETGS ※スパナ溝付は右記価格表に+400円	5	610	—	—	—	—
	6	600	—	—	—	—
	8	610	—	—	—	—
	10	620	660	—	—	—
	12	630	1,000	—	—	—
	15	730	1,210	1,760	—	—
	20	980	1,670	2,370	—	—
	25	1,320	2,160	2,980	—	—
	30	1,720	2,830	4,110	4,910	—

型式 Type	D	¥基準単価 最短L〜200	L200.5〜400	L400.5〜600	L600.5〜800	L800.5〜1000
SUS304 SETG SETGS ※スパナ溝付は右記価格表に+400円	5	630	—	—	—	—
	6	620	—	—	—	—
	8	630	—	—	—	—
	10	630	810	—	—	—
	12	710	1,300	—	—	—
	15	930	1,580	2,520	—	—
	20	1,250	2,220	3,080	—	—
	25	1,870	3,120	4,400	—	—
	30	2,690	4,260	6,450	7,550	—

Alteration 追加工

型式	−	L	−	SC	−	M	−	N	− (LKC・MLC・HL)
ETKGRF10	−	150							− MLC7.0
ETKG12	−	250			−	M6	−	N8	− LKC
ETKGS20	−	400	−	SC100	−	M8	−	N10	− LKC − HL10

L寸指定のみ適用。

Alterations	Code	Spec.	¥/1Code
L寸法公差変更 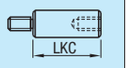	LKC	L寸法公差は以下のようになります。 指定方法 LKC L / L公差 15〜300 / ±0.05 300.5〜600 / ±0.10 600.5〜1000 / ±0.15	400
六角レンチ用通し穴加工 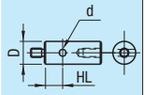	HL	HL=指定1mm単位 d/2+5≦HL≦L−(d/2+5) 8≦D≦30のみ適用 指定方法 HL10 D / d / レンチ対辺 8 / 2.5 / 2 10 / 3 / 2.5 12 / 3.5 / 3 15 / 4.6 / 4 D / d / レンチ対辺 20 / 5.8 / 5 25 / 6.9 / 6 30 / 9.2 / 8	400

Alterations	Code	Spec.	¥/1Code
おねじ部長さ変更 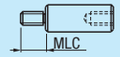	MLC	おねじ部長さを変更します。 D=5は適用不可 MLC=指定0.1mm単位 M×1≦MLC<M×1.5 指定方法 MLC10	200

CIRCULAR POSTS -ONE SIDE MALE THREAD / ONE SIDE FEMALE THREAD WRENCH FLAT TYPE-

円形支柱

ー片端おねじ片端めねじ/両端おねじ　ねじ径長さ指定スパナ溝付ー

大口 対応 BIG ORDER

ステンレス・めっき品 脱脂洗浄サービス 対応商品詳細は下記URLへ http://fa.misumi.jp

類似寸法は加工部品Cナビ http://cp.misumi.jp/10-013/

CADデータフォルダ名：31_Posts

RoHS

Type 片端おねじ片端めねじ ねじ径長さ指定 標準	スパナ溝付	両端おねじ 標準	スパナ溝付	両端おねじ ねじ径長さ指定 標準	スパナ溝付	M材質	S表面処理
NETH	NETHS	NETL	NETLS	—	NETPS	SS400	—
ETKH	ETKHS	ETKL	ETKLS	—	ETKPS		四三酸化鉄皮膜
PETH	PETHS	PETL	PETLS	PETP	PETPS		無電解ニッケルメッキ
SETH	SETHS	SETL	SETLS	SETP	SETPS	SUS304	—

25 (6.3 1.6)

●片端おねじ片端めねじ　ねじ径長さ指定（標準）

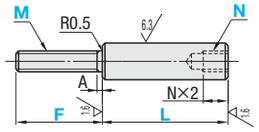

●両端おねじ（標準）

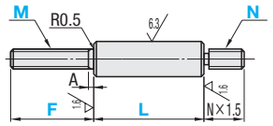

●両端おねじ　ねじ径長さ指定（標準）

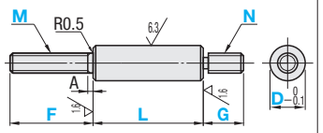

（スパナ溝付）

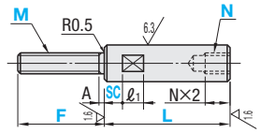

（スパナ溝付）

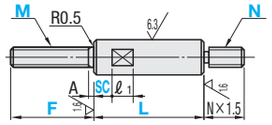

（スパナ溝付）

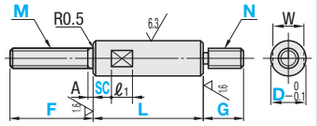

めねじの加工によりめねじ部のDは多少ふくらむことがあります。　材質SS400の商品には防錆油がつきます。　SC≦L−ℓ1

■片端おねじ片端めねじ　ねじ径長さ指定・両端おねじ

型式 Type	D	指定0.5mm単位 L	F	SC スパナ溝付のみ	M 選択	N 選択	W	ℓ1	A
片端おねじ片端めねじ ねじ径長さ指定（標準） SS400 NETH ETKH PETH SUS304 SETH	5	15～50	5～25	0～42	2.6 3	2.6 3	4	8	1.0
	6	15～50	5～30	0～42	3 4	3 4	5		1.0
（スパナ溝付） SS400 NETHS ETKHS PETHS SUS304 SETHS	8	20～150	8～40	0～142	4 5	4 5	7		1.6
	10	20～350	8～45	0～342	4 5 6	4 5 6	8		2.0
	12	25～400	10～55	0～390	5 6 8	5 6 8	10	10	2.5
	15	30～500	12～60	0～490	6 8 10	6 8 10	13		3.0
両端おねじ（標準） SS400 NETL ETKL PETL SUS304 SETL	20	40～500	15～75	0～490	6 8 10 12	6 8 10 12	17		3.5
	25	55～600	20～80	0～590	6 8 10 12 16	6 8 10 12 16	22		4.0
（スパナ溝付） SS400 NETLS ETKLS PETLS SUS304 SETLS	30	65～700	25～90	0～685	6 8 10 12 16 20	6 8 10 12 16 20	27	15	5.0
	※35	80～800	30～100	0～785	8 10 12 16 20 24	8 10 12 16 20 24	30	15	6.0
	※40	80～900	35～110	0～880	10 12 16 20 24	10 12 16 20 24	36	20	6.0
	※50	80～1000	40～120	0～980	12 16 20 24	12 16 20 24	41	20	6.0

※D≧35はN□□□□・E□□□□・P□□□□のみ適用となります。　L−SC≦N×3の場合、W−N≧2が必要です。　L≧N×3+2

■両端おねじ　ねじ径長さ指定

型式 Type	D	指定0.5mm単位 L	F	G	SC スパナ溝付のみ	M 選択	N 選択	W	ℓ1	A
（標準） SS400 PETP SUS304 SETP	5	15～50	5～25	5～25	0～42	2.6 3	2.6 3	4	8	1.0
	6	15～50	5～30	5～30	0～42	3 4	3 4	5		1.0
（スパナ溝付） SS400 NETPS ETKPS PETPS SUS304 SETPS	8	20～150	8～40	8～40	0～142	4 5	4 5	7		1.6
	10	20～350	8～45	8～45	0～342	4 5 6	4 5 6	8		2.0
	12	25～400	10～55	10～55	0～390	5 6 8	5 6 8	10	10	2.5
	15	30～500	12～60	12～60	0～490	6 8 10	6 8 10	13		3.0
	20	40～500	15～75	15～75	0～490	6 8 10 12	6 8 10 12	17		3.5
	25	55～600	20～80	20～80	0～590	6 8 10 12 16	6 8 10 12 16	22		4.0
	30	65～700	25～90	25～90	0～685	6 8 10 12 16 20	6 8 10 12 16 20	27	15	5.0
	※35	80～800	30～100	30～100	0～785	8 10 12 16 20 24	8 10 12 16 20 24	30	15	6.0
	※40	80～900	35～110	35～110	0～880	10 12 16 20 24	10 12 16 20 24	36	20	6.0
	※50	80～1000	40～120	40～120	0～980	12 16 20 24	12 16 20 24	41	20	6.0

※D≧35はN□□□・E□□□・P□□□□のみ適用となります。

Order 注文例

型式 − L − F − G − SC − M − N

ETKH15 − 210.5 − F40 − M6 − N8
ETKLS12 − 300 − F40 − SC150 − M5 − N8
NETPS12 − 300 − F40 − G20 − SC150 − M8 − N8

L寸法の公差は以下のようになります。
L 15～300 ±0.2
L300.5～600 ±0.3
L600.5～1000 ±0.4

Delivery 出荷日　3 日目発送　ストーク A 800円/1本　P.88

同一サイズ3本以上は一律2,160円

大口出荷日 +5 日目出荷　数量 50～100

ストーク対応不可
D=35, 40, 50は除く

Example 使用例

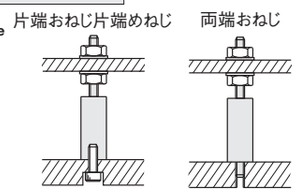

Price 価格

■数量スライド価格（1円未満切り捨て）P.87

数量	1～9	10～14	15～19	20～49	50～100
値引率	基準単価	5%	10%	18%	23%
出荷日	通常				+5日

※スパナ溝付は下記価格表にプラス400円になります

101以上は出荷日・価格共にお見積
D=35,40,50は50本以上、出荷日・価格共にお見積になります。

■片端おねじ片端めねじ ねじ径長さ指定

型式 Type	D	¥基準単価 最短L～200	L200.5～400	L400.5～600	L600.5～800	L800.5～1000
SS400 NETH NETHS ※スパナ溝付は右記価格表に+400円です。	5	530	—	—	—	—
	6	530	—	—	—	—
	8	540	—	—	—	—
	10	550	570	—	—	—
	12	560	850	—	—	—
	15	610	970	1,350	—	—
	20	720	1,140	1,490	—	—
	25	920	1,300	1,620	—	—
	30	1,220	1,680	2,360	2,580	—
	35	1,680	2,560	3,520	4,420	—
	40	2,040	3,100	4,410	5,550	6,700
	50	2,860	3,800	6,140	7,690	9,510
SS400 四三酸化鉄皮膜 ETKH ETKHS ※スパナ溝付は右記価格表に+400円です。	5	600	—	—	—	—
	6	590	—	—	—	—
	8	600	—	—	—	—
	10	610	630	—	—	—
	12	620	940	—	—	—
	15	670	1,060	1,490	—	—
	20	800	1,260	1,660	—	—
	25	1,010	1,530	2,020	—	—
	30	1,400	2,080	2,950	3,320	—
	35	1,820	2,980	4,220	5,030	—
	40	2,300	3,810	5,430	6,420	7,780
	50	3,250	5,450	7,750	9,060	11,210
SS400 無電解ニッケルメッキ PETH PETHS ※スパナ溝付は右記価格表に+400円です。	5	680	—	—	—	—
	6	670	—	—	—	—
	8	690	—	—	—	—
	10	700	730	—	—	—
	12	710	1,100	—	—	—
	15	790	1,300	1,850	—	—
	20	1,080	1,790	2,480	—	—
	25	1,400	2,280	3,080	—	—
	30	1,930	3,020	4,310	5,050	—
	35	2,330	3,940	5,640	6,930	—
	40	2,960	5,070	7,270	8,840	10,790
	50	4,080	7,070	10,170	12,230	15,200
SUS304 SETH SETHS ※スパナ溝付は右記価格表に+400円です。	5	720	—	—	—	—
	6	710	—	—	—	—
	8	730	—	—	—	—
	10	750	940	—	—	—
	12	910	1,570	—	—	—
	15	1,220	1,920	2,900	—	—
	20	1,670	2,730	3,550	—	—
	25	2,490	3,780	5,050	—	—
	30	3,580	5,120	7,350	8,340	—

■両端おねじ

型式 Type	D	¥基準単価 最短L～200	L200.5～400	L400.5～600	L600.5～800	L800.5～1000
SS400 NETL NETLS ※スパナ溝付は右記価格表に+400円です	5	640	—	—	—	—
	6	640	—	—	—	—
	8	650	—	—	—	—
	10	660	690	—	—	—
	12	670	1,030	—	—	—
	15	750	1,170	1,660	—	—
	20	880	1,380	1,820	—	—
	25	1,130	1,570	1,960	—	—
	30	1,480	2,050	2,850	3,100	—
	35	1,760	2,680	3,700	4,640	—
	40	2,140	3,240	4,630	5,810	7,020
	50	3,000	3,980	6,440	8,070	9,970
SS400 四三酸化鉄皮膜 ETKL ETKLS ※スパナ溝付は右記価格表に+400円です。	5	720	—	—	—	—
	6	710	—	—	—	—
	8	720	—	—	—	—
	10	730	760	—	—	—
	12	740	1,140	—	—	—
	15	830	1,300	1,840	—	—
	20	970	1,520	2,010	—	—
	25	1,250	1,830	2,400	—	—
	30	1,690	2,490	3,500	3,900	—
	35	1,920	3,120	4,420	5,250	—
	40	2,400	3,970	5,650	6,680	8,080
	50	3,390	5,690	8,070	9,420	11,530
SS400 無電解ニッケルメッキ PETL PETLS ※スパナ溝付は右記価格表に+400円です。	5	840	—	—	—	—
	6	830	—	—	—	—
	8	840	—	—	—	—
	10	850	910	—	—	—
	12	860	1,330	—	—	—
	15	970	1,570	2,240	—	—
	20	1,270	2,080	2,890	—	—
	25	1,670	2,620	3,510	—	—
	30	2,260	3,470	4,970	5,720	—
	35	2,410	4,080	5,820	7,150	—
	40	3,080	5,230	7,510	9,100	11,110
	50	4,240	7,310	10,510	12,610	15,660
SUS304 SETL SETLS ※スパナ溝付は右記価格表に+400円です。	5	890	—	—	—	—
	6	880	—	—	—	—
	8	890	—	—	—	—
	10	900	1,160	—	—	—
	12	1,070	1,880	—	—	—
	15	1,460	2,290	3,960	—	—
	20	1,970	3,200	4,760	—	—
	25	2,950	4,430	5,900	—	—
	30	4,210	5,990	8,640	9,850	—

■両端おねじ ねじ径長さ指定

型式 Type	D	¥基準単価 最短L～200	L200.5～400	L400.5～600	L600.5～800	L800.5～1000
SS400 PETP PETPS ※スパナ溝付は右記価格表に+400円です。	5	660	—	—	—	—
	6	660	—	—	—	—
	8	680	—	—	—	—
	10	690	720	—	—	—
	12	700	1,070	—	—	—
	15	780	1,210	1,720	—	—
	20	910	1,430	1,880	—	—
	25	1,170	1,630	2,040	—	—
	30	1,540	2,130	2,950	3,200	—
	35	1,920	2,860	3,880	4,820	—
	40	2,320	3,420	4,810	5,990	7,180
	50	3,180	4,140	6,620	8,250	10,150
SS400 四三酸化鉄皮膜 ETKP ETKPS ※スパナ溝付は右記価格表に+400円です。	5	750	—	—	—	—
	6	740	—	—	—	—
	8	750	—	—	—	—
	10	760	790	—	—	—
	12	770	1,180	—	—	—
	15	860	1,350	1,900	—	—
	20	1,010	1,580	2,090	—	—
	25	1,290	1,890	2,480	—	—
	30	1,750	2,570	3,610	4,020	—
	35	2,080	3,300	4,580	5,410	—
	40	2,580	4,130	5,830	6,840	8,240
	50	3,570	5,850	8,250	9,580	11,730
SS400 無電解ニッケルメッキ PETP PETPS ※スパナ溝付は右記価格表に+400円です。	5	870	—	—	—	—
	6	860	—	—	—	—
	8	870	—	—	—	—
	10	880	940	—	—	—
	12	890	1,380	—	—	—
	15	1,000	1,630	2,320	—	—
	20	1,310	2,140	2,970	—	—
	25	1,720	2,700	5,300	—	—
	30	2,330	3,570	5,100	5,850	—
	35	2,570	4,260	6,000	7,330	—
	40	3,260	5,410	7,690	9,260	11,270
	50	4,400	7,470	10,690	12,770	15,840
SUS304 SETP SETPS ※スパナ溝付は右記価格表に+400円です。	5	1,050	—	—	—	—
	6	1,040	—	—	—	—
	8	1,050	—	—	—	—
	10	1,060	1,380	—	—	—
	12	1,260	2,220	—	—	—
	15	1,740	2,710	4,690	—	—
	20	2,310	3,750	5,560	—	—
	25	3,460	5,170	6,860	—	—
	30	4,940	6,950	10,050	11,150	—

Alteration 追加工

型式 − L − F − G − SC − M − N − (FC・HL)

ETKH15 − 210.5 − F40 − M6 − N8 − FC
ETKLS12 − 300 − F40 − SC150 − M5 − N8 − FC
NETPS12 − 300 − F40 − G20 − SC150 − M8 − N8 − HL100

Alteration	Code	Spec.	¥/1Code
逃げ加工	FC	A寸法を逃げ加工します。 指定方法 FC	200
六角レンチ用通し穴加工 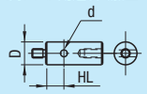	HL	HL=指定1mm単位 d/2+5≦HL ≦L−(d/2+5) 8≦D≦30のみ適用 指定方法 HL10	400

D	d	レンチ対辺
8	2.5	2
10	3	2.5
12	3.5	3
15	4.6	4
20	5.8	5
25	6.9	6
30	9.2	8

ミスミ FAメカ2010　ご指定サイズのCADを提供!　ミスミFA 検索　http://fa.misumi.jp/

CIRCULAR POSTS -INLAY TYPE-

円形支柱　インロー付

ーインロー部固定/インロー部&スパナ溝指定ー

大口対応 BIG ORDER

ステンレス・めっき品 脱脂洗浄サービス 対応商品詳細は下記URLへ http://fa.misumi.jp

類似寸法は加工部品Cナビ http://cp.misumi.jp/10-013/

CADデータフォルダ名：31_Posts

RoHS

Type 両端めねじ インロー部固定	Type 両端めねじ インロー部&スパナ溝指定	Type 片端おねじ片端めねじ インロー部固定	Type 片端おねじ片端めねじ インロー部&スパナ溝指定	Type 両端おねじ インロー部固定	Type 両端おねじ インロー部&スパナ溝指定	M材質	S表面処理
NETJ	NETJF	NETK	NETKF	NETM	NETMF	SS400	—
ETKJ	ETKJF	ETKK	ETKKF	ETKM	ETKMF	SS400	四三酸化鉄皮膜
PETJ	PETJF	PETK	PETKF	PETM	PETMF	SS400	無電解ニッケルメッキ
SETJ	SETJF	SETK	SETKF	SETM	SETMF	SUS304	—

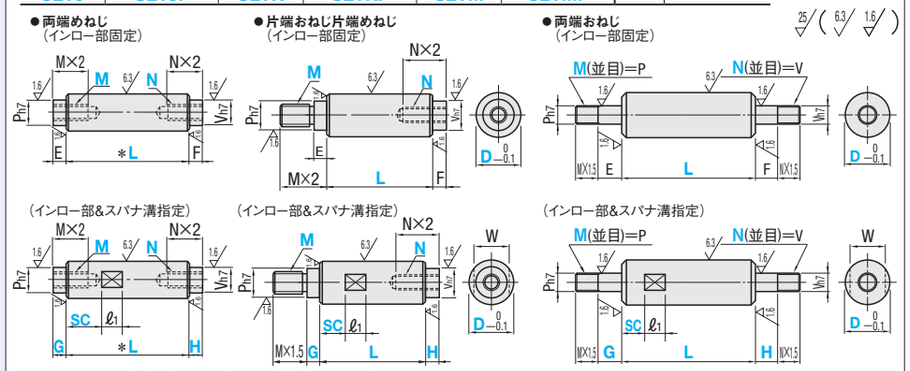

＊L≧M×2+N×2　材質SS400の商品には防錆油がつきます。

■両端めねじ

型式 Type インロー部固定	型式 Type インロー部&スパナ溝指定	D	L 指定1mm単位	SC 指定1mm単位 スパナ溝付のみ	M(並目)・N(並目)選択	G 指定1mm単位	H 指定1mm単位	E	F	P	V	W	ℓ1
SS400	SS400	8	15～150	0～142	3 4	2～ 4	2～ 4	4	4	6	6	7	8
SS400	SS400	10	15～350	0～342	4 5	2～ 5	2～ 5	5	5	8	8	8	
NETJ	NETJF	12	20～400	0～390	5 6	2～ 6	2～ 6	6	6	10	10	10	10
ETKJ	ETKJF	15	25～500	0～490	6 8	2～ 8	2～ 8	8	8	12	12	13	
PETJ	PETJF	20	40～500	0～490	6 8 1012	2～10	2～10	10	10	16	16	17	
SUS304	SUS304	25	55～600	0～590	6 8 101216	2～12	2～12	12	12	20	20	22	
SETJ	SETJF	30	55～700	0～685	6 8 101216	2～16	2～16	16	16	24	24	27	15

■片端おねじ片端めねじ

型式 Type インロー部固定	型式 Type インロー部&スパナ溝指定	D	L 指定1mm単位	SC 指定1mm単位 スパナ溝付のみ	M(並目)・N(並目)選択	G 指定1mm単位	H 指定1mm単位	E	F	P	V	W	ℓ1
SS400	SS400	8	20～150	0～142	3 4	2～ 4	2～ 4	2	4	6	6	7	8
SS400	SS400	10	20～350	0～342	4 5	2～ 5	2～ 5	2	5	8	8	8	
NETK	NETKF	12	25～400	0～390	5 6	2～ 6	2～ 6	3	6	10	10	10	10
ETKK	ETKKF	15	30～500	0～490	6 8	2～ 8	2～ 8	4	8	12	12	13	
PETK	PETKF	20	40～500	0～490	6 8 1012	2～10	2～10	5	10	16	16	17	
SUS304	SUS304	25	60～600	0～590	6 8 101216	2～12	2～12	6	12	20	20	22	
SETK	SETKF	30	60～700	0～685	6 8 101216	2～16	2～16	7	16	24	24	27	15

■両端おねじ

型式 Type インロー部固定	型式 Type インロー部&スパナ溝指定	D	L 指定1mm単位	SC 指定1mm単位 スパナ溝付のみ	M(並目)・N(並目)選択	G 指定1mm単位	H 指定1mm単位	E	F	W	ℓ1
SS400	SS400	8	20～150	0～142	3 4 5	2～ 4	2～ 4	4	4	7	8
SS400	SS400	10	20～350	0～342	4 5 6	2～ 5	2～ 5	5	5	8	
NETM	NETMF	12	25～400	0～390	5 6 8	2～ 6	2～ 6	6	6	10	10
ETKM	ETKMF	15	30～500	0～490	6 8 10	2～ 8	2～ 8	8	8	13	
PETM	PETMF	20	40～500	0～490	6 8 1012	2～10	2～10	10	10	17	
SUS304	SUS304	25	60～600	0～590	6 8 101216	2～12	2～12	12	12	22	
SETM	SETMF	30	60～700	0～685	6 8 101216 20	2～16	2～16	16	16	27	15

Order 注文例

型式	L	SC	M	N	G	H
(インロー部固定) ETKJ10	200	—	M5	N5		
(インロー部&スパナ溝指定) ETKJF10	200	SC150	M5	N5	G2	H2

L寸公差は通常
L 15～300 ±0.2
L301～600 ±0.3
L601～700 ±0.4です。
ただしL≦200のとき、同時加工しますので、一回のご注文分のL寸法のバラツキは±0.02以内です。

Delivery 出荷日

3 日目発送

ストーク A 800円/1本 P.88

同一サイズ3本以上は一律2,160円

大口出荷日 +5 日目出荷 数量 50～100

ストーク対応不可

Example 使用例

両端めねじ　片端おねじ片端めねじ　両端おねじ

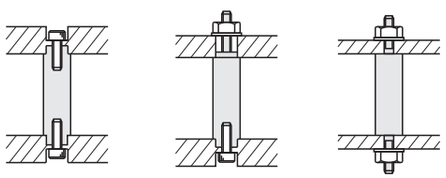

Price 価格

■数量スライド価格（1円未満切り捨て）P.87

数量	1～9	10～14	15～19	20～49	50～100
値引率	基準単価	5%	10%	18%	23%
出荷日	通常				+5日

※インロー部&スパナ溝指定は下記価格表にプラス400円になります。

101以上は出荷日・価格共にお見積

■両端めねじ

型式 Type	D	¥基準単価 最短L～200	L201～400	L401～600	L601～700
SS400 NETJ NETJF ※インロー部&スパナ溝指定は右記価格表に+400円	8	720	—	—	—
	10	730	750	—	—
	12	750	1,030	—	—
	15	800	1,140	1,520	—
	20	910	1,320	1,680	—
	25	1,100	1,490	1,810	—
	30	1,410	1,880	2,540	2,760
SS400 四三酸化鉄皮膜 ETKJ ETKJF ※インロー部&スパナ溝指定は右記価格表に+400円	8	800	—	—	—
	10	810	830	—	—
	12	830	1,140	—	—
	15	890	1,260	1,690	—
	20	1,000	1,460	1,870	—
	25	1,220	1,740	2,220	—
	30	1,610	2,290	3,160	3,530
SS400 無電解ニッケルメッキ PETJ PETJF ※インロー部&スパナ溝指定は右記価格表に+400円	8	900	—	—	—
	10	910	940	—	—
	12	930	1,310	—	—
	15	980	1,500	2,070	—
	20	1,290	1,990	2,680	—
	25	1,610	2,490	3,280	—
	30	2,140	3,230	4,530	5,270
SUS304 SETJ SETJF ※インロー部&スパナ溝指定は右記価格表に+400円	8	930	—	—	—
	10	960	1,140	—	—
	12	1,100	1,780	—	—
	15	1,430	2,120	3,100	—
	20	1,880	2,910	3,770	—
	25	2,700	3,980	5,250	—
	30	3,780	5,330	7,560	8,540

■片端おねじ片端めねじ

型式 Type	D	¥基準単価 最短L～200	L201～400	L401～600	L601～700
SS400 NETK NETKF ※インロー部&スパナ溝指定は右記価格表に+400円	8	830	—	—	—
	10	850	880	—	—
	12	860	1,220	—	—
	15	950	1,350	1,850	—
	20	1,060	1,560	2,000	—
	25	1,320	1,760	2,150	—
	30	1,670	2,230	3,040	3,280
SS400 四三酸化鉄皮膜 ETKK ETKKF ※インロー部&スパナ溝指定は右記価格表に+400円	8	920	—	—	—
	10	940	970	—	—
	12	950	1,350	—	—
	15	1,040	1,490	2,040	—
	20	1,180	1,730	2,220	—
	25	1,460	2,040	2,610	—
	30	1,900	2,680	3,720	4,100
SS400 無電解ニッケルメッキ PETK PETKF ※インロー部&スパナ溝指定は右記価格表に+400円	8	1,040	—	—	—
	10	1,060	1,100	—	—
	12	1,060	1,530	—	—
	15	1,170	1,770	2,450	—
	20	1,480	2,290	3,090	—
	25	1,860	2,830	3,720	—
	30	2,460	3,680	5,170	5,920
SUS304 SETK SETKF ※インロー部&スパナ溝指定は右記価格表に+400円	8	1,060	—	—	—
	10	1,100	1,370	—	—
	12	1,280	2,080	—	—
	15	1,670	2,500	4,170	—
	20	2,160	3,410	4,950	—
	25	3,150	4,640	6,100	—
	30	4,410	6,190	8,840	9,880

■両端おねじ

型式 Type	D	¥基準単価 最短L～200	L201～400	L401～600	L601～700
SS400 NETM NETMF ※インロー部&スパナ溝指定は右記価格表に+400円	8	910	—	—	—
	10	920	950	—	—
	12	950	1,300	—	—
	15	1,000	1,430	1,920	—
	20	1,140	1,660	2,110	—
	25	1,390	1,870	2,270	—
	30	1,760	2,360	3,170	3,420
SS400 四三酸化鉄皮膜 ETKM ETKMF ※インロー部&スパナ溝指定は右記価格表に+400円	8	1,000	—	—	—
	10	1,010	1,040	—	—
	12	1,040	1,440	—	—
	15	1,110	1,580	2,120	—
	20	1,260	1,840	2,340	—
	25	1,530	2,160	2,730	—
	30	2,000	2,820	3,860	4,250
SS400 無電解ニッケルメッキ PETM PETMF ※インロー部&スパナ溝指定は右記価格表に+400円	8	1,120	—	—	—
	10	1,140	1,170	—	—
	12	1,160	1,640	—	—
	15	1,240	1,860	2,560	—
	20	1,590	2,410	3,220	—
	25	1,950	2,960	3,860	—
	30	2,590	3,820	5,330	6,090
SUS304 SETM SETMF ※インロー部&スパナ溝指定は右記価格表に+400円	8	1,160	—	—	—
	10	1,200	1,440	—	—
	12	1,390	2,230	—	—
	15	1,790	2,660	3,890	—
	20	2,320	3,590	4,610	—
	25	3,330	4,860	6,400	—
	30	4,670	6,490	9,220	10,280

Alteration 追加工

型式	L	SC	M	N	G	H	(LKC・SC・NPC・NVC…etc.)
ETKM10	300		M5	N5			MLC5 — NLC5 — SC150
ETKMF10	300	SC250	M5	N5	G2	H3	LKC

Alterations	Code	Spec.	¥/1Code
L寸法公差変更 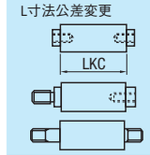	LKC	L寸法公差は以下のようになります。 指定方法 LKC L 15～300 ±0.05 301～600 ±0.10 601～700 ±0.15	400
スパナ溝加工 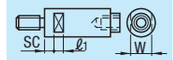	SC	SC=指定1mm単位 SC≧0 指定方法 SC10 インロー部固定のみ適用 D W ℓ1: 8 7 8; 10 8; 12 10; 15 13 10; 20 17; 25 22; 30 27 15	400
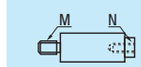	NPC	Mねじ側のPインロー部の加工を行いません。 指定方法 NPC インロー部&スパナ溝指定の場合、G2で指示してください。 両端おねじは適用不可	−300
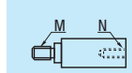	NVC	Nねじ側のVインロー部の加工を行いません。 指定方法 NVC インロー部&スパナ溝指定の場合、H2で指示してください。 両端おねじは適用不可	−300

Alterations	Code	Spec.	¥/1Code
ねじ部長さ変更 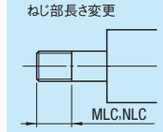	MLC NLC	M,Nねじ部長さを変更します。 MLC, NLC指定0.1mm単位 指定方法 MLC10 M×1≦MLC＜M×1.5 N×1≦NLC＜N×1.5 両端おねじに適用	200
六角レンチ用通し穴加工 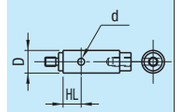	HL	HL=指定1mm単位 d/2+5≦HL ≦L−(d/2+5) 指定方法 HL10 D d レンチ対辺: 8 2.5 2; 10 3 2.5; 12 3.5 3; 15 4.6 4; 20 5.8 5; 25 6.9 6; 30 9.2 8	400
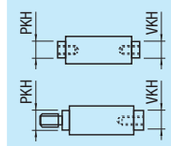	PKH VKH	インロー部径を指定できます。 指定1mm単位 指定方法 PKH8 VKH10 D PKH・VKH: 10 7; 12 8・9; 15 10・11 D PKH・VKH: 20 14・15; 25 18・19; 30 18～23 D8は適用不可 両端めねじ・片端おねじ片端めねじに適用	200

ミスミ FAメカ2010　ご注文型番を自動生成!　ミスミFA 検索　http://fa.misumi.jp/

CIRCULAR POSTS -ONE SIDE MALE SCREW TYPE・ONE SIDE FEMALE SCREW TYPE-

円形支柱

ー片端めねじ/片端おねじー

大口対応 BIG ORDER

類似寸法は加工部品Cナビ http://cp.misumi.jp/10-013/

CADデータフォルダ名：31_Posts

■片端めねじ ■片端おねじ

Type 片端めねじ	Type 片端おねじ	M材質	S表面処理
NETMN	NETN	SS400	ー
ETKMN	ETKN		四三酸化鉄皮膜
PETMN	PETN		無電解ニッケルメッキ
SETMN	SETN	SUS304	ー

L寸公差は通常 L 15～ 300 ±0.2 / L301～ 600 ±0.3 / L601～1000 ±0.4です。 ただしL≦200のとき同時加工しますので、一回のご注文分のL寸法のバラツキは±0.02以内です。

●片端めねじ

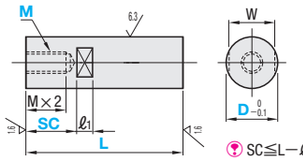

SC≦L−ℓ1

●片端おねじ

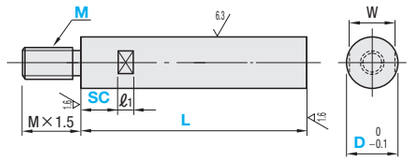

型式 Type	D	L 指定1mm単位	SC 指定1mm単位	M(並目) 選択	W	ℓ1
片端めねじ SS400 NETMN ETKMN PETMN	5	15～50	0～42	2.6 3	4	8
	6	15～50	0～42	3 4	5	
	8	20～150	0～142	3 4 5	7	
	10	20～350	0～342	4 5 6	8	
SUS304 SETMN	12	25～400	0～390	5 6 8	10	10
	15	35～500	0～490	6 8 10	13	
片端おねじ SS400 NETN ETKN PETN	20	40～500	0～490	6 8 10 12	17	
	25	55～600	0～590	6 8 10 12 16	22	
	30	65～700	0～685	6 8 10 12 16 20	27	15
	※35	80～800	0～785	8 10 12 16 20	30	15
SUS304 SETN	※40	80～900	0～880	10 12 16 20 24	36	20
	※50	80～1000	0～980	12 16 20 24	41	20

片端めねじでSC≦M×3の場合、W−M≧2が必要です。
※D≧35はN□□□□・E□□□□・P□□□□のみ適用となります。

Order 注文例

型式		L		SC		M
NETMN10	ー	300	ー	SC250	ー	M5
SETN20	ー	350	ー	SC100	ー	M10

Delivery 出荷日: 3 日目発送 / ストーク A 800円/1本 P.88

同一サイズ3本以上は一律2,160円

大口出荷日 +5 日目出荷 数量 50～100

ストーク対応不可
D=35, 40, 50は除く

Alteration 追加工: 型式 − L − SC − M − (LKC・MLC)
NETN10 − 300 − SC250 − M5 − MLC6

Alteration	Code	Spec.	¥/1Code
おねじ部長さ変更 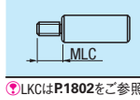	MLC	おねじ部長さを変更します。 ⊗ D=5は適用不可。 MLC=指定0.1mm単位 M×1≦MLC<M×1.5 指定方法 MLC10 片端おねじのみ適用	200

LKCはP.1802をご参照ください。

Price 価格

■数量スライド価格（1円未満切り捨て）P.87

数量	1～9	10～14	15～19	20～49	50～100
値引率	基準単価	5%	10%	18%	23%
出荷日	通常				+5日

101以上は出荷日・価格共にお見積
D=35、40、50は50本以上、出荷日・価格共にお見積になります。

■片端めねじ

型式 Type	D	¥基準単価 最短L～200	L201～400	L401～600	L601～800	L801～1000
SS400 NETMN	5	460	ー	ー	ー	ー
	6	460	ー	ー	ー	ー
	8	470	ー	ー	ー	ー
	10	480	510	ー	ー	ー
	12	510	780	ー	ー	ー
	15	570	910	1,320	ー	ー
	20	650	1,080	1,460	ー	ー
	25	840	1,240	1,620	ー	ー
	30	1,010	1,550	2,250	2,560	ー
	35	1,090	1,640	2,270	2,870	ー
	40	1,330	2,000	2,910	3,690	4,470
	50	1,840	2,870	3,960	5,070	6,280
SS400 四三酸化鉄皮膜 ETKMN	5	520	ー	ー	ー	ー
	6	510	ー	ー	ー	ー
	8	520	ー	ー	ー	ー
	10	530	560	ー	ー	ー
	12	560	870	ー	ー	ー
	15	620	1,000	1,460	ー	ー
	20	720	1,190	1,610	ー	ー
	25	940	1,460	2,030	ー	ー
	30	1,180	1,930	2,830	3,300	ー
	35	1,340	2,250	3,220	4,150	ー
	40	1,710	2,930	4,190	5,350	6,520
	50	2,430	4,170	6,010	7,600	9,410
SS400 無電解ニッケルメッキ PETMN	5	580	ー	ー	ー	ー
	6	570	ー	ー	ー	ー
	8	590	ー	ー	ー	ー
	10	600	640	ー	ー	ー
	12	630	980	ー	ー	ー
	15	720	1,240	1,830	ー	ー
	20	970	1,700	2,430	ー	ー
	25	1,320	2,210	3,080	ー	ー
	30	1,680	2,860	4,180	5,040	ー
	35	1,820	3,170	4,580	5,980	ー
	40	2,350	4,130	5,980	7,710	9,460
	50	3,220	5,740	8,340	10,660	13,270
SUS304 SETMN	5	630	ー	ー	ー	ー
	6	620	ー	ー	ー	ー
	8	630	ー	ー	ー	ー
	10	640	750	ー	ー	ー
	12	680	1,160	ー	ー	ー
	15	840	1,530	2,260	ー	ー
	20	1,100	2,110	3,050	ー	ー
	25	1,660	2,980	4,420	ー	ー
	30	2,370	4,060	6,520	7,790	ー

■片端おねじ

型式 Type	D	¥基準単価 最短L～200	L201～400	L401～600	L601～800	L801～1000
SS400 NETN	5	530	ー	ー	ー	ー
	6	530	ー	ー	ー	ー
	8	540	ー	ー	ー	ー
	10	550	580	ー	ー	ー
	12	570	870	ー	ー	ー
	15	630	1,010	1,440	ー	ー
	20	750	1,190	1,590	ー	ー
	25	950	1,350	1,740	ー	ー
	30	1,190	1,730	2,460	2,750	ー
	35	1,220	1,840	2,560	3,220	ー
	40	1,490	2,240	3,240	4,110	4,980
	50	2,090	3,220	4,470	5,670	7,010
SS400 四三酸化鉄皮膜 ETKN	5	590	ー	ー	ー	ー
	6	580	ー	ー	ー	ー
	8	590	ー	ー	ー	ー
	10	600	640	ー	ー	ー
	12	620	950	ー	ー	ー
	15	700	1,130	1,600	ー	ー
	20	820	1,320	1,760	ー	ー
	25	1,050	1,590	2,160	ー	ー
	30	1,370	2,140	3,070	3,500	ー
	35	1,510	2,500	3,540	4,570	ー
	40	1,910	3,200	4,610	5,870	7,120
	50	2,700	4,590	6,610	8,300	10,280
SS400 無電解ニッケルメッキ PETN	5	690	ー	ー	ー	ー
	6	680	ー	ー	ー	ー
	8	690	ー	ー	ー	ー
	10	700	750	ー	ー	ー
	12	710	1,130	ー	ー	ー
	15	820	1,360	1,970	ー	ー
	20	1,090	1,840	2,610	ー	ー
	25	1,460	2,350	3,240	ー	ー
	30	1,890	3,090	4,470	5,290	ー
	35	1,970	3,440	4,960	6,460	ー
	40	2,550	4,430	6,430	8,230	10,090
	50	3,520	6,220	8,940	11,430	14,220
SUS304 SETN	5	730	ー	ー	ー	ー
	6	720	ー	ー	ー	ー
	8	740	ー	ー	ー	ー
	10	750	940	ー	ー	ー
	12	830	1,520	ー	ー	ー
	15	1,080	1,840	2,940	ー	ー
	20	1,440	2,550	3,530	ー	ー
	25	2,150	3,560	5,020	ー	ー
	30	3,090	4,840	7,370	8,540	ー

RESIN CIRCULAR POSTS -ONE SIDE FEMALE SCREW TYPE・FEMALE SCREW TYPE-

樹脂円形支柱

ー片端めねじ/両端めねじー

プライスダウン 平均15% :値下げ価格

CADデータフォルダ名：31_Posts

本体（樹脂）にねじインサート加工してめねじ部を強化しています。

■樹脂円形支柱

Type 片端めねじ	両端めねじ	片端ねじインサート	両端ねじインサート	M材質	色	ねじインサート M材質
PHRF	PLRF	PHNRF	PLNRF	ポリアセタール	白	SUS304

●片端めねじ・片端ねじインサート

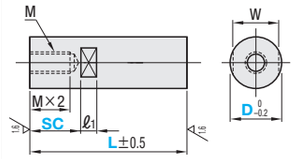

●両端めねじ・両端ねじインサート

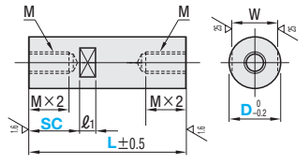

SC≦L−ℓ1 特性値 P.2-859

型式 Type				D	L 指定1mm単位	SC 指定1mm単位	M (並目)	W	ℓ1
片端めねじ PHRF	両端めねじ PLRF	片端ねじインサート PHNRF	両端ねじインサート PLNRF	6	20～ 50	0～ 42	M 3	5	8
				8	25～150	0～142	M 4	7	
				10	30～350	0～342	M 5	8	
				12	40～400	0～390	M 6	10	10
				15	50～500	0～490	M 8	13	
				20	60～500	0～490	M10	17	
				25	80～600	0～590	M12	22	
				30	100～700	0～685	M16	27	15

Order 注文例

型式		L		SC
PHRF10	ー	300	ー	SC200
PLNRF20	ー	400	ー	SC310

Delivery 出荷日: 3 日目発送

Price 価格

■数量スライド価格（1円未満切り捨て）P.87

数量	1～9	10～14	15～19	20～49
値引率	基準単価	5%	10%	18%

表示数量超えはお見積り

■片端めねじ

型式 Type	D	¥基準単価 最短L～200	L201～400	L401～600	L601～700
PHRF	6	940	ー	ー	ー
	8	1,010	ー	ー	ー
	10	1,090	1,160	ー	ー
	12	1,160	1,300	ー	ー
	15	1,300	1,450	1,730	ー
	20	1,450	1,880	2,310	ー
	25	1,730	2,460	3,030	ー
	30	2,170	3,030	3,760	4,480

■両端めねじ

型式 Type	D	¥基準単価 最短L～200	L201～400	L401～600	L601～700
PLRF	6	1,140	ー	ー	ー
	8	1,220	ー	ー	ー
	10	1,280	1,360	ー	ー
	12	1,360	1,500	ー	ー
	15	1,500	1,650	1,940	ー
	20	1,650	2,080	2,520	ー
	25	1,940	2,660	3,240	ー
	30	2,370	3,240	3,960	4,680

■片端ねじインサート

型式 Type	D	¥基準単価 最短L～200	L201～400	L401～600	L601～700
PHNRF	6	1,340	ー	ー	ー
	8	1,420	ー	ー	ー
	10	1,490	1,560	ー	ー
	12	1,560	1,710	ー	ー
	15	1,710	1,850	2,140	ー
	20	1,850	2,290	2,720	ー
	25	2,140	2,860	3,440	ー
	30	2,580	3,440	4,170	4,890

■両端ねじインサート

型式 Type	D	¥基準単価 最短L～200	L201～400	L401～600	L601～700
PLNRF	6	1,960	ー	ー	ー
	8	2,020	ー	ー	ー
	10	2,100	2,170	ー	ー
	12	2,170	2,310	ー	ー
	15	2,310	2,460	2,750	ー
	20	2,460	2,890	3,320	ー
	25	2,750	3,470	4,050	ー
	30	3,180	4,050	4,770	5,490

SQUARE POSTS -BOTH SIDES FAMALE THREAD TYPE / ONE SIDE MALE TYPE-

四角支柱

ー両端めねじ/片端おねじ片端めねじー

類似寸法は加工部品Cナビ http://cp.misumi.jp/10-013/

CADデータフォルダ名：31_Posts

■側面に物を取付ける場合、六角支柱より設置面積が広いので便利です。

■四角支柱 RoHS

Type				M材質	S表面処理
両端めねじ		片端おねじ片端めねじ			
L寸指定	L寸・ねじ径指定	L寸指定	L寸・ねじ径指定		
NLRFB	NLRBF	—	NLRGF	SS400	—
LRFB	LRBBF	—	LRBGF		四三酸化鉄皮膜
PLRFB	PLRBF	PLRFG	PLRGF		無電解ニッケルメッキ
SLRFB	SLRBF	SLRFG	SLRGF	SUS304	—

L寸公差は通常
L 10～300 ±0.2
L301～400 ±0.3です。
ただしL≦200のとき
同時加工しますので、一回の
ご注文分のL寸法のバラツキ
は±0.02以内です。

■両端めねじ

●L寸指定

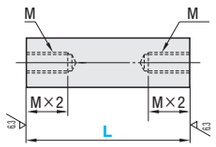

●L寸・ねじ径指定

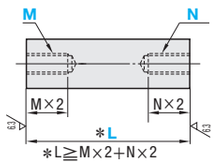

＊L≧M×2+N×2

■片端おねじ片端めねじ

●L寸指定

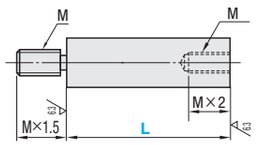

●L寸・ねじ径指定

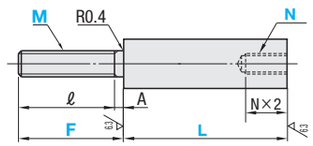

25/(6.3/)

めねじの加工によりめねじ部のBが多少ふくらむことがあります。
おねじ部先端にセンター穴がつく場合があります。

■両端めねじ L寸指定/片端おねじ片端めねじ L寸指定

型式 Type		B	L 指定1mm単位	M（並目）
両端めねじ	片端おねじ片端めねじ	8	10～150	M4
SS400 NLRFB LRFB		10	15～300	M5
PLRFB		12	25～400	M6
	SS400 PLRFG	15	30～400	M8
		20	40～400	M10
SUS304 SLRFB	SUS304 SLRFG	25	50～400	M12
		30	60～400	M16

L≦M×4のめねじは通しになります。 片端おねじ片端めねじはL≧めねじM×3+2となります。
L≦M×6の場合めねじ下穴が貫通になる場合があります。

■両端めねじ L寸・ねじ径指定

型式 Type	B	L 指定1mm単位	M（並目）・N（並目）選択
両端めねじ	8	20～150	3 4 5
SS400	10	20～300	4 5 6
NLRBF	12	25～400	4 5 6 8
LRBBF	15	30～400	4 5 6 8
PLRBF	20	40～400	5 6 8 10 12
SUS304	25	50～400	6 8 10 12 16
SLRBF	30	60～400	8 10 12 16

L≧M×2+N×2

Example 使用例

追加工WTPを使用

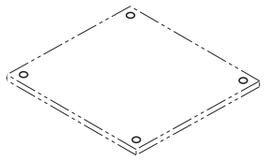

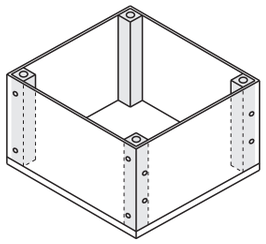

■片端おねじ片端めねじ L寸・ねじ径指定

型式 Type	B	L 指定1mm単位	F 指定1mm単位	M（並目）選択	N（並目）選択	ℓ
片端おねじ片端めねじ	8	10～150	8～25	4 5	3 4 5	ℓ=F−A (ℓmax=M×5)
SS400	10	15～300	8～30	4 5 6	4 5 6	
NLRGF	12	25～400	10～40	5 6 8	4 5 6 8	
LRBGF	15	30～400	12～40	6 8 10	4 5 6 8	
PLRGF	20	40～400	15～60	10 12	5 6 8 10 12	
SUS304	25	50～400	20～80	10 12 16	6 8 10 12 16	
SLRGF	30	60～400	25～80	12 16 20	8 10 12 16	

●不完全おねじ部の最小値

M	Amin
4	2
5	3
6	4
8	4
10	5
12	6
16	7
20	9

片端おねじ片端めねじはL≧めねじN×3+2となります。

Order 注文例

型式	L	F	M	N
（両端めねじL寸指定） NLRFB10	150			
（両端めねじL寸・ねじ径指定） SLRBF20	400		M8	N10
（片端おねじ片端めねじL寸・ねじ径指定） PLRGF15	350	F32	M8	N6

Delivery 出荷日

3 日目発送

ストーク A 800円/1本 P.88

同一サイズ3本以上は一律2,160円

Price 価格

■数量スライド価格 （1円未満切り捨て） P.87

数 量	1～9	10～14	15～19	20～49
値引率	基準単価	5%	10%	18%

表示数量超えはお見積り

■両端めねじ L寸指定

型式 Type	B	¥基準単価 最短L～100	L101～200	L201～300	L301～400
SS400 NLRFB	8	600	620	—	—
	10	630	650	690	—
	12	730	760	780	920
	15	770	860	910	1,010
	20	1,020	1,100	1,130	1,280
	25	1,110	1,340	1,460	1,730
	30	1,370	1,720	1,900	2,310
SS400 四三酸化鉄皮膜 LRFB	8	670	700	—	—
	10	690	730	790	—
	12	790	840	890	1,060
	15	830	940	1,010	1,150
	20	1,150	1,330	1,400	1,590
	25	1,230	1,560	1,680	2,000
	30	1,550	1,940	2,140	2,620
SS400 無電解ニッケルメッキ PLRFB	8	720	750	—	—
	10	740	780	860	—
	12	840	910	970	1,150
	15	890	990	1,100	1,250
	20	1,260	1,410	1,490	1,800
	25	1,350	1,720	1,850	2,200
	30	1,660	2,170	2,330	2,880
SUS304 SLRFB	8	860	930	—	—
	10	940	1,050	1,080	—
	12	1,100	1,220	1,260	1,450
	15	1,150	1,250	1,360	1,680
	20	1,350	1,690	1,990	2,410
	25	1,630	2,250	2,650	3,220
	30	2,040	2,930	3,530	4,350

■両端めねじ L寸・ねじ径指定

型式 Type	B	¥基準単価 最短L～100	L101～200	L201～300	L301～400
SS400 NLRBF	8	740	760	—	—
	10	770	800	840	—
	12	890	930	950	1,120
	15	940	1,040	1,110	1,240
	20	1,240	1,340	1,410	1,570
	25	1,350	1,630	1,780	2,110
	30	1,680	2,090	2,320	2,820
SS400 四三酸化鉄皮膜 LRBBF	8	810	850	—	—
	10	840	890	970	—
	12	970	1,030	1,080	1,300
	15	1,010	1,150	1,240	1,410
	20	1,400	1,620	1,780	1,940
	25	1,510	1,910	2,050	2,440
	30	1,890	2,370	2,610	3,200
SS400 無電解ニッケルメッキ PLRBF	8	870	920	—	—
	10	910	950	1,050	—
	12	1,030	1,110	1,180	1,410
	15	1,090	1,210	1,340	1,520
	20	1,540	1,720	1,820	2,200
	25	1,650	2,090	2,250	2,680
	30	2,030	2,650	2,840	3,510
SUS304 SLRBF	8	1,040	1,140	—	—
	10	1,150	1,280	1,320	—
	12	1,340	1,490	1,540	1,770
	15	1,400	1,520	1,660	2,050
	20	1,640	2,060	2,430	2,940
	25	1,990	2,740	3,240	3,930
	30	2,490	3,570	4,310	5,310

■片端おねじ片端めねじ L寸指定

型式 Type	B	¥基準単価 最短L～100	L101～200	L201～300	L301～400
SS400 無電解ニッケルメッキ PLRFG	8	780	840	—	—
	10	820	900	960	—
	12	960	1,060	1,180	1,400
	15	1,020	1,240	1,400	1,580
	20	1,340	1,580	1,860	2,120
	25	1,480	1,940	2,300	2,640
	30	1,820	2,300	2,740	3,160
SUS304 SLRFG	8	890	1,050	—	—
	10	1,000	1,270	1,550	—
	12	1,110	1,470	1,870	2,250
	15	1,420	2,020	2,620	3,220
	20	1,910	2,910	3,910	4,910
	25	2,430	3,870	5,300	6,730
	30	3,330	5,500	7,670	9,830

■片端おねじ片端めねじ L寸・ねじ径指定

型式 Type	B	¥基準単価 最短L～100	L101～200	L201～300	L301～400
SS400 NLRGF	8	800	850	—	—
	10	840	950	1,050	—
	12	980	1,090	1,200	1,380
	15	1,020	1,270	1,380	1,490
	20	1,310	1,470	1,890	2,040
	25	1,530	1,780	2,250	2,620
	30	1,820	2,330	2,620	3,050
SS400 四三酸化鉄皮膜 LRBGF	8	840	910	—	—
	10	870	980	1,090	—
	12	1,020	1,150	1,250	1,440
	15	1,070	1,350	1,440	1,560
	20	1,380	1,550	1,980	2,150
	25	1,600	1,870	2,360	2,750
	30	1,910	2,440	2,750	3,200
SS400 無電解ニッケルメッキ PLRGF	8	960	1,040	—	—
	10	1,000	1,140	1,280	—
	12	1,180	1,320	1,440	1,660
	15	1,240	1,560	1,660	1,800
	20	1,580	1,780	2,280	2,480
	25	1,840	2,180	2,740	3,180
	30	2,200	2,840	3,200	3,700
SUS304 SLRGF	8	1,080	1,280	—	—
	10	1,220	1,540	1,880	—
	12	1,340	1,780	2,260	2,720
	15	1,720	2,440	3,180	3,900
	20	2,320	3,520	4,740	5,940
	25	2,680	4,250	5,830	7,400
	30	3,670	6,050	8,430	10,820

Alteration 追加工

型式	L	M	N	（LKC・TP・WTP）
NLRFB8	150	—	—	LKC
NLRBF20	400	M8	N10	LKC
SLRBF15	100	M5	N6	TP20－P20－WTP30－K30

Alterations	Code	Spec.	¥/1Code
L寸法公差変更	LKC	L寸法公差は以下のようになります。 指定方法 LKC L 公差 10～300 ±0.05 301～400 ±0.10	400

Alterations	Code	Spec.	¥/1Code
側面タップ穴追加工 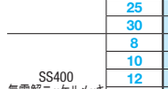	TP	両側面タップ穴加工します。 指定方法 TP10ーP10 TP, Pは1mm単位指定 おねじの場合、TP≧(2+MA/2) めねじの場合、TP≧M×2+MA/2 P≦L−TP−M(N)×2−MA/2 P=0の時タップ穴は1つとなります。 タップ径MA（タップ深さはMA×1.5） B MA 8～10 M3 12～20 M4 25～30 M5	400
2側面タップ穴追加工 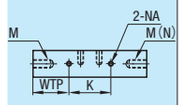	WTP	TPと90度対面に側面タップ穴加工します。 指定方法 WTP10ーK10 WTP, Kは1mm単位指定 WTP≧(M×2+M/2) K≦(L−WTP−M(N)×2−M(N)/2) K=0の時タップ穴は1つとなります。 TPと同位置に指定の場合、タップ穴同士が干渉する場合があります。 WTPはTPご利用時のみ適用 片端おねじ片端めねじはめねじ端面からWTP→Kの順番となります。 タップ径NA（タップ深さはNA×1.5） B NA 8～10 M3 12～20 M4 25～30 M5	300

SPACER BLOCKS -TAP TYPE · THROUGH HOLE TYPE-

スペーサブロック

ータップ/スルーホールー

プライスダウン 10% :値下げ価格

ステンレス・めっき品 脱脂洗浄サービス 対応商品詳細は下記URLへ http://fa.misumi.jp

類似寸法は加工部品Cナビ http://cp.misumi.jp/10-013/

CADデータフォルダ名：31_Posts

RoHS

Type 標準 タップ	Type 標準 スルーホール	Type 外径・穴位置指定 タップ	Type 外径・穴位置指定 スルーホール	M材質	S表面処理
BLTB	BLHB	FLTB	FLHB	SS400D	四三酸化鉄皮膜
BLTM	BLHM	FLTM	FLHM		無電解ニッケルメッキ
BLTA	—	FLTA	FLHA	A6063	白アルマイト
—	BLHS	FLTS	FLHS	SUS304	—

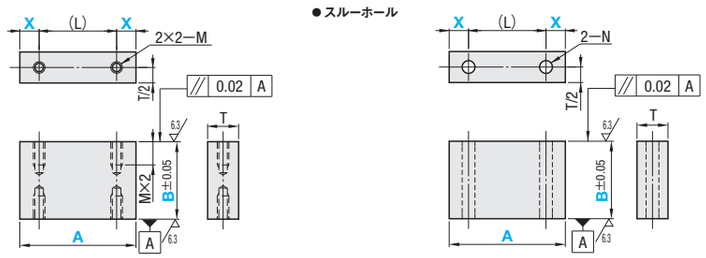

■標準タイプ

型式 Type		No.	A 選択	B 指定5mm単位 タップ	B 指定5mm単位 スルーホール	T BLTB BLHB BLTM BLHM BLHS	T BLTA	L	M	N
タップ SS400 BLTB BLTM	スルーホール SS400 BLHB BLHM	4	32 38 60 75 100 125	15〜80	10〜50	9	10	L=A−(2×X)	4	4.5
		5				12	12		5	5.5
A6063 BLTA	SUS304 BLHS	6			10〜60	16	15		6	6.5
		8			10〜80	22	20		8	9

タップタイプは、B≦4×Mのとき、タップが貫通になります。また、B≦6×Mのとき、タップ下穴が貫通になります。

※X寸法詳細

A	No.4・5	No.6	No.8
32	6	7	8
38	6.5	8	9
60	10	10	10
75			
100			
125	12.5	12.5	12.5

■外径・穴位置指定タイプ

型式 Type		No.	A 指定1mm単位	B 指定1mm単位 タップ	B 指定1mm単位 スルーホール	X 指定1mm単位	T FLTB FLTM FLTS FLHB FLHM FLHS	T FLTA FLHA	L	M	N
タップ SS400 FLTB FLTM	スルーホール SS400 FLHB FLHM	4	32 〜 125	15〜80	10〜50	6〜35	9	10	L=A−(2×X)	4	4.5
		5					12	12		5	5.5
A6063 FLTA	A6063 FLHA	6			10〜60	7〜35	16	15		6	6.5
SUS304 FLTS	SUS304 FLHS	8			10〜80	8〜35	22	20		8	9

タップタイプは、B≦4×Mのとき、タップが貫通になります。また、B≦6×Mのとき、タップ下穴が貫通になります。 A−(2×X)≧16

Order 注文例

型式	A	B	X
BLTB4	38	25	
BLHM8	60	30	
FLTM6	78	35	30

Delivery 出荷日

●標準タイプ 3 日目発送

●外径・穴位置指定タイプ 5 日目発送

ストーク B 500円/1本 P.88

同一サイズ3本以上は一律1,350円

Alteration 追加工

型式 − A − B − X − (NC)
BLTA8 − 60 − 30 − NC

5 日目発送

Alterations	Code	Spec.	¥/1Code
片側タップ削除 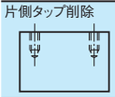	NC	片側のタップ加工を削除します。 指定方法 NC タップタイプのみ適用	無料

Example 使用例

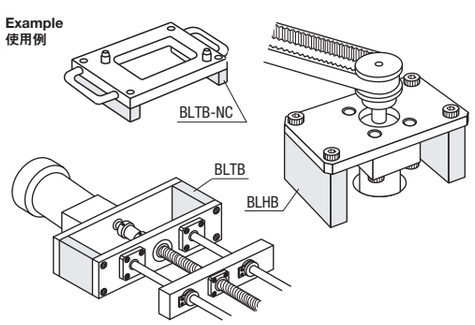

Price 価格

●標準タイプ
■数量スライド価格（1円未満切り捨て）P.87

数量	1〜9	10〜14	15〜19	20〜49
値引率	基準単価	5%	10%	18%

表示数量超えはお見積り

●外径・穴位置指定タイプ
■数量スライド価格（1円未満切り捨て）P.87

数量	1〜9	10〜12	13〜14	15〜19
値引率	基準単価	5%	10%	18%

表示数量超えはお見積り

■標準タイプ

型式 Type	No.	A	¥基準単価 タップ 最短B〜30	タップ B35〜60	タップ B65〜80	スルーホール 最短B〜30	スルーホール B35〜60	スルーホール B65〜80
SS400D 四三酸化鉄皮膜 BLTB BLHB	4	32・38	1,500	1,610	1,670	1,500	1,640	—
		60・75	1,610	1,790	1,910	1,610	1,820	—
		100・125	1,760	2,030	2,220	1,760	2,240	—
	5	32・38	1,550	1,670	1,770	1,550	1,700	—
		60・75	1,690	1,930	2,090	1,690	1,960	—
		100・125	1,870	2,260	2,510	1,870	2,460	—
	6	32・38	1,610	1,790	1,910	1,610	1,820	—
		60・75	1,790	2,120	2,320	1,790	2,160	—
		100・125	2,050	2,550	2,890	2,050	2,750	—
	8	32・38	1,700	1,940	2,120	1,700	1,970	2,420
		60・75	2,090	2,510	2,890	2,090	2,550	3,200
		100・125	2,470	3,130	3,580	2,450	3,320	3,900
SS400D 無電解ニッケルメッキ BLTM BLHM	4	32・38	1,550	1,710	1,810	1,550	1,740	—
		60・75	1,720	1,980	2,150	1,720	2,020	—
		100・125	1,930	2,330	2,610	1,930	2,540	—
	5	32・38	1,620	1,790	1,960	1,620	1,820	—
		60・75	1,820	2,140	2,410	1,820	2,170	—
		100・125	2,110	2,660	3,020	2,110	2,850	—
	6	32・38	1,720	1,980	2,150	1,720	2,010	—
		60・75	1,990	2,450	2,760	1,990	2,480	—
		100・125	2,350	3,090	3,570	2,350	3,270	—
	8	32・38	1,850	2,210	2,450	1,850	2,240	2,760
		60・75	2,340	2,950	3,480	2,340	2,990	3,790
		100・125	2,890	3,870	4,540	2,890	4,040	4,110
A6063 白アルマイト BLTA	4	32・38	1,890	2,160	2,270	—	—	—
		60・75	2,000	2,300	2,390	—	—	—
		100・125	2,120	2,440	2,590	—	—	—
	5	32・38	1,930	2,190	2,300	—	—	—
		60・75	2,030	2,360	2,460	—	—	—
		100・125	2,180	2,570	2,680	—	—	—
	6	32・38	1,950	2,250	2,370	—	—	—
		60・75	2,100	2,460	2,580	—	—	—
		100・125	2,270	2,660	2,850	—	—	—
	8	32・38	2,030	2,340	2,450	—	—	—
		60・75	2,200	2,620	2,730	—	—	—
		100・125	2,420	2,980	3,220	—	—	—
SUS304 BLHS	4	32・38	—	—	—	2,250	2,670	—
		60・75	—	—	—	2,370	2,880	—
		100・125	—	—	—	2,530	3,170	—
	5	32・38	—	—	—	2,290	2,750	—
		60・75	—	—	—	2,750	3,420	—
		100・125	—	—	—	2,930	3,620	—
	6	32・38	—	—	—	2,350	2,840	—
		60・75	—	—	—	2,950	3,610	—
		100・125	—	—	—	3,200	3,720	—
	8	32・38	—	—	—	2,430	2,980	3,240
		60・75	—	—	—	3,110	3,890	4,290
		100・125	—	—	—	3,710	4,190	4,790

■外径・穴位置指定タイプ

型式 Type	No.	A	¥基準単価 タップ 最短B〜34	タップ B35〜64	タップ B65〜80	スルーホール 最短B〜34	スルーホール B35〜64	スルーホール B65〜80
SS400D 四三酸化鉄皮膜 FLTB FLHB	4	32〜38	2,500	2,740	2,850	2,500	2,720	—
		39〜99	2,740	3,050	3,250	2,680	2,990	—
		100〜125	2,980	3,470	3,790	2,910	3,730	—
	5	32〜38	2,640	2,870	3,020	2,580	2,840	—
		39〜99	2,880	3,280	3,560	2,800	3,190	—
		100〜125	3,200	3,840	4,270	3,110	4,090	—
	6	32〜38	2,740	3,050	3,250	2,680	2,990	—
		39〜99	3,060	3,600	3,960	2,980	3,470	—
		100〜125	3,480	4,340	4,920	3,390	4,570	—
	8	32〜38	2,900	3,320	3,600	2,820	3,220	3,970
		39〜99	3,560	4,290	4,920	3,460	4,060	5,250
		100〜125	4,200	5,340	6,120	4,080	5,530	6,390
SS400D 無電解ニッケルメッキ FLTM FLHM	4	32〜38	2,670	2,920	3,090	2,610	2,880	—
		39〜99	2,930	3,370	3,670	2,850	3,270	—
		100〜125	3,270	3,980	4,450	3,190	4,220	—
	5	32〜38	2,780	3,120	3,340	2,710	3,050	—
		39〜99	3,120	3,720	4,110	3,040	3,570	—
		100〜125	3,590	4,530	5,160	3,490	4,750	—
	6	32〜38	2,930	3,380	3,670	2,860	3,270	—
		39〜99	3,390	4,180	4,700	3,300	3,970	—
		100〜125	4,010	5,260	6,100	3,890	5,450	—
	8	32〜38	3,150	3,770	4,170	3,070	3,610	4,520
		39〜99	4,010	5,080	5,940	3,900	4,750	6,220
		100〜125	4,920	6,600	7,740	4,770	6,740	6,740
A6063 白アルマイト FLTA FLHA	4	32〜38	3,260	3,400	3,490	3,170	3,660	—
		39〜99	3,400	3,650	3,820	3,310	3,910	—
		100〜125	3,600	4,000	4,260	3,500	4,240	—
	5	32〜38	3,290	3,460	3,580	3,210	3,720	—
		39〜99	3,470	3,770	3,970	3,370	4,020	—
		100〜125	3,710	4,180	4,500	3,600	4,410	—
	6	32〜38	3,350	3,560	3,710	3,260	3,820	—
		39〜99	3,570	3,940	4,200	3,470	4,190	—
		100〜125	3,860	4,460	4,860	3,760	4,680	—
	8	32〜38	3,450	3,730	3,920	3,350	3,980	4,280
		39〜99	3,740	4,240	4,570	3,630	4,470	4,910
		100〜125	4,130	4,920	5,460	4,010	5,130	5,760
SUS304 FLTS FLHS	4	32〜38	3,710	3,870	3,970	3,630	4,310	—
		39〜99	3,910	4,220	4,420	3,820	4,650	—
		100〜125	4,180	4,700	5,040	4,080	5,110	—
	5	32〜38	3,780	3,990	4,120	3,690	4,420	—
		39〜99	4,710	5,120	5,400	4,590	5,520	—
		100〜125	4,810	5,220	5,550	4,690	5,620	—
	6	32〜38	3,870	4,150	4,330	3,780	4,580	—
		39〜99	4,900	5,440	5,800	4,770	5,820	—
		100〜125	5,000	5,540	6,230	4,870	6,000	—
	8	32〜38	4,010	4,390	4,640	3,920	4,810	5,230
		39〜99	5,170	5,920	6,420	5,030	6,280	6,930
		100〜125	5,170	6,420	7,250	5,030	6,760	7,730

POST FOR STAND/DEVICE STANDS/BRACKETS FOR STANDS-GUIDE-

スタンド用支柱／デバイス取付用スタンド／スタンドブラケット

ー概要ー

ミスミでは、カメラやセンサなど各種デバイスを取付けるスタンド用の部品を取り揃えています。
回転防止、段取り替えが簡単なものなど用途に合わせてお選びいただけます。

■スタンド用支柱　デバイスを取付けるためのスタンド用支柱です。

適用	特長	丸型	角型
		デバイス取付用の支柱クランプを取付けられるように外径公差をg6に仕上げた支柱です。	スタンド用支柱に取付ける支柱クランプが回転方向に動かないので、デバイスを回転させたくない場合に使用できます。
目盛なし	表面を仕上げており、長さを1mm単位でご指定いただけます。		
	ページ数	P.1814	P.1816
目盛付	表面に目盛が付いており、段取り替え時の目安として使用できます。	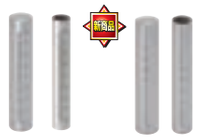	
	ページ数	P.1815	P.1816

■デバイス取付用スタンド　デバイスを取付けるためのスタンド用支柱とブラケットのセット品です。

取付方向	垂直取付			側面取付	
	コンパクト	丸フランジ	角フランジ	コンパクト	スタンダード
ブラケット形状					
特長	省スペースで設置可能	一般的で安価	丸フランジより幅狭縦・横調整用の長穴選択も可能	設置面積がスタンダードより大幅削減	搬送ラインなどでの側面取付に最適
通し穴	P.1817	P.1819	P.1821	P.1823	P.1824
長穴	P.1818	ー	P.1822	ー	ー

■スタンドブラケット　デバイス取付用支柱を支えるためのブラケットです。

・丸穴タイプ

取付方向	垂直取付						側面取付			
形状	スタンダード		シリンドリカル	支柱裏締め	スクエア		スタンダード		コンパクト	フランジなし
	精密鋳造	切削			コンパクト	スタンダード勝手違い	鋳造	切削		
外観										
特長	切削に対して最大68%のプライスダウンを実現。外観を気にしない場所に最適	ミスミスタンダード	フランジがなくコンパクト	支柱を裏側からボルトで固定	スタンダードに対して設置面積が平均で28%削減	スクエア形状でしっかり固定。穴位置関係が反対の勝手違いもラインナップ	切削タイプに対して最大68%のプライスダウンを実現。外観を気にしない場所に最適	ミスミスタンダード	スタンダードに対して、高さ寸法で25～30%、幅寸法で10%程度コンパクト	フランジがないため、設置面積がスタンダードの半分以下
ページ数	P.1825		P.1826	P.1826	P.1827・1828		P.1829・1830		P.1831	P.1831

・角穴タイプ

取付方向	垂直取付	側面取付
形状	スタンダード	
外観	追加	追加
特長	角パイプ/角棒を取付け可能	角パイプ/角棒を取付け可能
ページ数	P.1832	

POSTS FOR STAND/CAPS FOR POST WITH HOLE

スタンド用支柱/パイプ支柱用キャップ

ステンレス・めっき品 脱脂洗浄サービス 対応商品詳細は下記URLへ http://fa.misumi.jp

CADデータフォルダ名：31_Posts

■特長：デバイス取付用スタンド、スタンドブラケット、支柱クランプと併用していただけます。

■スタンド用支柱 RoHS

Type 棒状	Type パイプ	M材質　H硬度	S表面処理
STN	STA	S45C　58HRC～	ー
STNM	STAM	表面高周波焼入（深度1.0～1.5）	無電解ニッケルメッキ
MSTNM	MSTAM	S45C	無電解ニッケルメッキ
ー	GSTAM	S45C	四三酸化鉄皮膜
STNUG	SMSTAM	SUS304	ー

STNM・STAM・MSTNM・MSTAM・GSTAMの両端面及び溝部には表面処理はつきません。

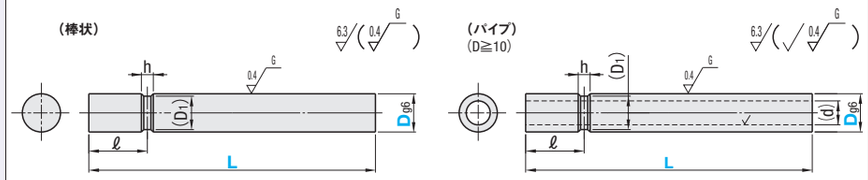

型式 Type 棒状	パイプ	Dg6		L 指定1mm単位	(D1)	ℓ	h	(d)
STN STNM MSTNM STNUG	STA STAM MSTAM GSTAM SMSTAM	6	−0.004 −0.012	30～150	4.5	12	4	ー
		8	−0.005	30～200	6.5	15		
		10	−0.014	35～250	8.5	18		6.0
		12	−0.006	35～300	10			
		15	−0.017	40～350	13	20	5	10.0
		20	−0.007 −0.020	45～400	17	25		11.7
		25		50～450	22	30	6	15.2
		30		60～450	27			16.0
		35	−0.009 −0.025	70～500	32	40	8	20.1
		40		80～500	37			22.7
		50		100～600	46	50	10	30.8

パイプはD10から適用となります。STNはD8から適用となります。

Order 注文例　型式 − L
STNUG12 − 250

Delivery 出荷日　3 日目発送　ストーク A 800円/1本　P.88
同一サイズ3本以上は一律2,160円

Alteration 追加工　型式 − L − (MN・MTC)
STN8 − 100 − MN

Alteration	Code	Spec.	¥/1Code
溝部なし 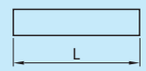	MN	止めねじ用の溝加工なしに変更します。 指定方法　MN	−100
端面めねじ追加 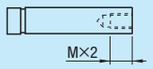	MTC	端面にねじめじを加工します。 指定方法　MTC8	400

Dg6	M(並目)
8	3
10	3 4
12	4 5
15	4 5 6
20	5 6 8
25	6 8 10
30	8 10 12
35	10 12 16
40	10 12 16
50	10 12 16

棒状タイプのみ適用
D=6は適用不可

Price 価格

■数量スライド価格（1円未満切り捨て）P.87

数量	1～9	10～14	15～19	20～29
値引率	基準単価	5%	10%	18%

表示数量超えはお見積り

D	L	¥基準単価 棒状 STN	STNM	MSTNM	STNUG	パイプ STA	STAM	MSTAM	GSTAM	SMSTAM
6	最短L～100	ー	820	710	790	ー	ー	ー	ー	ー
	101～150		1,040	890	980					
8	最短L～100	770	850	730	810					
	101～200	970	1,070	920	1,010					
10	最短L～150	850	940	810	880	1,080	1,180	1,020	1,290	1,150
	151～250	1,070	1,170	1,010	1,100	1,350	1,480	1,280	1,620	1,440
12	最短L～150	890	980	840	1,000	1,110	1,220	1,060	1,340	1,310
	151～300	1,100	1,210	1,050	1,260	1,390	1,530	1,330	1,670	1,640
15	最短L～200	960	1,060	910	1,240	1,170	1,280	1,110	1,400	1,620
	201～350	1,190	1,310	1,140	1,550	1,460	1,610	1,390	1,750	2,020
20	最短L～200	1,250	1,370	1,180	1,630	1,420	1,560	1,350	1,690	2,120
	201～400	1,550	1,710	1,480	2,040	1,760	1,940	1,680	2,110	2,650
25	最短L～200	1,510	1,660	1,440	2,190	1,710	1,890	1,630	2,060	2,860
	201～450	1,890	2,070	1,800	2,740	2,150	2,360	2,050	2,580	3,570
30	最短L～200	1,710	1,890	1,630	2,840	2,020	2,230	1,920	2,410	3,720
	201～450	2,150	2,360	2,050	3,550	2,520	2,770	2,400	3,020	4,650
35	最短L～300	2,090	2,300	1,990	3,920	2,470	2,720	2,350	2,960	5,090
	301～500	2,610	2,880	2,490	4,900	3,080	3,390	2,940	3,700	6,370
40	最短L～300	2,380	2,620	2,260	5,540	2,810	3,090	2,680	3,370	7,250
	301～500	2,970	3,270	2,830	6,930	3,520	3,870	3,350	4,220	9,070
50	最短L～300	3,140	3,450	2,980	7,930	4,150	4,570	3,960	4,980	10,310
	301～600	3,920	4,320	3,730	9,910	5,200	5,720	4,950	6,220	12,880

■特長：P.1814～P.1824のパイプ支柱の端面に取り付けられるキャップです。

■パイプ支柱用キャップ CAP

RoHS

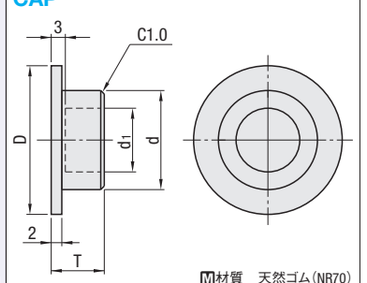

M材質　天然ゴム(NR70)

型式 Type	No.	D	d	d1	T	¥基準単価 1～19コ	¥スライド単価 20～49コ
CAP	10	9	6.2	3	8	500	150
	12	11					
	15	14	10.2	6			
	20	18	12.0				
	25	23	15.5	9			
	30	28	16.5	10			
	35	33	20.5	13	10		
	40	38	23.0	15			
	50	48	31.3	16			

表示数量超えはお見積り

Order 注文例　型式
CAP25

Delivery 出荷日　3 日目発送　ストーク A 200円/1本　P.88
同一サイズ3本以上は一律540円

新商品 赤文字表示

POST FOR STANDS -WITH SCALE-

スタンド用支柱

ー目盛付/目盛付長さ指定ー

プライスダウン 平均15%
:値下げ価格

CADデータフォルダ名：31_Posts

■特長：カメラ・センサなどの段取変えの位置調整の際に便利です。パイプの場合、中に配線を収納することもできます。

■目盛付 RoHS

Type 棒状	Type パイプ	M材質
GSSTN	GSSTA	SUS304

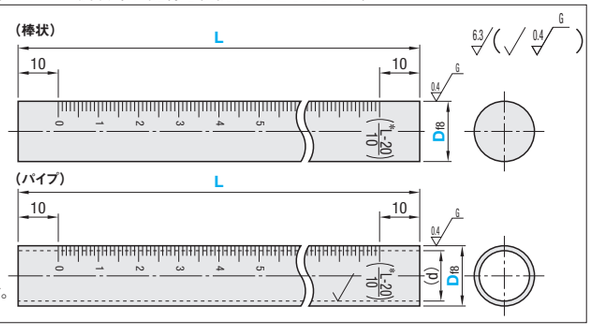

揮発性のある油で拭くと
印字が薄くなる可能性があります。

＊目盛の数字はセンチメートル単位で表示します。
＊目盛は目安としてご利用ください。

型式 Type	Df8		L 選択	(d)	¥基準単価 GSSTN L100	GSSTN L150	GSSTN L200	GSSTN L250	GSSTN L300	GSSTA L100	GSSTA L150	GSSTA L200	GSSTA L250	GSSTA L300
GSSTN GSSTA	10	−0.013 −0.035	100 150 200	8	1,220	1,740	2,120	—	—	1,370	2,030	2,600	—	—
	12	−0.016 −0.043	100 150 200 250 300	10	1,260	1,770	2,240	2,840	3,290	1,410	2,090	2,690	3,410	4,040
	15		100 150 200 250 300	12.6	1,380	2,000	2,530	3,190	3,740	1,620	2,390	3,090	3,910	4,630
	20	−0.020 −0.053	100 150 200 250 300	16	1,690	2,510	3,220	4,110	4,780	2,120	3,150	4,100	5,170	6,120
	25		200 250 300	—	—	—	3,410	4,970	5,770	—	—	—	—	—

Order 注文例

型式	—	L
GSSTN15	—	200
GSSTA20	—	300

Price 価格

■数量スライド価格（1円未満切り捨て）P.87

数量	1〜9	10〜12	13〜14	15〜19
値引率	基準単価	5%	10%	18%

表示数量超えはお見積り

Delivery 出荷日 在庫品 翌日出荷 P.87

ご希望によりPM5:00迄、当日出荷受付致します。

■目盛付長さ指定 RoHS

Type 棒状	Type パイプ	M材質
FGSTN	FGSTA	SUS304

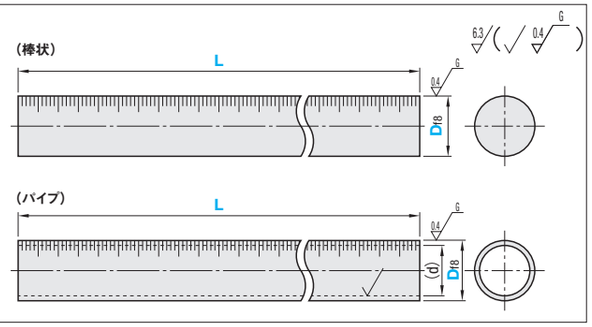

揮発性のある油で拭くと
印字が薄くなる可能性があります。

＊目盛に数字はつきません。
＊目盛は目安としてご利用ください。

型式 Type	Df8		L 指定1mm単位	(d)	¥基準単価 FGSTN 最短L〜200	FGSTN 201〜400	FGSTN 401〜450	FGSTA 最短L〜200	FGSTA 201〜400	FGSTA 401〜450
FGSTN FGSTA	10	−0.013 −0.035	35〜250	8	2,040	2,800	3,030	1,740	2,900	3,460
	12	−0.016 −0.043	35〜300	10	2,230	3,180	3,480	1,740	2,900	3,460
	15		40〜350	12.6	2,300	3,180	3,500	1,780	2,920	3,710
	20	−0.020 −0.053	45〜400	16	2,950	4,180	4,650	2,710	4,310	5,450
	25		50〜450	20	3,460	5,060	5,700	2,840	4,440	5,580

Order 注文例

型式	—	L
FGSTN10	—	100
FGSTA20	—	200

Delivery 出荷日 3 日目発送

ストーク A 800円/1本 P.88

同一サイズ3本以上は一律2,160円

Price 価格

■数量スライド価格（1円未満切り捨て）P.87

数量	1〜9	10〜12	13〜14	15〜19
値引率	基準単価	5%	10%	18%

表示数量超えはお見積り

Example 使用例

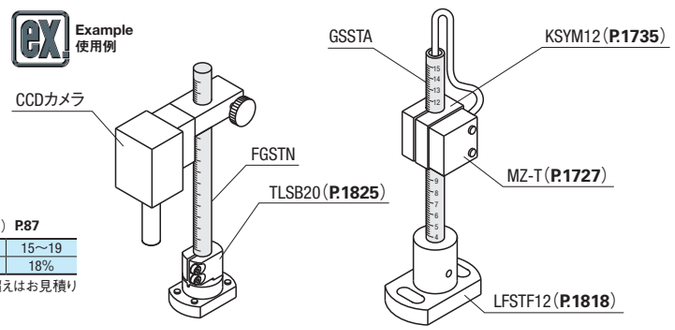

新商品 赤文字表示

POSTS FOR STAND -WITH SCALE-

スタンド用支柱

ー角棒・角パイプ／目盛付長さ指定ー

ステンレス・めっき品 脱脂洗浄サービス 対応商品詳細は下記URLへ http://fa.misumi.jp

CADデータフォルダ名：31_Posts

■特長：スタンドブラケットや支柱クランプとセットで使用すれば、センサやカメラの段取り替え時の回転が防止できます。（スタンドブラケット P.1832、支柱クランプ P.1851・1852参照）

■角棒・角パイプ RoHS

Type 棒状	Type パイプ	M材質
STNQ	STAQ	SUS304

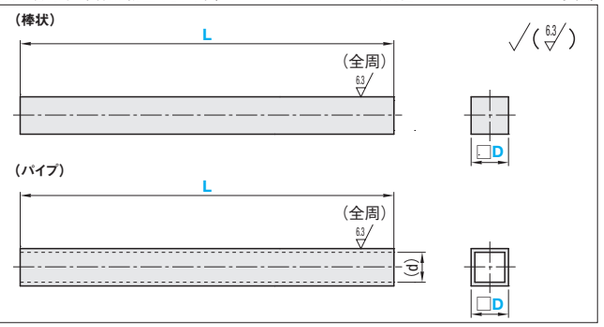

型式 Type	D		L 指定1mm単位	(d)	¥基準単価 STNQ 最短L〜200	STNQ L201〜400	STNQ L401〜800	STAQ 最短L〜200	STAQ L201〜400	STAQ L401〜800
STNQ STAQ	10	0 −0.1	40〜600	8	1,790	2,150	2,520	1,140	1,570	2,000
	12		40〜600	10	1,930	2,440	2,950	1,170	1,620	2,080
	15		40〜600	13	2,350	3,120	3,900	1,190	1,540	2,100
	20	0 −0.12	40〜800	17.6	3,220	4,280	5,550	1,960	2,520	3,290
	25		40〜800	22.6	4,120	6,100	8,090	1,960	2,520	3,290

Order 注文例

型式	—	L
STNQ12	—	200
STAQ20	—	300

Price 価格

■数量スライド価格（1円未満切り捨て）P.87

数量	1〜9	10〜14	15〜19	20〜29
値引率	基準単価	5%	10%	18%

表示数量超えはお見積り

Delivery 出荷日 3 日目発送

ストーク A 800円/1本 P.88

同一サイズ3本以上は一律2,160円

■特長：目盛付（数字なし）で、長さを1mm単位指定できる角パイプです。

■角パイプ 目盛付長さ指定 RoHS

Type	M材質
FGSTAQ	SUS304

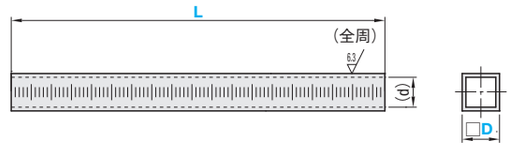

揮発性のある油で拭くと
印字が薄くなる可能性があります。

＊目盛に数字はつきません。
＊目盛は目安としてご利用ください。

型式 Type	D		L 指定1mm単位	(d)	¥基準単価 最短L〜200	L201〜400	L401〜800
FGSTAQ	10	0 −0.1	40〜600	8	2,070	3,130	4,330
	12		40〜600	10	2,210	3,220	4,420
	15		40〜600	13	2,210	3,220	4,420
	20	0 −0.12	40〜800	17.6	2,230	3,250	4,500
	25		40〜800	22.6	2,540	3,680	4,980

Order 注文例

型式	—	L
FGSTAQ15	—	200

Delivery 出荷日 3 日目発送

ストーク A 800円/1本 P.88

同一サイズ3本以上は一律2,160円

Price 価格

■数量スライド価格（1円未満切り捨て）P.87

数量	1〜9	10〜12	13〜14	15〜19
値引率	基準単価	5%	10%	18%

表示数量超えはお見積り

Example 使用例

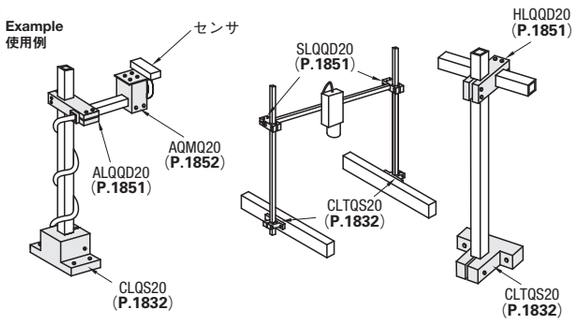

STANDS FOR DEVICE -COMPACT TYPE-

デバイス取付用スタンド

ーコンパクト・通し穴タイプー

CADデータフォルダ名：31_Posts

■特長：省スペースで設置可能なデバイス取付用支柱とスタンドのセットです。

■セット品（支柱+ブラケット）

RoHS

■ブラケット単品

■セット品（支柱+ブラケット）

Type 棒状	Type パイプ	支柱 M材質 H硬度	支柱 S表面処理	ブラケット M材質	ブラケット S表面処理	A付属品 棒状	A付属品 パイプ
FSBNM	FSBAM	S45C 高周波焼入	無電解ニッケルメッキ	S45C	黒色クロムメッキ	止めねじ	止めねじ キャップ (P.1814)
MFSBN	MFSBA	S45C					
KFSBN	KFSBA		四三酸化鉄皮膜				
MSFSBN	MFSBB	SUS304	—				
FSTNM	FSTAM	S45C 高周波焼入	無電解ニッケルメッキ	S45C	無電解ニッケルメッキ		
MFSTN	MFSTA	S45C					
MSFSTN	MFSTB	SUS304	—				
KBFSBN	KBFSBA	S45C	四三酸化鉄皮膜	S45C	四三酸化鉄皮膜		
MSFSS	MFSSS	SUS304	—	SUS304	—		

■ブラケット単品

Type	M材質	S表面処理	A付属品
MFSBF	S45C	黒色クロムメッキ	止めねじ
MFSTF		無電解ニッケルメッキ	
MFSLF		四三酸化鉄皮膜	
MFSS	SUS304	—	

*表面高周波焼入（支柱）：58HRC～、深度1.0～1.5
*スタンド用支柱のみ必要な場合は**P.1814・1815**をご参照ください。
*支柱の無電解ニッケルメッキ・四三酸化鉄皮膜は両端面及び溝部には表面処理がつきません。

6.3 / (6.3 / 1.6 / 0.4 / G)

● セット品（支柱+ブラケット）

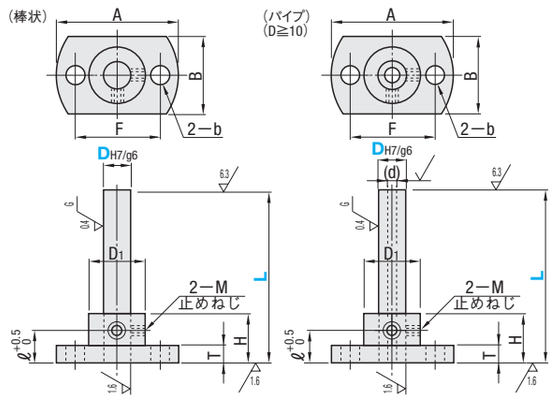

● ブラケット単品

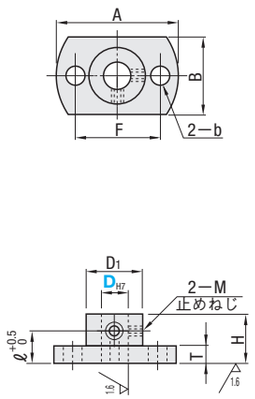

型式 Type		Dg6		L 指定1mm単位	A	B	F	D1	H	T	ℓ	b	M	(d)
セット品	ブラケット単品	※6	−0.004 −0.012	50～150	33	18	23	14	20	6	12.5	4.5	M4	—
（棒状） FSBNM	（パイプ） FSBAM	MFSBF	−0.005 −0.014	50～200	38	20	26	16	30	8	15			
MFSBN	MFSBA	MFSTF		50～250	40	22	28	18	35		18			6.0
KFSBN	KFSBA	MFSLF												
MSFSBN	MFSBB	MFSS	−0.006 −0.017	50～300	46	24	32	20	35	8	18	5.5	M4	6.0
FSTNM	FSTAM			75～350	56	29	40	25	40		20	6.6	M5	10.0
MFSTN	MFSTA													
MSFSTN	MFSTB			75～400	63	34	46	30	45	10	25	6.6	M5	11.7
KBFSBN	KBFSBA		−0.007 −0.020	75～450	78	41	56	37	50		30	9	M6	15.2
MSFSS	MFSSS			100～450	82	46	62	42	60					16.0

パイプはD10から適用です。※D6はFSTNM、MFSBN、MFSTN、MSFSTN、MFSBF、MFSTFのみ適用となります。 プラケット単品の有無は価格表にてご確認ください。

Order 注文例

型式	−	L
MFSTN15	−	250
MFSBF20		

Delivery 出荷日

● セット品
3 日目発送 ストーク A 800円/1本 P.88
同一サイズ3本以上は一律2,160円

● ブラケット単品
在庫品 翌日出荷 P.87
ご希望によりPM5:00迄、当日出荷受付致します。

Price 価格

■数量スライド価格（1円未満切り捨て）P.87

数量	1～9	10～14	15～19	20～29
値引率	基準単価	5%	10%	18%

表示数量超えはお見積り

■セット品（支柱+ブラケット）

D	L	¥基準単価 棒状 ※FSBNM FSTNM	MFSBN MFSTN	KFSBN	※MSFSBN MSFSTN	KBFSBN	MSFSS	パイプ FSBAM FSTAM	MFSBA MFSTA	KFSBA	MFSBB MFSTB	KBFSBA	MFSSS
6	最小L～100	1,300	1,150	—	1,230	—	—	—	—	—	—	—	—
	101～150	1,620	1,360		1,490								
8	最小L～100	1,320	1,150	1,330	1,250	1,000	2,580	—	—	—	—	—	—
	101～200	1,640	1,420	1,670	1,550	1,270	2,880						
10	最小L～150	1,420	1,240	1,440	1,330	1,080	2,670	1,660	1,440	1,690	1,560	1,280	2,910
	151～250	1,780	1,540	1,810	1,670	1,370	3,020	2,080	1,810	2,110	1,960	1,620	3,290
12	最小L～150	1,490	1,300	1,510	1,470	1,130	2,990	1,740	1,510	1,760	1,760	1,320	3,270
	151～300	1,860	1,610	1,890	1,850	1,430	3,350	2,160	1,880	2,200	2,190	1,680	3,710
15	最小L～200	1,620	1,410	1,650	1,780	1,220	4,090	1,860	1,610	1,890	2,090	1,410	4,420
	201～350	2,030	1,770	2,060	2,220	1,550	4,540	2,320	2,020	2,360	2,620	1,790	4,950
20	最小L～200	1,870	1,620	1,900	2,230	1,410	5,560	2,040	1,780	2,070	2,670	1,550	6,000
	201～400	2,330	2,030	2,370	2,790	1,790	6,120	2,560	2,220	2,600	3,350	1,970	6,660
25	最小L～200	2,180	1,900	2,220	2,910	1,650	7,270	2,430	2,110	2,470	3,470	1,850	7,840
	201～450	2,730	2,380	2,770	3,640	2,090	7,990	3,040	2,640	3,090	4,350	2,340	8,700
30	最小L～200	2,630	2,290	2,660	3,820	1,970	8,780	2,930	2,550	2,980	4,450	2,220	9,430
	201～450	3,290	2,850	3,330	4,760	2,510	9,740	3,660	3,190	3,720	5,570	2,810	10,550

※FSBNM、MSFSBNはD=6はありません。

■ブラケット単品

D	¥基準単価 MFSBF MFSTF	MFSLF	MFSS
6	660	—	—
8	700	690	1,870
10	750	730	2,010
12	790	780	2,210
15	910	880	3,120
20	1,070	1,050	4,030
25	1,300	1,280	5,200
30	1,600	1,560	6,040

STANDS FOR DEVICE -COMPACT SLOT HOLE TYPE-

デバイス取付用スタンド

ーコンパクト・長穴タイプー

CADデータフォルダ名：31_Posts

■特長：省スペースでかつ微調整可能なデバイス取付用支柱とスタンドのセットです。

■セット品（支柱+ブラケット）

RoHS

■ブラケット単品

■セット品（支柱+ブラケット）

Type 棒状	Type パイプ	支柱 M材質 H硬度	支柱 S表面処理	ブラケット M材質	ブラケット S表面処理	A付属品 棒状	A付属品 パイプ
LFSBN	LFSBA	S45C	無電解ニッケルメッキ	S45C	黒色クロムメッキ	止めねじ ワッシャ	止めねじ ワッシャ キャップ (P.1814)
LFSTSM	—	S45C 高周波焼入	無電解ニッケルメッキ	S45C	無電解ニッケルメッキ		
LFSTN	LFSTA	S45C					
LSFSS	—	SUS304	—	SUS304	—		

■ブラケット単品

Type	M材質	S表面処理	A付属品
LFSBF	S45C	黒色クロムメッキ	止めねじ
LFSTF		無電解ニッケルメッキ	

*表面高周波焼入（支柱）：58HRC～、深度1.0～1.5
*スタンド用支柱のみ必要な場合は**P.1814・1815**をご参照ください。
*支柱の無電解ニッケルメッキ・四三酸化鉄皮膜は両端面及び溝部には表面処理がつきません。
*ブラケットの長穴内側に表面処理はつきません。

6.3 / (6.3 / 1.6 / 0.4 / G)

● セット品（支柱+ブラケット）

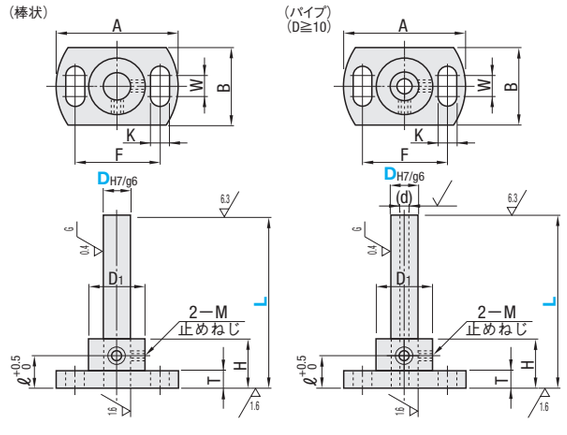

● ブラケット単品

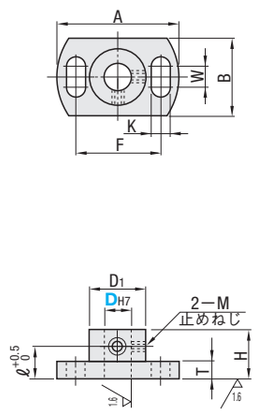

型式 Type		Dg6		L	A	B	F	W	K	D1	H	T	ℓ	M	(d)	黒色クロムメッキブラケット付属ワッシャ	無電解ニッケルメッキブラケット付属ワッシャ	SUS304ブラケット付属ワッシャ
セット品	ブラケット単品	6	−0.004 −0.012	50～150	33	18	23	6	4.5	14	20	6	12.5	M4	—	WSSB6−4−2	WSSM6−4−2	WSSS6−4−2
（棒状） LFSBN	（パイプ） LFSBA	LFSBF	−0.005 −0.014	50～200	38	20	26			16	30	8	15			WSSB10−4−2	WSSM10−4−2	WSSS10−4−2
LFSTSM				50～250	40	22	28			18	35		18		6			
LFSTN	LFSTA	LFSTF																
LSFSS			−0.006 −0.017	50～300	46	24	32	6	5.5	20	35	8	18	M4	6	WSSB12−5−2	WSSM12−5−2	WSSS12−5−2
		15		75～350	56	29	40	10	6.6	25	40		20	M5	10	WSSB14−6−3	WSSM14−6−3	WSSS14−6−3
		20	−0.007 −0.020	75～400	63	34	46	10	6.6	30	45	10	25	M5	11.7	WSSB14−6−3	WSSM14−6−3	WSSS14−6−3
		25		75～450	78	41	56		9	37	50		30	M6	15.2	WSSB16−8−3	WSSM16−8−3	WSSS16−8−3
		30		100～450	82	46	62			42	60				16			

パイプはD10から適用です。 プラケット単品の有無は価格表にてご確認ください。

Order 注文例

型式	−	L
LFSTN15	−	250
LFSBF20		

Delivery 出荷日

● セット品
3 日目発送 ストーク A 800円/1本 P.88
同一サイズ3本以上は一律2,160円

● ブラケット単品
在庫品 翌日出荷 P.87
ご希望によりPM5:00迄、当日出荷受付致します。

Price 価格

■数量スライド価格（1円未満切り捨て）P.87

数量	1～9	10～14	15～19	20～29
値引率	基準単価	5%	10%	18%

表示数量超えはお見積り

■セット品（支柱+ブラケット）

D	L	¥基準単価 棒状 LFSBN LFSTN	LFSTSM	LSFSS	パイプ LFSBA LFSTA
6	最小L～100	2,060	2,210	—	—
	101～150	2,280	2,540		
8	最小L～100	2,060	2,230	3,510	—
	101～200	2,340	2,560	3,820	
10	最小L～150	2,150	2,340	3,610	2,360
	151～250	2,460	2,700	3,960	2,730
12	最小L～150	2,210	2,410	3,930	2,430
	151～300	2,530	2,780	4,300	2,800
15	最小L～200	2,330	2,540	5,050	2,530
	201～350	2,690	2,960	5,500	2,950
20	最小L～200	2,540	2,790	6,540	2,700
	201～400	2,960	3,260	7,110	3,150
25	最小L～200	2,820	3,110	8,280	3,040
	201～450	3,310	3,670	9,010	3,580
30	最小L～200	3,220	3,570	9,810	3,480
	201～450	3,790	4,230	10,780	4,130

■ブラケット単品

D	¥基準単価 LFSBF	LFSTF
6	1,520	—
8	—	1,560
10	1,610	1,610
12	1,650	1,650
15	1,760	1,760
20	1,910	1,910
25	—	2,130
30	2,420	2,420

Example 使用例

センサ取付用途（ブラケット単品を使用）

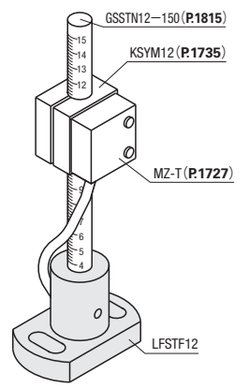

ミスミ FAメカ2010 商品名から型番検索! ミスミFA 検索 http://fa.misumi.jp/

デバイス取付用スタンド

ー丸フランジ・通し穴タイプー

CADデータフォルダ名：31_Posts

■セット品（支柱+ブラケット）

RoHS

■ブラケット単品

■セット品（支柱+ブラケット）

Type 棒状	Type パイプ	支柱 M材質 H硬度	支柱 S表面処理	ブラケット M材質	ブラケット S表面処理	A付属品 棒状	A付属品 パイプ
CSTN	CSTA	S45C 高周波焼入	—	FC250	四三酸化鉄皮膜	止めねじ 六角穴付ボルト	止めねじ 六角穴付ボルト キャップ（P.1814）
MCSTN	MCSTA	S45C	無電解ニッケルメッキ				
SCSTN	SCSTA	SUS304	—				
CSTNM	CSTAM	S45C 高周波焼入	無電解ニッケルメッキ	FC250	無電解ニッケルメッキ		
MCSTNM	MCSTAM	S45C					
SCSTNM	SCSTAM	SUS304	—				

■ブラケット単品

Type ノック穴なし	Type ノック穴付	M材質	S表面処理	A付属品 ノック穴なし	A付属品 ノック穴付
CSTF	CSPF	FC250	四三酸化鉄皮膜	止めねじ	止めねじ ノックピン（SUJ2）
CSTFM	—		無電解ニッケルメッキ		

＊表面高周波焼入（支柱）：58HRC～、深度1.0～1.5
＊支柱の無電解ニッケルメッキは両端面及び溝部には表面処理がつきません。
＊六角穴付ボルトはブラケットが四三酸化鉄皮膜の場合は四三酸化鉄皮膜のボルト、無電解ニッケルメッキの場合は三価クロメートのボルトとなります。

●セット品（支柱+ブラケット）

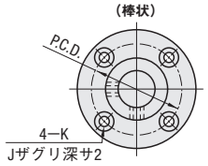

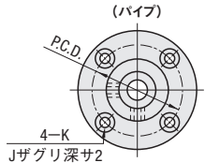

●ブラケット単品

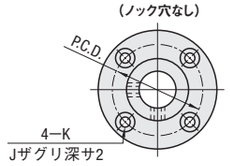

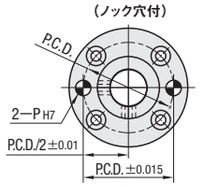

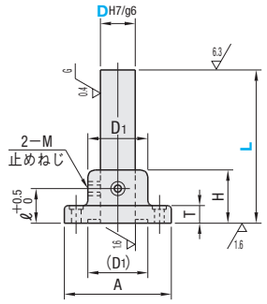

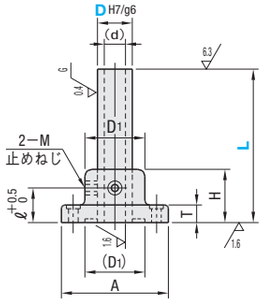

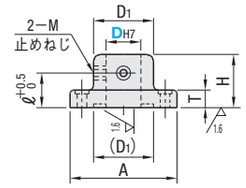

型式 Type	Dg6		L 指定1mm単位	A	D1	H	T	ℓ	P.C.D.	K	J	M	(d)	ノック穴付ブラケットのみ PH7	許容差	付属ノックピン（2本）公差m6	付属六角穴付ボルト
セット品（棒状）CSTN MCSTN SCSTN CSTNM MCSTNM SCSTNM / （パイプ）CSTA MCSTA SCSTA CSTAM MCSTAM SCSTAM / ブラケット単品 CSTF CSTFM / ブラケット単品ノック穴付 CSPF	10	−0.005 −0.014	50～250	56	26	35	12	18	43	4.5	11	M4	6.0	6	+0.012 0	MSTM6—20	M4—20×4本
	12	−0.006 −0.017	50～300	68	28				51	5.5	13						M5—20×4本
	15		75～350	75	31	40		20	56	6.6	15	M5	10.0				M6—25×4本
	20	−0.007 −0.020	75～400	86	40	45	12	25	65	6.6	15	M5	11.7	6	+0.012 0	MSTM6—20	M6—25×4本
	25		75～450	100	45	50		30	75	9	18	M6	15.2	8	+0.015 0	MSTM8—20	M8—25×4本
	30		100～450	106	50	60			80				16.0				
	35	−0.009 −0.025	125～500	118	55	70	15	40	90	11	20	M8	20.1	10	+0.015 0	MSTM10—30	M10—35×4本
	40		150～500	125	60	80			95				22.7				
	50		200～600	140	70	100		50	106	14	24	M10	30.8				M12—35×4本

ノック穴付はブラケット単品のみとなります。

Order 注文例

型式	—	L
MCSPN50	—	500
CSTF20		

Delivery 出荷日

●セット品
3 日目発送　ストーク A 800円/1本　P.88
同一サイズ3本以上は一律2,160円

●ブラケット単品
在庫品　翌日出荷　P.87
ご希望によりPM5:00迄、当日出荷受付致します。

Price 価格

■数量スライド価格（1円未満切り捨て）P.87

数量	1～9	10～14	15～19	20～29
値引率	基準単価	5%	10%	18%

表示数量超えはお見積り

■セット品（支柱+ブラケット）

D	L	¥基準単価 棒状 CSTN	MCSTN	SCSTN	CSTNM	MCSTNM	SCSTNM	パイプ CSTA	MCSTA	SCSTA	CSTAM	MCSTAM	SCSTAM
10	50～150	1,300	1,240	1,310	1,620	1,430	1,500	1,530	1,460	1,560	1,880	1,650	1,750
	151～250	1,620	1,540	1,640	2,020	1,780	1,880	1,920	1,830	1,950	2,340	2,070	2,180
12	50～150	1,330	1,260	1,440	1,650	1,450	1,620	1,570	1,500	1,740	1,920	1,690	1,930
	151～300	1,660	1,580	1,800	2,070	1,810	2,030	1,970	1,880	2,170	2,400	2,110	2,410
15	75～200	1,370	1,310	1,670	1,710	1,510	1,870	1,620	1,530	2,030	1,980	1,730	2,230
	201～350	1,720	1,640	2,090	2,140	1,890	2,340	2,020	1,920	2,530	2,470	2,160	2,780
20	75～200	1,520	1,440	2,070	1,890	1,660	2,280	1,690	1,610	2,530	2,070	1,820	2,750
	201～400	1,890	1,800	2,590	2,350	2,070	2,860	2,110	2,010	3,160	2,600	2,280	3,430
25	75～200	1,860	1,770	2,800	2,320	2,040	3,070	2,090	1,990	3,430	2,570	2,260	3,700
	201～450	2,320	2,210	3,510	2,880	2,540	3,840	2,610	2,490	4,290	3,210	2,820	4,620
30	100～200	2,200	2,090	3,540	2,740	2,410	3,860	2,500	2,380	4,390	3,060	2,700	4,700
	201～450	2,750	2,610	4,430	3,420	3,010	4,830	3,130	2,970	5,490	3,840	3,370	5,880
35	125～300	2,810	2,680	4,780	3,500	3,080	5,190	3,220	3,060	5,920	3,950	3,470	6,320
	301～500	3,520	3,350	5,980	4,380	3,860	6,480	4,020	3,830	7,400	4,930	4,330	7,910
40	150～300	3,230	3,070	6,510	4,010	3,530	6,970	3,710	3,530	8,150	4,540	3,990	8,610
	301～500	4,040	3,850	8,140	5,020	4,420	8,720	4,640	4,410	10,180	5,680	4,990	10,760
50	200～300	4,230	4,030	9,050	5,250	4,630	9,650	5,310	5,060	11,320	6,450	5,670	11,920
	301～600	5,290	5,040	11,320	6,570	5,790	12,070	6,650	6,330	14,140	8,070	7,090	14,900

■ブラケット単品

DH7	許容差	¥基準単価 CSTF	CSTFM	CSPF
10	+0.015 0	800	990	1,330
12	+0.018 0	810	1,010	1,350
15		830	1,040	1,360
20	+0.021 0	880	1,100	1,400
25		1,210	1,520	1,860
30		1,440	1,800	2,080
35	+0.025 0	1,820	2,280	2,580
40		2,130	2,660	2,880
50		2,580	3,230	3,460

Alteration 追加工

型式	—	L	—	(BH)
CSTN15	—	150	—	BH

5 日目発送　ストーク不可

Alterations	Code	Spec.	¥/1Code
微調整用大穴追加工 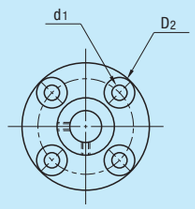	BH	微調整用に取付穴を大きく加工します。 指定方法 BH	ブラケットの材質表面処理により、価格がかわります。 四三酸化鉄皮膜 1,400 無電解ニッケルメッキ 1,600

D	付属ボルト	調整代	d1	D2	付属ワッシャ（P.2-101） 四三酸化鉄皮膜	無電解ニッケルメッキ
10	M 4	±1	6	13	WSSB10—4—2	WSSM10—4—2
12	M 5		7	15	WSSB12—5—2	WSSM12—5—2
15	M 6	±1.5	9	18	WSSB14—6—3	WSSM14—6—3
20			10	20		
25	M 8	±2	12	22	WSSB16—8—3	WSSM16—8—3
30						
35	M10	±2.5	15	28	WSSB20—10—3	WSSM20—10—3
40						
50	M12	±3	18	32	WSSB25—12—5	WSSM25—12—5

ザグリ深サは2mmです。　ボルト4本とワッシャ4個が付属します。
ノック穴付は指定できません。

ミスミ FAメカ2010　3DCADをネイティブデータで提供!　ミスミFA　検索　http://fa.misumi.jp/

STANDS FOR DEVICE -SQUARE FLANGE TYPE-

デバイス取付用スタンド

ー角フランジ・通し穴タイプー

CADデータフォルダ名：31_Posts

■特長：縦方向の寸法が小さいため、幅の狭い場所にも取付けられます。

■セット品（支柱+ブラケット）

RoHS

■ブラケット単品

■セット品（支柱+ブラケット）

Type 棒状	Type パイプ	支柱 M材質 H硬度	支柱 S表面処理	ブラケット M材質	ブラケット S表面処理	A付属品 棒状	A付属品 パイプ
ASTN	ASTA	S45C高周波焼入	—	FC250	四三酸化鉄皮膜	止めねじ 六角穴付ボルト	止めねじ 六角穴付ボルト キャップ (P.1814)
MASTN	MASTA	S45C	無電解ニッケルメッキ				
KASTN	KASTA		四三酸化鉄皮膜				
SASTN	SASTA	SUS304	—				
ASTNM	ASTAM	S45C高周波焼入	無電解ニッケルメッキ	FC250	無電解ニッケルメッキ		
MASTNM	MASTAM	S45C					
SASTNM	SASTAM	SUS304	—				

■ブラケット単品

Type ノック穴なし	Type ノック穴付	M材質	S表面処理	A付属品 ノック穴なし	A付属品 ノック穴付
ASTF	ASPF	FC250	四三酸化鉄皮膜	止めねじ	止めねじ ノックピン (SUJ2)
ASTFM	—		無電解ニッケルメッキ		

*表面高周波焼入（支柱）：58HRC～、深度1.0～1.5

*支柱の無電解ニッケルメッキ・四三酸化鉄皮膜は両端面及び溝部には表面処理がつきません。

*六角穴付ボルトはブラケットが四三酸化鉄皮膜の場合は四三酸化鉄皮膜のボルト、無電解ニッケルメッキの場合は三価クロメートのボルトになります。

●セット品（支柱+ブラケット）　●ブラケット単品

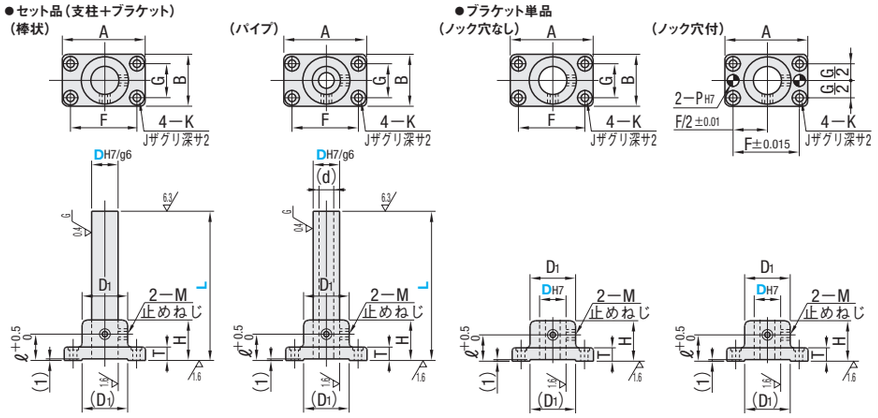

型式 Type	Dg6		L 指定1mm単位	A	B	F	G	D1	H	T	ℓ	K	J	M	(d)	ノック穴付ブラケットのみ PH7	許容差	付属ノックピン（2本）公差m6	付属六角穴付ボルト
セット品（棒状）ASTN MASTN KASTN SASTN ASTNM MASTNM SASTNM / セット品（パイプ）ASTA MASTA KASTA SASTA ASTAM MASTAM SASTAM / ブラケット単品 ASTF ASTFM / ブラケット単品ノック穴付 ASPF	10	−0.005 −0.014	50～250	56	30	40	14	26	35	12	18	4.5	11	M4	6	—	—	—	M4−20×4本
	12	−0.006 −0.017	50～300	62	36	44	18	28				5.5	13						M5−20×4本
	15		75～350	70	40	50	20	31	40		20	6.6	15	M5	10				M6−25×4本
	20	−0.007 −0.020	75～400	80	50	60	30	40	45	12	25	6.6	15	M5	11.7	6	+0.012 0	MSTM6−20	M6−25×4本
	25		75～450	100	60	75	36	45	50		30	9	18	M6	15.2	8	+0.015 0	MSTM8−20	M8−25×4本
	30		100～450	106		80		50	60						16.0				
	35	−0.009 −0.025	125～500	118	80	90	40	55	70	15	40	11	20	M8	20.1	10	+0.015 0	MSTM10−30	M10−35×4本
	40		150～500	125		95		60	80						22.7				
	50		200～600	140	100	106	50	70	100		50	14	24	M10	30.8				M12−35×4本

ノック穴付ブラケットASPFは、D20から適用です。　ブラケット単品のサイズの有無は価格表にてご確認ください。

Order 注文例　型式 − L　ASTN40 − 400　ASTF20

Delivery 出荷日　●セット品　3 日目発送　ストーク A 800円/1本 P.88　同一サイズ3本以上は一律2,160円

●ブラケット単品　在庫品 翌日出荷 P.87　ご希望によりPM5:00迄、当日出荷受付致します。

Price 価格

■数量スライド価格（1円未満切り捨て）P.87

数量	1～9	10～14	15～19	20～29
値引率	基準単価	5%	10%	18%

表示数量超えはお見積り

■セット品（支柱+ブラケット）

D	L	¥基準単価 棒状 ASTN	MASTN	KASTN	SASTN	ASTNM	MASTNM	SASTNM	パイプ ASTA	MASTA	KASTA	SASTA	ASTAM	MASTAM	SASTAM
10	50～150	1,250	1,180	1,420	1,270	1,550	1,360	1,450	1,490	1,420	1,690	1,530	1,820	1,600	1,710
	151～250	1,550	1,480	1,770	1,590	1,930	1,710	1,810	1,860	1,770	2,110	1,900	2,270	1,990	2,130
12	50～150	1,280	1,220	1,460	1,400	1,590	1,400	1,580	1,530	1,450	1,740	1,710	1,860	1,630	1,890
	151～300	1,610	1,530	1,820	1,750	2,000	1,760	1,980	1,910	1,820	2,180	2,130	2,340	2,060	2,360
15	75～200	1,340	1,270	1,520	1,630	1,660	1,460	1,820	1,560	1,490	1,780	1,990	1,900	1,680	2,180
	201～350	1,670	1,590	1,900	2,050	2,080	1,830	2,290	1,960	1,870	2,230	2,490	2,400	2,110	2,730
20	75～200	1,470	1,400	1,670	2,030	1,820	1,610	2,240	1,640	1,560	1,870	2,500	2,010	1,770	2,700
	201～400	1,840	1,750	2,090	2,530	2,290	2,010	2,790	2,060	1,960	2,340	3,120	2,520	2,220	3,380
25	75～200	1,760	1,680	2,010	2,710	2,190	1,930	2,970	2,010	1,910	2,280	3,340	2,460	2,160	3,600
	201～450	2,210	2,100	2,510	3,390	2,750	2,420	3,700	2,510	2,390	2,850	4,180	3,070	2,700	4,500
30	100～200	2,060	1,960	2,330	3,420	2,560	2,250	3,710	2,360	2,250	2,690	4,260	2,890	2,540	4,560
	201～450	2,570	2,440	2,920	4,270	3,200	2,810	4,640	2,960	2,810	3,360	5,320	3,620	3,180	5,690
35	125～300	2,680	2,550	3,050	4,660	3,330	2,940	5,040	3,060	2,920	3,480	5,790	3,760	3,310	6,180
	301～500	3,350	3,190	3,810	5,830	4,160	3,670	6,300	3,830	3,650	4,350	7,240	4,690	4,130	7,720
40	150～300	3,080	2,940	3,510	6,390	3,830	3,380	6,830	3,570	3,400	4,060	8,020	4,370	3,840	8,460
	301～500	3,860	3,680	4,390	7,980	4,790	4,230	8,530	4,470	4,250	5,070	10,030	5,470	4,800	10,580
50	200～300	4,190	3,990	4,760	9,000	5,220	4,590	9,600	5,270	5,020	5,980	11,260	6,400	5,620	11,870
	301～600	5,240	4,990	5,960	11,250	6,510	5,740	11,990	6,580	6,270	7,480	14,080	7,990	7,020	14,830

■ブラケット単品

DH7	許容差	¥基準単価 ASTF	ASTFM	ASPF
10	+0.015 0	720	900	—
12	+0.018 0	740	930	—
15		760	950	—
20	+0.021 0	800	990	1,330
25		1,060	1,330	1,710
30		1,210	1,520	1,860
35	+0.025 0	1,600	2,000	2,350
40		1,890	2,370	2,660
50		2,510	3,140	3,380

Alteration 追加工　型式 − L − (BH)　ASTA25 − 400 − BH　5 日目発送　ストーク不可

Alteration	Code	Spec.	¥/1Code
微調整用大穴追加工 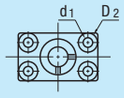	BH	微調整用に取付穴を大きく加工します。 指定方法 BH ノック穴付は指定できません。 ザグリ深さは2mmです。 ボルト4本とワッシャ4個が付属します。	ブラケットの材質表面処理により、価格がかわります。 四三酸化鉄皮膜 1,400 無電解ニッケルメッキ 1,600

D	付属ボルト	調整代	d1	D2	付属ワッシャ（P.101） 四三酸化鉄皮膜	無電解ニッケルメッキ
10	M4	±1	6	13	WSSB10−4−2	WSSM10−4−2
12	M5		7	15	WSSB12−5−2	WSSM12−5−2
15	M6	±1.5	9	18	WSSB14−6−3	WSSM14−6−3
20		±2	10	20		
25	M8		12	22	WSSB16−8−3	WSSM16−8−3
30						
35	M10	±2.5	15	28	WSSB20−10−3	WSSM20−10−3
40						
50	M12	±3	18	32	WSSB25−12−5	WSSM25−12−5

STANDS FOR DEVICE -SQUARE FLANGE ADJUSTABLE TYPE-

デバイス取付用スタンド

ー角フランジ・長穴タイプー

ステンレス・めっき品 脱脂洗浄サービス 対応商品詳細は下記URLへ http://fa.misumi.jp

CADデータフォルダ名：31_Posts

■特長：取付部が長穴になっているため、取付時に微調整が可能です。

■セット品（支柱+ブラケット）

RoHS

■ブラケット単品

■セット品（支柱+ブラケット）

Type 横方向調整 棒状	Type 横方向調整 パイプ	Type 縦方向調整 棒状	Type 縦方向調整 パイプ	支柱 M材質 H硬度	支柱 S表面処理	ブラケット M材質	ブラケット S表面処理	A付属品 棒状	A付属品 パイプ
ASTX	ASPX	ASTY	ASPY	S45C 高周波焼入	—	FC250	四三酸化鉄皮膜	止めねじ 六角穴付ボルト ワッシャ	止めねじ 六角穴付ボルト ワッシャ キャップ (P.1814)
AQTX	AQPX	AQTY	AQPY	S45C	無電解ニッケルメッキ				
AMTX	AMPX	AMTY	AMPY	S45C 高周波焼入	無電解ニッケルメッキ	FC250	無電解ニッケルメッキ		
APTX	APPX	APTY	APPY	S45C					
ACTX	ACPX	ACTY	ACPY	SUS304	—				

■ブラケット単品

Type 横方向調整	Type 縦方向調整	M材質	S表面処理	A付属品
ABFX	ABFY	FC250	四三酸化鉄皮膜	止めねじ
AMFX	AMFY		無電解ニッケルメッキ	
—	ASFY	SCS13	—	

＊ 表面高周波焼入（支柱）：58HRC～、深度1.0～1.5　＊SCS13はSUS304相当の鋳鉄です。（防錆、非磁性ともにステンレス鋼のSUS304の方が優れています。）

＊ 支柱の無電解ニッケルメッキは両端面及び溝部に表面処理がつきません。

＊ 六角穴付ボルトはブラケットが四三酸化鉄皮膜の場合は四三酸化鉄皮膜のボルト、無電解ニッケルメッキの場合は三価クロメートのボルトになります。

長穴の内側に表面処理はつきません。　角フランジ（P.1821）とは取付ピッチが異なります。

●セット品（支柱+ブラケット）　●ブラケット単品

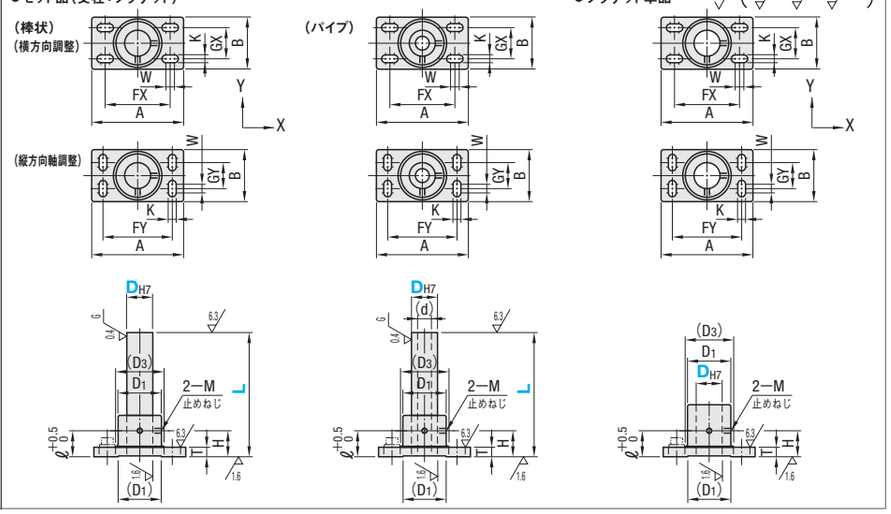

型式 Type	Dg6		L 指定1mm単位	調整代	A	B	FX	FY	GX	GY	K	W	D1	(D3)	H	T	ℓ	M	(d)	付属六角穴付ボルト
セット品 横方向調整（棒状）ASTX AQTX AMTX APTX ACTX / （パイプ）ASPX AQPX AMPX APPX ACPX / ブラケット単品 横方向調整 ABFX / ブラケット単品 縦方向調整 AMFX	10	−0.005 −0.014	50～250	±2.5	56	30	40	40	14	14	4.5	5	26	28	35	11	18	M4	6.0	M4−20×4本
	12	−0.006 −0.017	50～300		62	36	44	44	18	18	5.5		28	30	35					M5−25×4本
	15		75～350	±3	70	40	50	50	20	20	6.6	6	31	33	40		20	M5	10.0	M6−25×4本
	20	−0.007 −0.020	75～400	±5	80	50	56	60	35	25	6.6	10	40	43	45	11	25	M5	11.7	M6−25×4本
	25		75～450		100	60	70	75	36	30	9		45	52	50		30	M6	15.2	M8−25×4本
	30		100～450		106		75	80					50	56	60				16.0	
縦方向調整（棒状）ASTY AQTY AMTY APTY ACTY / （パイプ）ASPY AQPY AMPY APPY ACPY / ブラケット単品 縦方向調整 ABFY AMFY ASFY	35	−0.009 −0.025	125～500	±7.5	118	80	80	90	50	40	11	15	55	60	70	14	40	M8	20.1	M10−35×4本
	40		150～500		125		88	95					60	66	80				22.7	
	50		200～600	±10	140	100	95	106	70	50	14	20	70	77	100		50	M10	30.8	M12−35×4本

ブラケット単品のサイズの有無は価格表にてご確認ください。

Order 注文例　型式 − L　ASPX30 − 400　ABFY20

Delivery 出荷日　●セット品　3 日目発送　ストーク A 800円/1本 P.88　同一サイズ3本以上は一律2,160円

●ブラケット単品　在庫品 翌日出荷 P.87　ご希望によりPM5:00迄、当日出荷受付致します。

Price 価格

■数量スライド価格（1円未満切り捨て）P.87

数量	1～9	10～14	15～19	20～29
値引率	基準単価	5%	10%	18%

表示数量超えはお見積り

■セット品（支柱+ブラケット）

D	L	¥基準単価 棒状 ASTX ASTY	AQTX AQTY	AMTX AMTY	APTX APTY	ACTX ACTY	パイプ ASPX ASPY	AQPX AQPY	AMPX AMPY	APPX APPY	ACPX ACPY
10	50～150	1,980	1,980	2,880	2,760	2,970	2,230	2,190	3,130	2,970	3,250
	151～250	2,180	2,180	3,120	3,020	3,200	2,490	2,440	3,430	3,230	3,550
12	50～150	2,060	2,030	2,970	2,850	3,160	2,280	2,260	3,240	3,070	3,490
	151～300	2,270	2,240	3,210	3,060	3,430	2,560	2,520	3,550	3,340	3,830
15	75～200	2,110	2,140	3,120	2,980	3,480	2,340	2,340	3,350	3,180	3,870
	201～350	2,330	2,360	3,380	3,210	3,800	2,620	2,610	3,670	3,460	4,290
20	75～200	2,120	2,410	3,150	3,140	3,440	2,650	2,770	3,950	3,740	4,510
	201～400	2,470	2,840	3,810	3,750	4,240	3,080	3,090	4,330	4,070	5,040
25	75～200	2,640	3,080	4,050	4,000	4,400	3,310	3,510	4,890	4,680	5,910
	201～450	3,150	3,610	5,080	4,800	5,640	3,950	3,940	5,410	5,120	6,620
30	100～200	3,240	3,840	5,180	5,050	5,760	4,120	4,150	5,980	5,720	7,520
	201～450	3,950	4,250	6,160	5,800	7,300	4,720	4,650	6,560	6,200	8,450
35	125～300	4,020	4,700	6,410	6,490	7,670	5,140	5,100	7,320	6,990	9,730
	301～500	4,770	5,240	7,480	7,110	9,500	5,790	5,690	8,000	7,580	11,010
40	150～300	4,870	5,580	7,730	7,830	9,940	6,100	6,010	8,650	8,310	12,860
	301～500	5,770	6,200	8,910	8,460	12,490	6,910	6,700	9,520	8,960	14,670
50	200～300	6,280	7,110	9,830	9,960	13,080	7,740	8,200	10,820	11,070	17,420
	301～600	7,400	7,990	11,460	10,850	16,890	9,190	9,140	12,850	12,060	19,990

■ブラケット単品

DH7	許容差	¥基準単価 ABFX	ABFY	AMFX	AMFY	ASFY
10	+0.015 0	1,170	1,170	—	—	—
12	+0.018 0	1,200	1,200	2,020	2,020	—
15		1,230	1,230	2,080	—	—
20	+0.021 0	1,260	1,260	2,120	2,120	3,470
25		1,660	1,660	2,730	2,730	4,830
30		2,050	2,050	3,480	3,480	5,990
35	+0.025 0	2,500	2,500	4,260	4,260	—
40		3,100	3,100	5,220	5,220	—
50		3,920	3,920	6,660	6,660	—

STANDS FOR DEVICE -SIDE FIXING COMPACT TYPE-

デバイス取付用スタンド

ー側面取付・コンパクトー

CADデータフォルダ名：31_Posts

■特長：右ページの側面取付タイプをコンパクト化し、設置面積が平均36%減。

■セット品（支柱+ブラケット）

RoHS

■ブラケット単品

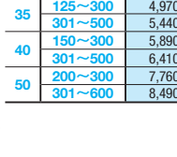

■セット品（支柱+ブラケット）

Type 棒状	Type パイプ	支柱 M材質 H硬度	支柱 S表面処理	ブラケット M材質	ブラケット S表面処理	A付属品 棒状	A付属品 パイプ
CCTN	CCTA	S45C高周波焼入	—	FC250	四三酸化鉄皮膜	止めねじ	止めねじ キャップ（P.1814）
MCCTN	—	S45C	無電解ニッケルメッキ				
MCCTNM	—	S45C	無電解ニッケルメッキ	FC250	無電解ニッケルメッキ		

＊表面高周波焼入（支柱）：58HRC～、深度1.0～1.5

■ブラケット単品

Type	M材質	S表面処理	A付属品
CCTF	FC250	四三酸化鉄皮膜	止めねじ
CCTFM		無電解ニッケルメッキ	

●セット品（支柱+ブラケット）

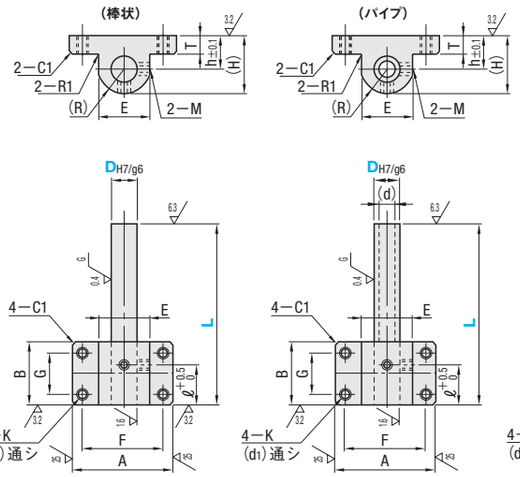

●ブラケット単品

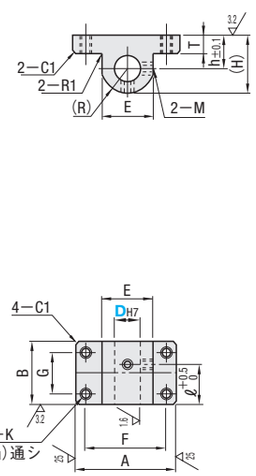

取付穴は、表・裏両方から取付られるよう、タップ加工がされています。

型式 Type		Dg6		L 指定1mm単位	A	B	F	G	E	(H)	T	ℓ	h	K (d1)	(R)	M	(d)
セット品	ブラケット単品	10	−0.005 −0.014	50～250	45	30	33	15	23	26	9	18	13	M5 (4.3)	13	M4	6.0
		12	−0.006 −0.017	50～300	48	33	35	18	25	28			14		14		
(棒状) CCTN MCCTN MCCTNM	(パイプ) CCTA	15		75～350	55	35	40	20	28	31.5		20	16	M6 (5.2)	15.5	M5	10.0
	CCTF	20	−0.007 −0.020	75～400	65	40	50	22	36	40	9	25	20		20	M5	11.7
		25		75～450	80	48	60	25	44	49.5		30	25	M8 (6.8)	24.5	M6	15.2
	CCTFM	30		100～450	85		65		49	55			28		27		16.0
		35	−0.009 −0.025	125～500	105	60	80	30	59	65.5	12	40	33	M10 (8.6)	32.5	M8	20.1
		40		150～500	110		85		64	71			36		35		22.7
		50		200～600	120	70	95	40	74	81		50	41		40	M10	＊30.8

CCTFMはD40までとなります。

Order 注文例

型式	−	L
CCTN20 CCTFM35	−	350

Delivery 出荷日

●セット品

3 日目発送　ストーク A　800円/1本　P.88

同一サイズ3本以上は一律2,160円

●ブラケット単品

在庫品　翌日出荷　P.87

ご希望によりPM5:00迄、当日出荷受付致します。

Price 価格

■数量スライド価格（1円未満切り捨て）P.87

数量	1～9	10～14	15～19	20～29
値引率	基準単価	5%	10%	18%

表示数量超えはお見積り

■セット品（支柱+ブラケット）

D	L	¥基準単価 棒状 CCTN	MCCTN	MCCTNM	パイプ CCTA
10	50～150	2,230	2,220	2,630	2,490
	151～250	2,450	2,440	2,840	2,780
12	50～150	2,350	2,330	2,770	2,600
	151～300	2,590	2,560	2,990	2,900
15	75～200	2,450	2,480	2,940	2,710
	201～350	2,690	2,730	3,190	3,010
20	75～200	2,770	2,970	3,490	2,960
	201～400	3,030	3,290	3,810	3,270
25	75～200	3,260	3,590	4,200	3,530
	201～450	3,570	3,980	4,590	3,900
30	100～200	3,970	4,300	5,040	4,310
	201～450	4,330	4,740	5,480	4,750
35	125～300	4,970	5,250	6,380	5,410
	301～500	5,440	5,790	6,910	5,980
40	150～300	5,890	6,220	7,440	6,420
	301～500	6,410	6,830	8,050	7,070
50	200～300	7,760	8,050	9,780	8,960
	301～600	8,490	8,860	10,580	9,990

■ブラケット単品

D	¥基準単価 CCTF	CCTFM
10	1,350	1,750
12	1,430	1,860
15	1,500	1,960
20	1,690	2,220
25	2,050	2,660
30	2,540	3,280
35	3,110	4,240
40	3,780	5,010
50	4,840	—

Example 使用例

D=20の時

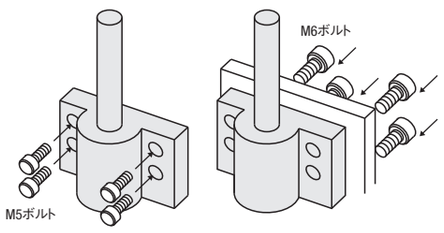

M5ボルトで相手側へ取付け（通し穴として使用）

M6ボルトでブラケット側へ取付け（タップ穴として使用）

STANDS FOR DEVICE -SIDE FIXING TYPE-

デバイス取付用スタンド

ー側面取付・スタンダードー

CADデータフォルダ名：31_Posts

■特長：搬送ラインでの側面取付に最適で、安価なスタンドです。

■セット品（支柱+ブラケット）

RoHS

■ブラケット単品

■セット品（支柱+ブラケット）

Type 棒状	Type パイプ	支柱 M材質 H硬度	支柱 S表面処理	ブラケット M材質	ブラケット S表面処理	A付属品 棒状	A付属品 パイプ
SSTN	SSTA	S45C高周波焼入	—	FC250	四三酸化鉄皮膜	止めねじ 六角穴付ボルト	止めねじ 六角穴付ボルト キャップ（P.1814）
MSSTN	MSSTA	S45C	無電解ニッケルメッキ				
SSTNM	SSTAM	S45C高周波焼入	無電解ニッケルメッキ	FC250	無電解ニッケルメッキ		
MSSTNM	MSSTAM	S45C					
SSSTNM	—	SUS304	—				

＊表面高周波焼入（支柱）：58HRC～、深度1.0～1.5
＊支柱の無電解ニッケルメッキは両端面及び溝部には表面処理がつきません。
＊六角穴付ボルトはブラケットが四三酸化鉄皮膜の場合は四三酸化鉄皮膜のボルト、無電解ニッケルメッキの場合は三価クロメートのボルトになります。

■ブラケット単品

Type ノック穴なし	Type ノック穴付	M材質	S表面処理	A付属品 ノック穴なし	A付属品 ノック穴付
SSTF	SSPF	FC250	四三酸化鉄皮膜	止めねじ	止めねじ ノックピン
SSTFM	—		無電解ニッケルメッキ		

●セット品（支柱+ブラケット）

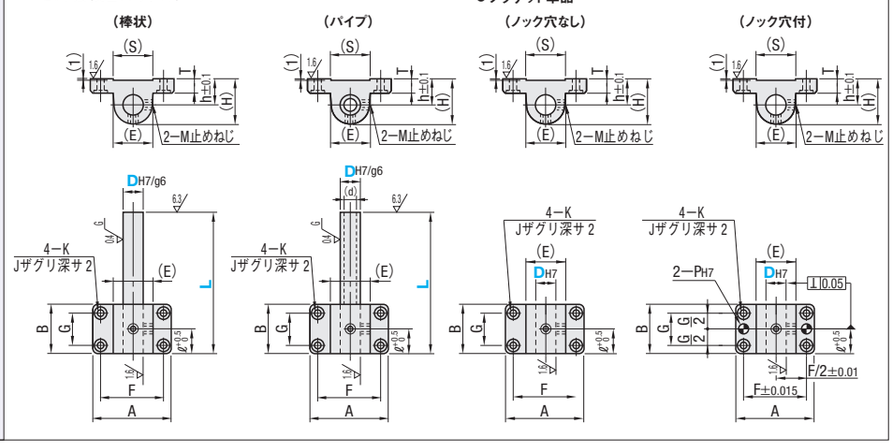

●ブラケット単品

型式 Type		Dg6		L 指定1mm単位	A	B	(E)	(S)	F	G	(H)	T	ℓ	h	K	(J)	M	(d)	ノック穴付ブラケットのみ PH7	許容差	付属ノックピン（2本）公差m6	付属六角穴付ボルト
セット品	ブラケット単品	10	−0.005 −0.014	50～250	58	35	26	26	42	19	28	12	18	15	4.5	11	M4	6.0	—	—	—	M4−20×4本
		12	−0.006 −0.017	50～300	64	35	28	28	47	18	30			16	5.5	13						M5−20×4本
(棒状) SSTN MSSTN SSTNM MSSTNM SSSTNM	(パイプ) SSTA MSSTA SSTAM MSSTAM	15		75～350	72	40	31	31	52	20	33.5		20	18	6.6	15	M5	10.0				M6−25×4本
	SSTF	20	−0.007 −0.020	75～400	82	45	40	40	62	25	42	12	25	22	6.6	15	M5	11.7	6	+0.012 0	MSTM6−20	M6−25×4本
		25		75～450	100	60	49	49	75	36	51.5		30	27	9	18	M6	15.2	8	+0.015 0	MSTM8−20	M8−25×4本
	SSTFM（ノック穴付）	30		100～450	106		54	54	80		57			30				16.0				
	SSPF	35	−0.009 −0.025	125～500	118	80	65	65	90	40	67.5	15	40	35	11	20	M8	20.1	10	+0.015 0	MSTM10−30	M10−35×4本
		40		150～500	125		70	70	95		73			38				22.7				
		50		200～600	140	100	80	80	106	50	83		50	43	14	24	M10	30.8				M12−35×4本

ノック穴付ブラケットSSPFはD20から適用となります。

Order 注文例

型式	−	L
MSSTN30 SSTF20	−	300

Delivery 出荷日

●セット品

3 日目発送　ストーク A　800円/1本　P.88

同一サイズ3本以上は一律2,160円

●ブラケット単品

在庫品　翌日出荷　P.87

ご希望によりPM5:00迄、当日出荷受付致します。

Price 価格

■数量スライド価格（1円未満切り捨て）P.87

数量	1～9	10～14	15～19	20～29
値引率	基準単価	5%	10%	18%

表示数量超えはお見積り

■セット品（支柱+ブラケット）

D	L	¥基準単価 棒状 SSTN	MSSTN	SSTNM	MSSTNM	SSSTNM	パイプ SSTA	MSSTA	SSTAM	MSSTAM
10	50～150	1,500	1,430	1,870	1,640	1,720	1,740	1,660	2,130	1,880
	151～250	1,880	1,790	2,340	2,060	2,160	2,180	2,070	2,670	2,340
12	50～150	1,550	1,480	1,930	1,710	1,860	1,800	1,710	2,200	1,930
	151～300	1,940	1,850	2,420	2,130	2,330	2,250	2,140	2,750	2,420
15	75～200	1,620	1,530	2,010	1,770	2,120	1,850	1,760	2,270	1,990
	201～350	2,020	1,920	2,520	2,210	2,650	2,310	2,200	2,830	2,490
20	75～200	1,770	1,690	2,200	1,940	2,570	1,940	1,850	2,390	2,100
	201～400	2,220	2,110	2,760	2,430	3,210	2,430	2,320	2,990	2,630
25	75～200	2,050	1,950	2,550	2,250	3,280	2,280	2,170	2,800	2,470
	201～450	2,560	2,430	3,190	2,800	4,100	2,860	2,720	3,510	3,090
30	100～200	2,480	2,360	3,080	2,710	4,180	2,780	2,640	3,410	2,990
	201～450	3,100	2,960	3,860	3,400	5,220	3,470	3,310	4,260	3,750
35	125～300	3,150	3,000	3,920	3,450	5,580	3,540	3,370	4,340	3,820
	301～500	3,940	3,750	4,900	4,320	6,970	4,420	4,220	5,430	4,780
40	150～300	3,750	3,570	4,670	4,110	7,560	4,230	4,030	5,190	4,570
	301～500	4,680	4,460	5,820	5,130	9,440	5,290	5,040	6,480	5,700
50	200～300	5,040	4,800	6,270	5,520	10,530	6,120	5,840	7,460	6,560
	301～600	6,300	6,000	7,830	6,900	13,160	7,660	7,290	9,330	8,190

■ブラケット単品

D	¥基準単価 SSTF	SSTFM	SSPF
10	1,140	1,430	—
12	1,170	1,470	—
15	1,210	1,520	—
20	1,290	1,620	1,930
25	1,520	1,890	2,280
30	1,890	2,370	2,660
35	2,350	2,950	3,240
40	2,970	3,710	3,840
50	3,870	4,850	4,860

BRACKET FOR STANDS

スタンドブラケット

ーエコノミータイプ/スタンダードタイプー

CADデータフォルダ名：31_Posts

■特長：精密鋳造品のため安価なスタンドブラケットです。

■エコノミータイプ RoHS

Type 二面フランジ	Type 角フランジ	M材質	S表面処理	A付属品
TLSB	KLSB	S45C	四三酸化鉄皮膜	六角穴付ボルト
TLSM	KLSM		無電解ニッケルメッキ	六角穴付ボルト
TLSS	KLSS	SUS304	―	六角穴付ボルト（ステンレス）

＊付属の六角穴付ボルトは D10～15は1本、D20～50は2本となります。

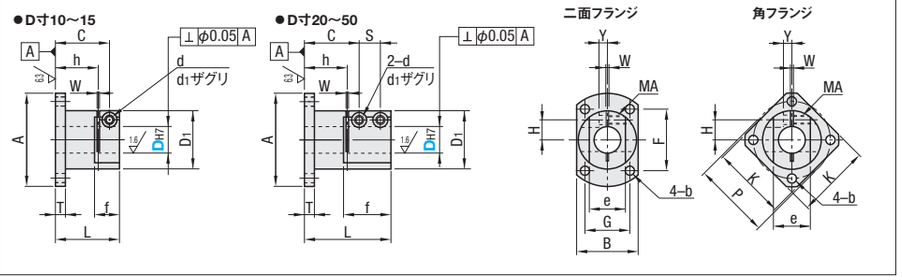

型式 Type	DH7	A	B	L	T	D1	F	G	b	C	S	H	Y	d	d1	MA	h	f	e	W	K	P
(二面フランジ) TLSB TLSM TLSS / (角フランジ) KLSB KLSM KLSS	10 +0.015 0	45	28	35	10	26	30	18	4.5	29	―	9.5	3	4.5	8	M4	22	15	14	2	35	36
	12 +0.018 0	50	32			30	34	22			―	10.5	3.5						16		38	40
	15	58	38	39	12	35	38	26	5.5	32	―	12.5	4	5.5	9.5	M5	24	17	19		44	46
	20 +0.021 0	64	42	50	12	40	42	30	6.6	33.8	10.5	14	6.5	5.5	9.5	M5	27	25	24	2	50	52
	25	80	50	60		48	54	35	9	41.5	12	17	8	6.6	11	M6	34	28	29		62	64
	30	90	60	70	15	58	58	45		47	15	21	8	9	14	M8	38	34	34		68	74
	35 +0.025 0	100	66	80	15	64	66	48	11	55	16	23	11.5	9	14	M8	44	39	41	3	76	82
	40	106	72	90		70	70	54		64	17	26					53	40	46		80	88
	50	125	88	110	18	85	80	68	14	77.5	21.0	32	12	11	17.5	M10	65	48	58		94	105

サイズの有無は価格表にてご確認ください。
DH7公差、直角度はスリット加工前の公差です。
かん合する軸の公差はg6、f8をお奨めします。スタンド用支柱は**P.1814・1815**をご参照ください。また、締付にあたってはロングレンチのご使用をお奨めします。

D	¥基準単価 二面フランジ TLSB	TLSM	TLSS	角フランジ KLSB	KLSM	KLSS
10	1,760	1,860	4,030	1,910	2,000	―
12	2,000	2,130	4,540	2,150	2,270	4,780
15	2,410	2,600	6,060	―	―	6,300
20	3,060	3,320	7,200	3,200	3,460	7,440
25	4,190	4,600	9,470	4,320	4,730	9,680
30	4,680	5,000	―	4,860	―	11,250
35	5,210	5,860	―	―	―	―
40	6,390	7,140	―	―	7,290	―
50	9,790	11,080	―	9,930	―	―

Order 注文例　型式 TLSB20

Delivery 出荷日　在庫品　翌日出荷 P.87
ご希望によりPM5:00迄、当日出荷受付致します。

Price 価格

■数量スライド価格（1円未満切り捨て）P.87

数量	1～9	10～12	13～14	15～19
値引率	基準単価	5%	10%	18%

表示数量超えはお見積り

■スタンダードタイプ RoHS

Type	M材質	S表面処理	A付属品
CLSB	SS400	四三酸化鉄皮膜	六角穴付ボルト
CLSM		無電解ニッケルメッキ	
CLSAM	A6061	白アルマイト	六角穴付ボルト（ステンレス）
CLSS	SUS304	―	

Ⓒ部にバリ取りの溝があります。
Ⓑ部にスリット溝が付く場合があります。
※付属の六角穴付ボルトはD10～15は1本、D20～50は2本となります。

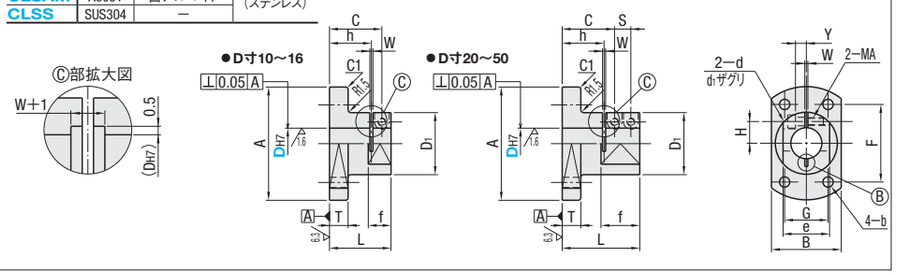

型式 Type	DH7	A	B	L	T	D1	F	G	b	C	S	H	Y	d	d1	MA	h	f	e	W	付属ボルト	¥基準単価 CLSB	CLSM	CLSAM	CLSS
CLSB CLSM CLSAM CLSS (D10～30)	10 +0.015 0	50	33	35	10	30	35	18	4.5	29	―	10	5	4.5	8	M4	22	15	20	2	M4−15 1本	3,990	4,860	3,970	7,540
	12 +0.018 0	52	35			32	37	20			―	11	6						22			4,860	5,740	4,790	8,420
	15	58	40	39	12	35	40	24	5.5	32	―	12.5		5.5	10	M5	24	17	25		M5−20 2本	5,610	6,390	5,300	9,760
	16										―											5,610	6,390	―	―
	20 +0.021 0	73	45	50	12	40	50	28	6.6	33.8	10.5	14	7	5.5	9.5	M5	27	25	30	2	M5−20 2本	5,710	6,450	5,480	9,880
	25	93	55	60		50	62	36	9	41.5	12	18	10	6.6	11	M6	34	28	35		M6−25 2本	6,520	7,320	6,840	12,050
	30	103	65	70	15	60	72	42		47	15	21		9	14	M8	38	34	45		M8−25 2本	7,600	8,520	8,410	14,040
	35 +0.025 0	108	70	80	15	65	75	45	11	55	16	24	10	9	14	M8	44	39	50	3	M8−25 2本	8,650	9,710	10,220	―
	40	118	75	90		70	78	55		64	17	26	13				53	40	60		M8−30 2本	9,890	11,100	12,270	―
	50	138	90	110	18	85	95	60	14	77.5	21	32	16	11	17.5	M10	65	48	70		M10−35 2本	11,930	13,360	17,780	―

DH7公差、直角度はスリット加工前の公差です。　D=16はCLSB・CLSMのみになります。
かん合する軸の公差はg6、f8をお奨めします。スタンド用支柱は**P.1814・1815**をご参照ください。また、締付にあたってはロングレンチのご使用をお奨めします。

Order 注文例　型式 CLSB20

Delivery 出荷日
●CLSAM・CLSS　在庫品　翌日出荷 P.87
ご希望によりPM5:00迄、当日出荷受付致します。
●CLSB・CLSM　3 日目発送
ストーク A 500円/1本 P.88
同一サイズ3本以上は一律1,350円

Price 価格

■数量スライド価格（1円未満切り捨て）P.87

数量	1～9	10～12	13～14	15～19
値引率	基準単価	5%	10%	18%

表示数量超えはお見積り

BRACKET FOR STANDS

スタンドブラケット

ーシリンドリカルタイプ/裏締めタイプー

ステンレス・めっき品 脱脂洗浄サービス 対応商品詳細は下記URLへ http://fa.misumi.jp

CADデータフォルダ名：31_Posts

■特長：フランジがないためコンパクトなスタンドブラケットです。スタンダードタイプに対して設置面積が30～40%減となります。

■シリンドリカルタイプ RoHS

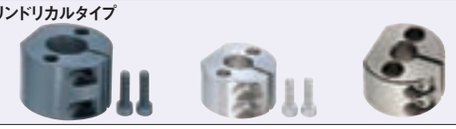

Type 通し穴	タップ穴	ザグリ穴	M材質	S表面処理	A付属品
SAYB	SBYB	SCYB	SS400	四三酸化鉄皮膜	六角穴付ボルト
SAYM	SBYM	SCYM		無電解ニッケルメッキ	六角穴付ボルト（ステンレス）
SAYA	SBYA	―	A5056	黒アルマイト	六角穴付ボルト
SAYS	―	―	SUS304	―	六角穴付ボルト（ステンレス）

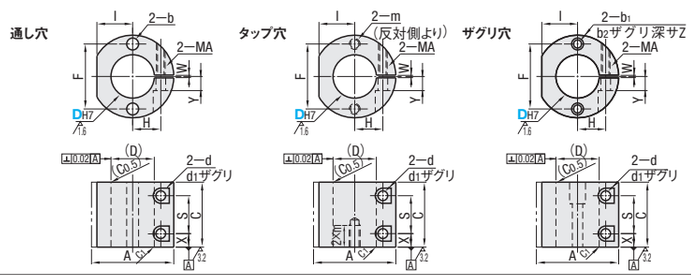

Dの面取りC1側が基準面Aです。

型式 Type	DH7	A	C	F	I	H	通し穴 b	タップ穴 m	ザグリ穴 b1	b2	Z	MA	X	S	d	d1	Y	W	付属ボルト
通し穴 SAYB SAYM SAYA SAYS / タップ穴 SBYB SBYM SBYA / ザグリ穴 SCYB SCYM	10 +0.015 0	32	19	20	12.5	10.5	5	M5	5	8	4.6	M4	5	9	5	8	5	2	M4−10 2本
	12 +0.018 0			22.5															
	15	40	21	28	16	13	7	M6	6	9.5	5.5	M5	5.5	10	6	9.5	6		M5−15 2本
	20 +0.021 0	45	29	34	18.5	14	7	M6	6	9.5	5.5	M5	7	15	6	9.5	7	2	M5−20 2本
	25	55	34	40	24	18	9	M8	7	11	6.5	M6	7.5	20	7	11	10		M6−25 2本
	30	60	44	45	27	21							9.5	25					
	35 +0.025 0	70	49	54	31	24	11	M10	9	14	9	M8	9.5	30	9	14	12	3	M8−30 2本
	40	75	59	58	33	26							12	35			13		
	50	90	69	70	40	33	14	M12	11	17.5	11	M10	14.5	40	11	17.5	14		M10−35 2本

DH7公差、直角度はスリット加工前の公差です。
かん合する軸の公差は、g6・f8をお奨めします。スタンド用支柱は**P.1841・1815**をご参照ください。また締付にあたってはロングレンチのご使用をお奨めします。
サイズの有無は価格表にてご確認ください。

Order 注文例　型式 SAYB20

Delivery 出荷日　3 日目発送
ストーク T 1,000円/1本　ストーク A 500円/1本 P.88
同一サイズ3本以上は一律1,350円（ストークTは除く）

Price 価格

■数量スライド価格（1円未満切り捨て）P.87

数量	1～9	10～12	13～14	15～19
値引率	基準単価	5%	10%	18%

表示数量超えはお見積り

One Point

スリット加工による割り締めを応用した部品は、スリット加工前に軸穴を加工します。軸穴精度はスリット加工により縮まる場合があります。この場合、図のように締付タップを利用して押しボルトにより軸穴を若干広げた状態で組立てますと容易に組立てできます。

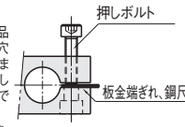

D	¥基準単価 通し穴 四三酸化鉄皮膜 SAYB	無電解ニッケルメッキ SAYM	黒アルマイト SAYA	SUS304 SAYS	タップ穴 四三酸化鉄皮膜 SBYB	無電解ニッケルメッキ SBYM	黒アルマイト SBYA	ザグリ穴 四三酸化鉄皮膜 SCYB	無電解ニッケルメッキ SCYM
10	2,060	2,300	2,300	3,810	2,060	2,300	―	2,080	2,290
12	2,120	2,360	2,360	3,910	2,120	―	―	2,130	2,340
15	2,350	2,620	2,620	4,020	2,350	2,620	2,620	2,180	2,390
20	2,670	2,970	2,970	4,720	2,670	2,970	2,970	2,440	2,680
25	3,100	3,440	3,440	5,620	3,100	3,440	3,440	2,790	―
30	3,700	4,160	4,160	7,160	3,700	4,160	4,160	3,270	3,640
35	4,510	5,060	5,060	8,820	4,510	5,060	―	3,930	4,370
40	5,510	6,180	―	11,600	5,510	6,180	―	4,740	5,280
50	6,540	7,320	7,320	―	6,540	7,320	―	―	6,200

Example 使用例

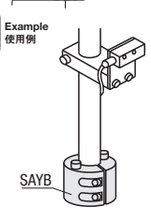

■裏締めタイプ RoHS

Type フランジ	インローフランジ	M材質	S表面処理
PFPB	KFPB	S45C	四三酸化鉄皮膜
PFPM	KFPM		無電解ニッケルメッキ
PFPSS	―	SUS304	―

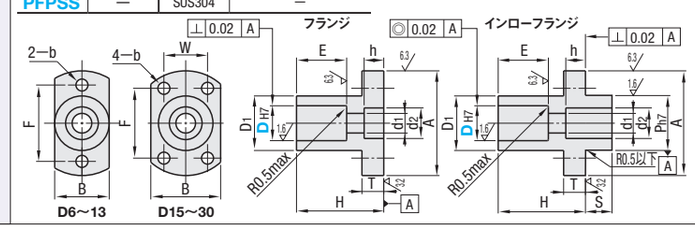

Example 使用例

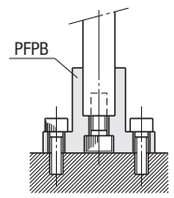

型式 Type	DH7	A	B	H	D1	T	E	d1	d2	h	F	W	b	Ph7	S	支柱取付ボルト	¥基準単価 PFPB	PFPM	PFPSS	KFPB	KFPM
(フランジ) PFPB PFPM PFPSS / (インローフランジ) KFPB KFPM	6	28	12	16	12	5	9	3.5	6.5	3.5	20	―	3.5	12	5	M3	870	960	1,980	―	―
	8	32	15	22	15		12	4.5	8	4.5	24	―	4.5	15		M4	890	980	2,050	―	1,650
	10	38	18	26	18	8	15	5.5	9.5	5.5	30	―		18		M5	950	1,070	2,260	―	―
	12	42	20	32	20	8	18	6.6	11	6.5	32	―	5.5	20	5	M6	1,080	1,200	2,370	1,670	1,830
	13																			―	―
	15	48	32	40	25	10	23	9	14	9	32	20	5.5	25	5	M8	1,220	1,360	3,270	―	2,040
	16																			1,980	2,190
	20	55	38	50	30	10	31	11	18	11	35	25	6.6	30	5	M10	1,360	1,520	4,300	2,140	2,350
	25	75	50	62	38	15	38	14	20	14	45	35	9	38		M12	1,650	1,840	5,610	2,490	2,750
	30	80	55	75	45		45	18	26	18	50	40		45		M16	2,030	2,230	6,610	2,960	3,270

Order 注文例　型式 PFPB8

Delivery 出荷日　3 日目発送
ストーク A 200円/1本 P.88
同一サイズ3本以上は一律540円

Price 価格

■数量スライド価格（1円未満切り捨て）P.87

数量	1～9	10～12	13～14	15～19
値引率	基準単価	5%	10%	18%

表示数量超えはお見積り

BRACKET FOR STANDS

スタンドブラケット

ースクエア コンパクトタイプー

CADデータフォルダ名：31_Posts

■特長：スクエアスタンダード（右ページ）と比較し設置面積を平均28%削減。

RoHS

Type 通し穴	Type タップ穴	M材質	S表面処理	A付属品
CAQB	CBQB	SS400	四三酸化鉄皮膜	六角穴付ボルト
CAQM	CBQM		無電解ニッケルメッキ	六角穴付ボルト（ステンレス）

付属品：四三酸化鉄皮膜商品にはCB（P.2-173）、無電解ニッケルメッキ商品にはSCB（P.2-174）のボルトが付属します。

通し穴

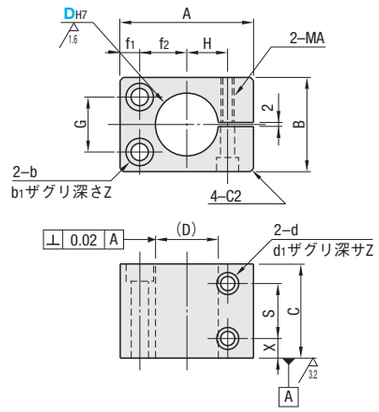

タップ穴

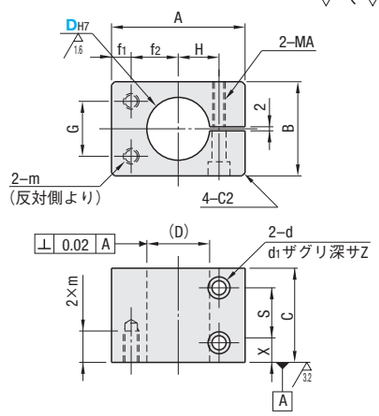

型式 Type 通し穴	型式 Type タップ穴	DH7	A	B	C	f1	f2	G	b	b1	m	H	MA	X	S	d	d1	Z
CAQB	CBQB	10 (+0.015 0)	30	20	19	6	9	11	5	8	M4	9	M4	4.75	9.5	5	8	4.6
CAQM	CBQM	12 (+0.018 0)	32				10					10						
		15	39				14				M5	12						
		20 (+0.021 0)	48	28	27	7.5	17.5	16	7	11	M6	15	M6	7	13	7	11	6.5
		25	52	32	31		20	17				17			17			
		30	63	40	39	10	22.5	20	9	14	M8	21	M8	9.5	20	9	14	9

DH7公差、直角度はスリット加工前の公差です。 CBQBのD=30はありません。
かん合する軸の公差は、g6・f8をお奨めします。スタンド用支柱は**P.1814・1815**をご参照ください。また締付にあたってはロングレンチのご使用をお奨めします。

D	¥基準単価 CAQB	CBQB	CAQM	CBQM
10	2,270	2,270	2,550	2,550
12	2,340	2,340	2,620	2,620
15	2,410	2,410	2,690	2,690
20	2,760	2,760	3,120	3,120
25	3,260	3,260	3,540	3,540
30	3,830	—	4,250	4,250

Order 注文例

型式
CAQB20

Delivery 出荷日

在庫品　翌日出荷 P.87

ご希望によりPM5:00迄、当日出荷受付致します。

Price 価格

■数量スライド価格（1円未満切り捨て）P.87

数量	1〜9	10〜12	13〜14	15〜19
値引率	基準単価	5%	10%	18%

表示数量超えはお見積り

Example 使用例

■コンパクト化を実現

スクエアスタンダード

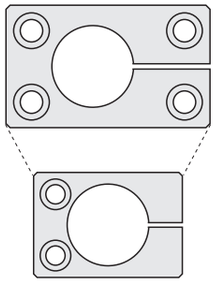

スクエアコンパクト
設置面積を平均28%削減。

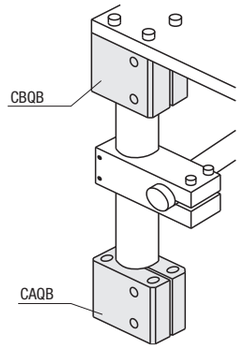

BRACKET FOR STANDS

スタンドブラケット

ースクエア スタンダードタイプ/勝手違いタイプー

ステンレス・めっき品 脱脂洗浄サービス 対応商品詳細は下記URLへ http://fa.misumi.jp

CADデータフォルダ名：31_Posts

■特長：スクエア形状でしっかり取付可能。

■スタンダードタイプ

RoHS

Type 通し穴	Type タップ穴	M材質	S表面処理	A付属品
SAQB	SBQB	SS400	四三酸化鉄皮膜	六角穴付ボルト
SAQM	SBQM		無電解ニッケルメッキ	六角穴付ボルト（ステンレス）
SAQS	—	SUS304	—	

付属品：四三酸化鉄皮膜商品にはCB（P.2-173）、無電解ニッケルメッキ商品にはSCB（P.2-174）のボルトが付属します。

通し穴

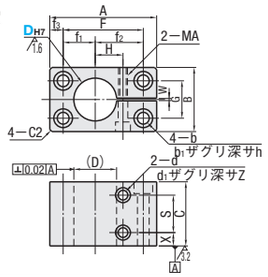

タップ穴

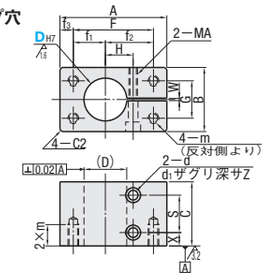

■勝手違いタイプ

RoHS

Type 通し穴	Type タップ穴	M材質	S表面処理	A付属品
SAQBK	SBQBK	SS400	四三酸化鉄皮膜	六角穴付ボルト
SAQMK	—		無電解ニッケルメッキ	六角穴付ボルト（ステンレス）

付属品：四三酸化鉄皮膜商品にはCB（P.2-173）、無電解ニッケルメッキ商品にはSCB（P.2-174）のボルトが付属します。

通し穴

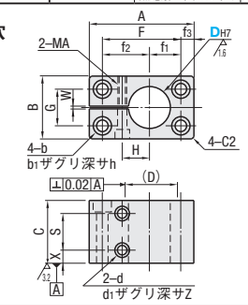

タップ穴

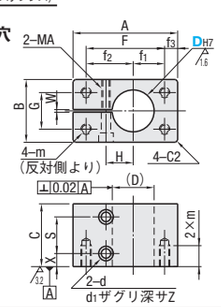

■スタンダードタイプ

型式 Type 通し穴	型式 Type タップ穴	DH7	A	B	C	F	f1	f2	f3	G	b	b1	h	m	H	MA	X	S	d	d1	Z	W	付属ボルト
SAQB	SBQB	10 (+0.015 0)	40	20	19	28	9	19	6	11	5	8	4.6	M4	9	M4	4.75	9.5	5	8	4.6	2	M4−15 2本
SAQM	SBQM	12 (+0.018 0)	42			30	10	20							10								
SAQS		15	50	22	21	38	14	24		12	6	9.2	5.5	M5	12	M5	5.5	10	6	9.5	5.5		M5−15 2本
		20 (+0.021 0)	60	30	29	45	17.5	27.5	7.5	16	7	11	6.5	M6	15	M6	7	15	7	11	6.5		M6−20 2本
		25	65	35	34	50	20	30		20					17			20					M6−25 2本
		30	80	45	44	60	22.5	37.5	10	25	9	14	9	M8	21	M8	9.5	25	9	14	9		M8−30 2本
		35	85	50	49	65	25	40		30					24			30				3	M8−35 2本
		40 (+0.025 0)	100	60	59	75	30	45	12.5	35	11	17.5	11	M10	26		12	35					M8−40 2本
		50	110	70	69	85	32.5	52.5		45					33	M10	14.5	40	11	17.5	11		M10−50 2本

DH7公差、直角度はスリット加工前の公差です。
かん合する軸の公差は、g6・f8をお奨めします。スタンド用支柱は**P.1814・1815**をご参照ください。また締付にあたってはロングレンチのご使用をお奨めします。

■勝手違いタイプ

型式 Type 通し穴	型式 Type タップ穴	DH7	A	B	C	F	f1	f2	f3	G	b	b1	h	m	H	MA	X	S	d	d1	Z	W	付属ボルト
SAQBK	SBQBK	10 (+0.015 0)	40	20	19	28	9	19	6	11	5	8	4.6	M4	9	M4	4.75	9.5	5	8	4.6	2	M4−15 2本
SAQMK	SBQBK	12 (+0.018 0)	42			30	10	20							10								
		15	50	22	21	38	14	24		12	6	9.2	5.5	M5	12	M5	5.5	10	6	9.5	5.5		M5−15 2本
		20 (+0.021 0)	60	30	29	45	17.5	27.5	7.5	16	7	11	6.5	M6	15	M6	7	15	7	11	6.5		M6−20 2本
		25	65	35	34	50	20	30		20					17			20					M6−25 2本
		30	80	45	44	60	22.5	37.5	10	25	9	14	9	M8	21	M8	9.5	25	9	14	9		M8−30 2本
		35	85	50	49	65	25	40		30					24			30				3	M8−35 2本
		40 (+0.025 0)	100	60	59	75	30	45	12.5	35	11	17.5	11	M10	26		12	35					M8−40 2本
		50	110	70	69	85	32.5	52.5		45					33	M10	14.5	40	11	17.5	11		M10−50 2本

DH7公差、直角度はスリット加工前の公差です。
かん合する軸の公差は、g6・f8をお奨めします。スタンド用支柱は**P.1814・1815**をご参照ください。また締付にあたってはロングレンチのご使用をお奨めします。

■スタンダードタイプ

D	¥基準単価 通し穴 SAQB	SAQM	SAQS	タップ穴 SBQB	SBQM
10	2,520	—	4,270	—	—
12	2,530	2,830	—	2,530	—
15	2,680	2,990	4,660	2,680	2,990
20	3,060	3,400	5,370	3,060	3,400
25	3,540	3,940	6,250	3,540	3,940
30	4,210	4,750	8,740	4,210	4,750
35	5,140	5,770	—	5,140	5,770
40	6,290	7,040	—	6,290	7,040
50	7,460	8,360	—	7,460	8,360

■勝手違いタイプ

D	¥基準単価 通し穴 SAQBK	SBQBK	タップ穴 SAQMK
10	2,520	2,520	2,820
12	2,530	2,530	2,830
15	2,680	2,680	2,990
20	3,060	3,060	3,400
25	3,540	3,540	3,940
30	4,210	4,210	4,750
35	5,140	5,140	5,770
40	6,290	6,290	7,040
50	7,460	7,460	8,360

Order 注文例

型式
SAQB20
SBQBK30

Delivery 出荷日

3 日目発送

ストーク T	1,000円/1本	
ストーク A	500円/1本	

P.88

同一サイズ3本以上は一律1,350円（ストークTは除く）

Price 価格

■数量スライド価格（1円未満切り捨て）P.87

数量	1〜9	10〜12	13〜14	15〜19
値引率	基準単価	5%	10%	18%

表示数量超えはお見積り

BRACKET FOR STANDS -SIDE MOUNTING TYPE-

スタンドブラケット

ー側面取付タイプ/側面取付 ノック穴付タイプー

プライスダウン 平均10%

□:値下げ価格

CADデータフォルダ名：31_Posts

■特長：搬送ラインなどにも取付け易いスタンドブラケット。

■側面取付タイプ RoHS

■側面取付 ノック穴付タイプ

Type 側面取付	Type 側面取付ノック穴付	M材質	S表面処理	A付属品 側面取付	A付属品 側面取付ノック穴付
CLTB	CLPK	SS400	四三酸化鉄皮膜	六角穴付ボルト	六角穴付ボルト ノックピン
CLTM	CLPM		無電解ニッケルメッキ	六角穴付ボルト（ステンレス）	六角穴付ボルト（ステンレス） ノックピン
CLTBM	—	A5052	黒アルマイト	六角穴付ボルト	六角穴付ボルト ノックピン
CLTAM	—		白アルマイト	六角穴付ボルト（ステンレス）	六角穴付ボルト（ステンレス） ノックピン
CLTS	—	SUS304	—		

付属品：四三酸化鉄皮膜、黒アルマイトにはCB（P.2-173）、それ以外にはSCB（P.2-174）のボルトが付属します。また、ノック穴付はノックピン（P.2-243）が付属します。

側面取付

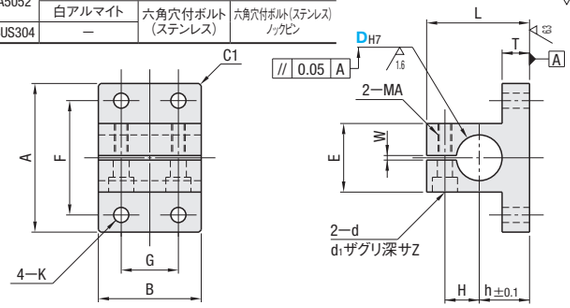

側面取付 ノック穴付

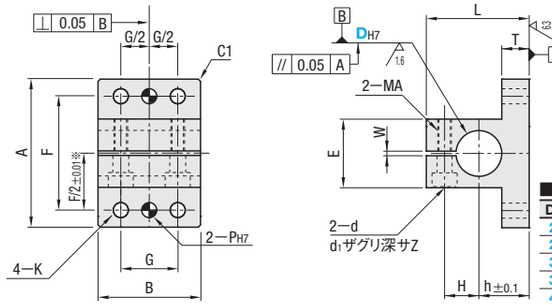

■付属ノックピン

DH7	付属品ノックピン
20	MSTM6—20
25	MSTM8—20
30	
35	MSTM10—30
40	
50	

※±0.01公差はノック穴の穴ピッチ公差のみ適用となり、キリ穴には適用されません。

型式 Type		DH7	A	B	L	T	F	G	K	h	H	E	d	d1	Z	MA	W	PH7	許容差	付属ボルト
側面取付 CLTB CLTM CLTBM CLTAM CLTS	側面取付ノック穴付 CLPK CLPM	10	40	35	32	10	30	18	4.4	15	10.5	20	5	8	4.5	M4	2	—	—	M4—15 2本
		12	44				34		5.5	14	11.5	22	5.5	9	5.5	M5				M5—15 2本
		15	50	40	38	12	38	20	6.6	18	12.5	25	6.6	11	6.5	M6				M6—15 2本
		16																		M6—15 2本
		20	65	45	45	12	50	25	6.6	22	15	30	6.6	11	6.5	M6	2	6	+0.012 0	M6—20 2本
		25	80	60	53		60	36	9	27	18	35						8	+0.015 0	M6—25 2本
		30	90		60	15	70			30	21	45	9	14	9	M8				M8—35 2本
		35	105	80	68	15	80	40	11	35	24	50	9	14	9	M8	3	10	+0.015 0	M8—40 2本
		40	115		76		90			38	27	60	11	17.5	11	M10				M10—45 2本
		50	135	100	87	18	105	50	14	43	33	70								M10—50 2本

DH7公差、直角度はスリット加工前の公差です。
かん合する軸の公差はg6、f8をお奨めします。スタンド用支柱はP.1814・1815をご参照ください。また締付にあたってはロングレンチのご使用をお奨めします。
CLTSはD=30まで適用となります。また、CLPK・CLPMはD=20から適用となります。　CLTBMのD=16はありません。

Order 注文例　型式　CLTB35　CLPM30

Delivery 出荷日
●CLTBM・CLTAM・CLTS
在庫品　翌日出荷 P.87
ご希望によりPM5:00迄、当日出荷受付致します。
●CLTB・CLTM・CLPK・CLPM
3 日目発送　ストークT 1,000円/1本　ストークA 500円/1本　P.88
同一サイズ3本以上は一律1,350円（ストークTは除く）
CLPK、CLPMはストーク適用不可

Alteration 追加工　型式　CLTB20 — TP　— （TP）
3 日目発送　ストーク適用不可

Alterations	Code	Spec.	¥/1Code
タップ穴変更	TP	取付穴をキリ穴からタップ穴に変更します。 D / M: 15・20 / 6; 25・30 / 8 CLTB、CLTMのみ適用。右表のD寸のみ適用。	500

取付側のプレートの強度が弱い場合（アルミ材質等）、板厚が薄い場合に便利です。

Price 価格

■数量スライド価格（1円未満切り捨て）P.87

数量	1～9	10～12	13～14	15～19
値引率	基準単価	5%	10%	18%

表示数量超えはお見積り

D	¥基準単価 側面取付 CLTB	CLTM	CLTBM	CLTAM	CLTS	側面取付ノック穴付 CLPK	CLPM
10	4,080	4,840	4,000	4,030	7,180	—	—
12	4,830	5,510	4,570	4,590	8,630	—	—
15	5,720	6,320	5,430	5,460	10,150	—	—
16	5,720	6,320	—	5,460	10,150	—	—
20	5,790	6,460	6,300	6,320	10,700	7,540	8,400
25	7,040	7,900	8,000	8,040	13,020	9,160	10,270
30	8,200	9,190	10,000	10,080	15,160	10,670	11,960
35	9,360	10,460	13,110	13,220	—	12,160	13,600
40	10,690	13,170	16,810	17,820	—	13,900	17,130
50	12,880	14,420	23,020	24,400	—	16,750	18,750

BRACKET FOR STANDS -CASTING SIDE MOUNTING TYPE/SIDE MOUNTING SLOT HOLE TYPE-

スタンドブラケット

ー側面取付鋳造タイプ・側面取付鋳造 ノック穴付タイプ/側面取付長穴タイプー

プライスダウン 最大15%

□:値下げ価格

ステンレス・めっき品 脱脂洗浄サービス 対応商品詳細は下記URLへ http://fa.misumi.jp

CADデータフォルダ名：31_Posts

■特長：鋳造することで通常の商品（左ページ）に対して最大67%のプライスダウンを実現しました。

■側面取付鋳造タイプ RoHS

■側面取付鋳造 ノック穴付タイプ

Type 側面取付鋳造	Type 側面取付鋳造ノック穴付	M材質	S表面処理	A付属品 側面取付鋳造	A付属品 側面取付鋳造ノック穴付
CLTBD	CLPBD	FCD450	四三酸化鉄皮膜	六角穴付ボルト	六角穴付ボルト ノックピン
CLTMD	CLPMD		無電解ニッケルメッキ	六角穴付ボルト（ステンレス）	六角穴付ボルト（ステンレス） ノックピン

付属品：四三酸化鉄皮膜にはCB（P.2-173）、無電解ニッケルメッキにはSCB（P.2-174）のボルトが付属します。また、ノック穴付はノックピン（P.2-243）が付属します。

側面取付鋳造

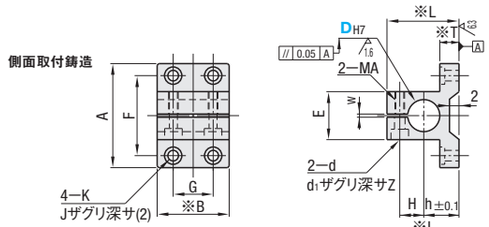

側面取付鋳造 ノック穴付

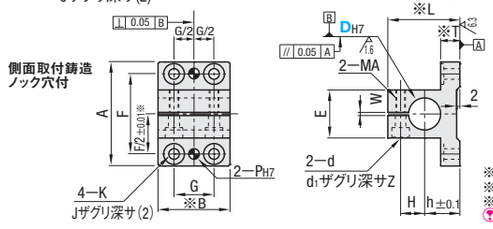

■鋳造品の公差
A寸、B寸、L寸、E寸、T寸は鋳造公差になっています。

JIS B0403鋳造公差等級CT12

を超え	以下	公差
10	16	±2.2
17	25	±2.3
26	40	±2.5
41	63	±2.8
64	100	±3.0
101	160	±3.5

■付属ノックピン

DH7	付属品ノックピン
20	MSTM6—20
25	MSTM8—20
30	
35	MSTM10—30
40	
50	

※F/2部の±0.01はノック穴の穴ピッチ公差のみ適用となり、キリ穴には適用されません。
※B部は外観をよくするため、削り込みをしています。
※L、T部は抜き勾配角度が2度つきます。
四三酸化鉄皮膜、無電解ニッケルメッキともに防錆油がつきます。

型式 Type	DH7	A	B	L	T	F	G	K	J	h	H	E	d	d1	Z	MA	W	ノック穴付 PH7	許容差	付属ボルト	¥基準単価 側面取付鋳造 CLTBD	CLTMD	側面取付鋳造ノック穴付 CLPBD	CLPMD
側面取付鋳造 CLTBD CLTMD 側面取付鋳造ノック穴付 CLPBD CLPMD	20	65	45	45	12	50	25	6.6	13	22	15	30	6.6	11	6.5	M6	2	6	+0.012 0	M6—20 2本	2,120	2,760	2,590	3,370
	25	80	60	53		60	36	9	18	27	18	35						8	+0.015 0	M6—25 2本	2,690	3,420	3,360	4,250
	30	90		60	15	70				30	21	45	9	14	9	M8				M8—35 2本	3,320	4,240	4,200	5,300
	35	105	80	68		80	40	11	20	35	24	50					3	10		M8—40 2本	4,770	5,960	—	—
	40	115		76		90				38	27	60	11	17.5	11	M10				M10—45 2本	5,590	7,100	—	—
	50	135	100	87	18	105	50	14	24	43	33	70								M10—50 2本	7,830	10,130	—	—

DH7公差、直角度はスリット加工前の公差です。
かん合する軸の公差はg6、f8をお奨めします。スタンド用支柱はP.1814・1815をご参照ください。また、締付にあたってはロングレンチのご使用をお奨めします。
CLPBD・CLPMDはD=30まで適用となります。

Order 注文例　型式　CLTBD20　CLPMD30

Delivery 出荷日　在庫品　翌日出荷 P.87
ご希望によりPM5:00迄、当日出荷受付致します。

Price 価格

■数量スライド価格（1円未満切り捨て）P.87

数量	1～9	10～12	13～14	15～19
値引率	基準単価	5%	10%	18%

表示数量超えはお見積り

■側面取付長穴タイプ RoHS

Type	M材質	S表面処理	A付属品
CLNB	SS400	四三酸化鉄皮膜	六角穴付ボルト
CLNM		無電解ニッケルメッキ	六角穴付ボルト（ステンレス）
CLNA	A5052	白アルマイト	
CLNS	SUS304	—	

付属品：CLNBにはCB（P.2-173）、その他にはSCB（P.2-174）のボルトが付属します。

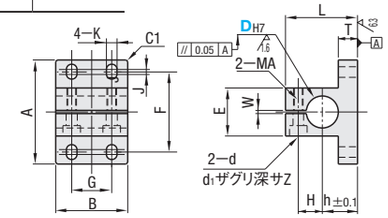

型式 Type	DH7	A	B	L	T	G	F	J	K	h	H	E	d	d1	Z	MA	W	付属ボルト	¥基準単価 CLNB	CLNM	CLNA	CLNS
CLNB(D20～30・40) CLNM(D20～50) CLNA(D20・25・50) CLNS(D20・25)	20	65	45	45	12	25	47.5	5.5	6.6	22	15	30	6.6	11	6.5	M6	2	M6—20 2本	7,360	7,760	6,510	14,040
	25	80	60	53		36	57.5	7.5	9	27	18	35						M6—25 2本	8,780	9,280	8,930	16,220
	30	90		60	15		67.5			30	21	45	9	14	9	M8		M8—35 2本	10,220	10,790	—	—
	35	105	80	68		40	77.5	9.5	11	35	24	50					3	M8—40 2本	—	12,170	—	—
	40	115		76			87.5			38	27	60	11	17.5	11	M10		M10—45 2本	13,160	15,200	—	—
	50	135	100	87	18	50	102.5	12.5	14	43	33	70						M10—50 2本	—	16,550	24,920	—

DH7公差、直角度はスリット加工前の公差です。
かん合する軸の公差はg6、f8をお奨めします。スタンド用支柱はP.1814・1815をご参照ください。また締付にあたってはロングレンチのご使用をお奨めします。

Order 注文例　型式　CLNB25　CLNA20

Delivery 出荷日
●CLNA・CLNS
在庫品　翌日出荷 P.87
ご希望によりPM5:00迄、当日出荷受付致します。
●CLNB・CLNM
3 日目発送　ストークT 1,000円/1本　ストークA 500円/1本　P.88
同一サイズ3本以上は一律1,350円（ストークTは除く）

Price 価格

■数量スライド価格（1円未満切り捨て）P.87

数量	1～9	10～12	13～14	15～19
値引率	基準単価	5%	10%	18%

表示数量超えはお見積り

BRACKET FOR STANDS -COMPACT SIDE MOUNTING TYPE/COMPACT SIDE MOUNTING NO FLANGE TYPE-

スタンドブラケット

ー側面取付コンパクトタイプ/側面取付フランジなしタイプー

プライスダウン 最大15%
:値下げ価格

CADデータフォルダ名：31_Posts

■特長：通常の側面取付タイプ(P.1829)に対して、高さ寸法で25～30%、幅寸法で10%程度コンパクトなスタンドブラケットです。

■側面取付コンパクトタイプ RoHS

Type	M材質	S表面処理	A付属品
CLCB	SS400	四三酸化鉄皮膜	六角穴付ボルト
CLCNM		無電解ニッケルメッキ	六角穴付ボルト(ステンレス)
CLCBM	A5052	黒アルマイト	六角穴付ボルト
CLCAM		白アルマイト	六角穴付ボルト(ステンレス)
CLCS	SUS304	―	

付属品：四三酸化鉄皮膜、黒アルマイトにはCB(P.2-173)、それ以外にはSCB(P.2-174)のボルトが付属します。

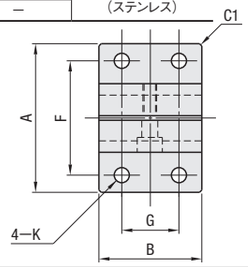

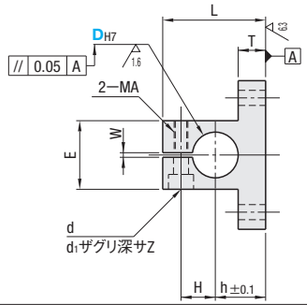

型式 Type	DH7		A	B	L	T	F	G	K	h	H	E	d	d1	Z	MA	W	付属ボルト	¥基準単価 CLCB	CLCNM	CLCBM	CLCAM	CLCS
CLCB	20	+0.021 0	60	30	45	12	45	18	6.6	22	15	30	6.6	11	6.5	M6	2	M6―12 1本	4,950	5,430	5,320	5,230	7,810
CLCNM	25		73	45	53		54	30	9	27	18	35						M6―25 1本	6,620	7,250	6,440	6,340	11,580
CLCBM	30		83		60		64			30	21	45	9	14	9	M8	2	M8―35 1本	7,400	8,190	7,820	7,720	14,580
CLCAM	35	+0.025 0	94	60	68	15	72	35	11	35	24	50						M8―40 1本	8,410	10,020	10,070	9,940	―
CLCS	40		104		76		82			38	27	60	11	17.5	11	M10	3	M10―45 1本	10,120	11,820	12,890	12,750	―
(D20～30)	50		118	75	87	18	94	45	14	43	33	70						M10―50 1本	12,220	14,160	17,690	17,440	―

DH7公差、直角度はスリット加工前の公差です。
かん合する軸の公差はg6、f8をお奨めします。スタンド用支柱はP.1814・1815をご参照ください。また、締付にあたってはロングレンチのご使用をお奨めします。

Order 注文例

型式
CLCB35

Delivery 出荷日

●CLCBM・CLCAM・CLCS
在庫品 翌日出荷 P.87
ご希望によりPM5:00迄、当日出荷受付致します。

●CLCB・CLCNM
3 日目発送 ストークT 1,000円/1本 ストークA 500円/1本 P.88
同一サイズ3本以上は一律1,350円(ストークTは除く)

Price 価格

■数量スライド価格 (1円未満切り捨て) P.87

数量	1～9	10～12	13～14	15～19
値引率	基準単価	5%	10%	18%

表示数量超えはお見積り

■特長：P.1829の従来品に比べて、設置面積を平均52%削減。

■側面取付フランジなしタイプ RoHS

Type	M材質	M表面処理	A付属品
CLHB	SS400	四三酸化鉄皮膜	六角穴付ボルト
CLHNM		無電解ニッケルメッキ	六角穴付ボルト(ステンレス)
CLHBM	A5052	黒アルマイト	六角穴付ボルト
CLHAM		白アルマイト	六角穴付ボルト(ステンレス)
CLHS	SUS304	―	

付属品：四三酸化鉄皮膜、黒アルマイトにはCB(P.2-173)、それ以外にはSCB(P.2-174)のボルトが付属します。

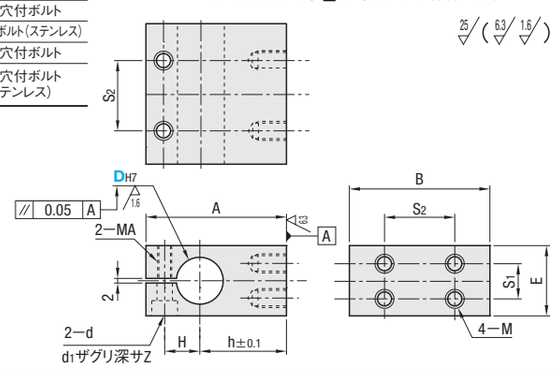

型式 Type	DH7		A	B	M	S1	S2	h	H	E	d	d1	Z	MA	付属ボルト	¥基準単価 CLHB	CLHNM	CLHBM	CLHAM	CLHS
CLHB	10	+0.015 0	35	35	M4	10	18	18	10.5	16	5	8	4.5	M4	M6―20 2本	2,520	2,870	―	―	―
CLHNM	12	+0.018 0	38		M5	12		20	11.5	19	5.5	9.5	5.5	M5	M6―25 2本	2,530	3,000	―	―	―
CLHBM	15		45	40	M6	13	20	25	12.5	23	6.6	11	6.5	M6	M8―35 2本	2,900	3,250	―	―	―
CLHAM	20	+0.021 0	53	45		18	25	30	15	30					M8―40 2本	3,320	3,630	3,840	3,840	5,320
CLHS	25		59	60	M8	17	36	33	18	35					M10―45 2本	3,900	4,240	4,390	4,390	6,720
	30		67			29		37	21	45	9	14	9	M8	M10―50 2本	4,680	4,960	5,210	5,210	8,720

DH7公差、直角度はスリット加工前の公差です。
かん合する軸の公差はg6、f8をお奨めします。スタンド用支柱はP.1814・1815をご参照ください。また締付にあたってはロングレンチのご使用をお奨めします。
CLHBM,CLHAM,CLHSはD=20～30のみになります。

Order 注文例

型式
CLHB20
CLHBM30

Delivery 出荷日
3 日目発送 ストークA 500円/1本 P.88
同一サイズ3本以上は一律1,350円

Price 価格

■数量スライド価格 (1円未満切り捨て) P.87

数量	1～9	10～12	13～14	15～19
値引率	基準単価	5%	10%	18%

表示数量超えはお見積り

Example 使用例

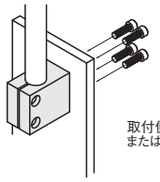

取付側のプレートが弱くてねじが立てられない場合(樹脂など)または、板厚が薄い場合等にも便利です。

規格追加 赤文字表示

BRACKET FOR STANDS -SQUARE HOLE TYPE-

スタンドブラケット 角穴

ースタンダードタイプ/側面取付穴タイプー

CADデータフォルダ名：31_Posts

■特長：角パイプ、支柱クランプとセットで使用すれば、センサやカメラの段取り替え時の回転が防止できます。 付属品：セットで使用するスライド用支柱P.1816参照

■スタンダードタイプ RoHS

Type	M材質	S表面処理	A付属品
CLQB	SS400	四三酸化鉄皮膜	六角穴付ボルト
CLQNM		無電解ニッケルメッキ	六角穴付ボルト(ステンレス)
CLQBM	A6061	黒アルマイト	六角穴付ボルト
CLQAM		白アルマイト	六角穴付ボルト(ステンレス)
CLQS	SUS304	―	

付属品：四三酸化鉄皮膜、黒アルマイトにはCB(P.2-173)、それ以外にはSCB(P.2-174)のボルトが付属します。

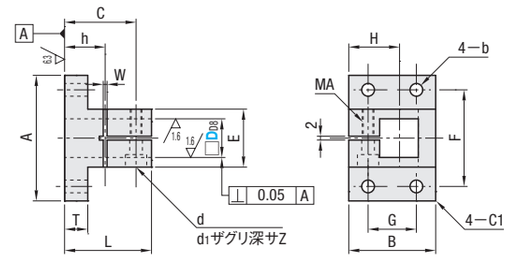

型式 Type	DD8		A	B	L	T	E	F	G	b	C	H	d	d1	Z	MA	h	¥基準単価 CLQB	CLQNM	CLQBM	CLQAM	CLQS
CLQB	10	+0.077 +0.050	38	24	24	7	20	30	14	4.5	17.5	15	4.5	8	4.5	M4	10	2,050	2,200	1,320	1,320	3,780
CLQNM	12											16						2,280	2,430	1,490	1,490	4,200
CLQBM	15		48	32	36	9	26	38	20	5.5	24	19	5.5	9.5	5.5	M5	12	2,630	2,830	2,020	2,020	5,900
CLQAM	20	+0.098	52	36	40	10	30	42	24		26.5	21					13	3,120	3,320	2,400	2,400	6,900
CLQS	25	+0.065	62	45	48	12	35	48	28	6.5	32	28	6.5	11	6.5	M6	15	3,590	3,790	2,560	2,560	7,800

DD8公差、直角度はスリット加工前の公差です。
かん合する軸の公差は0～―0.12をお奨めします。スタンド用支柱はP.1816をご参照ください。また、締付にあたってはロングレンチのご使用をお奨めします。

■側面取付穴タイプ RoHS

Type	M材質	S表面処理	A付属品
CLTQB	SS400	四三酸化鉄皮膜	六角穴付ボルト
CLTQNM		無電解ニッケルメッキ	六角穴付ボルト(ステンレス)
CLTQBM	A6061	黒アルマイト	六角穴付ボルト
CLTQAM		白アルマイト	六角穴付ボルト(ステンレス)
CLTQS	SUS304	―	

付属品：四三酸化鉄皮膜、黒アルマイトにはCB(P.2-173)、それ以外にはSCB(P.2-174)のボルトが付属します。

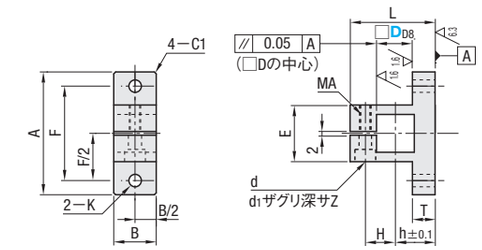

型式 Type	DD8		A	B	L	T	F	K	h	H	E	d	d1	Z	MA	¥基準単価 CLTQB	CLTQNM	CLTQBM	CLTQAM	CLTQS
CLTQB	10	+0.077 +0.050	38	11	29	7	30	4.5	14	10	20	4.5	8	4.5	M4	1,890	2,040	1,180	1,180	3,410
CLTQNM	12				30					11						1,910	2,060	1,270	1,270	3,670
CLTQBM	15		48	15	36	9	38	5.5	18	13	26	5.5	9.5	5.5	M5	1,950	2,150	1,500	1,500	3,850
CLTQAM	20	+0.098	52	20	40	10.5	42		19	16	30					2,340	2,540	1,800	1,800	4,480
CLTQS	25	+0.065	73	24	54	12	65	12	25	20	35	6.5	11	6.5	M6	2,850	3,050	1,900	1,900	5,020

DD8公差、直角度はスリット加工前の公差です。
かん合する軸の公差は0～―0.12をお奨めします。スタンド用支柱はP.1816をご参照ください。また、締付にあたってはロングレンチのご使用をお奨めします。

Order 注文例

型式
CLQBM15
CLTQS20

Delivery 出荷日
3 日目発送 ストークA 500円/1本 P.88
同一サイズ3本以上は一律1,350円

Price 価格

■数量スライド価格 (1円未満切り捨て) P.87

数量	1～9	10～12	13～14	15～19
値引率	基準単価	5%	10%	18%

表示数量超えはお見積り

Example 使用例

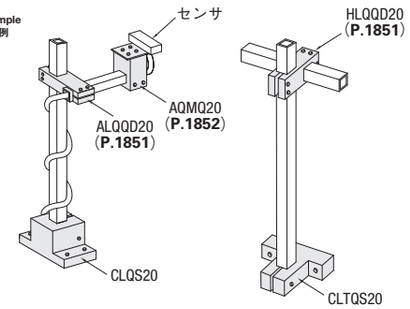

支柱クランプ

ー概要ー

■支柱クランプ形状別選択表

赤文字：規格追加

種類			形状		特長	締付け	ページ数 丸穴	ページ数 角穴
直交		2本の支柱をクロスさせる支柱クランプ	スタンダード	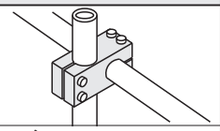	最も一般的なタイプ ピッチ指定タイプもラインナップ	ノブ/クランプレバー付	P.1834	—
						ボルト締め	P.1835～1839	P.1851
			セパレート	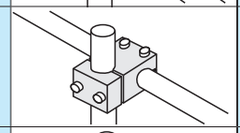	構造物に組込まれている支柱に後付け可能	ボルト締め	P.1840	—
			T字 セパレート	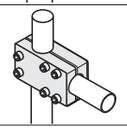	支柱が片側にしか出ないので省スペース 後付け可能	ボルト締め	P.1841	—
			回転	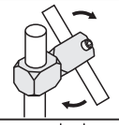	支柱同士の角度を調整可能	ボルト締め	P.1843 P.1844	—
平行		2本の支柱を平行に並べて固定可能	スタンダード	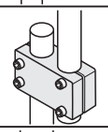	支柱同士を平行に並べて固定	ボルト締め	P.1842	—
タップ付き	垂直	タップがあいているため、直接デバイスを取付可能	スタンダード	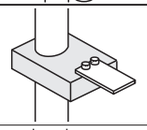	支柱対してデバイスを垂直に取付	ノブ/クランプレバー付	P.1845 P.1846	—
						ボルト締め	P.1847	P.1852
			セパレート	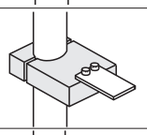	構造物に組込まれている支柱に、後からデバイスを取付可能 支柱に対して垂直にワーク取付	ボルト締め	P.1849	—
	平行		スタンダード	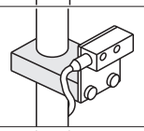	支柱対してデバイスを平行に取付	ノブ/クランプレバー付	P.1845 P.1846	—
						ボルト締め	P.1848	P.1852
			セパレート	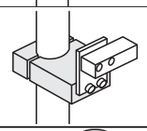	構造物に組込まれている支柱に、後からデバイスを取付可能 支柱に対して平行にワーク取付	ボルト締め	P.1849	—
アーム/バー		直交の支柱クランプに取付けてガイドなどに使用	アーム	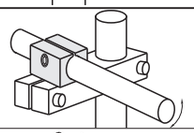	支柱クランプに取付け、支柱を円周回転	ボルト締め	P.1854	—
			バー	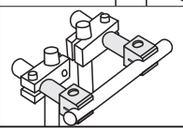	丸棒などを使えばコンベヤのガイドなどに使用可能		P.1854	—

※同形状の製品の中に、スタンダードタイプ・コンパクトタイプなどのサイズバリエーションがございます。詳細は各ページをご確認ください。
※ノブ/クランプレバー付は手で締付ができるため、段取り替え頻度が高い場合に適します。

超コンパクト支柱クランプ/支柱クランプ

ー同径・異径直交蝶ノブ付ー　ー同径直交クランプレバー付ー

CADデータフォルダ名：31_Posts

■特長：安価でコンパクトな支柱クランプです。蝶ノブ付なので段取り替えも容易です。

■同径・異径直交蝶ノブ付

RoHS

Type 同径	Type 異径	M材質	S表面処理	A付属品
ALKCC	ALNCC	A6061	黒アルマイト	蝶ノブ(黒)
ALKWC	ALNWC		白アルマイト	蝶ノブ(白)

※蝶ノブ頭部：ナイロン66
SWRM−10
ネジ部：三価クロメート処理

●同径直交(ALKCC・ALKWC)　●異径直交(ALNCC・ALNWC)

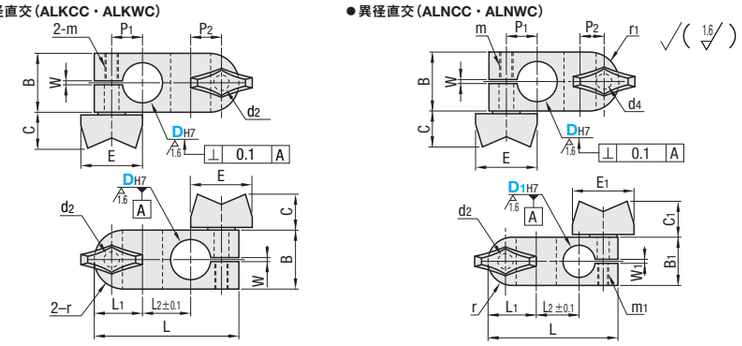

■同径直交蝶ノブ付

型式 Type	DH7		B	L	L1	L2	r	P1	P2	d2	m	W	蝶ノブ E	蝶ノブ C	¥基準単価 ALKCC・ALKWC
ALKCC ALKWC	6	+0.012 0	10	29	10.5	8	5	6.5	6.5	3.5	M3	1	18	10.5	1,030
	8	+0.015 0	12	32	11	10	6	7	7						1,040
	10		16	39	13.5	12	8	8.5	8.5	4.5	M4	1.5			1,190
	12	+0.018 0	18	43	14	15	9	9	9						1,240
	15		22	54	18	18	11	11.5	11.5	5.5	M5		28	15	1,410

■異径直交蝶ノブ付

型式 Type	DH7		D1H7		B	B1	L	L1	L2	r	r1	P1	P2	d4	m	W	蝶ノブ E	蝶ノブ C	m1	W1	蝶ノブ E1	蝶ノブ C1	¥基準単価 ALNCC・ALNWC
ALNCC ALNWC	8	+0.015 0	6	+0.012 0	12	10	31.5	11	10	5	6	7	6.5	3.5	M3	1	18	10.5	M3	1	18	10.5	1,070
	10	+0.015 0	6	+0.012 0	16	12	37	13.5	12	6	8	8.5	7	4.5	M4	1.5	18	10.5	M4	1	18	10.5	1,200
	10		8	+0.015 0			36.5		12					3.5					M3				
	12	+0.018 0	8	+0.015 0	18	14	40	14	14	7	9	9	7.5	4.5	M4	1.5	18	10.5	M4	1	18	10.5	1,250
	12		10				39.5							3.5					M3	1.5			
	15	+0.018 0	10	+0.015 0	22	18	49	18	16	9	11	11.5	9	5.5	M5	1.5	28	15	M5	1.5	28	15	1,520
	15		12	+0.018 0			48.5							4.5					M4		18	10.5	

DH7・D1H7公差、直角度はスリット加工前の公差です。
かん合する軸の公差は、g6・f8をお奨めします。また蝶ノブ付以外の締付にあたってはロングレンチのご使用をお奨めします。

Order 注文例　型式 ALKCC8 / ALNCC10 − D1 8

Delivery 出荷日　在庫品　翌日出荷 P.87
ご希望によりPM5:00迄、当日出荷受付致します。

Price 価格

■数量スライド価格（1円未満切り捨て）P.87

数量	1～9	10～12	13～14	15～19
値引率	基準単価	5%	10%	18%

表示数量超えはお見積り

■特長：段取り替えが容易にできるので、段取り替え頻度が高い場合に適します。

■同径直交クランプレバー付

RoHS

Type	M材質	S表面処理	A付属品
KKST	SS400	四三酸化鉄皮膜	クランプレバー
MKST		無電解ニッケルメッキ	
AKST	A6063	黒アルマイト	
SKSTS	SUS304	―	

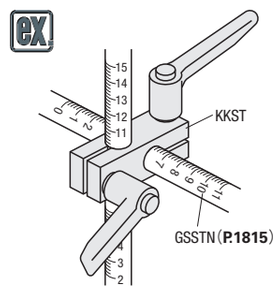

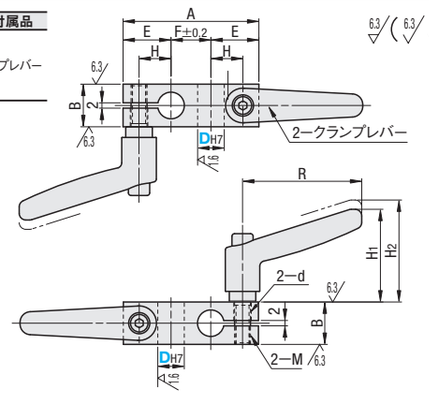

型式 Type	DH7		A	B	E	F	H	M	d	R	H1	H2	クランプレバー	¥基準単価 KKST	MKST	AKST	SKSTS
KKST MKST AKST(D≦30) SKSTS(D≦30)	10	+0.015 0	51	16	18	15	12	M6	6.6	45	35	38.5	CLDM 6−16−M	3,110	3,340	3,320	4,180
	12	+0.018 0	54	19		18							CLDM 6−20−M	3,510	3,640	3,600	4,660
	15	+0.021 0	69	22	24	21	16	M8	9	63	45.5	49	CLDM 8−20−M	3,930	4,210	4,290	5,390
	20		78	28	26	26	19						CLDM 8−25−M	4,220	4,540	4,570	5,970
	25		97	36	32	33	23	M10	11	78	55	59	CLDM 10−32−M	5,140	5,690	5,510	7,240
	30		105	40	34	37	25						CLDM 10−40−M	5,660	6,230	6,100	8,210
	35	+0.025 0	121	45	39	43	29	M12	13	92	67	71	CLDM 12−40−M	6,690	7,430	―	―

AKST・SKSTSはD寸法30までの規格です。
DH7公差、直角度はスリット加工前の公差です。
かん合する軸公差は、g6・f8をお奨めします。また締付にあたってはロングレンチのご使用をお奨めします。

Order 注文例　型式 KKST20 / SKSTS15

Delivery 出荷日　3 日目発送　ストーク A　500円/1本　P.88
同一サイズ3本以上は一律1,350円

Price 価格

■数量スライド価格（1円未満切り捨て）P.87

数量	1～4	5～19
値引率	基準単価	5%

表示数量超えはお見積り

SUPER COMPACT STRUT CLAMPS / SUPER COMPACT STRUT CLAMPS PLASTIC -CROSS TYPE-

超コンパクト支柱クランプ/樹脂コンパクト支柱クランプ

ー同径直交/異径直交ー　　ー同径直交ー

プライスダウン 最大20% :値下げ価格

CADデータフォルダ名：31_Posts

■特長：安価でコンパクトな支柱クランプです。

■超コンパクト支柱クランプ 同径・異径直交

RoHS

Type 同径	Type 異径	M材質	S表面処理	A付属品
ALKC	ALNC	A6061	黒アルマイト	六角穴付ボルト
ALKW	ALNW		白アルマイト	

同径直交（ALKC・ALKW）

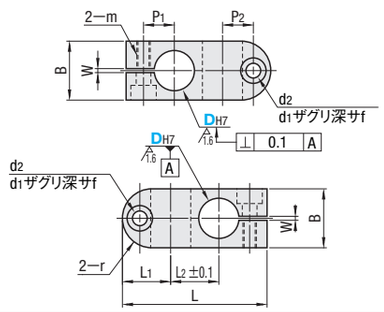

異径直交（ALNC・ALNW）

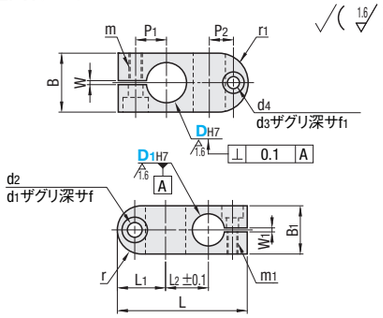

■同径直交

型式 Type	DH7		B	L	L1	L2	r	P1	P2	m	ザグリ穴 d1	d2	f	W	¥基準単価 ALKC・ALKW
ALKC ALKW	6	+0.012 0	10	29	10.5	8	5	6.5	6.5	M3	6.5	3.5	3.5	1	830
	8	+0.015 0	12	32	11	10	6	7	7						840
	10		16	39	13.5	12	8	8.5	8.5	M4	8	4.5	4.5	1.5	960
	12	+0.018 0	18	43	14	15	9	9	9						1,010
	15		22	54	18	18	11	11.5	11.5	M5	9.5	5.5	5.5		1,100

■異径直交

型式 Type	DH7		D1H7		B	B1	L	L1	L2	r	r1	P1	P2	m	ザグリ穴 d1	d2	f	W	m1	ザグリ穴 d3	d4	f1	W1	¥基準単価 ALNC・ALNW
ALNC ALNW	8	+0.015 0	6	+0.012 0	12	10	31.5	11	10	5	6	7	6.5	M3	6.5	3.5	3.5	1	M3	6.5	3.5	3.5	1	870
	10	+0.015 0	6	+0.012 0	16	12	37.0	13.5	12	6	8	8.5	7	M4	8	4.5	4.5	1.5	M4	8	4.5	4.5	1	900
	10		8	+0.015 0			36.5		12										M3	6.5	3.5	3.5		
	12	+0.018 0	8	+0.015 0	18	14	40.0	14	14	7	9	9	7.5	M4	8	4.5	4.5	1.5	M4	8	4.5	4.5	1	1,020
	12		10				39.5												M3	6.5	3.5	3.5	1.5	
	15	+0.018 0	10	+0.015 0	22	18	49.0	18	16	9	11	11.5	9	M5	9.5	5.5	5.5	1.5	M5	9.5	5.5	5.5	1.5	1,190
	15		12	+0.018 0			48.5												M4	8	4.5	4.5		

DH7・D1H7公差、直角度はスリット加工前の公差です。
かん合する軸の公差は、g6・f8をお奨めします。また蝶ノブ付以外の締付にあたってはロングレンチのご使用をお奨めします。

Order 注文例

型式		D1
ALKC8 ALNC10	−	8

Delivery 出荷日　在庫品　翌日出荷 P.87
ご希望によりPM5:00迄、当日出荷受付致します。

Price 価格

■数量スライド価格（1円未満切り捨て）P.87

数量	1〜9	10〜12	13〜14	15〜19
値引率	基準単価	5%	10%	18%

表示数量超えはお見積り

■付属ボルト 同径直交

D	付属ボルト	
6	M3−6	2本
8	M3−8	
10	M4−10	
12	M4−12	
15	M5−15	

■付属ボルト 異径直交

D	D1	付属ボルト	
8	6	M3−6・M3−8	各1本
10	8	M4−6・M4−10	
10	8	M3−8・M4−10	
12	10	M4−8・M4−12	
12	10	M3−10・M4−12	
15	10	M5−12・M5−15	
15	12	M4−12・M5−15	

■特長：10個以上のご購入で安価になる支柱クランプです。コンベヤなど大量に使用する用途に適します。 センサ取付用のスタンドセット品は P.1733·1734

■樹脂コンパクト支柱クランプ 同径直交

RoHS

SENJK

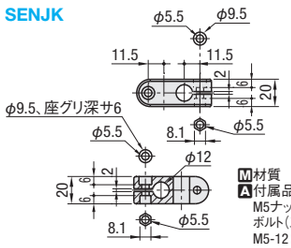

M材質　ポリアミド
A付属品
M5ナット2個
ボルト（三価クロメート）
M5-12 2個

樹脂製ですので、重いものを支えるのには適しません。

型式	¥基準単価 1〜9コ	¥スライド単価 10〜49コ
SENJK	890	620

表示数量超えはお見積り

Order 注文例

型式
SENJK

Delivery 出荷日　在庫品　翌日出荷 P.87
ご希望によりPM5:00迄、当日出荷受付致します。

Example 使用例

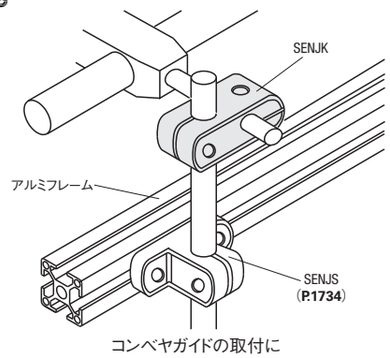

コンベヤガイドの取付に

COMPACT STRUT CLAMPS -CROSS TYPE-

コンパクト支柱クランプ

ー同径直交/異径直交ー

大口対応 BIG ORDER

類似寸法は加工部品Cナビ http://cp.misumi.jp/10-013/
CADデータフォルダ名：31_Posts

■同径直交

RoHS

Type	M材質	S表面処理	A付属品
KDSTR	SS400	四三酸化鉄皮膜	六角穴付ボルト
MDKTR		無電解ニッケルメッキ	六角穴付ボルト（ステンレス）
ALKDR	A6063	黒アルマイト	六角穴付ボルト
SLKDR	SUS304	ー	六角穴付ボルト（ステンレス）

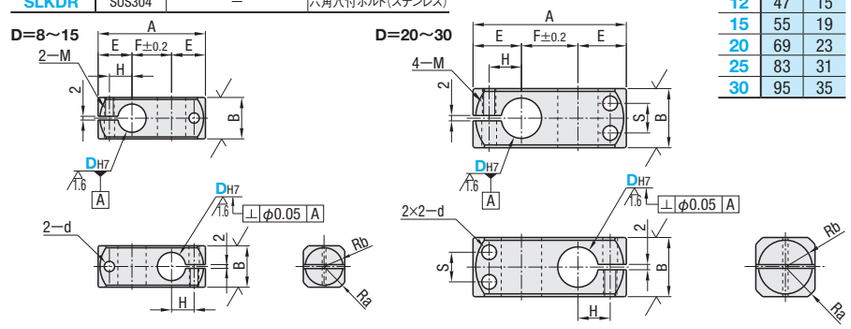

D	A	F
8	39	11
10	43	13
12	47	15
15	55	19
20	69	23
25	83	31
30	95	35

■異径直交

RoHS

Type	M材質	S表面処理	A付属品
KLSTNR	SS400	四三酸化鉄皮膜	六角穴付ボルト
MLSTNR		無電解ニッケルメッキ	六角穴付ボルト（ステンレス）
ALKLNR	A6063	黒アルマイト	六角穴付ボルト
SLKLNR	SUS304	ー	六角穴付ボルト（ステンレス）

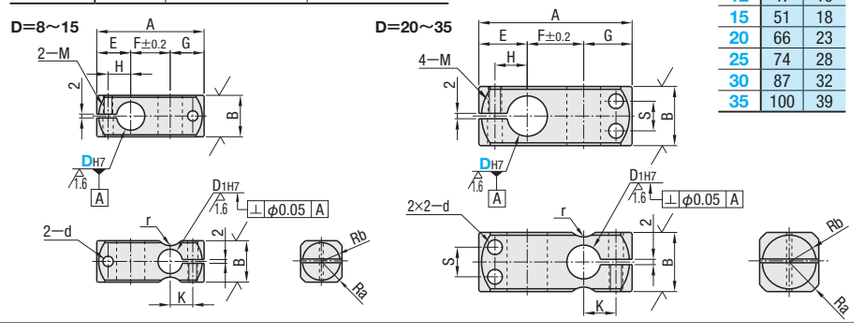

D	A	F
8	39	12
10	43	14
12	47	16
15	51	18
20	66	23
25	74	28
30	87	32
35	100	39

型式 Type 同径直交	型式 Type 異径直交	DH7		D1H7		B	E	G	H	K	Ra	Rb	r	S	d	M（並目）
KDSTR	KLSTNR	8	+0.015 0	6	+0.012 0	12	14	13	8	7	7.6	5	3	—	5.5	M5
MDKTR	MLSTNR	10		8	+0.015 0	16	15	14	9	8	9.8	7	4			
ALKDR	ALKLNR	12	+0.018 0	10			16	15	10	9	10.4		—			
SLKDR	SLKLNR	15				22	18		12		13.8	10	5		6.6	M6
		20	+0.021 0	15	+0.018 0	28	23	20	15	12	17.7	13	7.5	11		
		25				32	26		18		20.9	15		14		
		30		20	+0.021 0	40	30	25	21	16	25.6	19	10	16	9	M8
		35	+0.025 0	25		45	33	28	24	19	29.1	21.5	12.5	18		

D寸法35はMLSTNR・SLKLNRのみ適用となります。
DH7、D1H7公差、直角度はスリット加工前の公差です。
かん合する軸公差は、g6・f8をお奨めします。また締付にあたってはロングレンチのご使用をお奨めします。

Order 注文例

型式
KDSTR20 KLSTNR20

Price 価格

■数量スライド価格（1円未満切り捨て）P.87

数量	1〜4	5〜12	13〜19	20〜29	30〜50	51以上
値引率	基準単価	5%	10%	18%	21%	出荷日・価格共にお見積
出荷日	通常				+7日	

ALKDR、ALKLNRは30コ以上の出荷日・価格共にお見積になります。

Delivery 出荷日　3 日目発送　ストーク A 500円/1本 P.88
同一サイズ3本以上は一律1,350円

大口出荷日 +7 日目出荷　数量 30〜50
ストーク対応不可
ALKDR、ALKLNRは除く

■同径直交

D	¥基準単価 KDSTR	MDKTR	ALKDR	SLKDR
8	1,800	2,090	2,000	2,710
10	2,100	2,430	2,330	3,170
12	2,480	2,840	2,740	3,730
15	2,940	3,360	3,260	4,430
20	3,520	4,000	3,910	5,320
25	4,280	4,830	4,740	6,460
30	5,320	6,000	5,900	7,940

■異径直交

D	¥基準単価 KLSTNR	MLSTNR	ALKLNR	SLKLNR
8	2,440	2,790	2,690	3,110
10	2,510	2,880	2,790	3,350
12	2,620	2,990	2,890	3,950
15	3,090	3,520	3,420	4,690
20	3,720	4,220	4,130	5,620
25	4,520	5,090	4,990	6,800
30	5,630	6,330	6,240	8,380
35	—	7,780	—	10,310

■付属ボルト

D	付属ボルト 同径直交	異径直交
8	M5−12 2本	M5−12 4本
10	M5−15 2本	M5−15 4本
12	M5−15 2本	M5−15 4本
15	M6−20 2本	M6−20 4本
20	M6−25 2本	M6−25 4本
25	M6−30 2本	M6−30 4本
30	M8−35 2本	M8−35 4本
35	—	M8−40 4本

STRUT CLAMPS -CROSS TYPE-

支柱クランプ

ー同径直交/同径直交勝手違いー

大口対応 BIG ORDER　プライスダウン 最大16%　:値下げ価格　ステンレス・めっき品 脱脂洗浄サービス 対応商品詳細は下記URLへ http://fa.misumi.jp

類似寸法は加工部品Cナビ http://cp.misumi.jp/10-013/
CADデータフォルダ名：31_Posts

RoHS

Type 同径直交	Type 同径直交勝手違い	M材質	S表面処理	A付属品
KDST	KDSTK	SS400	四三酸化鉄皮膜	六角穴付ボルト
MDKT	MDKTK		無電解ニッケルメッキ	六角穴付ボルト(ステンレス)
ALKD	ALKDK	A6063	黒アルマイト	六角穴付ボルト
HLKD	HLKDK		白アルマイト	六角穴付ボルト(ステンレス)
SLKD	SLKDK	SUS304	ー	

四三酸化鉄皮膜と黒アルマイト品にはCBボルト、その他にはSCBボルトが付きます。

同径直交　D=6～12

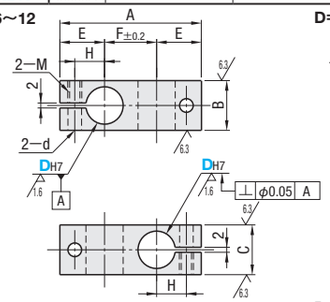

D=15～35

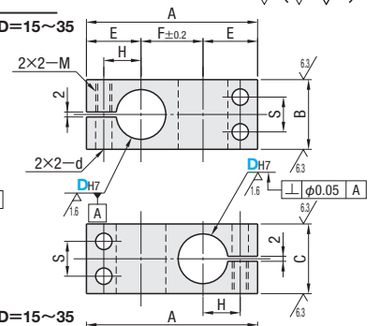

同径直交 勝手違い　D=6～12

※締結ボルトの挿入方向が上記同径直交の反対側となります。

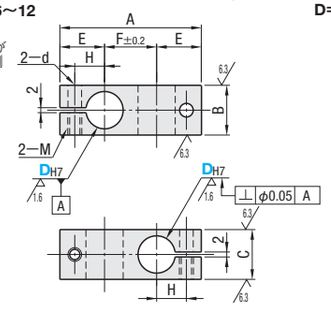

D=15～35

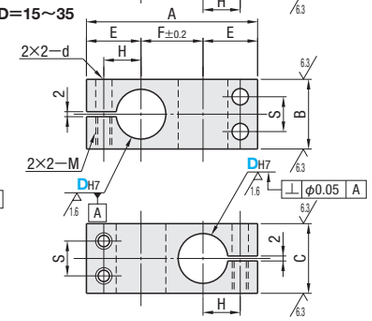

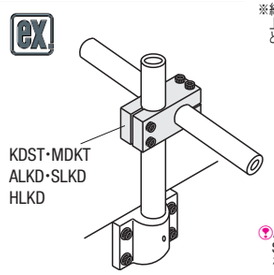

A6063はD8～35、SUS304はD8～30となります。

型式 Type		DH7		A	B	C	E	F	H	S	M (並目)	d
同径直交	同径直交勝手違い	6	+0.012 0	34	10	10	12	10	7	ー	M4	4.5
KDST	KDSTK	8	+0.015 0	41	12	12	14	13	8	ー	M5	5.5
MDKT	MDKTK	10		45	16	16	15	15	9	ー		
ALKD	ALKDK	12	+0.018 0	49			16	17	10	ー		
HLKD	HLKDK	15		57	22	22	18	21	12	11		
SLKD	SLKDK	16										
		20	+0.021 0	69	28	28	22	25	15	14	M6	6.6
		25		83	32	32	25	33	18	16		
		30		95	40	40	29	37	21	20	M8	9
		35	+0.025 0	107	45	45	32	43	24	24		

SLKD・SLKDKはD寸法30までの規格です。　ALKD・ALKDK・HLKD・HLKDK・SLKD・SLKDKのD寸法6はありません。
DH7公差、直角度はスリット加工前の公差です。　白アルマイト、勝手違いのD寸法16はありません。
かん合する軸公差は、g6・f8をお奨めします。また締付にあたってはロングレンチのご使用をお奨めします。

Order 注文例

型式
KDST20

Delivery 出荷日　3 日目発送　ストーク T 1,000円/1本　ストーク A 500円/1本　P.88

同一サイズ3本以上は一律1,350円(ストークTは除く)
勝手違いはストークT適用不可

大口出荷日 +5 日目出荷　数量 30～79
ストーク対応不可
KDST、MDKT、SLKDのみ適用

Price 価格

●KDST・MDKT
■数量スライド価格（1円未満切り捨て）P.87

数量	1～4	5～12	13～19	20～29	30～79
値引率	基準単価	5%	10%	18%	21%
出荷日	通常				+5日

80以上は出荷日・価格共にお見積

●SLKD
■数量スライド価格（1円未満切り捨て）P.87

数量	1～4	5～12	13～19	20～29	30～79
値引率	基準単価	5%	10%	18%	18%
出荷日	通常				+5日

80以上は出荷日・価格共にお見積

●ALKD・HLKD・KDSTK・MDKTK・ALKDK・HLKDK・SLKDK
■数量スライド価格（1円未満切り捨て）P.87

数量	1～4	5～12	13～19	20～29
値引率	基準単価	5%	10%	18%

表示数量超えはお見積り

D	¥基準単価 KDST KDSTK	ALKD ALKDK	MDKT MDKTK	HLKD HLKDK	SLKD SLKDK
6	1,130	ー	1,260	ー	ー
8	990	1,100	1,100	1,310	1,570
10	1,160	1,280	1,280	1,520	1,820
12	1,360	1,520	1,520	1,780	2,090
15	1,620	1,810	1,810	2,100	2,440
16	1,620	1,810	1,810	ー	2,640
20	1,960	1,990	2,170	2,500	2,940
25	2,370	2,630	2,630	3,010	3,840
30	2,960	3,280	3,280	3,730	4,730
35	3,650	4,040	4,040	4,570	ー

■付属ボルト

D	付属ボルト
6	M4ー10 2本
8	M5ー12 2本
10	M5ー15 2本
12	M5ー15 2本
15	M5ー20 4本
16	M5ー20 4本
20	M6ー25 4本
25	M6ー30 4本
30	M8ー35 4本
35	M8ー40 4本

STRUT CLAMPS -VARIOUS HOLE, CROSS TYPE-

支柱クランプ

ー異径直交/異径直交勝手違いー

大口対応 BIG ORDER　ステンレス・めっき品 脱脂洗浄サービス 対応商品詳細は下記URLへ http://fa.misumi.jp

類似寸法は加工部品Cナビ http://cp.misumi.jp/10-013/
CADデータフォルダ名：31_Posts

■異径直交
■異径直交勝手違い

RoHS

Type 異径直交	Type 異径直交勝手違い	M材質	S表面処理	A付属品
KLSTN	KLSTK	SS400	四三酸化鉄皮膜	六角穴付ボルト
MLSTN	MLSTK		無電解ニッケルメッキ	六角穴付ボルト(ステンレス)
ALKLN	ALKLK	A6063	黒アルマイト	六角穴付ボルト
HLKLN	ー		白アルマイト	六角穴付ボルト(ステンレス)
SLKLN	SLKLK	SUS304	ー	

四三酸化鉄皮膜と黒アルマイト品にはCBボルト、その他にはSCBボルトが付きます。

異径直交　D=8～12

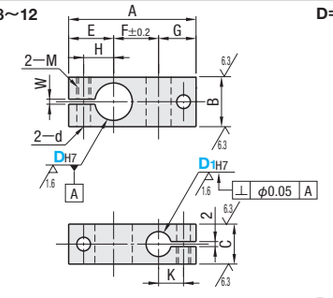

D=15～50

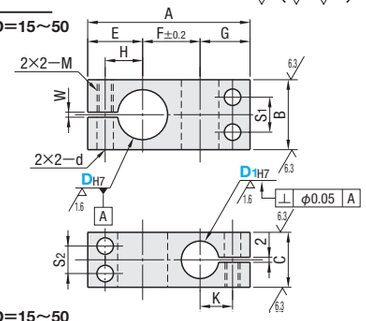

異径直交 勝手違い　D=8～12

※締結ボルトの挿入方向が上記異径直交の反対側となります。

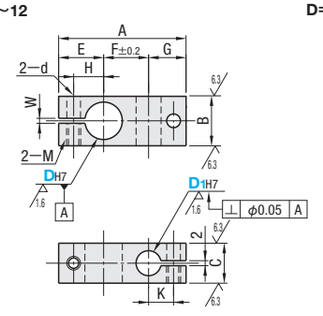

D=15～50

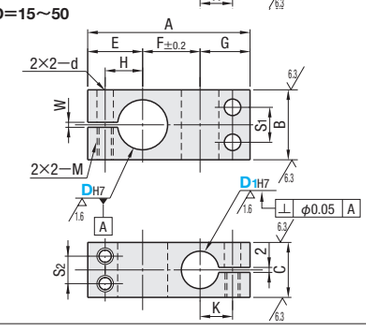

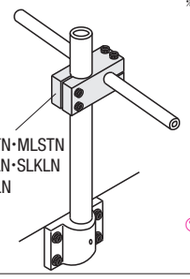

A6063はD10～35、SUS304はD10～30となります。

型式 Type 異径直交	Type 異径直交勝手違い	DH7		D1H7		A	B	C	E	F	G	H	K	S1	S2	M (並目)	d	W
異径直交	異径直交勝手違い	8	+0.015 0	6	+0.012 0	37	12	9	13	12	12	8	7	ー	ー	M4	4.5	2
KLSTN	KLSTK	10		8	+0.015 0	43	16	12	15	14	14	9	8	ー	ー	M5	5.5	
MLSTN	MLSTK	12	+0.018 0	10		47		16	16	16	15	10	9	ー	ー			
ALKLN	ALKLK	15				51	22	18	18	18		12		11	9			
HLKLN	SLKLK	20	+0.021 0	15	+0.018 0	65	28	22	22	23	20	15	13	14	11	M6	6.6	
SLKLN				16														
		25		15		73	32	25	25	28		18	13	16	14			
		30		20	+0.021 0	85	40	30	29	32	24	21	16	20	15	M8	9	
		35	+0.025 0	25		98	45	35	32	39	27	24	19	24	20			
KLSTN	KLSTK	40	+0.025 0	30	+0.021 0	106	50	40	34	43	29	26	21	25	20	M8	9	3
		50		35	+0.025 0	130	65	50	43	52	35	33	25	32	28	M10	11	

SLKLN・SLKLKはD寸法30までの規格です。　ALKLN・ALKLK・HLKLN・SLKLN・SLKLKのD寸法8はありません。
DH7・D1H7公差、直角度はスリット加工前の公差です。　白アルマイト、勝手違いのD1寸法16はありません。
かん合する軸公差は、g6・f8をお奨めします。また締付にあたってはロングレンチのご使用をお奨めします。

Order 注文例

型式		D1
KLSTN20	ー	15

Delivery 出荷日　3 日目発送　ストーク T 1,000円/1本　ストーク A 500円/1本　P.88

同一サイズ3本以上は一律1,350円(ストークTは除く)
勝手違いはストークT適用不可

大口出荷日 +5 日目出荷　数量 30～79
ストーク対応不可
KLSTN、MLSTN、SLKLNのみ適用

Price 価格

●KLSTN・MLSTN
■数量スライド価格（1円未満切り捨て）P.87

数量	1～4	5～12	13～19	20～29	30～79
値引率	基準単価	5%	10%	18%	21%
出荷日	通常				+5日

80以上は出荷日、価格共にお見積

●SLKLN
■数量スライド価格（1円未満切り捨て）P.87

数量	1～4	5～12	13～19	20～29	30～79
値引率	基準単価	5%	10%	18%	18%
出荷日	通常				+5日

80以上は出荷日、価格共にお見積

●ALKLN・HLKLN・KLSTK・MLSTK・ALKLK・SLKLK
■数量スライド価格（1円未満切り捨て）P.87

数量	1～4	5～12	13～19	20～29
値引率	基準単価	5%	10%	18%

表示数量超えはお見積り

D	¥基準単価 KLSTN KLSTK	ALKLN ALKLK	MLSTN MLSTK	HLKLN	SLKLN SLKLK
8	1,610	ー	1,780	ー	ー
10	1,470	1,620	1,620	1,910	2,030
12	1,720	1,910	1,910	2,230	2,330
15	2,050	2,270	2,270	2,630	2,720
20	2,460	2,310	2,730	3,140	3,270
25	2,980	3,310	3,310	3,780	4,500
30	3,730	4,130	4,130	4,690	5,550
35	4,590	5,080	5,080	5,750	ー
40	5,880	ー	ー	ー	ー
50	7,530	ー	ー	ー	ー

■付属ボルト

D	付属ボルト
8	M4ー8・M4ー12 各1本
10	M5ー12・M5ー10 各1本
12	M5ー15 2本
15	M5ー20・M5ー15 各2本
20	M6ー25・M6ー20 各2本
25	M6ー30・M6ー25 各2本
30	M8ー35・M8ー30 各2本
35	M8ー40・M8ー35 各2本
40	M8ー45・M8ー40 各2本
50	M10ー55・M10ー45 各2本

STRUT CLAMPS -CROSS TYPE / VARIOUS HOLE,CROSS TYPE-

支柱クランプ

ー同径直交穴ピッチ選択/異径直交穴ピッチ選択ー

ステンレス・めっき品 脱脂洗浄サービス 対応商品詳細は下記URLへ http://fa.misumi.jp

類似寸法は加工部品Cナビ http://cp.misumi.jp/10-013/

CADデータフォルダ名：31_Posts

■特長：2本のスタンド用支柱の軸間ピッチを選択可能です。

■同径直交 穴ピッチ選択 RoHS

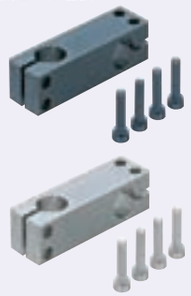

■異径直交 穴ピッチ選択

Type 同径直交	Type 異径直交	M材質	S表面処理	A付属品
KMKC	KMKD	SS400	四三酸化鉄皮膜	六角穴付ボルト
MMKC	MMKD		無電解ニッケルメッキ	六角穴付ボルト(ステンレス)
AMKC	AMKD	A6063	黒アルマイト	六角穴付ボルト
SMKC	SMKD	SUS304	ー	六角穴付ボルト(ステンレス)

四三酸化鉄皮膜と黒アルマイト品にはCBボルト、その他にはSCBボルトが付きます。

同径直交 D=6～12

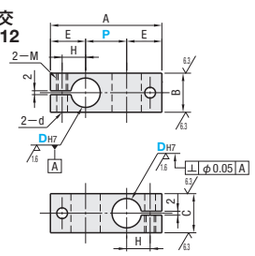

D=15～35

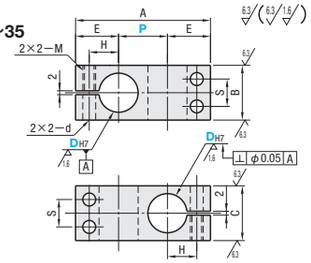

・P寸法公差：JIS B 0405 中級(P.1948参照)

異径直交 D=8～12

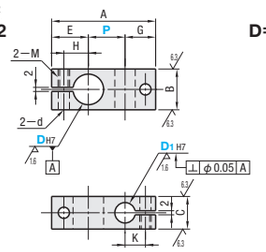

D=15～35

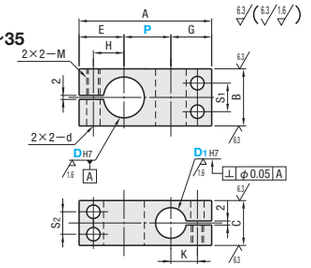

・P寸法公差：JIS B 0405 中級(P.1948参照)

■同径直交ピッチ選択

型式 Type	DH7		P 選択	A	B	C	E	H	S	M	d
KMKC MMKC AMKC SMKC	6	+0.012 0	10 15 20	A=P+(2×E)	10	10	12	7	ー	M4	4.5
	8	+0.015 0	10 15 20 25		12	12	14	8	ー	M5	5.5
	10	+0.018 0	15 20 25 30		16	16	15	9	ー		
	12						16	10	ー		
	15		20 25 30 40		22	22	18	12	11		
	20	+0.021 0	25 30 40 50		28	28	22	15	14	M6	6.6
	25		30 40 50 75		32	32	25	18	16		
	30		50 75 100 150		40	40	29	21	20	M8	9
	35	+0.025 0			45	45	32	24	24		

サイズの有無は価格表にてご確認ください。
DH7公差、直角度はスリット加工前の公差です。
かん合する軸公差は、g6・f8をお奨めします。また締付にあたってはロングレンチのご使用をお奨めします。

■異径直交ピッチ選択

型式 Type	DH7		D1H7		P 選択	A	B	C	E	G	H	K	S1	S2	M	d
KMKD MMKD AMKD SMKD	8	+0.015 0	6	+0.012 0	10 15 20	A=P+E+G	12	9	13	12	8	7	ー	ー	M4	4.5
	10		8	+0.015 0	15 20 25		16	12	15	14	9	8	ー	ー	M5	5.5
	12	+0.018 0	10		15 20 25 30		16	16	16	15	10	9	ー	ー		
	15						22	18	18	15	12	10	11	9		
	20	+0.021 0	15	+0.018 0	20 25 30 40		28	22	22	20	15	13	14	11	M6	6.6
	25				25 30 40 50		32	25	25	20	18	13	16	14		
	30		20	+0.021 0	30 40 50 75		40	30	29	24	21	16	20	15	M8	9
	35	+0.025 0	25		50 75 100 150		45	35	32	27	24	19	24	20		

SMKDはD寸法30までの規格です。 AMKD、SMKDにD寸法8はありません。
DH7、D1H7公差、直角度はスリット加工前の公差です。
かん合する軸公差は、g6・f8をお奨めします。また締付にあたってはロングレンチのご使用をお奨めします。

Order 注文例

型式	−	D1	−	P
KMKC10			−	20
MMKD20	−	15	−	30

Delivery 出荷日 3 日目発送 ストーク T 1,000円/1本 ストーク A 500円/1本

同一サイズ3本以上は一律1,350円(ストークTは除く) P.88

Price 価格

■数量スライド価格 (1円未満切り捨て) P.87

数量	1～4	5～12	13～19	20～29
値引率	基準単価	5%	10%	18%

表示数量超えはお見積り

D	¥基準単価 同径直交 KMKC	MMKC	AMKC	SMKC	異径直交 KMKD	MMKD	AMKD	SMKD
6	1,350	1,510	ー	ー	ー	ー	ー	ー
8	1,180	1,310	1,310	1,790	1,610	1,780	ー	ー
10	1,390	1,530	1,530	2,100	1,390	1,530	1,530	2,100
12	1,630	1,810	1,810	2,470	1,630	1,810	1,810	2,470
15	1,940	2,160	2,160	2,940	1,940	2,160	2,160	2,940
20	2,340	2,590	2,590	3,710	2,340	2,590	2,590	3,710
25	2,830	3,140	3,140	5,070	2,830	3,140	3,140	5,070
30	3,530	3,910	3,910	ー	3,530	3,910	3,910	8,460
35	4,350	4,810	ー	ー	4,350	4,810	4,810	ー

■付属ボルト

D	付属ボルト 同径直交	異径直交
6	M4ー10 2本	ー
8	M5ー12 2本	M4ー8・M4ー12 各1本
10	M5ー15 2本	M5ー12・M5ー10 各1本
12	M5ー15 2本	M5ー20 2本
15	M5ー20 4本	M5ー20・M5ー15 各2本
20	M6ー25 4本	M6ー25・M6ー20 各2本
25	M6ー30 4本	M6ー30・M6ー25 各2本
30	M8ー35 4本	M8ー35・M8ー30 各2本
35	M8ー40 4本	M8ー40・M8ー35 各2本

STRUT CLAMPS -CROSS TYPE SEPARATE-

支柱クランプ

ー同径直交セパレート/異径直交セパレートー

プライスダウン 平均12% :値下げ価格

ステンレス・めっき品 脱脂洗浄サービス 対応商品詳細は下記URLへ http://fa.misumi.jp

類似寸法は加工部品Cナビ http://cp.misumi.jp/10-013/

CADデータフォルダ名：31_Posts

■特長：構造物に組み込まれたスタンド用支柱に、あとから取付けることが可能です。

■同径直交セパレート RoHS

■異径直交セパレート

Type 同径直交	Type 異径直交	M材質	S表面処理	A付属品
KSBC	KSLC	SS400	四三酸化鉄皮膜	六角穴付ボルト
MSBC	MSLC		無電解ニッケルメッキ	六角穴付ボルト(ステンレス)
ASBC	ASLC	A6063	黒アルマイト	六角穴付ボルト
SSBC	SSLC	SUS304	ー	六角穴付ボルト(ステンレス)

四三酸化鉄皮膜と黒アルマイト品にはCBボルト、その他にはSCBボルトが付きます。

同径直交

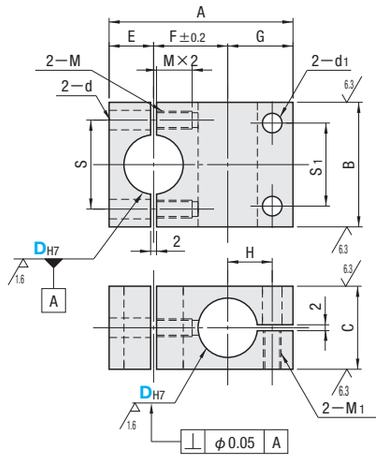

異径直交

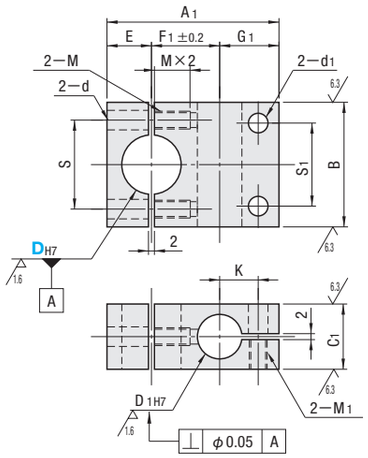

型式 Type	DH7		A	A1	B	C	C1	D1H7		E	F	F1	G	G1	H	K	S	d	M (並目)	S1	d1	M1 (並目)
同径直交 KSBC MSBC ASBC SSBC	8	+0.015 0	34	ー	25	12	ー	ー		8	13	ー	13	ー	8	ー	16	4.5	M4	15	4.5	M4
	10		37	35		16	12	8	+0.015 0		15	14	14	13	9	8	17			16	5.5	M5
	12	+0.018 0	42	41	28		16	10			10	17	16	15	10	9	20			18		
	15		51	45	32	22	18				12	21	18	18	12		23	5.5	M5	22		
異径直交 (D≧10) KSLC MSLC ASLC SSLC	20	+0.021 0	62	58	40	28	22	15	+0.018 0		15	25	23	22	15	13	29	6.6	M6	28	6.6	M6
	25		76	66	45	32	25				18	33	28	25	18		34			30		
	30		89	79	60	40	30	20	+0.021 0		23	37	32	29	24	21	16	44	9	M8	40	9	M8
	35	+0.025 0	101	92	65	45	35	25			26	43	39	32	27	24	19	50			45		

サイズの有無は価格表にてご確認ください。 異径直交タイプはD寸法10以上の規格です。
DH7、D1H7公差、直角度はスリット加工前の公差です。
D1部にかん合する軸の公差はg6・f8をお奨めします。

Order 注文例

型式
KSBC15
MSLC30

Alteration 追加工

型式	− (ALW)
ASBC15	− ALW

8 日目発送

Delivery 出荷日 在庫品 翌日出荷 P.87

ご希望によりPM5:00迄、当日出荷受付致します。

Alteration	Code	Spec.	¥/1Code
白アルマイト	ALW	ASBC、ASLCの黒アルマイトを白に変更します。 ASBC、ASLCに適用 ステンレスボルト付属	400

Price 価格

■数量スライド価格 (1円未満切り捨て) P.87

数量	1～4	5～12	13～19	20～29
値引率	基準単価	5%	10%	18%

表示数量超えはお見積り

D	¥基準単価 同径直交 KSBC	MSBC	ASBC	SSBC	異径直交 KSLC	MSLC	ASLC	SSLC
8	3,040	3,350	3,350	4,620	ー	ー	ー	ー
10	3,400	3,750	3,750	4,900	3,590	ー	3,930	4,900
12	3,720	4,130	4,130	5,420	3,920	4,350	4,350	5,420
15	4,280	4,760	4,760	6,250	4,510	5,010	5,010	6,250
20	4,940	5,470	5,470	7,200	5,180	5,780	5,780	7,200
25	5,680	6,300	6,300	8,280	5,960	6,640	6,640	8,400
30	6,530	7,260	7,260	9,530	6,860	7,630	7,630	9,530
35	7,520	8,360	ー	ー	7,890	8,790	8,790	10,960

異径直交タイプに付属のD1側ボルトは表記より短いものになります。

■付属ボルト

D	付属ボルト
8	M4ー15 2本・M4ー10 2本
10	M4ー15 2本・M5ー15 2本
12	M4ー18 2本・M5ー15 2本
15	M5ー20 2本・M5ー20 2本
20	M6ー25 2本・M6ー25 2本
25	M6ー30 2本・M6ー25 2本
30	M8ー35 2本・M8ー35 2本
35	M8ー40 2本・M8ー40 2本

Example 使用例

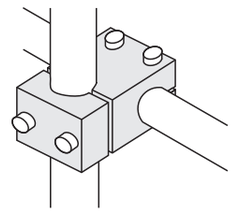

STRUT CLAMPS -T CROSS TYPE SEPARATE-

支柱クランプ

ー同径T字直交セパレートー

CADデータフォルダ名：31_Posts

■特長：構造物に組み込まれたスタンド用支柱に、あとから取付けることが可能です。

■同径T字直交セパレート

RoHS

Type	M材質	S表面処理	A付属品
KLTTS	SS400	四三酸化鉄皮膜	六角穴付ボルト
MLTTS		無電解ニッケルメッキ	
ALTTS	A6063	黒アルマイト	
SLTTS	SUS304	ー	

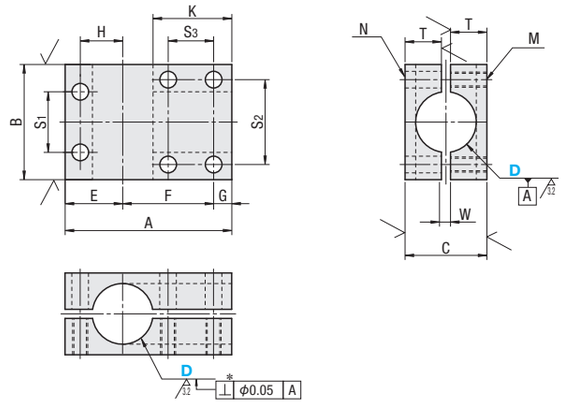

型式 Type	D	A	B	C	E	F	G	H	K	M(並目)	N	S1	S2	S3	T	W	¥基準単価 KLTTS	MLTTS	ALTTS	SLTTS
KLTTS MLTTS ALTTS SLTTS	10	35	25	17	14	13	8	9	16	M5	5.5	15	16.5	—	8	1	3,070	3,290	2,390	3,750
	12	40	32	19	15	16	9	10	19			16	20		9		3,230	3,450	2,400	3,910
	15	50		22	16	28	6	11	26.5			18	22	15	10	2	3,370	3,610	3,500	4,190
	20	55	38	27	19	30		14	26			20	28		12	3	3,910	4,160	3,500	5,490
	25	65	44	35	22	37		17	30.5			22	34	18	16		5,190	5,540	5,540	—
	30	75	50	41	25	44		20	35			26	40	20	19		6,480	6,930	—	—

サイズの有無は価格表にてご確認ください。
かん合する軸公差は、g6・f8をお奨めします。また締付にあたってはロングレンチのご使用をお奨めします。

Order 注文例

型式
KLTTS15

Delivery 出荷日 3 日目発送 ストークA 500円/1本 P.88

同一サイズ3本以上は一律1,350円

Price 価格

■数量スライド価格（1円未満切り捨て）P.87

数量	1～4	5～12	13～19	20～29
値引率	基準単価	5%	10%	18%

表示数量超えはお見積り

Example 使用例

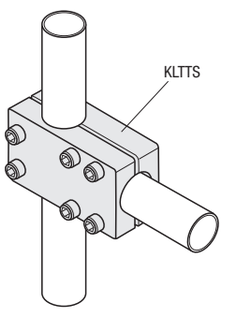

One Point

①～⑥の順に仮締めした後、本締めしてください。（先に一方の軸を本締めにより固定した場合、もう一方の軸の締付がうまく行かない恐れがあります。）

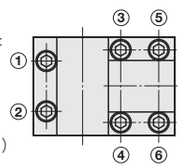

■付属ボルト

D	KLTTS ALTTS	MLTTS SLTTS
10	CB5ー16 4本	SCB5ー16 4本
12	CB5ー18 4本	SCB5ー18 4本
15	CB5ー20 6本	SCB5ー20 6本
20	CB5ー25 6本	SCB5ー25 6本
25	CB5ー30 6本	SCB5ー30 6本
30	CB5ー35 6本	SCB5ー35 6本

STRUT CLAMPS -PARALLEL TYPE / VARIOUS HOLE, PARALLEL TYPE-

支柱クランプ

ー同径平行穴ピッチ選択/異径平行穴ピッチ選択ー

ステンレス・めっき品 脱脂洗浄サービス 対応商品詳細は下記URLへ http://fa.misumi.jp

類似寸法は加工部品Cナビ http://cp.misumi.jp/10-013/

CADデータフォルダ名：31_Posts

■特長：2本のスタンド用支柱を並べて固定できます。

■同径平行穴ピッチ選択

RoHS

Type スタンダード	Type 薄型	M材質	S表面処理	A付属品
KKP	KKPT	SS400	四三酸化鉄皮膜	六角穴付ボルト
MKP	—		無電解ニッケルメッキ	六角穴付ボルト（ステンレス）
AKP	—	A6063	黒アルマイト	六角穴付ボルト
SKP	—	SUS304	—	六角穴付ボルト（ステンレス）

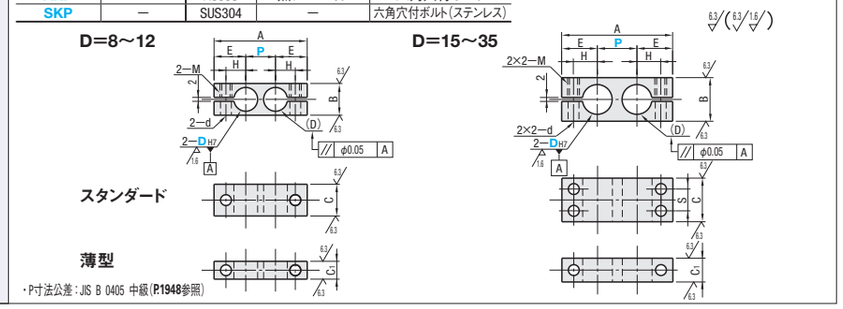

・P寸法公差：JIS B 0405 中級（P.1948参照）

型式 Type		DH7		P 選択	A	B	C	C1	E	H	S	M	d
スタンダード KKP MKP AKP SKP	薄型 KKPT	8	+0.015 0	10 15 20 25	A=P+(2×E)	12	12	—	14	8	—	M5	5.5
		10				16	16	9	15	9	—		
		12	+0.018 0	15 20 25 30					16	10	—		
		15				22	22	12	18	12	11		
		20	+0.021 0	20 25 30 40		28	28	16	22	15	14	M6	6.6
		25		25 30 40 50		32	32	19	25	18	16		
		30		30 40 50 75		40	40		29	21	20	M8	9
		35	+0.025 0	50 75 100 150		45	45	22	32	24	24		

サイズの有無は価格表にてご確認ください。　DH7公差、平行度はスリット加工前の公差です。
かん合する軸公差は、g6・f8をお奨めします。また締付にあたってはロングレンチのご使用をお奨めします。

■異径平行穴ピッチ選択

RoHS

Type スタンダード	Type 薄型	M材質	S表面処理	A付属品
KKQ	KKQT	SS400	四三酸化鉄皮膜	六角穴付ボルト

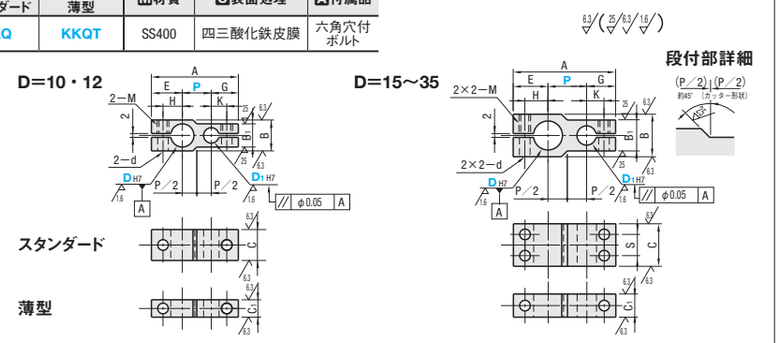

・P寸法公差：JIS B 0405 中級（P.1948参照）

型式 Type		DH7		D1H7		P 選択	A	B	B1	C	C1	E	G	H	K	S	M	d
スタンダード KKQ	薄型 KKQT	10	+0.015 0	8	+0.015 0	15 20 25	A=P+E+G	16	12	16	9	15	14	9	8	—	M5	5.5
		12	+0.018 0	10		15 20 25 30		16	14	16	9	16	15	10	9	—		
		15						22	16	22	12	18	15	12	9	11		
		20	+0.021 0	15	+0.018 0	20 25 30 40		28	22	28	16	22	19	15	12	14	M6	6.6
		25				25 30 40 50		32	22	32	19	25	19	18	12	16		
		30		20	+0.021 0	30 40 50 75		40	28	40	19	29	23	21	15	20	M8	9
		35	+0.025 0	25		50 75 100 150		45	32	45	22	32	25	24	18	24		

DH7、D1H7公差、平行度はスリット加工前の公差です。　サイズの有無は価格表にてご確認ください。
かん合する軸公差は、g6・f8をお奨めします。また締付にあたってはロングレンチのご使用をお奨めします。

Order 注文例

型式	D1	P
KKP10	—	20
KKQT20	— 15	— 30

Delivery 出荷日 3 日目発送 ストークT 1,000円/1本 ストークA 500円/1本

同一サイズ3本以上は一律1,350円（ストークTは除く） P.88

Price 価格

■数量スライド価格（1円未満切り捨て）P.87

数量	1～4	5～9	10～14	15～19
値引率	基準単価	5%	10%	18%

表示数量超えはお見積り

D	¥基準単価 同径平行 スタンダード KKP	MKP	AKP	SKP	同径平行 薄型 KKPT	異径平行 スタンダード KKQ	異径平行 薄型 KKQT
8	1,180	1,310	1,310	1,790	—	—	—
10	1,390	1,530	1,530	2,100	1,330	1,700	1,620
12	1,630	1,810	1,810	2,470	1,550	2,000	1,890
15	1,940	2,160	2,160	2,940	1,850	2,370	2,250
20	2,340	2,590	2,590	3,710	2,220	2,850	2,710
25	2,830	3,140	3,140	5,070	2,690	3,450	3,270
30	3,530	3,910	3,910	8,460	3,350	4,310	4,100
35	4,350	—	—	—	4,130	5,310	5,040

■付属ボルト

D	付属ボルト（標準2本締めの薄型は片側1本になります） 同径平行	異径平行
8	M5ー12 2本	—
10	M5ー15 2本	M5ー12・M5ー10 各1本
12	M5ー15 2本	M5ー15 2本
15	M5ー20 4本	M5ー20・M5ー15 各2本
20	M6ー25 4本	M6ー25・M6ー20 各2本
25	M6ー30 4本	M6ー30・M6ー20 各2本
30	M8ー35 4本	M8ー35・M8ー30 各2本
35	M8ー40 4本	M8ー40・M8ー35 各2本

STRUT CLAMPS -ROTARY TYPE-

支柱クランプ

ー同径回転/異径回転ー

プライスダウン 平均10%
:値下げ価格

CADデータフォルダ名：31_Posts

■同径回転 RoHS ■異径回転 RoHS

Type 同径回転	Type 異径回転	M材質	S表面処理	A付属品
KLSR	KDSR	SS400	四三酸化鉄皮膜	六角穴付ボルト止めねじ
MLKR	MDKR		無電解ニッケルメッキ	
ALKR	ADKR	A6063	黒アルマイト	
SLKR	SDKR	SUS304	ー	

付属品：四三酸化鉄皮膜、黒アルマイトにはCB（P.2-173）、MSSK（P.2-168）、それ以外にはSCB（P.2-174）、MSSU（P.2-168）のボルトが付属します。

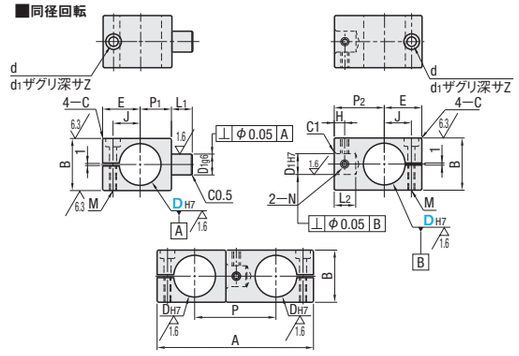

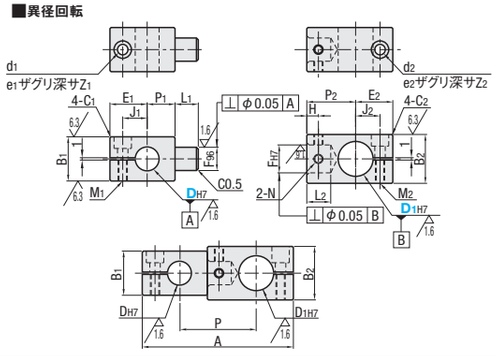

■同径回転

型式 Type	DH7		D1	g6	H7	A	B	P	P1	P2	L1	L2	E	H	J	M	N	d	d1	Z	C
KLSR	8	+0.015 0	5	−0.004 −0.012	+0.012 0	42	12	19	7	12	6	6.3	11.5	3	7	M3	M3	3.5	6.0	3	2
MLKR	10					51	13	23	9	14			14.0		9	M4		4.5	7.5	5	
	12	+0.018 0				57	15	26	11	15			15.5		10						
ALKR	15		10	−0.005 −0.014	+0.015 0	65	19	33	12	21	10	10.3	16.0	5	10.5	M4	M4	4.5	7.5	5	3
SLKR	20	+0.021 0				76	25	39	15	24			18.5		13						
	25					88	30	44	18	26			22.0		16	M5	M5	5.5	9.0	5.5	4

DH7公差、直角度はスリット加工前の公差です。
かん合する軸公差は、g6・f8をお奨めします。また締付にあたってはロングレンチのご使用をお奨めします。

■異径回転

型式 Type	DH7		D1H7		F	g6	H7	A	B1	B2	P	P1	P2	L1	L2	E1	E2	H	J1	J2	M1	M2	N	d1	d2	e1	e2	Z1	Z2	C1	C2
KDSR	8	+0.015 0	10	+0.015 0	5	−0.004 −0.012	+0.012 0	46.5	12	13	21	7	14	6	6.3	11.5	14	3	7	9	M3	M4	M3	3.5	4.5	6	7.5	3	5	2	2
MDKR	8		12	+0.018 0				49	12	15	22	7	15			11.5	15.5		7	10	M3	M4	M3	3.5	4.5	6	7.5	3	5	2	2
	10		12					53.5	13	15	24	9	15			14	15.5		9	10	M4	M4	M3	4.5	4.5	7.5	7.5	5	5	2	2
ADKR	15	+0.018 0	20	+0.021 0	10	−0.005 −0.014	+0.015 0	70.5	19	25	36	12	24	10	10.3	16	18.5	5	10.5	13	M4	M4	M4	4.5	4.5	7.5	7.5	5	5	3	3
SDKR	15		25					76	19	30	38	12	26			16	22		10.5	16	M4	M5	M5	4.5	5.5	7.5	9	5	5.5	3	4
	20	+0.021 0	25					81.5	25	30	41	15	26			18.5	22		13	16	M4	M5	M5	4.5	5.5	7.5	9	5	5.5	3	4

DH7・D1H7公差、直角度はスリット加工前の公差です。
かん合する軸公差は、g6・f8をお奨めします。また締付にあたってはロングレンチのご使用をお奨めします。

Order 注文例

型式		D1
MLKR10	—	12
KDSR8	—	12

Delivery 出荷日 3 日目発送 ストーク A 500円/1本 P.88
同一サイズ3本以上は一律1,350円

Price 価格

■数量スライド価格（1円未満切り捨て）P.87

数量	1～4	5～12	13～19	20～29
値引率	基準単価	5%	10%	18%

表示数量超えはお見積り

■同径回転

D	¥基準単価 KLSR	MLKR	ALKR	SLKR
8	2,250	2,400	1,880	2,900
10	2,410	2,570	2,170	3,420
12	2,570	2,850	2,460	3,920
15	2,890	3,410	3,190	4,860
20	3,380	3,780	3,770	5,200
25	3,970	4,100	3,950	5,510

■異径回転

D—D1	¥基準単価 KDSR	MDKR	ADKR	SDKR
8—10	2,440	2,610	2,130	3,360
8—12	2,530	2,750	2,280	3,860
10—12	2,610	2,850	2,430	4,160
15—20	3,290	3,780	3,650	5,290
15—25	3,600	3,940	3,750	—
20—25	3,870	4,140	4,050	5,860

■付属ボルト

D	付属ボルト 同径回転	異径回転
8	M3—8 2本	M3—8・M4—8 各1本
10	M4—8 2本	M3—8・M4—10 各1本
12	M4—10 2本	M4—8・M4—10 各1本
15	M4—12 2本	M4—12・M4—20 各1本
20	M4—20 2本	M4—12・M5—20 各1本
25	M5—20 2本	M4—20・M5—20 各1本

STRUT CLAMPS -ROTARY TYPE-

支柱クランプ

ー角穴・丸穴回転ー

プライスダウン 平均10%
:値下げ価格

CADデータフォルダ名：31_Posts

■特長：角パイプ、スタンドブラケットと組み合わせることで回転方向の動きを防止しながら高さ調整ができる支柱クランプ。

■角穴・丸穴回転 RoHS

Type	M材質	S表面処理	A付属品
KHKR	SS400	四三酸化鉄皮膜	六角穴付ボルト止めねじ
MHKR		無電解ニッケルメッキ	
AHKR	A6063	黒アルマイト	
SHKR	SUS304	ー	

付属品：四三酸化鉄皮膜、黒アルマイトにはCB（P.2-173）、MSSK（P.2-168）、それ以外にはSCB（P.2-174）、MSSU（P.2-168）のボルトが付属します。

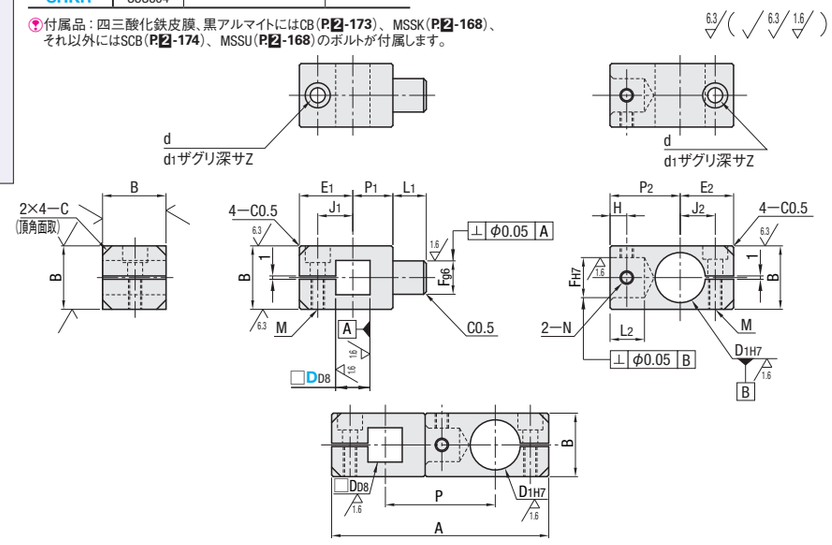

Type	DD8*		D1H7*		F	g6	H7	A	B	P	P1	P2	L1	L2	E1	E2	H	J1	J2	M（並目）	N（並目）	d	d1	Z	C
KHKR	8	+0.062 +0.040	8	+0.015 0	5	−0.004 −0.012	+0.012 0	43	12	19	7	12	6	6.3	12.5	11.5	3	8	7	M3	M3	3.5	6	3	2
MHKR	10		10					52	13	23	9	14			15	14		10	9	M4		4.5	7.5	5	
	12	+0.077 +0.050	12	+0.018 0				58	15	26	11	15			16.5	15.5		11	10						
AHKR	15		15		10	−0.005 −0.014	+0.015 0	67	19	33	12	21	10	10.3	18	16	5	12.5	10.5		M4				3
SHKR	20	+0.098 +0.065	20	+0.021 0				78	25	39	15	24			20.5	18.5		15	13						
	25		25					90	30	44	18	26			24	22		18	16	M5	M5	5.5	9	5.5	4

*DD8・D1H7公差、直角度はスリット加工前の公差です。
かん合するD1軸公差は、g6・f8をお奨めします。また締付にあたってはロングレンチのご使用をお奨めします。

Order 注文例

型式
KHKR20

Delivery 出荷日 3 日目発送

Example 使用例

Price 価格

■数量スライド価格（1円未満切り捨て）P.87

数量	1～4	5～9	10～14	15～19
値引率	基準単価	5%	10%	18%

表示数量超えはお見積り

D	¥基準単価 KHKR	MHKR	AHKR	SHKR
8	3,320	3,610	3,520	4,700
10	3,590	3,880	3,790	5,640
12	3,820	4,270	4,180	7,020
15	4,280	5,040	4,950	7,720
20	4,950	5,580	5,490	8,250
25	5,780	6,030	5,940	8,760

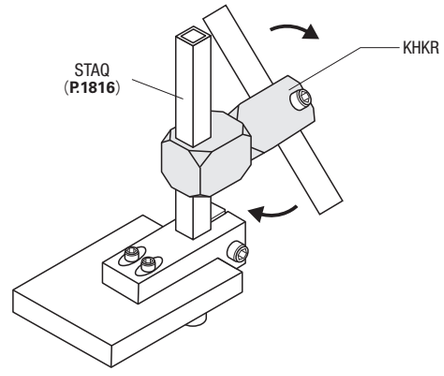

■付属ボルト

D	付属ボルト
8	M3—8 2本
10	M4—8 2本
12	M4—10 2本
15	M4—12 2本
20	M4—20 2本
25	M5—20 2本

SUPER COMPACT STRUT CLAMPS -TAP TYPE-

超コンパクト支柱クランプ

ー垂直タップ蝶ノブ付/平行タップ蝶ノブ付/垂直タップ/平行タップー

CADデータフォルダ名：31_Posts

■特長：安価でコンパクトなタップ付の支柱クランプ。蝶ノブ付なら段取り替えが容易です。

■垂直タップ蝶ノブ付 平行タップ蝶ノブ付

RoHS

Type 垂直タップ	Type 平行タップ	M材質	S表面処理	A付属品
AMNCC	AQMCC	A6061	黒アルマイト	蝶ノブ(黒)
ー	AQMWC		白アルマイト	蝶ノブ(白)

※蝶ノブ頭部：ナイロン66
ネジ部：SWRM−10(三価クロメート処理)

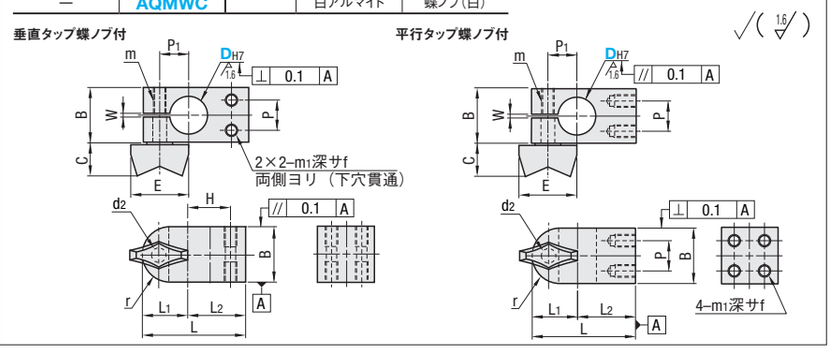

型式 Type		DH7	B	L	L1	L2	r	H	m1	f	P	P1	W	d2	m	蝶ノブ E	蝶ノブ C	¥基準単価 垂直タップ AMNCC	¥基準単価 平行タップ AQMCC・AQMWC
垂直タップ AMNCC	平行タップ AQMCC AQMWC	6	+0.012 0	10	21.5	10.5	11	5	8	M2.6	4	5	6.5	1	3.5	M3	18	10.5	980	980
		8	+0.015 0	12	25	11	14	6	10	M3	5	6	7						1,000	1,000
		10		16	29.5	13.5	16	8	11	M4	6	8	8.5	1.5	4.5	M4			1,130	1,130
		12	+0.018 0	18	32	14	18	9	13				9						1,160	1,160
		15		22	41	18	23	11	17	M5	8	12	12		5.5	M5	28	15	1,270	1,270

DH7公差、直角度はスリット加工前の公差です。
かん合する軸の公差は、g6・f8をお奨めします。また蝶ノブ付以外の締付にあたってはロングレンチのご使用をお奨めします。

Order 注文例 型式 AQMWC10

Delivery 出荷日 在庫品 翌日出荷 P.87
ご希望によりPM5:00迄、当日出荷受付致します。

Price 価格 ■数量スライド価格（1円未満切り捨て）P.87

数量	1〜9	10〜12	13〜14	15〜19
値引率	基準単価	5%	10%	18%

表示数量超えはお見積り

■垂直タップ/平行タップ

RoHS

Type 垂直タップ	Type 平行タップ	M材質	S表面処理	A付属品
AMNC	AQMC	A6061	黒アルマイト	六角穴付ボルト
AMNW	AQMW		白アルマイト	

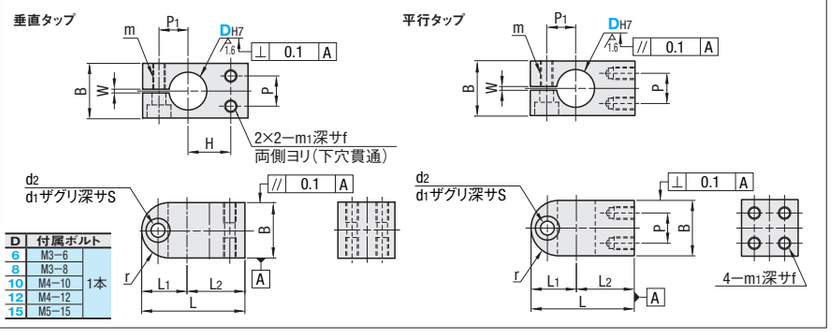

D	付属ボルト	
6	M3−6	1本
8	M3−8	
10	M4−10	
12	M4−12	
15	M5−15	

型式 Type		DH7	B	L	L1	L2	r	H	m1	f	P	P1	W	m	d1	d2	S	¥基準単価 垂直タップ AMNC・AMNW	¥基準単価 平行タップ AQMC・AQMW
垂直タップ AMNC AMNW	平行タップ AQMC AQMW	6	+0.012 0	10	21.5	10.5	11	5	8	M2.6	4	5	6.5	1	M3	6.5	3.5	3.5	830	830
		8	+0.015 0	12	25	11	14	6	10	M3	5	6	7						840	840
		10		16	29.5	13.5	16	8	11	M4	6	8	8.5	1.5	M4	8	4.5	4.5	950	950
		12	+0.018 0	18	32	14	18	9	13				9						980	980
		15		22	41	18	23	11	17	M5	8	12	12		M5	9.5	5.5	5.5	1,050	1,050

DH7公差、直角度はスリット加工前の公差です。
かん合する軸の公差は、g6・f8をお奨めします。また蝶ノブ付以外の締付にあたってはロングレンチのご使用をお奨めします。

Order 注文例 型式 AMNC8

Delivery 出荷日 在庫品 翌日出荷 P.87
ご希望によりPM5:00迄、当日出荷受付致します。

Price 価格 ■数量スライド価格（1円未満切り捨て）P.87

数量	1〜9	10〜12	13〜14	15〜19
値引率	基準単価	5%	10%	18%

表示数量超えはお見積り

STRUT CLAMPS -WITH TAPS AND CLAMP LEVER-

支柱クランプ

ー垂直タップクランプレバー付/平行タップクランプレバー付ー

CADデータフォルダ名：31_Posts

■特長：頻繁に段取替えを行う箇所に便利です。クランプレバーで上下方向の調整が工具レスで行えます。

■垂直/平行タップ クランプレバー付

RoHS

Type 垂直タップ 薄型	Type 平行タップ 薄型	Type 平行タップ スタンダード	M材質	S表面処理
KMKU	KQKU	KQK	SS400	四三酸化鉄皮膜
MMKU	MQKU	MQK		無電解ニッケルメッキ
AMKU	AQKU	AQK	A6063	黒アルマイト
SMKU	SQKU	SQK	SUS304	ー

■クランプレバー（P.2-999）参照

DH7	薄型	スタンダード
10	CLDM5−16−M	CLDM6−16−M
12		CLDM6−20−M
15	CLDM5−20−M	CLDM8−20−M
20	CLDM6−25−M	CLDM8−25−M
25	CLDM6−32−M	CLDM10−32−M
30		CLDM10−40−M
35	CLDM8−40−M	CLDM12−40−M

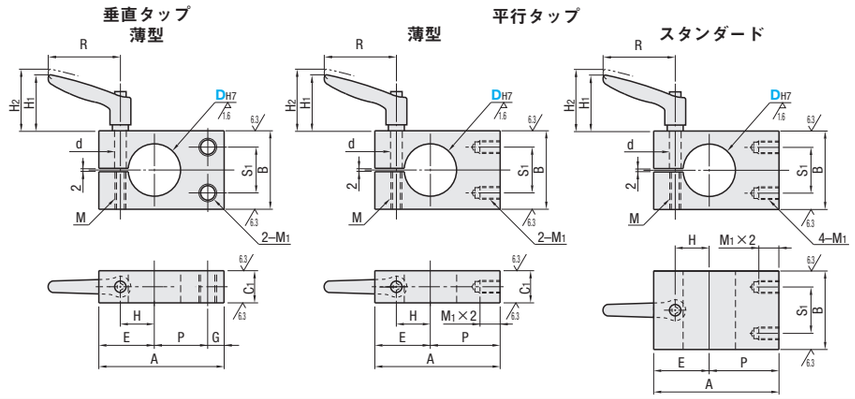

■垂直タップ薄型

型式 Type		DH7	P	A	B	C1	E	G	H	S1	M1	M	d	クランプレバー H1	クランプレバー H2	クランプレバー R	¥基準単価 KMKU	¥基準単価 MMKU	¥基準単価 AMKU	¥基準単価 SMKU
KMKU MMKU AMKU SMKU		10	+0.015 0	11	31	16	9	15	5	9	8	M4	M5	5.5	35	38.5	45	1,750	1,870	1,870	2,330
		12	+0.018 0	13	34			16		10								1,860	1,990	ー	2,500
		15		17	45	22	12	20	8	12	12	M5						2,000	2,160	2,160	2,710
		20	+0.021 0	20	52	28	16	22	10	15	16	M6	M6	6.6				2,200	2,370	2,370	3,000
		25		23	58	32	19	25		18	20							2,450	2,660	2,660	3,380
		30		27	66	38		29		21	25	M8						2,800	3,040	3,040	3,900
		35	+0.025 0	30	72	45	22	32		24	28		M8	9	45.5	49	63	3,400	ー	ー	ー

サイズの有無は価格表にてご確認ください。 DH7公差はスリット加工前の公差です。
かん合する軸公差は、g6・f8をお奨めします。また締付にあたってはロングレンチのご使用をお奨めします。

■平行タップ薄型

型式 Type		DH7	P	A	B	C1	E	H	S1	M1	M	d	クランプレバー H1	クランプレバー H2	クランプレバー R	¥基準単価 KQKU	¥基準単価 MQKU	¥基準単価 AQKU	¥基準単価 SQKU
KQKU MQKU AQKU SQKU		10	+0.015 0	16	31	16	9	15	9	8	M4	M5	5.5	35	38.5	45	1,980	2,120	2,120	2,650
		12	+0.018 0	18	34			16	10								2,100	2,260	2,260	2,850
		15		25	45	22	12	20	12	12	M5						2,280	2,460	2,460	3,120
		20	+0.021 0	30	52	28	16	22	15	16	M6	M6	6.6				2,510	2,710	2,710	3,470
		25		33	58	32	19	25	18	20							ー	3,050	ー	3,920
		30		37	66	38		29	21	25	M8						3,220	ー	3,510	4,550
		35	+0.025 0	40	72	45	22	32	24	28		M8	9	45.5	49	63	ー	ー	4,260	ー

サイズの有無は価格表にてご確認ください。 DH7公差はスリット加工前の公差です。
かん合する軸公差は、g6・f8をお奨めします。また締付にあたってはロングレンチのご使用をお奨めします。

■平行タップスタンダード

型式 Type		DH7	P	A	B	E	H	S1	M1	M	d	クランプレバー H1	クランプレバー H2	クランプレバー R	¥基準単価 KQK	¥基準単価 MQK	¥基準単価 AQK	¥基準単価 SQK
KQK MQK AQK SQK		10	+0.015 0	16	32	16	16	10	8	M4	M6	6.6	35	38.5	45	2,040	2,190	2,190	2,750
		12	+0.018 0	18	35		17	11								2,170	2,340	2,340	2,970
		15		25	47	22	22	14	12	M5	M8	9	45.5	49	63	2,480	2,680	2,680	3,360
		20	+0.021 0	30	54	28	24	16	16	M6						2,730	2,940	2,940	3,740
		25		33	62	32	29	20	20		M10	11	55	59	78	3,200	3,450	3,450	4,380
		30		37	68	40	31	22	25	M8						3,640	3,940	ー	5,040
		35	+0.025 0	40	77	45	37	26	28		M12	13	67	71	92	4,360	4,720	4,720	ー

サイズの有無は価格表にてご確認ください。 DH7公差はスリット加工前の公差です。
かん合する軸公差は、g6・f8をお奨めします。また締付にあたってはロングレンチのご使用をお奨めします。

Order 注文例 型式 KMKU20 KQKU25 SQK15

Delivery 出荷日 3 日目発送 ストーク A 500円/1本 P.88
同一サイズ3本以上は一律1,350円

Price 価格 ■数量スライド価格（1円未満切り捨て）P.87

数量	1〜4	5〜9	10〜14	15〜19
値引率	基準単価	5%	10%	18%

表示数量超えはお見積り

ミスミ FAメカ2010 スペック検索でらくらく選定! ミスミFA 検索 http://fa.misumi.jp/

STRUT CLAMPS -TAP TYPE-

支柱クランプ

ー垂直タップー

大口対応 BIG ORDER

ステンレス・めっき品 脱脂洗浄サービス 対応商品詳細は下記URLへ http://fa.misumi.jp

類似寸法は加工部品Cナビ http://cp.misumi.jp/10-013/

CADデータフォルダ名：31_Posts

■垂直タップ

RoHS

Type ピッチ固定 スタンダード	Type ピッチ固定 薄型	Type ピッチ選択 スタンダード	Type ピッチ選択 薄型	M材質	S表面処理	A付属品
KMN	KMNU	KML	KMLU	SS400	四三酸化鉄皮膜	六角穴付ボルト
MMN	MMNU	MML	MMLU		無電解ニッケルメッキ	六角穴付ボルト（ステンレス）
AMN	AMNU	—	—	A6063	黒アルマイト	六角穴付ボルト
—	WMNU	—	—		白アルマイト	六角穴付ボルト（ステンレス）
SMN	SMNU	—	—	SUS304	—	

四三酸化鉄皮膜と黒アルマイト品にはCBボルト、その他にはSCBボルトが付きます。

6.3/（6.3/1.6/）

D=8～12

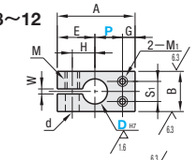

D=15～50

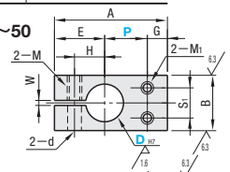

スタンダード

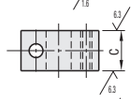

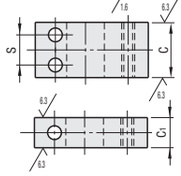

薄型

・P寸法公差：JIS B 0405 中級（P.1948参照）

■ピッチ固定

型式 Type		DH7		P	A	B	C	C1	E	G	H	S1	M1	S	W	M	d
スタンダード KMN MMN AMN SMN（D≦30）	薄型 KMNU MMNU AMNU WMNU SMNU（D≦30）	8	+0.015 0	10	29	12	12	—	14	5	8	6	M3	—	2	M5	5.5
		10		11	31	16	16	9	15		9	8	M4	—			
		12	+0.018 0	13	34				16		10			—			
		15		17	45	22	22	12	20	8	12	12	M5	12			
		16						—									
		20	+0.021 0	20	52	28	28	16	22	10	15	16	M6	14		M6	6.6
		25		23	58	32	32	19	25		18	20		16			
		30		27	66	40	40		29		21	25	M8	20		M8	9
		35	+0.025 0	30	72	45	45	22	32		24	28					
KMN	KMNU	40	+0.025 0	35	79	50	50	25	34	10	26	30	M8	20	2	M8	9
		50		45	103	65	65	32	43	15	33	38	M10	32	3	M10	11

サイズの有無は価格表にてご確認ください。 D=16は標準ピッチスタンダード（白アルマイト除く）のみです。 DH7公差はスリット加工前の公差です。
かん合する軸公差は、g6・f8をお奨めします。また締付にあたってはロングレンチのご使用をお奨めします。

■ピッチ選択

型式 Type		DH7		P 選択	A	B	C	C1	E	G	H	S1	M1	S	W	M	d
スタンダード KML MML	薄型 KMLU MMLU	10	+0.015 0	20 30	A=P+E+G	16	16	9	15	5	9	8	M4	—	2	M5	5.5
		12	+0.018 0						16		10			—			
		15		25 30		22	22	12	20	8	12	12	M5	12			
		20	+0.021 0	30 40		28	28	16	22	10	15	16	M6	14		M6	6.6
		25				32	32	19	25		18	20		16			
		30		40 50		40	40		29		21	25	M8	20		M8	9
KML	KMLU	40	+0.025 0	40 50	A=P+E+G	50	50	25	34	10	26	30	M8	20	2	M8	9

サイズの有無は価格表にてご確認ください。 DH7公差はスリット加工前の公差です。
かん合する軸公差は、g6・f8をお奨めします。また締付にあたってはロングレンチのご使用をお奨めします。

Order 注文例

型式	ー	P
KMN10		
KMLU20	ー	30

Delivery 出荷日

3 日目発送

ストーク T 1,000円/1本
ストーク A 500円/1本
P.88

同一サイズ3本以上は一律1,350円（ストークTは除く）

大口出荷日 +5 日目出荷 数量 30～79

ストーク対応不可
KMN、MMN、SMNのみ適用

Price 価格

●KMN・MMN
■数量スライド価格（1円未満切り捨て）P.87

数量	1～4	5～12	13～19	20～29	30～79
値引率	基準単価	5%	10%	18%	21%
出荷日	通常				+5日

80以上は出荷日、価格共にお見積

●SMN
■数量スライド価格（1円未満切り捨て）P.87

数量	1～4	5～12	13～19	20～29	30～79
値引率	基準単価	5%	10%	18%	18%
出荷日	通常				+5日

80以上は出荷日、価格共にお見積

●左記以外
■数量スライド価格（1円未満切り捨て）P.87

数量	1～4	5～12	13～19	20～29
値引率	基準単価	5%	10%	18%

表示数量超えはお見積り

■付属ボルト

D	¥基準単価 ピッチ固定 スタンダード KMN	MMN	AMN	SMN	薄型 KMNU	MMNU	AMNU	WMNU	SMNU	ピッチ選択 スタンダード KML	MML	薄型 KMLU	MMLU
8	1,130	1,250	1,250	1,700	—	—	—	—	—	—	—	—	—
10	1,170	1,300	1,300	1,780	1,120	1,240	1,240	1,170	1,700	1,460	1,620	1,400	1,540
12	1,290	1,440	1,440	1,960	1,230	1,360	1,360	1,350	1,870	1,620	1,800	1,530	1,710
15	1,450	1,620	1,620	2,190	1,370	1,530	1,530	1,510	2,080	1,810	2,020	1,710	1,910
16	1,450	1,620	1,620	2,190	—	—	—	—	—	—	—	—	—
20	1,650	1,840	1,840	2,500	1,570	1,740	1,740	1,720	2,370	2,070	2,300	1,970	2,180
25	1,920	2,130	2,130	2,900	1,820	2,030	2,030	—	2,750	2,400	2,670	—	2,530
30	2,280	2,530	2,530	3,450	2,170	2,410	2,410	2,480	3,270	2,860	3,160	2,720	3,020
35	2,790	3,090	3,090	—	2,650	2,940	2,940	—	—	—	—	—	—
40	3,400	—	—	—	3,240	—	—	—	—	4,250	—	4,050	—
50	4,140	—	—	—	3,940	—	—	—	—	—	—	—	—

D	付属ボルト（標準2本締めの薄型は片側1本になります）
8	M5−12 1本
10	M5−15 1本
12	M5−15 1本
15	M5−20 2本
16	M5−20 2本
20	M6−25 2本
25	M6−30 2本
30	M8−35 2本
35	M8−40 2本
40	M8−45 2本
50	M10−55 2本

STRUT CLAMPS -TAP PARALLEL TYPE-

支柱クランプ

ー平行タップー

大口対応 BIG ORDER

ステンレス・めっき品 脱脂洗浄サービス 対応商品詳細は下記URLへ http://fa.misumi.jp

類似寸法は加工部品Cナビ http://cp.misumi.jp/10-013/

CADデータフォルダ名：31_Posts

■平行タップ

RoHS

Type ピッチ固定 スタンダード	Type ピッチ固定 薄型	Type ピッチ選択 スタンダード	Type ピッチ選択 薄型	M材質	S表面処理	A付属品
KQM	KQMU	KQL	KQLU	SS400	四三酸化鉄皮膜	六角穴付ボルト
MQM	MQMU	MQL	MQLU		無電解ニッケルメッキ	六角穴付ボルト（ステンレス）
AQM	AQMU	AQL	—	A6063	黒アルマイト	六角穴付ボルト
WQM	WQMU	—	—		白アルマイト	六角穴付ボルト（ステンレス）
SQM	SQMU	SQL	SQLU	SUS304	—	

四三酸化鉄皮膜と黒アルマイト品にはCBボルト、その他にはSCBボルトが付きます。

6.3/（6.3/1.6/）

D=8～12

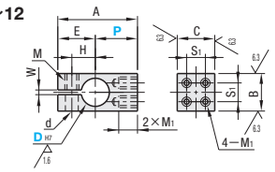

D=15～50

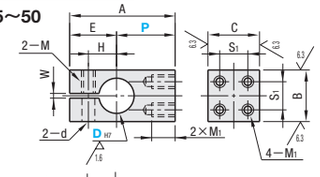

スタンダード

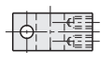

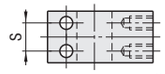

薄型

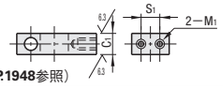

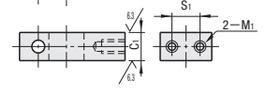

・P寸法公差：JIS B 0405 中級（P.1948参照）

■ピッチ固定

型式 Type		DH7		P	A	B	C	C1	E	H	S1	M1	S	W	M	d
スタンダード KQM MQM AQM WQM SQM（D≦30）	薄型 KQMU MQMU AQMU WQMU SQMU（D≦30）	8	+0.015 0	15	29	12	12	—	14	8	6	M3	—	2	M5	5.5
		10		16	31	16	16	9	15	9	8	M4	—			
		12	+0.018 0	18	34				16	10			—			
		15		25	45	22	22	12	20	12	12	M5	12			
		16						—								
		20	+0.021 0	30	52	28	28	16	22	15	16	M6	14		M6	6.6
		25		33	58	32	32	19	25	18	20		16			
		30		37	66	40	40		29	21	25	M8	20		M8	9
		35	+0.025 0	40	72	45	45	22	32	24	28					
KQM	KQMU	40	+0.025 0	45	79	50	50	25	34	26	30	M8	20	2	M8	9
		50		60	103	65	65	32	43	33	38	M10	32	3	M10	11

サイズの有無は価格表にてご確認ください。 D=16は標準ピッチスタンダード（白アルマイト除く）のみです。 DH7公差はスリット加工前の公差です。
かん合する軸公差は、g6・f8をお奨めします。また締付にあたってはロングレンチのご使用をお奨めします。

■ピッチ選択

型式 Type		DH7		P 選択	A	B	C	C1	E	H	S1	M1	S	W	M	d
スタンダード KQL MQL AQL SQL（D≦30）	薄型 KQLU MQLU SQLU（D≦20）	10	+0.015 0	20 30	A=P+E	16	16	9	15	9	8	M4	—	2	M5	5.5
		12	+0.018 0	25 35					16	10			—			
		15		30 40		22	22	12	20	12	12	M5	12			
		20	+0.021 0	25 40		28	28	16	22	15	16	M6	14		M6	6.6
		25		40 50		32	32	19	25	18	20		16			
		30				40	40		29	21	25	M8	20		M8	9
		35	+0.025 0	50 60		45	45	22	32	24	28					
KQL	KQLU	40	+0.025 0	50 60	A=P+E	50	50	25	34	26	30	M8	20	2	M8	9
		50		50 70		65	65	32	43	33	38	M10	32	3	M10	11

サイズの有無は価格表にてご確認ください。 DH7公差はスリット加工前の公差です。
かん合する軸公差は、g6・f8をお奨めします。また締付にあたってはロングレンチのご使用をお奨めします。

Order 注文例

型式	ー	P
MQM12		
KQLU25	ー	40

Delivery 出荷日

3 日目発送

ストーク T 1,000円/1本
ストーク A 500円/1本
P.88

同一サイズ3本以上は一律1,350円（ストークTは除く）

大口出荷日 +5 日目出荷 数量 30～79

ストーク対応不可
KQM、MQM、SQMのみ適用

Price 価格

●KQM・MQM
■数量スライド価格（1円未満切り捨て）P.87

数量	1～4	5～12	13～19	20～29	30～79
値引率	基準単価	5%	10%	18%	21%
出荷日	通常				+5日

80以上は出荷日・価格共にお見積

●SQM
■数量スライド価格（1円未満切り捨て）P.87

数量	1～4	5～12	13～19	20～29	30～79
値引率	基準単価	5%	10%	18%	18%
出荷日	通常				+5日

80以上は出荷日・価格共にお見積

●左記以外
■数量スライド価格（1円未満切り捨て）P.87

数量	1～4	5～12	13～19	20～29
値引率	基準単価	5%	10%	18%

表示数量超えはお見積り

■付属ボルト

D	¥基準単価 ピッチ固定 スタンダード KQM	MQM	AQM	WQM	SQM	薄型 KQMU	MQMU	AQMU	WQMU	SQMU	ピッチ選択 スタンダード KQL	MQL	AQL	SQL	薄型 KQLU	MQLU	SQLU
8	1,260	1,410	1,410	1,290	1,890	—	—	—	—	—	—	—	—	—	—	—	—
10	1,410	1,560	1,560	1,430	2,120	1,350	1,490	1,490	1,410	2,020	1,770	1,950	1,950	2,660	1,680	1,870	2,520
12	1,540	1,710	1,710	1,650	2,340	1,470	1,630	1,630	1,610	2,220	1,940	2,150	2,150	2,920	1,840	2,050	2,780
15	1,730	1,930	1,930	1,850	2,610	1,650	1,830	1,830	1,800	2,490	2,170	2,420	—	3,270	2,060	2,290	3,110
16	1,730	1,930	1,930	—	2,610	—	—	—	—	—	—	—	—	—	—	—	—
20	1,980	2,190	2,190	2,110	2,990	1,880	2,080	2,080	2,050	2,840	2,470	2,750	2,750	3,730	2,350	2,610	3,550
25	2,290	2,540	2,540	2,480	3,470	2,180	2,420	2,370	—	3,290	2,870	3,180	3,180	—	2,730	3,030	—
30	2,730	3,030	3,030	3,030	4,130	2,590	2,880	2,880	2,960	3,920	3,410	3,790	3,790	5,150	3,240	3,600	—
35	3,330	3,690	3,690	3,700	—	—	3,510	—	—	—	4,160	4,610	4,610	—	3,960	4,390	—
40	4,060	—	—	—	—	3,870	—	—	—	—	5,090	—	—	—	—	—	—
50	4,950	—	—	—	—	4,710	—	—	—	—	6,200	—	—	—	—	—	—

D	付属ボルト（標準2本締めの薄型は片側1本になります）
8	M5−12 1本
10	M5−15 1本
12	M5−15 1本
15	M5−20 2本
16	M5−20 2本
20	M6−25 2本
25	M6−30 2本
30	M8−35 2本
35	M8−40 2本
40	M8−45 2本
50	M10−55 2本

STRUT CLAMPS -TAP TYPE SEPARATE-

支柱クランプ

ー垂直タップセパレート/平行タップセパレートー

ステンレス・めっき品 脱脂洗浄サービス 対応商品詳細は下記URLへ http://fa.misumi.jp

CADデータフォルダ名：31_Posts

■特長：構造物に組み込まれたスタンド用支柱に、あとから取付けることが可能です。

■垂直タップセパレート 平行タップセパレート RoHS

Type 垂直タップ	Type 平行タップ	M材質	S表面処理	A付属品
KRTP	KRPP	SS400	四三酸化鉄皮膜	六角穴付ボルト
MRTP	MRPP		無電解ニッケルメッキ	六角穴付ボルト(ステンレス)
ARTP	ARPP	A6063	黒アルマイト	六角穴付ボルト
SRTP	SRPP	SUS304	ー	六角穴付ボルト(ステンレス)

6.3/(6.3/1.6/)

垂直タップ

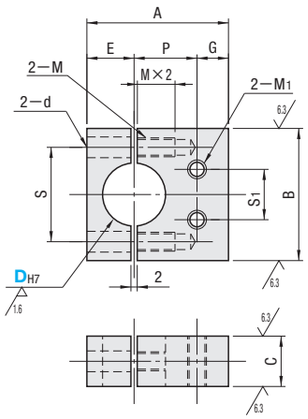

平行タップ

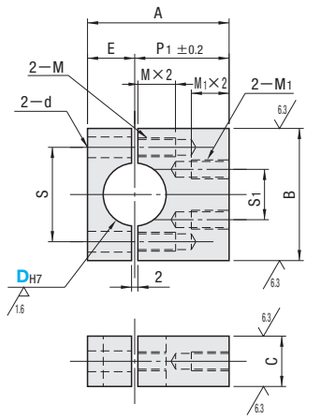

型式 Type	D	DH7	A	B	C	E	P	P1	G	S	d	M (並目)	S1	M1 (並目)
垂直タップ KRTP MRTP ARTP SRTP / 平行タップ KRPP MRPP ARPP SRPP	10	+0.015 0	24	25	9	8	11	16	5	18	4.5	M4	8	M4
	12	+0.018 0	28	28		10	13	18		20				
	15		37	35	12	12	17	25	8	24	5.5	M5	12	M5
	20	+0.021 0	45	45	16	15	20	30	10	30	6.6	M6	16	M6
	25		51	50	19	18	23	33		35			20	
	30		60	60		23	27	37		44	9	M8	25	M8
	35	+0.025 0	66	65	22	26	30	40		50			28	

DH7公差はスリット加工前の公差です。 ARTP 35は規格がありません。

Order 注文例

型式
KRTP15
MRPP20

Delivery 出荷日 在庫品 翌日出荷 P.87

ご希望によりPM5:00迄、当日出荷受付致します。

Price 価格

■数量スライド価格 (1円未満切り捨て) P.87

数量	1〜4	5〜12	13〜19	20〜29
値引率	基準単価	5%	10%	18%

表示数量超えはお見積り

D	¥基準単価 KRTP KRPP	ARTP	ARPP	MRTP MRPP	SRTP SRPP
10	3,410	3,750	3,750	3,750	4,680
12	3,730	4,140	4,140	4,140	5,160
15	4,290	4,760	4,760	4,760	5,930
20	4,940	5,450	5,450	5,450	6,800
25	5,680	6,300	6,300	6,300	7,850
30	6,540	7,260	7,260	7,260	8,710
35	7,510	ー	8,360	8,360	10,430

ARTP 35は規格がありません。

Alteration 追加工

型式 ー (ALW)
ARTP20 ー ALW

8 日目発送

Alteration	Code	Spec.	¥/1Code
白アルマイト	ALW	ARTP、ARPPの黒アルマイトを白に変更します。 ARTP、ARPPに適用 ステンレスボルト付属	400

Example 使用例

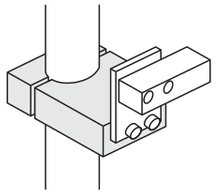

■付属ボルト

D	付属ボルト	
10	M4ー15	2本
12	M4ー18	
15	M5ー20	
20	M6ー25	
25	M6ー30	
30	M8ー35	
35	M8ー40	

STRUT CLAMPS -PREVENTION TURNING WITH TAPS-

支柱クランプ

ー平行タップ回転防止ー

CADデータフォルダ名：31_Posts

■特長：カメラ取付など回転方向の動きを防止しながらZ方向の調整が可能。

■平行タップ回転防止 RoHS

Type セット品	Type 支柱クランプ単品	支柱 M材質	支柱 S表面処理	支柱クランプ本体 M材質	支柱クランプ本体 S表面処理
KBYKS	KBYK	S45C	無電解ニッケルメッキ	SS400	四三酸化鉄皮膜
KBYMS	KBYM				無電解ニッケルメッキ
KBYSS	KBYS	SUS304	ー	SUS304	ー

セット品=クランプ1個+支柱1本のセットとなります。 本ページの支柱クランプは、セット品の支柱とセットでご使用ください。

支柱クランプ

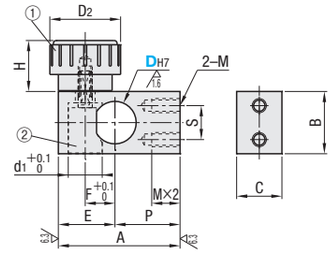

支柱

25/(6.3/1.6/)

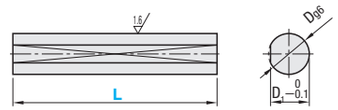

番号	部品名	M材質
①	つまみノブ	ABS/黄銅(インサート)
②	クランパー	C3604(カドミレス)

型式 Type	D	L	D1	A	B	C	S	M	P	E	F	d1	H	D2
セット品 KBYKS KBYMS KBYSS / 支柱クランプ単品 KBYK KBYM KBYS	10	100(D≦20) 150(D≦20) 200 250(12≦D) 300(12≦D)	9	35	19	12	10	M5	20	15	7.5	10	18	25
	12		11	36						16	8.5			
	15		14	45	*22(25)	16	12		25	20	10.5	12		
	20		19	47	25			M6		22	13			32
	25		23.5	55	32		16		30	25	15			

*KBYS(=SUS304)のD寸法が15の時、B=25となります。

Order 注文例

型式	ー	L
KBYMS15	ー	250
KBYK20		

Delivery 出荷日 3 日目発送

ストーク A 500円/1本 P.88

同一サイズ3本以上は一律1,350円

Price 価格

■数量スライド価格 (1円未満切り捨て) P.87

数量	1〜9	10〜12	13〜14	15〜19
値引率	基準単価	5%	10%	18%

表示数量超えはお見積り

■セット品

D	¥基準単価 KBYKS L100	KBYKS L150	KBYKS L200	KBYKS L250	KBYKS L300	KBYMS L100	KBYMS L150	KBYMS L200	KBYMS L250	KBYMS L300	KBYSS L100	KBYSS L150	KBYSS L200	KBYSS L250	KBYSS L300
10	3,600	3,740	3,880	ー	ー	3,650	3,790	3,930	ー	ー	5,320	5,520	5,730	ー	ー
12	3,700	3,860	4,020	4,190	4,360	3,760	3,920	4,080	4,250	4,420	5,460	5,700	5,950	6,200	6,440
15	4,240	4,450	4,660	4,870	5,090	4,320	4,530	4,740	4,950	5,170	6,900	7,210	7,520	7,840	8,150
20	4,730	5,040	5,360	5,670	5,990	4,840	5,150	5,470	5,780	6,100	7,250	7,700	8,150	8,610	9,060
25	ー	ー	6,320	6,770	7,210	ー	ー	6,480	6,930	7,370	ー	ー	9,960	10,590	11,210

■支柱クランプ単品

D	¥基準単価 KBYK	KBYM	KBYS
10	3,210	3,260	4,720
12	3,240	3,300	4,780
15	3,680	3,760	6,080
20	3,960	4,070	6,140
25	4,360	4,520	7,240

■保持力参考データ
下記測定方法でのD=15の測定値
SS400の場合=580N
SUS304の場合=530N
※上記数値は試験値であり、保証値ではありません。

〈〈保持力測定方法〉〉

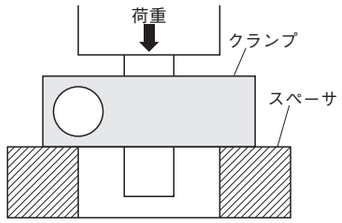

※標準締付トルク 0.5系列(N・m)
D10・12・15の場合=1.5
D20・25の場合 =2.6

Example 使用例

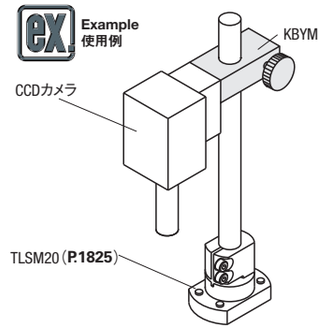

ミスミ FAメカ2010 My部品表で型番も簡単エクセル管理! ミスミFA 検索 http://fa.misumi.jp/

規格追加
赤文字表示

STRUT CLAMPS -SQUARE HOLE, CROSS TYPE-

支柱クランプ

ー角・丸直交/角・角直交ー

プライスダウン
平均10%
:値下げ価格

CADデータフォルダ名：31_Posts

■特長：角パイプ(P.1816)、スタンドブラケット(P.1832)と組み合わせることで、回転を防止しながら高さ調整ができる支柱クランプ。セットで使えるパイプ・棒はP.1816参照。

■角・丸直交　RoHS

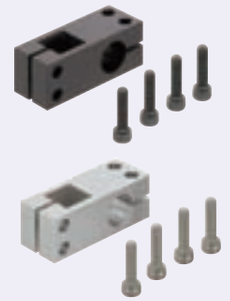

■角・角直交

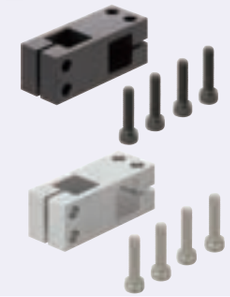

Type 角・丸直交	Type 角・角直交	M材質	S表面処理	A付属品
BLQD	BLQQD	S45C	四三酸化鉄皮膜黒	六角穴付ボルト
NLQD	NLQQD		無電解ニッケルメッキ	
ALQD	ALQQD	A6063	黒アルマイト	
HLQD	HLQQD		白アルマイト	
SLQD	SLQQD	SUS304	ー	

付属品：四三酸化鉄皮膜と黒アルマイトにはCB(P.2-173)、それ以外にはSCB(P.2-174)のボルトが付属します。

角・丸直交

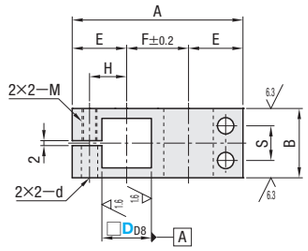

角・角直交

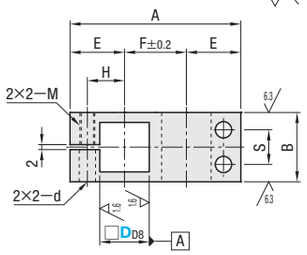

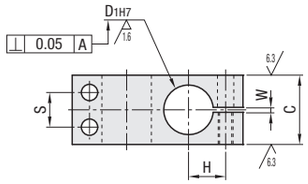

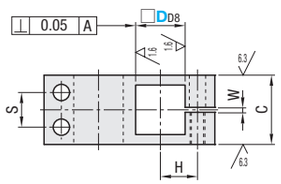

D=10・12の場合、S寸法はありません。ボルト締付けはセンター1ケ所になります。

型式 Type 角・丸直交	型式 Type 角・角直交	DD8		D1H7		A	B	C	E	F	H	S	M(並目)	d
BLQD	BLQQD	10	+0.077 +0.050	10	+0.015 0	45	16	16	15	15	9	—	M5	5.5
NLQD	NLQQD	12		12	+0.018 0	49	16	16	16	17	10	—		
ALQD	ALQQD	15		15		57	22	22	18	21	12	11		
HLQD	HLQQD	20	+0.098 +0.065	20	+0.021 0	69	28	28	22	25	15	14	M6	6.6
SLQD	SLQQD	25		25		83	32	32	25	33	18	16		

DD8公差、D1H7公差、直角度はスリット加工前の公差です。
かん合するDD8軸公差は0～ー0.12、D1H7軸公差は、g6・f8をお奨めします。また締付にあたってはロングレンチのご使用をお奨めします。

Order 注文例

型式
ALQD20
SLQQD10

Example 使用例

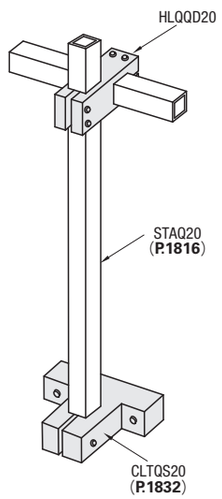

Delivery 出荷日　3 日目発送　ストーク A　500円/1本　P.88
同一サイズ3本以上は一律1,350円

Price 価格

■数量スライド価格（1円未満切り捨て）P.87

数量	1～4	5～12	13～19	20～29
値引率	基準単価	5%	10%	18%

表示数量超えはお見積り

D	¥基準単価 角・丸直交 S45C BLQD	NLQD	A6063 ALQD	HLQD	SUS304 SLQD	角・角直交 S45C BLQQD	NLQQD	A6063 ALQQD	HLQQD	SUS304 SLQQD
10	1,830	2,030	1,580	1,580	2,980	2,320	2,520	2,050	2,050	4,200
12	1,870	2,070	1,620	1,620	3,180	2,520	2,720	2,150	2,150	4,500
15	2,220	2,420	2,170	2,170	3,840	3,520	3,720	2,890	2,890	5,040
20	2,650	2,850	2,620	2,620	4,420	3,980	4,180	3,300	3,300	5,620
25	3,500	3,700	3,200	3,200	4,820	4,350	4,550	3,820	3,820	5,980

規格追加
赤文字表示

STRUT CLAMPS -SQUARE HOLE, TAP TYPE-

支柱クランプ

ー垂直タップ 角穴/平行タップ 角穴ー

CADデータフォルダ名：31_Posts

■特長：角パイプ(P.1816)、スタンドブラケット(P.1832)と組み合わせることで回転方向の動きを防止しながら高さ調整ができる支柱クランプ。セットで使えるパイプ・棒はP.1816参照。

■垂直タップ 角穴　RoHS

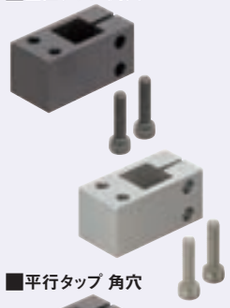

■平行タップ 角穴

Type 垂直タップ	Type 平行タップ	M材質	S表面処理	A付属品
BMNQ	BQMQ	S45C	四三酸化鉄皮膜	六角穴付ボルト
NMNQ	NQMQ		無電解ニッケルメッキ	
AMNQ	AQMQ	A6063	黒アルマイト	
WMNQ	WQMQ		白アルマイト	
SMNQ	SQMQ	SUS304	ー	

付属品：四三酸化鉄皮膜と黒アルマイトにはCB(P.2-173)、それ以外にはSCB(P.2-174)のボルトが付属します。

垂直タップ 角穴

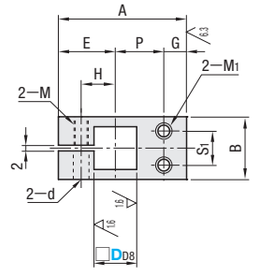

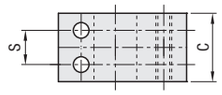

平行タップ 角穴

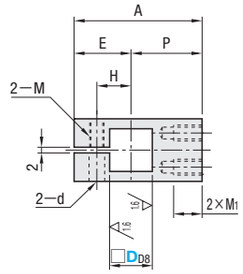

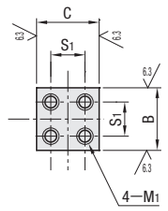

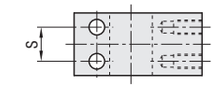

D=10・12の場合、S寸法はありません。ボルト締付けはセンター1ケ所になります。

■垂直タップ 角穴

型式 Type	DD8		P	A	B	C	E	G	H	S1	M1	S	M	d	¥基準単価 AMNQ	BMNQ	NMNQ	WMNQ	SMNQ
BMNQ NMNQ AMNQ WMNQ SMNQ	10	+0.077 +0.050	11	31	16	16	15	5	9	8	M4	—	M5	5.5	1,500	1,650	1,320	1,320	2,700
	12		13	34	16	16	16	5	10	8					1,600	1,750	1,380	1,380	2,800
	15		17	45	22	22	20	8	12	12	M5	12			1,860	2,060	1,500	1,500	3,090
	20	+0.098 +0.065	20	52	28	28	22	10	15	16	M6	14	M6	6.6	2,280	2,480	1,850	1,850	3,400
	25		23	58	32	32	25	10	18	20		16			2,900	3,120	2,500	2,500	4,250

DD8公差はスリット加工前の公差です。
かん合するDD8軸公差は、0～ー0.12をお奨めします。また締付にあたってはロングレンチのご使用をお奨めします。

■平行タップ 角穴

型式 Type	DD8		P	A	B	C	E	H	S1	M1	S	M	d	¥基準単価 AQMQ	WQMQ	BQMQ	NQMQ	SQMQ
BQMQ NQMQ AQMQ WQMQ SQMQ	10	+0.077 +0.050	16	31	16	16	15	9	8	M4	—	M5	5.5	1,630	1,750	1,390	1,390	2,780
	12		18	34	16	16	16	10	8					1,800	1,980	1,460	1,460	2,980
	15		25	45	22	22	20	12	12	M5	12			2,180	2,360	1,500	1,500	3,310
	20	+0.098 +0.065	30	52	28	28	22	15	16	M6	14	M6	6.6	2,780	2,980	2,200	2,200	3,690
	25		33	58	32	32	25	18	20		16			3,380	3,620	2,640	2,640	4,800

DD8公差はスリット加工前の公差です。
かん合するDD8軸公差は、0～ー0.12をお奨めします。また締付にあたってはロングレンチのご使用をお奨めします。

Order 注文例

型式
AMNQ15
SQMQ20

Delivery 出荷日　3 日目発送　ストーク A　500円/1本　P.88
同一サイズ3本以上は一律1,350円

Price 価格

■数量スライド価格（1円未満切り捨て）P.87

数量	1～4	5～12	13～19	20～29
値引率	基準単価	5%	10%	18%

表示数量超えはお見積り

Example 使用例

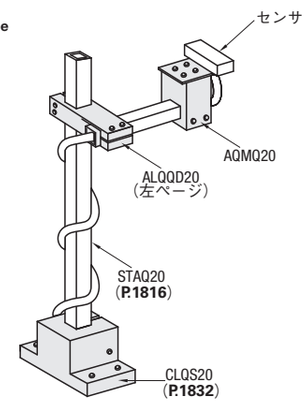

STRUT CLAMPS -LONG HOLE TYPE / L-SHAPED TYPE-

支柱クランプ

ー長穴/L型ー

CADデータフォルダ名：31_Posts

■長穴

RoHS

Type	M材質	S表面処理	A付属品
KMCU	SS400	四三酸化鉄皮膜	六角穴付ボルト
MMCU	SS400	無電解ニッケルメッキ	
AMCU	A6063	黒アルマイト	
SMCU	SUS304	ー	

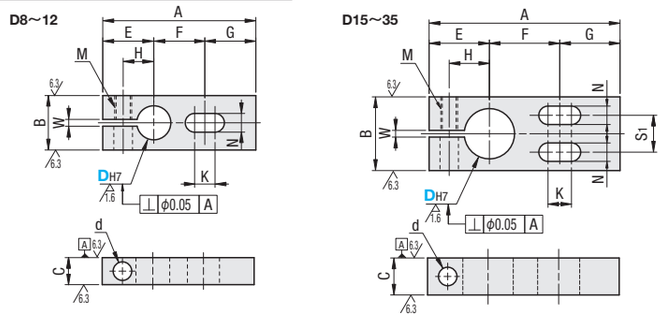

型式 Type	DH7		A	B	C	E	F	G	H	K	M	N	S1	d	W	¥基準単価 KMCU	¥基準単価 AMCU	付属ボルト	¥基準単価 MMCU	¥基準単価 SMCU	付属ボルト
KMCU MMCU AMCU SMCU	8	+0.015 0	42	12	8	14	14	14	8	8.5	M5	5.5	—	5.5	2	910	1,130	CB5−10 1本	1,000	1,680	SCB5−10 1本
	10		45	16	9	15	15	15	9	9.5			—			940	1,160	CB5−15 1本	1,040	1,840	SCB5−15 1本
	12	+0.018 0	49	16	9	16	17	16	10	10.5			—			1,030	1,290	CB5−15 1本	1,140	2,450	SCB5−15 1本
	15		57	22	12	18	21	18	12	12.5			11			1,150	1,540	CB5−20 1本	1,360	2,740	SCB5−20 1本
	20	+0.021 0	69	28	16	22	25	22	15	15.5	M6	6.5	14	6.6		1,310	1,700	CB6−25 1本	1,460	3,100	SCB6−25 1本
	25		83	32	19	25	33	25	18	18.5			16			1,520	1,970	CB6−30 1本	1,700	3,610	SCB6−30 1本
	30		95	40	19	29	37	29	21	20	M8	9	20	9		2,120	2,390	CB8−35 1本	2,020	4,010	SCB8−35 1本
	35	+0.025 0	104	45	22	32	40	32	24	23			22			2,240	2,850	CB8−40 1本	2,460	4,830	SCB8−40 1本

DH7公差はスリット加工前の公差です。 かん合する軸公差はg6・f8をお奨めします。また、締付にはロングレンチの使用をお奨めします。

■L型

RoHS

Type	M材質	S表面処理	A付属品
KLQK	SS400	四三酸化鉄皮膜	六角穴付ボルト
MLQM	SS400	無電解ニッケルメッキ	
ALQA	A6063	黒アルマイト	
SLQS	SUS304	ー	

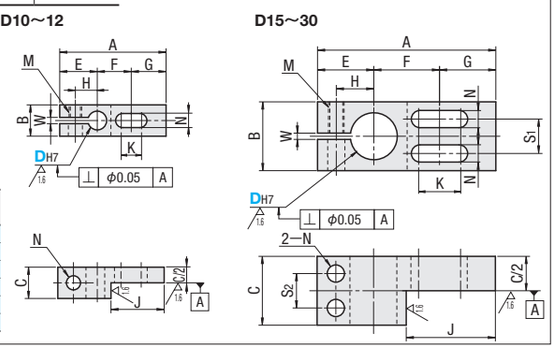

●付属ボルト

D	KLQK ALQA	MLQM SLQS
10	CB5−25 1本	SCB5−25 1本
12	CB5−30 1本	SCB5−30 1本
15	CB5−35 2本	SCB5−35 2本
20	CB6−35 2本	SCB6−35 2本
25	CB6−35 2本	SCB6−35 2本
30	CB8−40 2本	SCB8−40 2本

型式 Type	DH7		A	B	C	E	F	G	H	J	K	M	N	S1	S2	W	¥基準単価 KLQK	¥基準単価 MLQM	¥基準単価 ALQA	¥基準単価 SLQS
KLQK MLQM ALQA SLQS	10	+0.015 0	45	16	16	15	15	15	9	22.5	9.5	M5	5.5	—	—	2	1,940	2,130	2,130	3,410
	12	+0.018 0	49			16	17	16	10	24.5	10.5			—	—		2,170	2,360	2,360	3,790
	15		57	22	22	18	21	18	12	28.5	12.5			11	11		2,470	2,680	2,680	4,300
	20	+0.021 0	69	28	28	22	25	22	15	34.5	15.5	M6	6.5	14	14		3,020	3,230	3,230	4,710
	25		83	32	32	25	33	25	18	41.5	18.5			16	16		3,430	3,640	3,640	5,340
	30	+0.021 0	95	40	40	29	37	29	21	47.5	20	M8	9	20	20		3,880	4,080	4,080	5,890

DH7公差、直角度はスリット加工前の公差です。
かん合する軸公差は、g6・f8をお奨めします。また締付にあたってはロングレンチのご使用をお奨めします。

Order 注文例 型式 MMCU15 KLQK15

Delivery 出荷日 3 日目発送 ストーク A 500円/1本 P.88
同一サイズ3本以上は一律1,350円

Example 使用例

Price 価格

■数量スライド価格（1円未満切り捨て）P87

数量	1~4	5~12	13~19	20~29
値引率	基準単価	5%	10%	18%

表示数量超えはお見積り

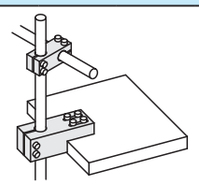

L部を押し当てて固定できます。

STRUT CLAMPS -ARM TYPE- / BAR CLAMPS

支柱クランプ/バークランプ

ーアームー

大口対応 BIG ORDER

ステンレス・めっき品 脱脂洗浄サービス 対応商品詳細は下記URLへ http://fa.misumi.jp

類似寸法は加工部品Cナビガイドブック：P.234

CADデータフォルダ名：31_Posts

■特長：支柱クランプと組み合わせて使うことで、取付ける支柱を円周方向に調整可能です。

■支柱クランプ

RoHS

Type	M材質	S表面処理	A付属品
KLKA	SS400	四三酸化鉄皮膜	六角穴付ボルト
MKA		無電解ニッケルメッキ	
ALKA	A6063	黒アルマイト	
SLKA	SUS304	ー	

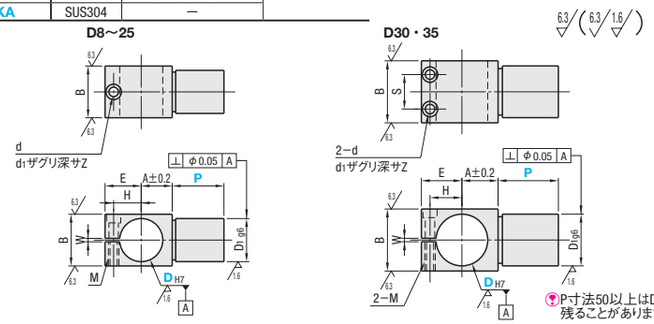

P寸法50以上はD1端面にセンタ穴が残ることがあります。

型式 Type	DH7		P 選択	D1g6		A	B	E	H	M	d	d1	Z	S	W	付属ボルト	¥基準単価 KLKA	¥基準単価 MKA	¥基準単価 ALKA	¥基準単価 SLKA
KLKA MKA ALKA SLKA(D≦30)	8	+0.015 0	12 30 50	8	−0.005 −0.014	7	12	10.5	7	M3	3.5	6	3	—	2	CB3−8 1本	1,320	1,460	880	1,990
	10	+0.018 0	13 30 50	10		9	13	13	9	M4	4.5	7.5	4			CB4−8 1本	1,550	1,710	1,010	2,340
	12			12	−0.006 −0.017	11	15	14.5	10							CB4−10 1本	1,820	2,020	1,320	2,750
	15		19 30 50	15		12	19	15	10.5							CB4−15 1本	2,160	2,400	1,780	3,270
	20	+0.021 0	25 50 70	20	−0.007 −0.020	15	25	17.5	13							CB4−25 1本	2,600	2,880	1,830	3,920
	25		30 50 70	25		18	30	21	16	M5	5.5	9	5	20		CB5−30 1本	3,150	3,490	3,390	5,690
	30		35 50 70	30		21	36	23.5	18.5							CB5−35 2本	3,930	4,350	4,350	8,360
	35	+0.025 0	40 70 90	35	−0.009 −0.025	24	40	26.5	21					24		CB5−40 2本	5,180	5,750	5,750	ー

SLKAはD寸法30までの規格です。 DH7公差はスリット加工前の公差です。
かん合する軸公差は、g6・f8をお奨めします。また、締付にあたってはロングレンチのご使用をお奨めします。

Order 注文例 型式 MKA10 − P 30

Delivery 出荷日 3 日目発送 ストーク A 500円/1本 P.88
同一サイズ3本以上は一律1,350円

大口出荷 +5 日目出荷 数量 30～79
ストーク対応不可
KLKA、MKA、SLKAのみ適用

Price 価格

●KLKA・MKA
■数量スライド価格（1円未満切り捨て）P87

数量	1~4	5~12	13~19	20~29	30~79
値引率	基準単価	5%	10%	18%	21%
出荷日	通常				+5日

80以上は出荷日・価格共にお見積

●SLKA
■数量スライド価格（1円未満切り捨て）P87

数量	1~4	5~12	13~19	20~29	30~79
値引率	基準単価	5%	10%	18%	18%
出荷日	通常				+5日

80以上は出荷日・価格共にお見積

●ALKA
■数量スライド価格（1円未満切り捨て）P87

数量	1~4	5~12	13~19	20~29
値引率	基準単価	5%	10%	18%

表示数量超えはお見積り

Example 使用例

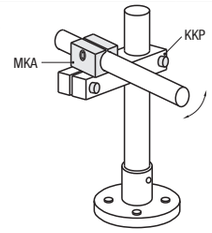

■特長：支柱クランプと組み合わせて使うことで、ガイドの持ち手として使用できます。

■バークランプ

RoHS

Type	M材質	S表面処理	A付属品
BCLB	SS400	四三酸化鉄皮膜	六角穴付ボルト
BCLM		無電解ニッケルメッキ	
BCLA	A6063	黒アルマイト	
BCLS	SUS304	ー	

＊付属ボルト：四三酸化鉄皮膜品、黒アルマイト品は同表面処理のボルト、無電解ニッケル品、SUS品はステンレスボルトとなります。

■付属ボルト

D	ボルトサイズ
6	M3−8
8	M4−8
10	M5−10
12	M5−10
13	M5−15
15	M6−15
16	M6−15
20	M6−20

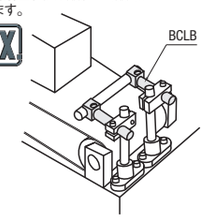

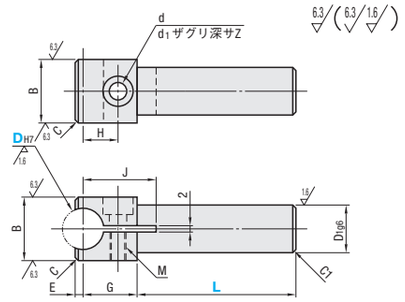

L寸法50以上はD1端面にセンタ穴が残ることがあります。

型式 Type	DH7		L 選択	B	D1g6		G	E	C	H	M	d	d1	Z	J	¥基準単価 BCLB	¥基準単価 BCLM	¥基準単価 BCLA	¥基準単価 BCLS
BCLB BCLM BCLA BCLS	6	+0.012 0	25 40	12	8	−0.005 −0.014	14	1	1	8	M3	3.4	6.5	3.5	17	1,770	1,890	—	2,640
	8			14	10		15	1.5		9	M4	4.5	8	4.5	19	1,860	1,970	2,620	2,810
	10	+0.015 0	30 50	16	12	−0.006 −0.017	16	2		10	M5	5.5	9.5	5.5	22	2,120	2,410	3,210	3,430
	12			18	12		17	2.5		11					24	2,530	2,680	3,510	3,630
	13			20	15		17	2.5		11					27	2,590	2,910	3,870	4,010
	15	+0.018 0	50 70	23	16		19	2.5		12					31	3,120	3,300	—	4,470
	16			25	20	−0.007 −0.020	20	3	2	13	M6	6.6	11	6.5	34	3,210	3,590	—	4,950
	20	+0.021 0		30			21			14					35	3,920	4,380	5,830	6,040

DH7公差はスリット加工前の公差です。

Order 注文例 型式 BCLB16 − L 70

Delivery 出荷日 3 日目発送 ストーク A 500円/1本 P.88
同一サイズ3本以上は一律1,350円

Price 価格

■数量スライド価格（1円未満切り捨て）P87

数量	1~9	10~14	15~19	20~29
値引率	基準単価	5%	10%	18%

表示数量超えはお見積り

FLEXIBLE CLAMPS　HOLDER PIPES

フレキシブルクランプ/ホルダーパイプ

CADデータフォルダ名：31_Posts

■特長：円形支柱と六角支柱を同時に締結できるクランプです。

Type 蝶ナット	六角穴付ボルト	蝶ナットハイトルク	M材質	S表面処理
FLEC	FLEB	FLHC	SPHC	無電解ニッケルメッキ
FLES	FLEBS	—	SUS304	—

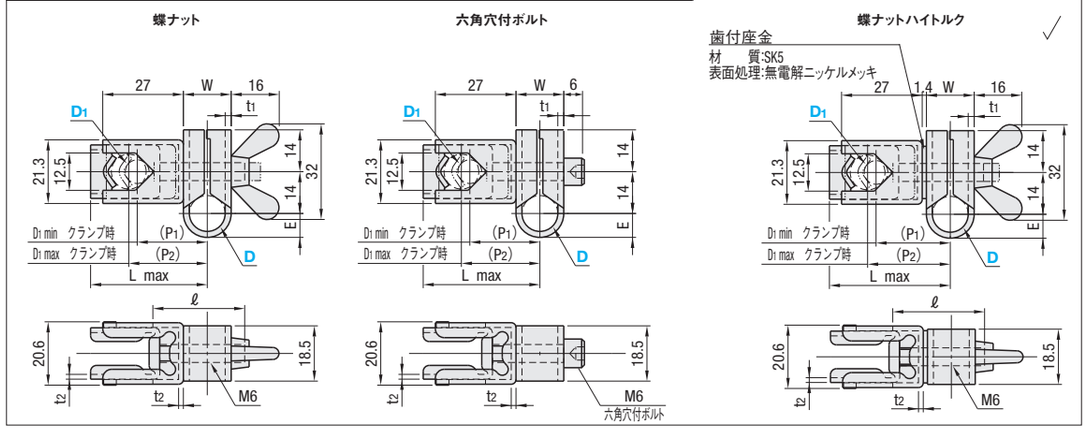

型式 Type	D	D1 呼び	D1 クランプ範囲	W	E	P1(min)	P2(max)	Lmax	ℓ	t1	t2 SPHC	t2 SUS304	¥基準単価 FLEC	FLES	FLEB	FLEBS	FLHC
蝶ナット FLEC FLES 六角穴付ボルト FLEB FLEBS	12	8	φ8～12	16	8	(23.5)	(26.3)	39.1	30	2	1.6	1.5	1,200	1,780	1,200	1,780	—
	15			19	9.5	(25.0)	(27.8)	40.6	35				1,300	1,880	1,300	1,880	—
蝶ナットハイトルク FLHC	12	8	φ8～12	16	8	(24.9)	(27.7)	40.5	30				—	—	—	—	1,370
	15			19	9.5	(26.4)	(29.2)	42	35				—	—	—	—	1,470

D部に軸を入れない状態で蝶ナット及び、六角穴付ボルトを締め込まないでください。また過大な締付けは変形の原因となります。
取付ける支柱の径公差、蝶ナットは±0.05を六角穴付ボルトは$^{+0.05}_{-0.1}$をお奨めします。

Order 注文例

型式	—	D1
FLEC12	—	8

Delivery 出荷日

●蝶ナット/蝶ナットハイトルク
在庫品　翌日出荷 P.87
ご希望によりPM5:00迄、当日出荷受付致します。

●六角穴付ボルト
3　日目発送
ストーク A　500円/1本　P.88
同一サイズ3本以上は一律1,350円

Price 価格

■数量スライド価格（1円未満切り捨て）P.87

数　量	1～9	10～14	15～19	20～29
値引率	基準単価	5%	10%	18%

表示数量超えはお見積り

■特長
1. 2軸のクランプを1ケ所の蝶ナット締付により行えます。
2. 右図のように自由度の高いクランプができます。

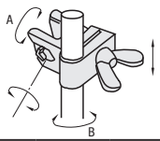

〈参考〉保持モーメントデータ

データ	試料 / 締付条件	スタンダード SPHC FLEC12−8 FLEB	SPHC FLEC15−8 FLEB	SUS FLES12−8 FLEBS	SUS FLES15−8 FLEBS	ハイトルク SPHC FLHC12−8	SPHC FLHC15−8
A (Ncm)	1	102.9	235.2	132.3	161.7	232.3	313.1
	2	220.5	470.4	249.9	294.0	429.2	502.7
B (Ncm)	1	205.8	1176以上	176.4	1176以上	285.2	1176以上
	2	294.0		367.5		352.8	

上記データは実測値の一例であり、保証値ではありません。
A・Bの符号は上図A、Bに対応します。
本データは蝶ナットを六角ナットに替えて締付けた場合のデータです。いずれもボストはS45C、ミガキ材です。
締付条件1：締付トルク100Ncm
締付条件2：締付トルク200Ncm

■ホルダーパイプ

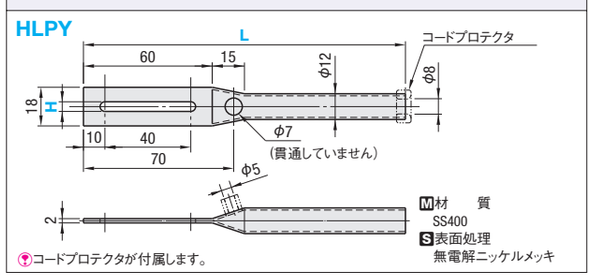

型式 Type	H	L		¥基準単価 L150	L250
HLPY	4.5	150	250	680	840
	5.5				

Order 注文例

型式	—	L
HLPY4.5	—	150

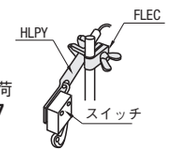

Delivery 出荷日

在庫品　翌日出荷 P.87
ご希望によりPM5:00迄、当日出荷受付致します。

Price 価格

■数量スライド価格（1円未満切り捨て）P.87

数　量	1～9	10～14	15～19	20～29
値引率	基準単価	5%	10%	18%

表示数量超えはお見積り

FLEXIBLE CLAMPS -COMPACT TYPE-

フレキシブルクランプ

ーコンパクトー

CADデータフォルダ名：31_Posts

■特長：1本のボルトで容易に固定できます。軽いワークの取付に適します。

Type	M材質	S表面処理
FLYC	SPHC	四三酸化鉄皮膜
FLYM	SPHC	無電解ニッケルメッキ
FLYS	SUS304	—

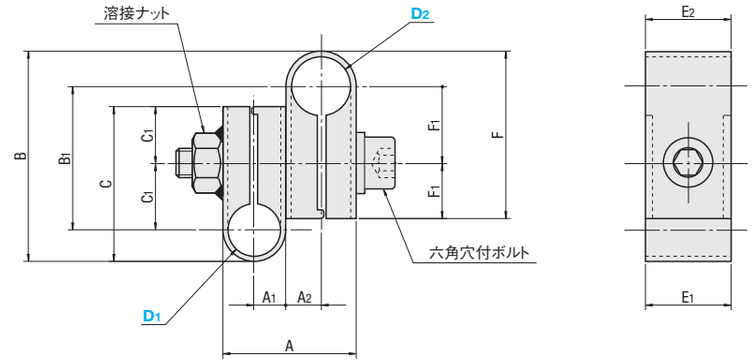

型式 Type	D1	D2 選択	A	A1	A2	B	B1	C	C1	E1	E2	F	F1	溶接ナット	六角穴付ボルト
FLYC FLYM FLYS	8	8	22.4	5.6	5.6	40.6	29.4	35	14.7	13	13	35	14.7	M6	M6×30
		10	24.4	5.6	6.6	41.1	28.9	35	14.7	13	15	35	14.2		M6×35
	10	10	26.4	6.6	6.6	41.6	28.4	35	14.2	15	15	35	14.2		M6×40
		12	29.2	6.6	8	42.8	28.2	35	14.2	15	18	36	14		M6×40
	12	12	32	8	8	44	28	36	14	18	18	36	14		M6×40
		15	35	8	9.5	45.3	27.7	36	14	18	18	37	13.7		M6×45
	15	15	38	9.5	9.5	46.6	27.4	37	13.7	18	18	37	13.7		M6×45
		20	43.6	9.5	12.3	57	35	37	13.7	18	23	55	21.3		M6×55
	20	20	49.2	12.3	12.3	67.4	42.6	55	21.3	23	23	55	21.3	M8	M8×65
		25	54.2	12.3	14.8	72.6	45.4	55	21.3	23	25	63	24.1		M8×70
	25	25	59.2	14.8	14.8	77.8	48.2	63	24.1	25	25	63	24.1		M8×75

取付ける支柱の径公差は＋0.1～－0.3をお奨めします。

Order 注文例

型式	—	D2
FLYC10	—	12

Delivery 出荷日

在庫品　翌日出荷 P.87
ご希望によりPM5:00迄、当日出荷受付致します。

Price 価格

■数量スライド価格（1円未満切り捨て）P.87

数　量	1～9	10～14	15～19	20～29
値引率	基準単価	5%	10%	18%

表示数量超えはお見積り

D1	D2	¥基準単価 FLYC	FLYM	FLYS
8	8	860	880	1,190
	10	880	900	1,240
10	10	880	900	1,240
	12	950	970	1,260
12	12	950	970	1,260
	15	980	990	1,290
15	15	990	1,020	1,320
	20	1,510	1,530	2,450
20	20	1,510	1,530	2,450
	25	—	2,020	3,250
25	25	2,020	2,020	3,250

Example 使用例

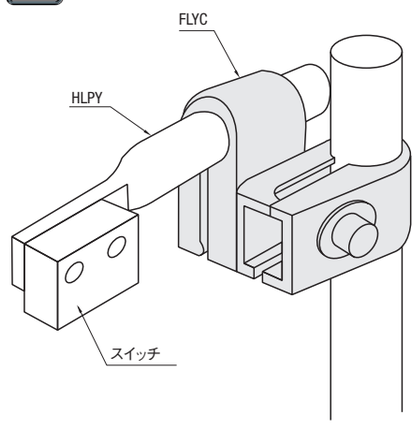

ミスミ FAメカ2010　WEBなら素早く部品検索!　ミスミFA　検索　http://fa.misumi.jp/

パイプスタンド
ー止めねじタイプー

CADデータフォルダ名：31_Posts

■止めねじタイプ RoHS

Type 丸フランジ セット品 ブラケット2コ	丸フランジ セット品 ブラケット1コ	丸フランジ ブラケット単品	二面フランジ セット品 ブラケット2コ	二面フランジ セット品 ブラケット1コ	二面フランジ ブラケット単品	パイプ単品	M材質 パイプ	M材質 ブラケット	S表面処理	A付属品
PSEW	PSE	PSEF	WPSEW	WPSE	WPSEF	PPEW	STKM13A	SS400	三価クロメート	止めねじ
PSEWM	PSEM	PSEFM	WPSEWM	WPSEM	WPSEFM	PPEWM	STKM13A	SS400	無電解ニッケルメッキ	
PSEWK	PSEK	—	WPSEWK	WPSEK	—	—	STKM13A	SS400	四三酸化鉄皮膜	
PSEWS	PSES	PSEFS	—	—	—	PPEWS	SUS304	SUS304	—	

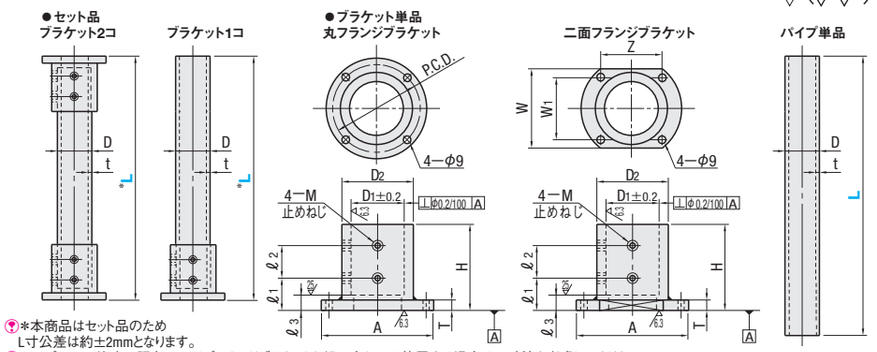

＊本商品はセット品のため
L寸公差は約±2mmとなります。
パイプのみの注文で既存のパイプスタンドブラケットと組み合わせて使用する場合はℓ3寸法を考慮してください。

型式 Type	呼び	D		L 指定1mm単位	t	D1	D2	A	P.C.D.	T	H	ℓ1	ℓ2	M(並目)	ℓ3	W	Z	W1
（セット品）（ブラケット単品） ブラケット1コ ブラケット2コ 三価クロメート PSE PSEW PSEF 無電解ニッケルメッキ PSEM PSEWM PSEFM 四三酸化鉄皮膜 PSEK PSEWK	30	30	±0.40	200～ 800	4.0	30.5	42.7	90	70	10	50	25	15	M6	15	56	56	34
	40	40		200～ 800		40.5	54.0	100	80		60		25			64	62	44
	50	50.8	±0.41	200～1000		51.5	65.0	110	90		75	30	30			74	74	50
三価クロメート WPSE WPSEW WPSEF 無電解ニッケルメッキ WPSEM WPSEWM WPSEFM 四三酸化鉄皮膜 WPSEK WPSEWK	60	60.5	±0.49	200～1000		61.0	76.3	120	100	12	90	35	40	M8	20	90	76	70
	70	70	±0.56	300～1000	6.0	70.5	89.1	130	110		105	40	45			100	80	80
（パイプ単品） 三価クロメート PPEW 無電解ニッケルメッキ PPEWM	80	82.6	±0.66	300～1000		83.5	101.6	140	120		120		60			110	86	90
	100	101.6	±0.80	350～1000		102.6	120.0	160	140		150		90			130	94	110
（セット品）（ブラケット単品） ブラケット1コ ブラケット2コ ステンレス PSES PSEWS PSEFS	30	32	±0.32	200～ 800	3.0	32.5	42.7	90	70	10	50	25	15	M6	15	—	—	—
	40	42.7	±0.43	200～ 800		43.0	50.8	100	80		60		25					
	50	50.8	±0.51	200～1000		51.5	60.5	110	90		75	30	30					
	60	60.5	±0.61	200～1000		61.0	76.3	120	100	12	90	35	40	M8	20			
（パイプ単品） PPEWS	70	76.3	±0.77	300～1000		77.0	89.1	130	110		105	40	45					
	80	89.1	±0.90	300～1000		90.0	101.6	140	120		120		60					
	100	101.6	±1.02	350～1000		102.5	114.3	160	140		150		90					

Order 注文例

型式	—	L
PSEW50	—	600
PSEF100		

Price 価格

■数量スライド価格（1円未満切り捨て）P.87

数 量	1～4	5～9	10～14	15～19
値引率	基準単価	5%	10%	18%

表示数量超えはお見積り

Delivery 出荷日 3 日目発送 P.88

ストーク A 800円/1本

同一サイズ3本以上は一律2,160円

■ブラケット単品

呼び	¥基準単価 丸フランジ 三価クロメート PSEF	丸フランジ 無電解ニッケルメッキ PSEFM	丸フランジ ステンレス PSEFS	二面フランジ 三価クロメート WPSEF	二面フランジ 無電解ニッケルメッキ WPSEFM
30	1,860	2,370	3,360	2,180	2,560
40	2,180	2,870	4,060	2,530	2,950
50	2,540	3,520	5,470	2,910	3,360
60	2,910	4,250	9,090	3,510	4,030
70	3,640	5,240	10,360	4,500	5,300
80	4,550	6,540	12,230	5,250	6,610
100	5,920	8,750	16,700	6,710	8,830

■セット品

呼び	L	丸フランジ 三価クロメート ブラケット2コ PSEW	丸フランジ 三価クロメート ブラケット1コ PSE	丸フランジ 無電解ニッケルメッキ ブラケット2コ PSEWM	丸フランジ 無電解ニッケルメッキ ブラケット1コ PSEM	丸フランジ 四三酸化鉄皮膜 ブラケット2コ PSEWK	丸フランジ 四三酸化鉄皮膜 ブラケット1コ PSEK	丸フランジ ステンレス ブラケット2コ PSEWS	丸フランジ ステンレス ブラケット1コ PSES	二面フランジ 三価クロメート ブラケット2コ WPSEW	二面フランジ 三価クロメート ブラケット1コ WPSE	二面フランジ 無電解ニッケルメッキ ブラケット2コ WPSEWM	二面フランジ 無電解ニッケルメッキ ブラケット1コ WPSEM	二面フランジ 四三酸化鉄皮膜 ブラケット2コ WPSEWK	二面フランジ 四三酸化鉄皮膜 ブラケット1コ WPSEK
30	200～ 400	4,930	3,010	7,370	5,670	7,290	6,070	8,950	6,280	5,200	3,260	7,720	4,920	6,730	4,190
	401～ 600	5,310	3,410	8,440	6,450	8,340	7,020	9,420	6,600	5,690	3,770	8,510	5,750	7,320	4,820
	601～ 800	6,180	3,930	9,750	7,140	9,960	7,560	9,900	6,940	6,170	4,280	9,300	6,590	7,920	5,450
40	200～ 400	5,790	3,560	9,050	6,910	8,950	7,410	12,370	8,670	6,270	4,020	9,370	6,120	8,100	5,160
	401～ 600	6,230	4,000	10,470	8,220	10,360	8,670	13,020	9,120	6,940	4,730	10,470	7,270	8,930	5,030
	601～ 800	7,100	4,420	12,320	9,200	12,190	10,320	13,690	9,600	7,610	5,440	11,560	8,430	9,760	6,910
50	200～ 400	7,100	4,450	11,420	9,050	11,300	9,250	15,730	11,030	7,380	4,810	11,120	7,360	9,560	6,170
	401～ 600	7,820	5,160	13,200	10,430	13,060	10,840	16,550	11,590	8,240	5,720	12,520	8,840	10,620	7,290
	601～ 800	8,540	5,870	15,290	11,840	15,130	12,690	17,410	12,190	9,100	6,620	13,920	10,320	11,680	8,410
	801～1000	9,970	6,830	17,300	13,370	17,680	14,990	18,320	12,840	9,950	7,520	15,320	11,800	12,730	9,520
60	200～ 400	8,440	5,340	13,970	11,010	13,820	11,250	23,210	16,260	8,920	5,820	13,530	8,960	11,590	7,490
	401～ 600	9,520	6,400	16,320	13,050	16,150	13,350	24,430	17,100	9,970	6,930	15,230	10,760	12,870	8,850
	601～ 800	10,570	7,470	18,840	15,250	18,640	15,590	25,700	18,000	11,010	8,030	16,940	12,560	14,160	10,210
	801～1000	11,650	8,540	21,070	16,400	20,850	17,580	27,050	18,950	12,060	9,130	18,640	14,360	15,450	11,570
70	300～ 400	10,670	6,680	17,150	13,460	16,970	13,760	27,490	19,250	12,350	8,430	18,880	13,090	15,990	10,800
	401～ 600	12,000	7,990	20,140	16,060	19,930	16,420	28,930	20,260	14,140	10,320	21,810	16,180	18,200	13,130
	601～ 800	13,330	9,330	23,200	18,730	22,960	19,150	30,440	21,310	15,930	12,210	24,730	19,260	20,410	15,460
	801～1000	14,670	10,670	26,140	20,260	25,870	21,720	32,030	22,440	17,720	14,090	27,660	22,350	22,620	17,790
80	300～ 400	13,340	8,360	21,020	16,480	20,800	16,850	32,360	22,660	14,360	9,790	22,010	15,230	18,620	12,550
	401～ 600	15,010	10,010	24,620	19,620	24,370	20,060	34,070	23,850	16,430	11,970	25,390	18,790	21,170	15,250
	601～ 800	16,660	11,680	28,200	23,090	27,910	23,610	35,850	25,110	18,500	14,150	28,770	22,360	23,720	17,940
	801～1000	18,340	13,340	31,820	25,020	31,490	26,830	37,740	26,420	20,570	16,340	32,150	25,930	26,280	20,640
100	350～ 400	17,350	10,890	27,670	21,490	27,390	21,970	41,790	29,260	18,340	12,480	28,220	19,480	23,820	16,040
	401～ 600	19,520	13,030	32,140	25,380	31,810	25,950	43,980	30,800	20,970	15,260	32,520	24,020	27,070	19,460
	601～ 800	21,660	15,190	36,800	29,440	36,430	30,110	46,290	32,420	23,590	18,030	36,810	28,550	30,310	22,880
	801～1000	23,850	17,350	42,740	31,820	45,830	34,120	48,720	34,110	26,220	20,800	41,100	33,080	33,550	26,310

■パイプ単品

呼び	L	¥基準単価 三価クロメート PPEW	無電解ニッケルメッキ PPEWM	ステンレス PPEWS
30	200～ 400	1,090	1,270	2,060
	401～ 600	1,620	1,910	3,080
	601～ 800	2,160	2,540	4,100
40	200～ 400	1,500	1,770	2,850
	401～ 600	2,250	2,640	4,260
	601～ 800	3,000	3,510	5,670
50	200～ 400	1,920	2,260	3,650
	401～ 600	2,880	3,380	5,450
	601～ 800	3,830	4,490	7,250
	801～1000	4,780	5,610	9,050
60	200～ 400	2,340	2,750	4,440
	401～ 600	3,500	4,110	6,630
	601～ 800	4,660	5,470	8,830
	801～1000	5,820	6,830	11,020
70	300～ 400	4,020	4,720	7,610
	401～ 600	6,010	7,050	11,380
	601～ 800	8,000	9,380	15,140
	801～1000	9,980	11,710	18,900
80	300～ 400	4,650	5,460	8,800
	401～ 600	6,950	8,150	13,160
	601～ 800	9,250	10,850	17,500
	801～1000	11,540	13,550	21,850
100	350～ 400	5,910	6,930	11,190
	401～ 600	8,830	10,360	16,710
	601～ 800	11,750	13,780	22,240
	801～1000	14,670	17,210	27,760

パイプスタンド
ー溶接タイプー

CADデータフォルダ名：31_Posts

■特長：スペーサとしても利用可能な高さ精度のあるパイプスタンド

■溶接タイプ RoHS

Type 丸フランジ	Type 二面フランジ	M材質 パイプ	M材質 ブラケット	S表面処理
PSYM	WPSYM	STKM13A	SS400	無電解ニッケルメッキ
PSYK	—			四三酸化鉄皮膜

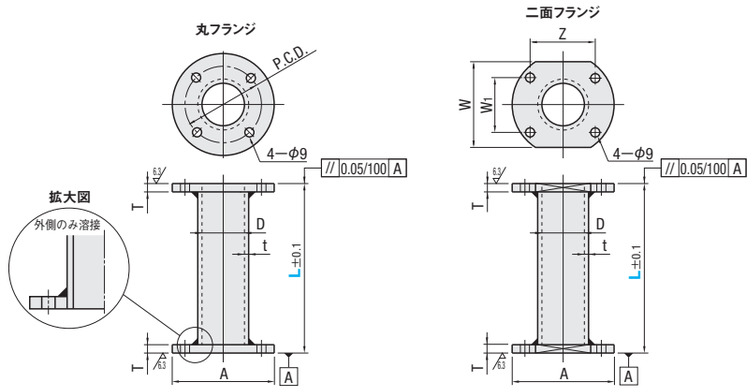

型式 Type	呼び	L 指定1mm単位	D		t	A	P.C.D.	T	W	Z	W1
丸フランジ PSYM PSYK	30	50～300	30	±0.40	4.0	90	70	10	56	56	34
	40		40			100	80		64	62	44
	50		50.8	±0.41		110	90		74	74	50
二面フランジ WPSYM	60		60.5	±0.49	6.0	120	100	12	90	76	70
	70		70	±0.56		130	110		100	80	80

Order 注文例

型式	—	L
PSYM40	—	300

Price 価格

■数量スライド価格（1円未満切り捨て）P.87

数 量	1～9	10～12	13～14	15～19
値引率	基準単価	5%	10%	18%

表示数量超えはお見積り

Delivery 出荷日 5 日目発送

ストーク B 500円/1本 P.88

同一サイズ3本以上は一律1,350円

呼び	L	¥基準単価 丸フランジ 無電解ニッケルメッキ PSYM	丸フランジ 四三酸化鉄皮膜 PSYK	二面フランジ 無電解ニッケルメッキ WPSYM
30	50～150	10,670	10,160	12,800
	151～300	11,850	11,280	14,220
40	50～150	12,260	11,680	14,720
	151～300	13,630	12,980	16,350
50	50～150	14,100	13,430	16,920
	151～300	15,670	14,920	18,810
60	50～150	17,070	16,260	20,490
	151～300	18,970	18,070	22,760
70	50～150	19,630	18,700	23,560
	151～300	21,810	20,780	26,180

Example 使用例

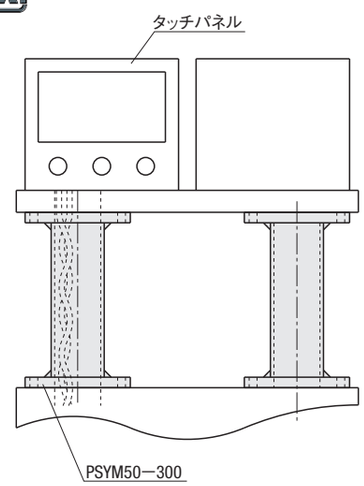

Alteration 追加工

型式	—	L	—	(LKC)
PSYM40	—	300	—	LKC

5 日目発送

Alteration	Code	Spec.	¥/1Code
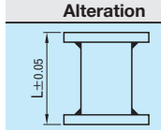	LKC	L寸法の公差をL±0.05に変更します。 指定方法 LKC	1,000

パイプスタンド

ー管用おねじ/管用おねじ　溶接ー

CADデータフォルダ名：31_Posts

■特長：P.1861のロータリーコネクタとセットで使えます。タッチパネルやボックスを吊り下げて取り付ける際は溶接タイプをご利用ください。

■管用おねじ

■管用おねじ　溶接

RoHS

■管用おねじ

Type 丸フランジ	Type 二面フランジ	M材質	S表面処理	部位
PSEG	WPSEG	STKM13A	無電解ニッケルメッキ	パイプ
		SS400		ブラケット
PSEGK	WPSEGK	STKM13A	四三酸化鉄皮膜	パイプ
		SS400		ブラケット
PSEGS	―	SUS304	―	パイプ
		SUS304		ブラケット

■管用おねじ　溶接

Type 丸フランジ	Type 二面フランジ	M材質	S表面処理	部位
PSYG	WPSYG	STKM13A	無電解ニッケルメッキ	パイプ
		SS400		ブラケット

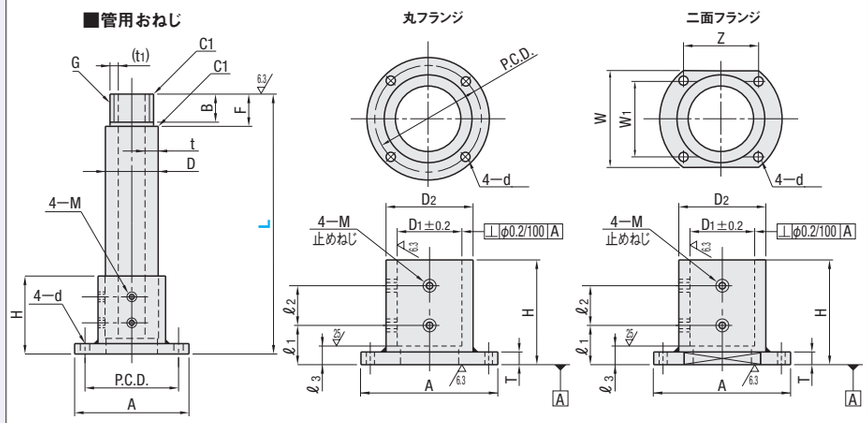

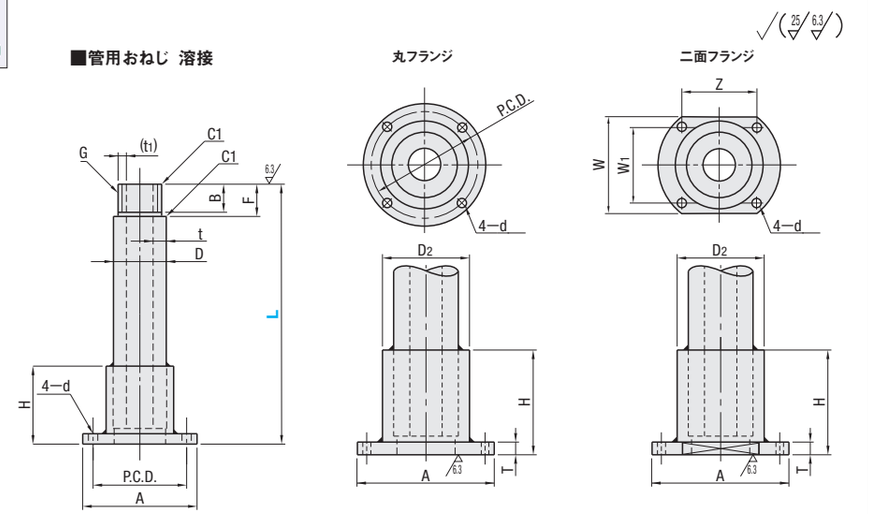

型式 Type	呼び	G(PF) ねじの呼び	ねじ外径	L 指定1mm単位	F	B	D		D1	D2	t	(t1)	A	P.C.D.	H	d	M	T	H	ℓ1	ℓ2	ℓ3	W	Z	W1
丸フランジ PSEG / 溶接 丸フランジ PSYG	28	G1	33.25	200〜800	26	23	40	±0.4	40.5	54	7	3.6	100	80	60	9	M6	10	60	25	25	15	64	62	44
PSEGK	36	G1 1/4	41.91	200〜1000	29	26	50.8	±0.41	51.5	65	8	3.6	110	90	75				75	30	30		74	74	50
PSEGS	42	G1 1/2	47.80						51.5	65	5	3.5													
	54	G2	59.61		30	27	60.5	±0.49	61	76.3	4	3.6	120	100	90				90	35	40	20	90	76	70
二面フランジ WPSEG / 溶接 二面フランジ WPSYG	70	G2 1/2	75.18	300〜1000	35	32	76.3	±0.56	77	89.1	5.5	4.9	130	110	105		M8	12	105	40	45		100	80	80
WPSEGK	82	G3	87.88		40	37	89.1	±0.9	90	101.6	7	6.3	140	120	120				120		60		110	86	90
	92	G3 1/2	100.33				101.6	±1.02	102	120	6	5.3	160	140	150				150		90		130	94	110

表示管用平行おねじはJIS B 0202のB級です。
PSEGSは、呼び42、54のみです。
ロータリーコネクタはP.1861・1862をご覧ください。
PSEGS54のみt寸法が4.9、(t1)寸法が4.4になります。

Order 注文例

型式	―	L
PSEG42	―	600
WPSYG54	―	300

Delivery 出荷日

●管用おねじ
3 日目発送
ストーク A 800円/1本 P.88
同一サイズ3本以上は一律2,160円

●管用おねじ 溶接
5 日目発送
ストーク B 500円/1本 P.88
同一サイズ3本以上は一律1,350円

Price 価格

■数量スライド価格（1円未満切り捨て）P.87

数　量	1〜4	5〜9	10〜14	15〜19
値引率	基準単価	5%	10%	18%

表示数量超えはお見積り

呼び	L寸	¥基準単価 管用おねじ 丸フランジ 無電解ニッケルメッキ PSEG	四三酸化鉄皮膜 PSEGK	SUS304 PSEGS	二面フランジ 無電解ニッケルメッキ WPSEG	四三酸化鉄皮膜 WPSEGK	管用おねじ 溶接 丸フランジ 無電解ニッケルメッキ PSYG	二面フランジ 無電解ニッケルメッキ WPSYG
28	最短L〜 400	9,340	9,320	―	9,930	9,630	10,850	12,030
	L401〜 600	11,110	11,090	―	11,930	11,570	12,710	14,250
	L601〜 800	13,210	12,410	―	13,560	13,150	14,100	16,060
36	最短L〜 400	12,240	12,210	―	12,680	12,300	14,180	14,930
	L401〜 600	14,580	14,070	―	14,770	14,320	16,130	17,180
	L601〜 800	16,820	15,960	―	16,890	16,380	18,120	19,470
	L801〜1000	19,070	18,030	―	19,180	18,410	20,300	21,720
42	最短L〜 400	12,240	12,410	14,900	12,680	12,500	14,180	14,930
	L401〜 600	14,580	14,270	17,760	14,770	14,320	16,130	17,180
	L601〜 800	16,820	16,160	22,250	16,890	16,380	18,120	19,470
	L801〜1000	19,070	18,230	25,700	19,280	18,410	20,300	21,720
54	最短L〜 400	14,880	14,850	17,850	15,450	14,980	17,200	18,140
	L401〜 600	17,640	17,600	20,520	18,280	17,730	20,090	21,200
	L601〜 800	20,600	20,560	25,620	21,300	20,660	23,210	24,450
	L801〜1000	23,890	22,110	29,780	23,940	22,350	24,850	26,330
70	最短L〜 400	16,660	16,320	―	18,980	18,410	19,690	22,340
	L401〜 600	18,480	18,110	―	21,640	20,990	21,630	25,210
	L601〜 800	21,850	21,420	―	25,690	24,920	25,220	29,570
	L801〜1000	23,700	23,230	―	28,350	27,500	27,180	32,440
82	最短L〜 400	20,080	19,670	―	22,240	21,570	23,650	26,160
	L401〜 600	22,300	21,860	―	25,320	24,560	26,020	29,480
	L601〜 800	26,080	25,560	―	29,800	28,900	30,040	34,310
	L801〜1000	28,310	27,740	―	32,870	31,880	32,400	37,610
92	最短L〜 400	23,430	22,960	―	25,290	24,530	27,530	29,740
	L401〜 600	25,800	25,290	―	28,500	27,650	30,050	33,200
	L601〜 800	29,720	29,130	―	33,110	32,120	34,220	38,170
	L801〜1000	32,100	31,460	―	36,320	35,230	36,750	41,620

Example 使用例

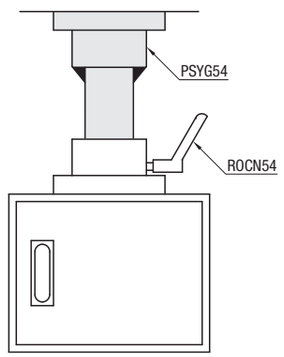

逆さでの取付には「管用おねじ 溶接」をご利用ください。

《引張り荷重参考データ》
下記方法での破断試験の結果(N=3)

呼び	破断部	破断荷重(kN) 最大	最小	変形量(mm) 最大	最小
28	全てM8ボルト部	186.016	181.891	0.907	0.666
54	全てM8ボルト部	176.484	172.094	0.024	0.011

《引張り荷重測定方法》

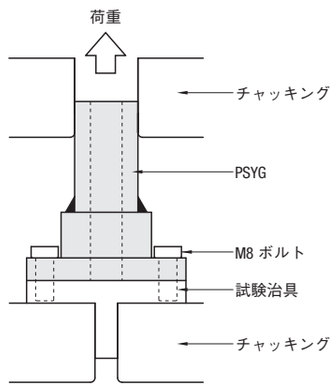

《変形量》

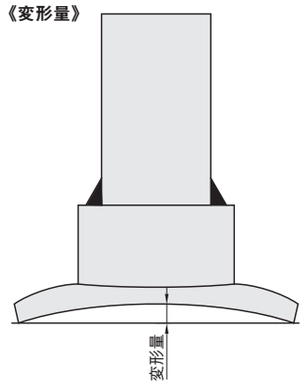

変形量は、試験後のサンプルのフランジ中央の変形量です。

ミスミ FAメカ2010　RoHS・規格廃止品情報の確認は…　ミスミFA　検索　http://fa.misumi.jp/

ROTARY CONNECTOR

ロータリーコネクタ

ー丸フランジ/二面フランジー

プライスダウン 最大7%
:値下げ価格

CADデータフォルダ名：31_Posts

■特長：タッチパネルやBOXなどの向きを自由に変えられます。

■丸フランジ RoHS

■二面フランジ RoHS

Type 丸フランジ	Type 二面フランジ	M材質	S表面処理	A付属品 クランプレバー	A付属品 ボルト	A付属品 ナット
ROCN	WROCN	SS400	無電解ニッケルメッキ	CLMD	CB8ー20×4	LBNR8×4
ROCK	WROCK	SS400	四三酸化鉄皮膜	CLMD	CB8ー20×4	LBNR8×4
ROCSH	WROCS	SUS304相当	ー	CLMS	SCB8ー20×4	SLBNR8×4

丸フランジ

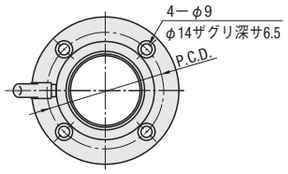

二面フランジ

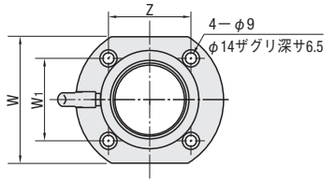

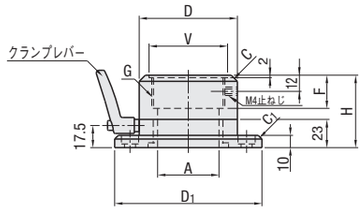

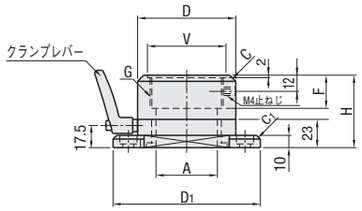

内部ストッパにより、360度回らない構造になっています。

型式 Type	呼び	A	D	D1	G (PF)	F	H	C	V	P.C.D.	C1	W	W1	Z	適用パイプ	*参考値 X1(N)	*参考値 X2(N)
丸フランジ ROCN ROCK ROCSH 二面フランジ WROCN WROCK WROCS	28	20	50	85	G1	23	55	3	35	65	1.5	52	34	56	G28	16.4	23.5
	36	28	60	95	G1 1/4	26	58		45	75		62	44	62	G36	17.2	24.8
	42	33	65	100	G1 1/2			5	50	80		67	49	64	G42	18.4	30.3
	54	48	80	120	G2	27	59		64	95	3	82	64	72	G54	19.6	32.3
	70	62	96	138	G2 1/2	32	63		78	112		98	76	82	G70	20.8	33.4
	82	72	106	148	G3	37	68		90	122		108	86	88	G80	22	34.1
	92	85	118	160	G3 1/2				103	134		120	94	96	G92	23.2	36.7

適用パイプはJIS C 8305鋼製電線管によります。　*参考値は保証値ではありませんのでご注意ください。

Order 注文例

型式
ROCN42

Delivery 出荷日　在庫品　翌日出荷 P.87

ご希望によりPM5:00迄、当日出荷受付致します。

Price 価格

■数量スライド価格（1円未満切り捨て）P.87

数量	1〜9	10〜12	13〜14	15〜19
値引率	基準単価	5%	10%	18%

表示数量超えはお見積り

呼び	¥基準単価 丸フランジ ROCN	ROCK	ROCSH	二面フランジ WROCN	WROCK	WROCS
28	9,010	8,970	ー	10,110	9,800	ー
36	9,630	9,510	ー	10,720	10,340	ー
42	10,410	10,210	19,330	11,500	11,040	20,990
54	11,160	10,590	21,650	11,970	11,430	24,100
70	13,300	12,680	ー	14,150	13,530	ー
82	14,690	13,840	ー	15,550	14,700	ー
92	17,790	16,710	ー	18,660	17,570	ー

Example 使用例

使用例1

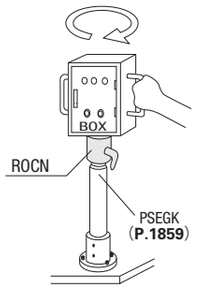

使用例2

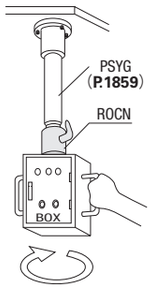

※BOXの荷重を50kgと仮定します。
・使用例1のように取手を回すのに必要な力がX_1(N)になります。
・使用例2のように取手を回すのに必要な力がX_2(N)になります。

新商品

ROTARY CONNECTOR

ロータリーコネクタ

ー許容モーメント対応　片側フランジ／両側フランジー

CADデータフォルダ名：31_Posts

■特長：内部に無給油ブッシュを内蔵しているため、モーメント荷重のかかる用途でもご使用いただけます。

■片側フランジ RoHS

■両側フランジ RoHS

Type 片側フランジ	Type 両側フランジ	M材質	S表面処理	A付属品 クランプレバー	A付属品 ボルト	A付属品 ナット
HRCN	HRCNW	SS400	無電解ニッケルメッキ	CLMD	CB8ー20×6	LBNR8×6

片側フランジ（HRCN）

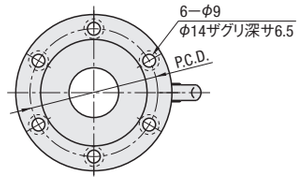

両側フランジ（HRCNW）

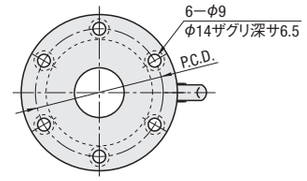

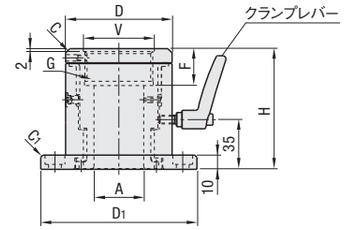

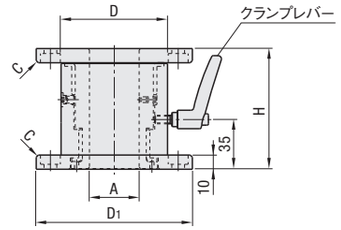

内部ストッパにより、360度回らない構造になっています。

■片側フランジ

型式 Type	呼び	A	D	D1	G (PF)	F	H	C	V	P.C.D.	C1	適用パイプ	許容モーメント荷重(計算値) N・m	¥基準単価 1〜4コ
HRCN	42	35	75	110	G1 1/2	26	85	3	50	90	1.5	G42	300	13,500
	54	50	90	125	G2	27	85		64	105		G54	500	14,500
	70	65	105	140	G2 1/2	32	85		78	120		G70	750	17,200
	82	80	120	155	G3	37	90		92	135		G80	1000	22,500

適用パイプはJIS C 8305鋼製電線管によります。　許容モーメント荷重は保証値ではありませんのでご注意ください。　表示数量超えはお見積り

■両側フランジ

型式 Type	呼び	A	D	D1	H	C	P.C.D.	許容モーメント荷重(計算値) N・m	¥基準単価 1〜4コ
HRCNW	42	35	75	110	85	1.5	90	300	15,500
	54	50	90	125	85		105	500	18,000
	70	65	105	140	85		120	750	22,500
	82	80	120	155	90		135	1000	27,300

許容モーメント荷重は保証値ではありませんのでご注意ください。　表示数量超えはお見積り

Order 注文例

型式
HRCNW54

Delivery 出荷日　在庫品　翌日出荷 P.87

ご希望によりPM5:00迄、当日出荷受付致します。

Example 使用例

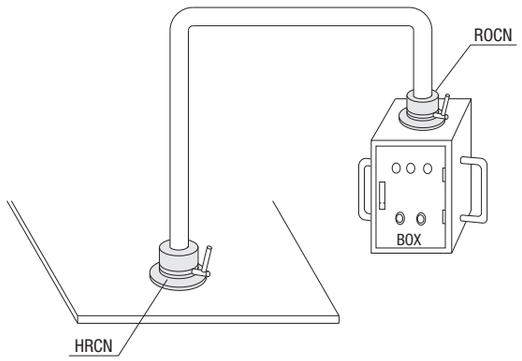

モーメント荷重がかかる場合にも使用可能

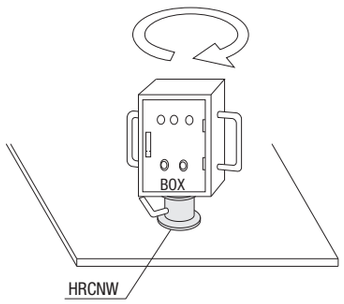

パイプをつけずにボックスを取付け可能

ミスミ FAメカ2010　商品・価格の最新情報あります！　ミスミFA　検索　http://fa.misumi.jp/