STANDARD / HIGH PRECISION POSITIONING STAGES
標準・高精度ステージ

標準ステージ
STANDARD POSITIONING STAGES

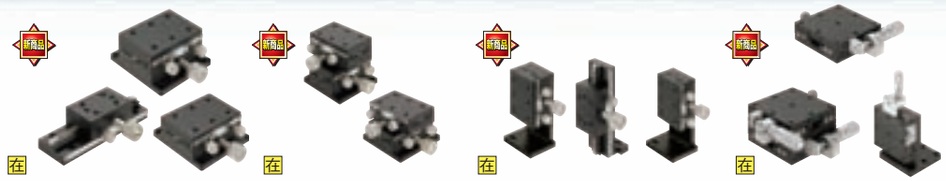

製品名	【標準】アリ溝　ベーシック/ロング/薄型	【標準】アリ溝　ベーシック/薄型	【標準】アリ溝　ベーシック/ロング/薄型	【標準】クロスローラ
ページ	1614・1615	1616・1617	1618・1619	1620・1621

高精度ステージ
HIGH PRECISION POSITIONING STAGES

製品名	【高精度】アリ溝　ラック&ピニオン　正方形ベーシック/粗微動/スリム	プレッドボード	【高精度】アリ溝　ラック&ピニオン　長方形ベーシック/ハンドル延長/クランプ強化/粗微動/高耐荷重	
ページ	1622・1623	1623	1624～1627	

追加

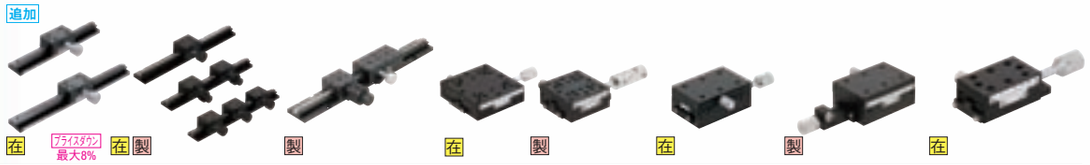

【高精度】アリ溝　ラック&ピニオン　ロング	【高精度】アリ溝　送りねじ　正方形ベーシック/ハンドル延長/長方形ベーシック/クランプ強化/薄型/面幅スリム
1628～1630	1631～1633

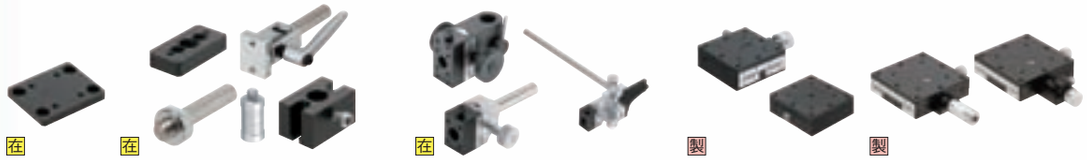

ジョイントプレート	アリ溝ステージ用アクセサリ	アリ溝支柱取付式	【高精度】アリ溝　送りねじ　ベーシック/六角レンチ/ハンドル延長/クランプ強化
1633	1634	1635	1636・1637

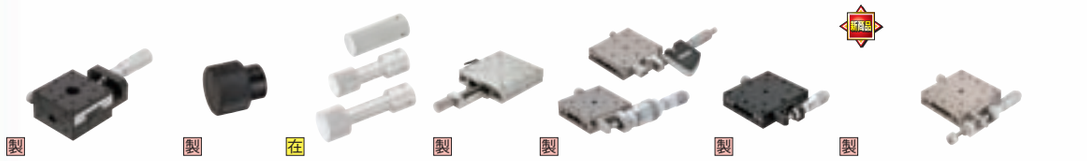

【高精度】アリ溝　マイクロ付/ハンドルカバー/高耐荷重	【高精度】リニアボール　マイクロ/送りねじ/ノブ付対向クランプ
1638～1640	1641～1643

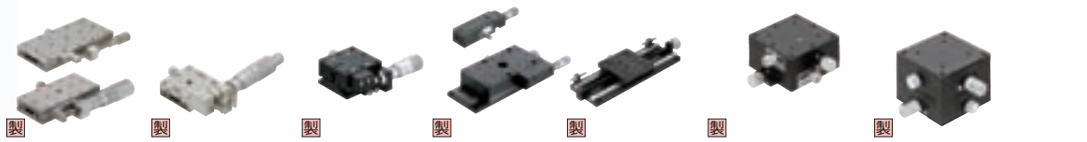

【高精度】リニアボール　スリム/クランプ操作性向上	【高精度】クロスローラ　マイクロ/ロング/リニアガイド式	左右対称使用ステージ
1644・1645	1647・1648	1649・1650

【高精度】アリ溝　ラック&ピニオン　正方形/長方形/クランプ強化	【高精度】アリ溝　送りねじ　正方形/長方形	【高精度】アリ溝　送りねじ　正方形ベーシック/六角レンチ式	【高精度】アリ溝　送りねじ　ハンドル延長/クランプ強化
1651～1653	1654・1655	1656	1657

お知らせ

標準ステージと高精度ステージの比較表は**P.1613**、**P1646**をご参照ください。
位置決め用のステージ専用サイトを開設しました。
標準ステージ http://fa.misumi.jp/ts/　高精度ステージ http://fa.misumi.jp/xy/
コスト削減に役立つ調整機構の改善例集などを毎月更新して参ります。ぜひご覧ください。

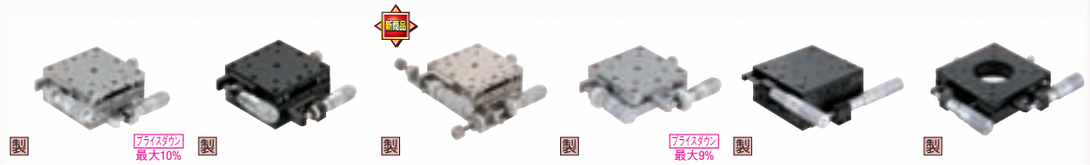

【高精度】リニアボール　マイクロメータヘッド/ノブ付対向クランプ	【高精度】クロスローラ　ベーシック/ノック穴付/透過穴
1658～1661	1662・1663

【高精度】アリ溝　ラック&ピニオン　正方形/長方形/クランプ強化/ロング	【高精度】アリ溝　送りねじ　正方形/ハンドル延長/長方形/クランプ強化/薄型
1664～1667	1668・1669

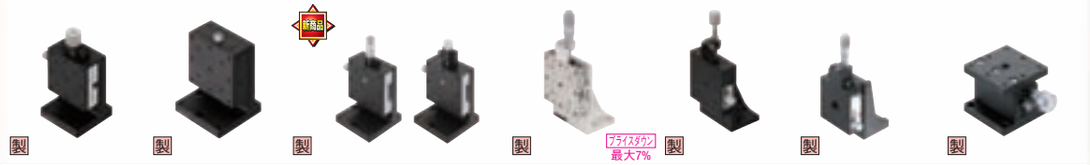

【高精度】アリ溝　送りねじ　ベーシック/六角レンチ/ハンドル延長/クランプ強化	【高精度】リニアボール	【高精度】クロスローラ	【高精度】アリ溝　ラック&ピニオン
1670・1671	1672	1673	1674

追加

【高精度】クロスローラ/スライドガイド式/薄型	【高精度】ヘリコイドねじ式	ラボジャッキ	【高精度】X/XY/Z軸ステージ一仕様選択タイプ一	【高精度】アリ溝　ラック&ピニオン/送りねじ
1674～1676	1677	1678	1679	1681・1682

【高精度】リニアボール	【高精度】クロスローラ	【高精度】アリ溝　ラック&ピニオン/送りねじ	【高精度】リニアボール
1683	1684	1685・1686	1687・1688

【高精度】組合せステージ	【高精度】回転　粗動すりあわせ/マイクロ/クロスローラ/高耐荷重	【高精度】ゴニオ　アリ溝/クロスローラ
1689	1691～1694	1695・1696

自動ステージ
MOTORIZED STAGES

追加

マイクロメータヘッド	送りねじ	ステージメンテナンス部品	製品名	【自動】リニアボール　X/XY/Z	【自動】回転	【自動】ステージ周辺部品
1697・1698			ページ	1701～1704		1705・1706

ステージ 概要

■概要
ステージは、検査・組立・加工冶具などの様々なワークの位置決め調整機構に置き換えてご使用いただけます。ステージ1台で使用するとX軸、2台組み合わせるとXY軸でご利用いただけます。高さの調整にはZ軸をご利用ください。

■特長
・送り方式によって、細かに送ることや大きく送ることが可能です。
・目盛がついているので、動かす量の数値管理が可能です。
・任意の位置でクランプができます。
・XY軸、XZ軸などの組合せステージは、ステージ面の直角度を合わせて出荷しているため、組立工数を削減することができます。

■選定基準
ミスミのステージは、移動軸・最小読取・耐荷重別に様々な製品をラインアップしています。お客様の調整シーンに合わせて下記を参考にしていただき、最適なステージをご選定ください。
◎、○、△の基準は一番下をご覧ください。

■ラック&ピニオン式ステージ ハンドル1回転移動量17～20mm：早く大きく送りたいときに適しています。

掲載ページ	P.1614		P.1615	P.1622	P.1624	P.1625	P.1626	P.1627	P.1628
商品特性	【標準】ベーシック	【標準】ロング	【標準】薄型	正方形ベーシック	長方形ベーシック	ハンドル延長	クランプ強化	高耐荷重	ロングストローク
代表Type	XDTS	XDTLS	XDTSC	XFG	XWG	XWGL	XWGCL	XWGSR	XLWG・XLONG・XLARGE
写真									
ストローク	±16～35	±40～65	±15～35	±5～20	±12～60	±12～60	±12～60	±12～35	±15～180
面サイズ	30×50～40×90	30×50	30×50～40×90	□25～□60	24.8×42～40×140	24.8×42～40×140	24.8×42～40×140	24.8×40～40×90	25×42～40×50
厚み	△	○	○	△	△	△	△	△	△
水平耐荷重	○	○	△～○	○	○	○	○	◎	○
精度（真直度）	△	△	△	○	○	○	○	○	△
クランプ対応	△	△	△	△	△	△	◎	△	△
価格（サイズ60相当）	◎	◎	○	○	○	○	△	△	○

■送りねじ式ステージ ハンドル1回転移動量4.2mm：厚みを抑えて早く送りたいときに適しています。

掲載ページ	P.1631		P.1632			P.1633	
商品特性	正方形ベーシック	ハンドル延長	長方形ベーシック	クランプ強化	薄型	面幅スリム	面幅スリム薄型
代表Type	XSC	XSCL	XSL	XSLCL	XSLC	XSSL	XSSLC
写真							
ストローク	±11～21	±11～21	±21～35	±21～35	±21～35	±12～40	±12
面サイズ	□40・□60	□40・□60	40×60・40×90	40×60・40×90	40×60・40×90	24.8×42～24.8×100	24.8×42
厚み	◎	◎	○	○	◎	○	◎
水平耐荷重	△～○	△～○	○	○	○	○	△
精度（真直度）	○	○	○	○	○	○	○
クランプ対応	△	△	△	◎	△	△	△
価格（サイズ60相当）	○	△	○	△	○	○	○

■送りねじ式ステージ ハンドル1回転移動量0.5～2.0mm：細かく送りたいときに適しています。

掲載ページ	P.1636		P.1637		P.1639	P.1640
商品特性	ベーシック	六角レンチ式	ハンドル延長	クランプ強化	高耐荷重 アリ溝	高耐荷重 クロスローラ
代表Type	XEG	XEEG	XEGL	XEGCL	XWGSS	XTOUGH
写真						
ストローク	±5～9	±3～7	±5～9	±5～9	±30～70	±20～50
面サイズ	□25～□60	□25～□60	□25～□60	□25～□60	□100～□200	□80～□200
厚み	◎	◎～○	◎	◎	△	△
水平耐荷重	○	○	○	○	◎	◎
精度（真直度）	○	○	○	○	○	◎
クランプ対応	△	△	△	◎	△	△
価格（サイズ60相当）	◎	◎	○	○	△	△

■マイクロメータヘッド付ステージ 1回転移動量0.5mm：細かく数値管理したいときに適しています。

掲載ページ	P.1620	P.1638	P.1641	P.1644	P.1647	P.1648
商品特性	【標準】クロスローラ	アリ溝	リニアボール	リニアボール スリム	クロスローラ	クロスローラ ロング
代表Type	XCRS	XMFG	XSG	XSGL	XPG	XLPG
写真						
ストローク	±6.5	±6.5～12.5	±3.2～12.5	±12.5～25	±3.2～25	±6.5～26.5
面サイズ	□40～□80	□40・□60	□25～□100	40×80・60×120	□25～□120	25×60・60×110
厚み	◎	○～△	◎	◎	○～◎	○～◎
水平耐荷重	△～◎	△～○	○～◎	◎	△～◎	△～◎
精度（真直度）	○	○	◎	◎	◎	◎
クランプ対応	△	△	○	△	○	△
価格（サイズ60相当）	◎	◎	○	△	△	△

■水平面Z軸ステージ：上面プレートが水平に上下するステージです。

掲載ページ	P.1674	P.1675	P.1676	P.1677	P.1678
商品特性	アリ溝	クロスローラ	リニアガイド 薄型	ヘリコイドねじ式	ラボジャッキ
代表Type	ZLFG	ZLPG	ZLTG	ZHRD	ZLJG
写真					
ストローク	±2.5～10	±2～5	±3	30	40～70
面サイズ	□25～□60	□25～□80	□40～□80	□60・□90	80×120・120×180
厚み	◎～○	△～◎	◎	△	△
水平耐荷重	△	△～◎	△～○	◎	◎
精度※	○	◎	○	○	△
クランプ対応	△	△	△	△	△
価格（サイズ60）	◎	△～○	△	○	△

■回転&ゴニオ：回転調整・角度調整に最適です。

P.1691	P.1691	P.1692	P.1694	P.1695	P.1696
回転 送りねじ式	回転 粗動式	回転 マイクロ式	回転 高耐荷重	ゴニオ アリ溝	ゴニオ クロスローラ
RPGE	REG	RPG	RTOUGH	GFG	GPG
粗動360° 微動±3°	粗動360°	粗動360° 微動±5°	粗動360°	±8～25°	±2.5～7°
φ24	φ25～φ60	φ38～φ110	φ100	□25～□80	□40～□70
◎	◎	◎	△	◎	◎
△	△～◎	△～○	◎	△～◎	○
○	○	○	△	―	◎
◎	△	◎	△	△	△
◎	◎	○	△	○	△

■X軸基準表

		◎	○	△
厚み		20mm以下	21mm以上30mm以下	31mm以上
水平耐荷重		50N以上	29.5～49N以下	29.4N以下
精度（真直度）		10μm以下	11～100μm以下	101μm以上
クランプ対応		クランプ強化タイプ	オプション選択可能	標準クランプ
価格	ラック&ピニオン	¥12,000以下	¥12,001以上¥17,000以下	¥17,001以上
	送りねじ（4.2mm）	¥12,000以下	¥12,001以上¥17,000以下	¥17,001以上
	送りねじ（0.5～2.0mm）	¥12,000以下	¥12,001以上¥17,000以下	¥17,001以上
	マイクロ付き	¥15,000以下	¥15,001以上¥20,000以下	¥20,001以上

■水平面Z軸・回転・ゴニオステージ基準表

	◎	○	△
厚み	35mm以下	36mm以上～60mm以下	60mm以上
耐荷重	49N以上	29.5以上49N以下	29.4N未満
精度※	10μm以下	11～100μm以下	101μm以上
クランプ対応	クランプ強化タイプ	オプション選択可能	標準クランプ
価格	¥20,000以下	¥20,001以上50,000以下	¥50,001以上

※水平面Z軸の精度は真直度、回転ステージは偏心量、ゴニオステージは回転中心振れ精度の数値を記載しております。

ステージ 技術資料①

■主な送り方式について

	ラック&ピニオン	送りねじ	マイクロメータヘッド	粗微動ハンドル/マイクロメータヘッド
特長				
	・早く大きく送りたいケースに適する。 ・精密な位置決めには不向き。	・細かく送りたいケースに適する。 ・マイクロメータヘッドよりも安価なため、多くの製品で使用される。	・0.01mm単位で読み取り可能な為、精密な調整に適する。（最小読取：0.005mmもご用意）	・粗動（通常の送り）と微動（微細な送り）の使い分けが可能。 ・特殊な送り機構の為、コストメリットのみを追求する場合は不向き。
ハンドル1回転あたり移動量	17～20mm	0.5～4.2mm	0.25～0.5mm	粗微動ハンドル：18～20mm（粗動）2.3～2.6mm（微動） 粗微動マイクロメータヘッド：0.5mm（粗動）0.025mm（微動）
使用されるガイド機構	・アリ溝	・アリ溝 ・クロスローラ ・リニアボール	・アリ溝 ・クロスローラ ・リニアボール	・アリ溝 （粗微動ハンドル） ・リニアボール （粗微動マイクロメータヘッド）

■主なガイド機構について

		構造	特長	真直度の目安	価格
アリ溝	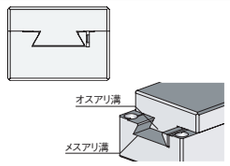	・オスメス台形溝を摺動（しゅうどう）させて案内する方式。	・オスアリとメスアリのすり合わせで、滑らかな移動を実現。 ・低価格 ・組み合わせバリエーション豊富	【標準】50μm 【高精度】30μm	【標準】¥8,500～ 【高精度】¥9,300～
クロスローラ	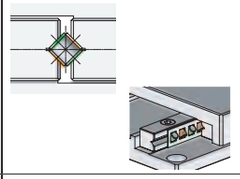	・2本のV溝レールにローラを交互に直交して配列。ローラがV溝を転がりながら移動し案内する方式。	・伝統的な高精度スライド方式	【標準】30μm 【高精度】3μm	【標準】¥11,500～ 【高精度】¥19,000～
リニアボール	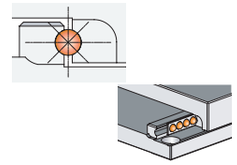	・ステージ本体に加工されたゴシックアーク溝に鋼球を配列。ボールが溝を転がりながら移動し案内する方式。	・ステージ本体とガイド部が一体の為、薄型。 ・4点接触の為、クロスローラと比べ高耐荷重・高剛性を実現。	【高精度・自動】1μm	【高精度】¥13,000～ 【自動】¥74,100～

■主なクランプ機構について

●標準クランプ

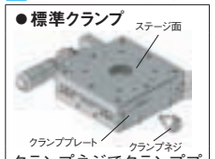

クランプネジでクランププレートをステージ側面に押し当て固定します。最も安価でスタンダードな固定方法です。

●ディスククランプ

ディスクを挟み込むことで固定するため、ステージ面に負荷をかけません。固定時の位置ズレを抑えられる点がメリットです。

●対向クランプ

マイクロメータヘッドの反対方向（対向）から、ボルトで押さえます。さらにナットで緩み止めを行うため、振動に強く確実で大きな固定力が得られます。

●割り締めクランプ

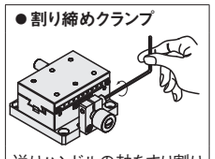

送りハンドルの軸をすり割りで直接固定します。従来と比べ大きな保持力が得られます。なお固定時の微妙な位置ズレには従来の標準クランプを併用頂けます。

●レバー式クランプ

クランプネジの最終締付をレバー式にすることで、締め付け操作がしやすくなっております。

ステージ技術資料②

■ステージとは

ガイド(送り)機構・送り・クランプの3つの組合せ商品です。
(各詳細は技術資料①P.1610)
各商品ページでは、面サイズ・送り方式をご選択いただきます。
(クランプ方式・送り位置変更は追加工にてご指定いただけます。
商品によってはお選びいただけない場合がありますので、各ページでご確認ください。)

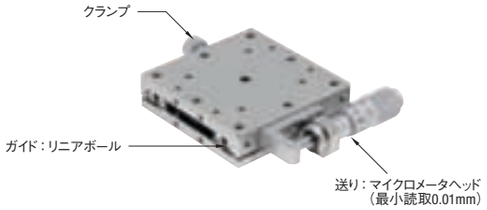

ストローク(移動量)記載方法について
ストローク±21mmの場合、図面記載の状態を基準として、片側に21mm反対側に21mm移動します。(フルストロークは42mmとなります)

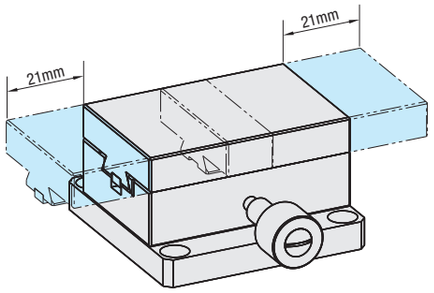

■最小読取について

位置の読取方法には、目盛り・バーニア目盛り・マイクロメータヘッドの3種があります。
再現性を必要とする調整の目安としてお使い頂けます。

〈バーニア目盛の読み取り方〉
① Ⓐの副尺の0の位置をⒷの目盛で1mm単位で読む。
(右図の場合30mm)
② Ⓐの目盛を見てⒷの目盛と一致した目盛Ⓒを読み、それを0.1mm単位の数値とする。
(右図の場合0.6mm)
③ ①と②の合計がその値となる。
(右図の場合30.6mm)

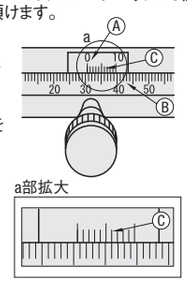

〈マイクロメータヘッド0.01mmの読み取り方〉
① シンブル端面の位置がスリーブの何mmの位置にあるかを0.5mm単位で読みます。
(右図の場合11.5mm)
② スリーブ基線とシンブルの目盛線が一致している位置のシンブルの値を読みます。
(右図の場合0.36mm)
③ ①と②の値を合計した値がステージの現在の位置となります。
(右図の場合11.86mm)

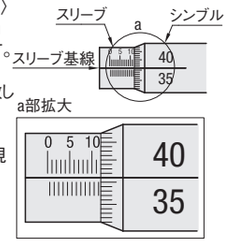

■耐荷重について

耐荷重とは

ワークの重心がステージ中央部にある際のステージが耐えうる力です。耐荷重を超えてご使用になりますと、ステージがスムーズに動作しなくなる恐れがあります。なお、各商品ページ記載の数値は水平面に設置した状態を想定しています。水平に設置した場合の耐荷重は「水平」、垂直に取り付けた場合の耐荷重は「垂直」の値をご参照ください。直動ステージを垂直、または、天地逆転に取り付けする場合、カタログ表記の精度は満たさない場合がありますので、ご注意ください。

許容モーメント荷重とは

ワークの重心がステージ中央部から離れた位置にある際のステージが耐えうる力です。単位は、N・mとなります。
中央部より離れた位置にワークの重心がある場合は、耐荷重と併せて許容モーメント荷重も併せてご確認頂く必要があります。
この数値が高いものが『高剛性』と呼ばれます。

■ステージのお取り扱いについて

使用環境　　:10～50℃、20～70%RH(非結露)
推奨使用環境:22±5℃、20～70%RH(非結露)

ステージの取り付け

取り付けは、ステージ面を移動させて取り付けます。下記イラストをご参照ください。直動ステージをZ軸(垂直)方向に取り付ける際は送り、及び、バネの向きにご注意ください。(詳細P.1642・1678)

●X軸ステージ取り付け方法
イラストのようにステージ面を前方、後方へ移動させると取り付けできます。

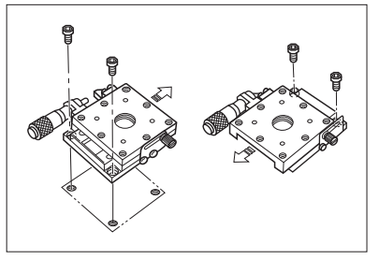

●XY軸ステージ取り付け方法
X軸ステージと同様に取り付けます。

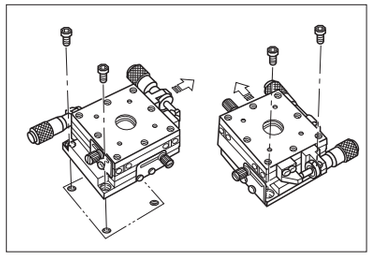

取り付け部面精度に関するご注意

ステージの下面または上面に取り付ける部品の平面度が不十分な場合、製品本来の性能が発揮できない場合があります。(平面度の目安:10μm以内)

クランプに関するご注意

ステージのクランプは通常クランプノブ(レバー)を締めることによって得られる製品の摩擦力で固定しています。この為、クランプ機構部の摩擦力を超える過度な外力が加わるとテーブルが動いてしまいます。ステージ面を動かさないよう対策をお願いいたします。弊社標準品での補強対応は下記のとおりです。
・クランプ強化タイプのステージの選択
・追加工表示がある場合、クランプ方式の変更(対向クランプ、割締めクランプ)

■勝手違いについて

アリ溝ステージは追加工「−R」でクランプ位置の勝手違いがご選択いただけます。また、クロスローラステージやリニアボールステージの送り位置は、各商品ページ追加工にてご案内しております。

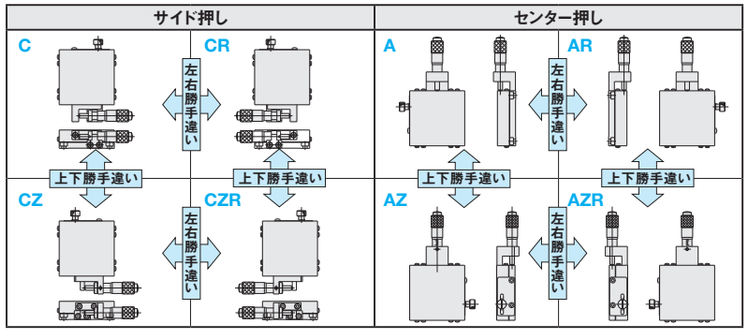

■精度基準について

真直度とは

直動ステージをフルストロークさせたとき、移動理想軸(始点と終点を結ぶ直線)に対してどれだけ蛇行して移動しているかを表す数値です。理想軸(直線)からの水平方向または垂直方向のいずれかの最大ずれ量とします。

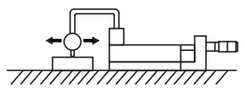

・真直度(垂直)測定方法
ダイヤルゲージを当てたまま、ステージをフルストロークさせ、変位量を測定。

ピッチング・ヨーイング・ローリングとは

直動運動をする際の、傾きの方向の種類です。
進行方向に対し、
前後に傾く方向　　:ピッチング
回転しようとする方向:ヨーイング
左右に傾く方向　　:ローリング　　と呼びます。

ステージでは、許容モーメント荷重(概要ページ参照)・モーメント剛性(モーメント荷重に対するステージ面の同方角への傾き(角度))でこの力に対する数値が表されます。

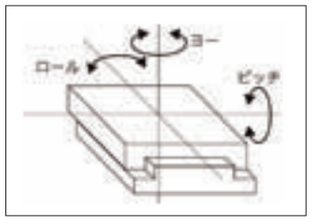

平行度とは

下面に対する上面の平行度を表す数値です。右図ⓐの方法にて静止時の平行度を測定し、右図ⓑの方法にて運動時の平行度をそれぞれ測定します。

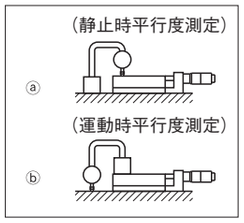

注意

XY軸ステージに記載されている移動精度は、単軸で計測した時の数値です。

■ステージ使用例

従来長穴でXY調整していたところ、ステージの使用により長穴板金の最後のひと締めにおける位置ズレの手間から解消。

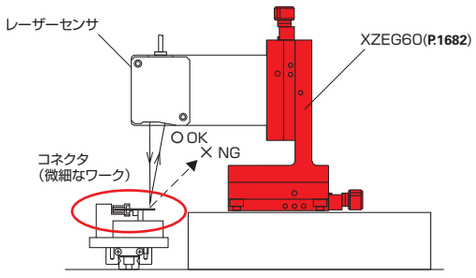

レーザー光の戻り具合で、ワークの曲がりを検査するユニット

目盛付きの為、再現性を要する調整も簡単に。
段取り替え時間を約1時間から20分程度に短縮することも可能。

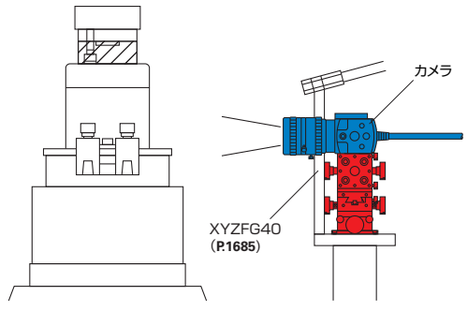

STANDARD POSITIONING STAGES -COMPARISON CHART-

標準ステージ比較表

ー高精度ステージと標準ステージー

■類似品対応表

ガイド	外観写真	軸	(標準ステージ) 面サイズ	高精度ステージ(既存品)	掲載ページ	標準ステージ	掲載ページ
クロスローラ		X 軸	40 × 40	XPG40	P.1647	XCRS40	P.1620
			60 × 60	XPG60		XCRS60	
			80 × 80	XPG80		XCRS80	
		XY 軸	40 × 40	XYPG40	P.1662	XYCRS40	P.1620
			60 × 60	XYPG60		XYCRS60	
			80 × 80	XYPG80		XYCRS80	
		Z 軸	40 × 40	ZPG40	P.1673	ZCRS40	P.1621
			60 × 60	ZPG60		ZCRS60	
			80 × 80	ZPG80		ZCRS80	
ガイド	**外観写真**	**軸**	**(標準ステージ) 面サイズ**	**高精度ステージ(既存品)**	**掲載ページ**	**標準ステージ**	**掲載ページ**
アリ溝		X 軸	30 × 50	XWG40	P.1624	XDTS50	P.1614
			40 × 60	XWG60		XDTS60	
			40 × 90	XWG90		XDTS90	
		XY 軸	30 × 50	XYWG40	P.1652	XYDTS50	P.1616
			40 × 60	XYWG60		XYDTS60	
			40 × 90	XYWG90		XYDTS90	
		Z 軸	30 × 50	ZWG40	P.1665	ZDTS50	P.1618
			40 × 60	ZWG60		ZDTS60	
			40 × 90	ZWG90		ZDTS90	
ガイド	**外観写真**	**軸**	**全長**	**高精度ステージ(既存品)**	**掲載ページ**	**標準ステージ**	**掲載ページ**
アリ溝 (ロングステージ)		X 軸	100	XLWG100	P.1628	XDTLS100	P.1614
			150	XLWG150		XDTLS150	
		Z 軸	100	ZLWG100	P.1667	ZDTLS100	P.1618
			150	ZLWG150		ZDTLS150	

■クロスローラステージ比較表

型式		高精度ステージ (既存品) XPG60	標準ステージ XCRS60
ステージ面サイズ		60 × 60mm	
ステージ厚さ		20mm	
移動量		± 6.5mm	
ハンドル 1 回転移動量		0.5mm	
移動ガイド		クロスローラ	
耐荷重		49.0N	
移動精度	真直度	3 μm	30 μm
	ピッチング	25″	35″
	ヨーイング	15″	25″
許容モーメント荷重	ピッチング	5.2N・m	
	ヨーイング	4.3N・m	
	ローリング	5.5N・m	
モーメント剛性	ピッチング	0.12″ /N・cm	
	ヨーイング	0.11″ /N・cm	
	ローリング	0.07″ /N・cm	
平行度 (P.1-1612 参照)		30 μm	50 μm
運動の平行度 (P.1-1612 参照)		10 μm	30 μm
自重		0.25kg	0.24kg
上下面プレート	材質	アルミ合金	
	表面処理	黒アルマイト処理	
マイクロメータヘッド取付位置変更		○	×
送りねじ選択		○	×
クランプ強化選択		○	×
価格		¥24,000	¥13,000
納期		3 日目 A ストーク	在庫品

■アリ溝ステージ比較表

型式		高精度ステージ (既存品) XWG60	標準ステージ XDTS60
ステージ面サイズ		40 × 60mm	
ステージ厚さ		34mm (プレート 8mm)	34mm (プレート 6mm)
移動量		± 21mm	
ハンドル 1 回転移動量		18mm	
最小読取		0.1mm	
耐荷重		39.2N	
移動精度	真直度	30 μm	50 μm
自重		0.29kg	0.26kg
上下面プレート	材質	アルミ合金	
	表面処理	黒アルマイト処理	
価格		¥13,300	¥9,800
納期		在庫品	

■アリ溝ロングステージ比較表

型式		高精度ステージ (既存品) XLWG100	標準ステージ XDTLS100
ステージ面サイズ		25 × 42	30 × 50
ステージ厚さ		25mm	28mm
移動量		± 40mm	
ハンドル 1 回転移動量		18mm	
最小読取		0.1mm	
耐荷重		29.4N	
移動精度	真直度	30 μm	50 μm
自重		0.14kg	0.18kg
上下面プレート	材質	アルミ合金	
	表面処理	黒アルマイト処理	
価格		¥15,050	¥12,000
納期		在庫品	

標準ステージ専用サイトURL：
http://fa.misumi.jp/ts/

上記URLでも商品詳細が確認できます。また、標準ステージの安さの秘密や使用事例も掲載しています。

新商品

STANDARD PRECISION DOVETAIL RACK & PINION -BASIC/LONG TRAVEL-

【標準】アリ溝 ラック&ピニオン式

ーベーシック/ロングー

ハンドル1回転移動量	小	中	大
ストローク	短	中	長
耐荷重	軽	中	重

CADデータフォルダ名：28_Stages

■特長：送りの早いラック&ピニオン式ステージです。従来品よりも低価格な普及版ステージです。高精度類似品はXWG(P.1624)です。

■X軸　ベーシック

RoHS

XDTS50

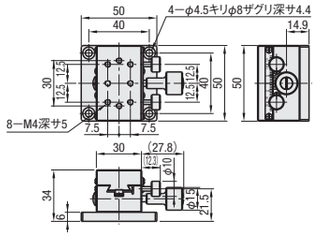

XDTS60

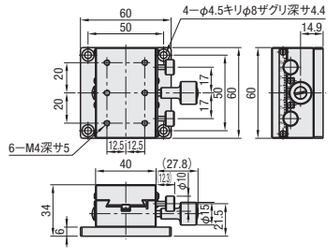

XDTS90

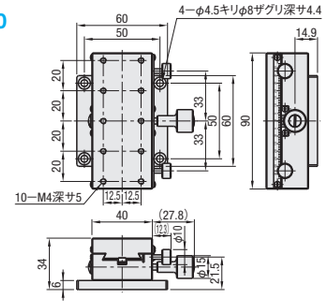

M材　質　アルミ合金
S表面処理　黒アルマイト

型式 Type	No.	ステージ面 (mm)	移動量 (mm)	ハンドル 1 回転移動量 (mm)	耐荷重(N) 水平	耐荷重(N) 垂直	移動精度 真直度	自重 (kg)	¥基準単価 1～4コ
XDTS	50	30×50	±16	16.7	29.4	14.7	50 μm	0.20	8,500
	60	40×60	±21		39.2	19.6	50 μm	0.26	9,800
	90	40×90	±35				50 μm	0.36	10,900

Order 注文例　型式 XDTS60

Delivery 出荷日　在庫品　翌日出荷 P.87
ご希望によりPM5:00迄、当日出荷受付致します。

最小読取(バーニア目盛)：0.1mm/目盛　表示数量超えはお見積り

ハンドルカバーHDCVR15(別売)：φ15のハンドルに取りつけるだけでハンドル径を大きくすることができます。 P.1615

■特長：ストロークの長いラック&ピニオン式ステージを低価格でご提供いたします。高精度類似品はXLWG(P.1628)です。

■X軸　ロング

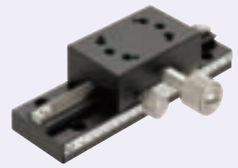

RoHS

XDTLS100

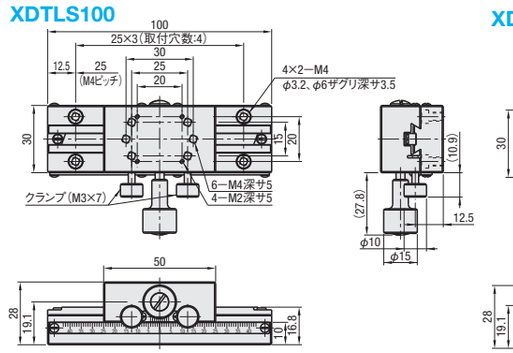

XDTLS150

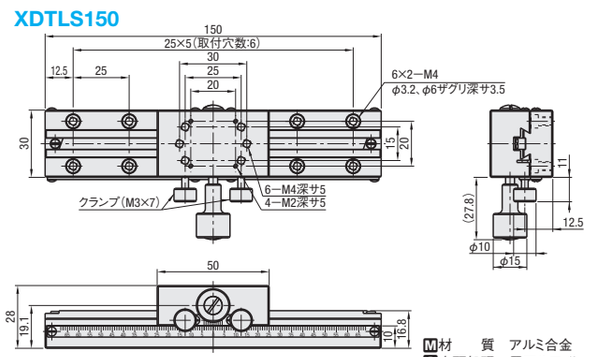

表面からの取付にはM3ねじ、裏面からの取付にはM4ねじをご使用ください。

M材　質　アルミ合金
S表面処理　黒アルマイト

型式 Type	No.	ステージ面 (mm)	移動量 (mm)	ハンドル 1 回転移動量 (mm)	耐荷重(N) 水平	耐荷重(N) 垂直	移動精度 真直度	自重 (kg)	¥基準単価 1～4コ
XDTLS	100	30×50	±40	16.7	29.4	14.7	50 μm	0.18	12,000
	150	30×50	±65				60 μm	0.23	14,350

Order 注文例　型式 XDTLS100

Delivery 出荷日　在庫品　翌日出荷 P.87
ご希望によりPM5:00迄、当日出荷受付致します。

最小読取(バーニア目盛)：0.1mm/目盛　表示数量超えはお見積り

ハンドルカバーHDCVR15(別売)：φ15のハンドルに取りつけるだけでハンドル径を大きくすることができます。 P.1615

ミスミ FAメカ2010　WEBなら素早く部品検索!　ミスミFA　検索　http://fa.misumi.jp/

新商品
赤文字表示

STANDARD PRECISION DOVETAIL RACK & PINION -THIN-/EXTENDED KNOB

【標準】アリ溝 ラック&ピニオン式/ハンドルカバー

ー薄型ー

2010年10月販売開始

ハンドル1回転移動量	小	中	大
ストローク	短	中	長
耐荷重	軽	中	重

CADデータフォルダ名：28_Stages

■特長：薄さにこだわったラックピニオン式アリ溝X軸ステージです。XWG（P.1624）の厚み34mmと比べ8mm薄く、厚みを26mmまでおさえました。

■X軸　薄型　RoHS

実際の商品は写真と異なる場合があります。詳細はCADデータをご確認ください。

XDTSC50

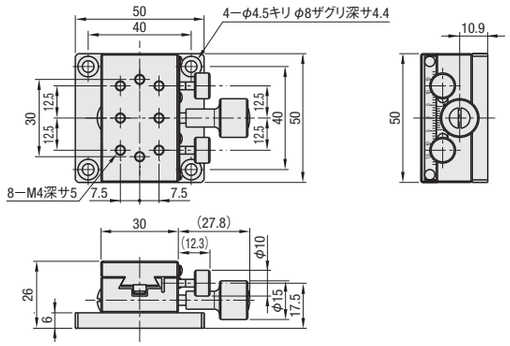

XDTSC60

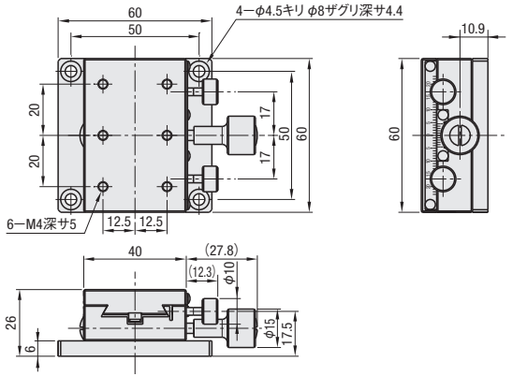

XDTSC90

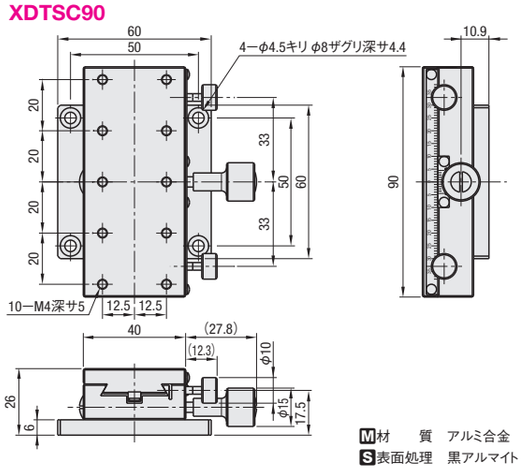

詳細寸法はCADデータをご確認ください。

M材　質　アルミ合金
S表面処理　黒アルマイト

型式 Type	No.	ステージ面 (mm)	移動量 (mm)	ハンドル1回転移動量(mm)	耐荷重(N) 水平	耐荷重(N) 垂直	移動精度 真直度	自重 (kg)	¥基準単価 1～4コ
XDTSC	50	50×30	±15	16.7	19.6	9.8	50μm	0.17	10,500
	60	60×40	±20		29.4	14.7		0.21	12,300
	90	90×40	±35		29.4	14.7		0.28	13,900

最小読取（バーニア目盛）：0.1mm/目盛
ハンドルカバーHDCVR15（別売）：下記掲載しているφ15のハンドルに取りつけるだけで、ハンドル径を大きくすることができます。
表示数量超えはお見積り

Order 注文例　型式 XDTSC50

Delivery 出荷日　在庫品　翌日出荷 P.87
ご希望によりPM5:00迄、当日出荷受付致します。

■特長：φ15のハンドルに取り付けるだけで、ハンドル径を大きくまわしやすくすることができます。適用ステージは下記の一覧表をご覧ください。

■ハンドルカバー　RoHS

※3個セットでの販売です。

HDCVR15

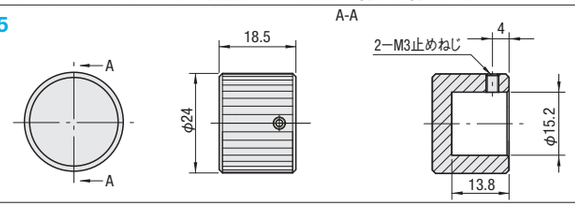

M材　質　アルミ合金
S表面処理　黒アルマイト

型式 Type	No.	適用ステージ	¥基準単価 1～9パック
HDCVR	15	XWG（P.1624）・XYWG（P.1652）・ZWG（P.1665）・XLWG（P.1628）・ZLWG（P.1667）・XSP（P.1623）（ハンドル径φ15）	3,800

※ハンドルカバー（HDCVR15）は数量1のご注文で3個納入されます。
表示数量超えはお見積り

Order 注文例　型式 HDCVR15

Delivery 出荷日　在庫品　翌日出荷 P.87
ご希望によりPM5:00迄、当日出荷受付致します。

新商品

STANDARD PRECISION DOVETAIL RACK & PINION -BASIC-

【標準】アリ溝 ラック&ピニオン式

ーベーシックー

ハンドル1回転移動量	小	中	大
ストローク	短	中	長
耐荷重	軽	中	重

CADデータフォルダ名：28_Stages

■特長：送りの早いラック&ピニオン式ステージをXY軸でご用意しました。高精度類似品はXYWG（P.1652）です。

■XY軸　ベーシック

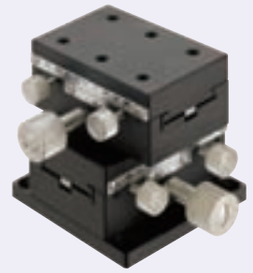

RoHS

XYDTS50

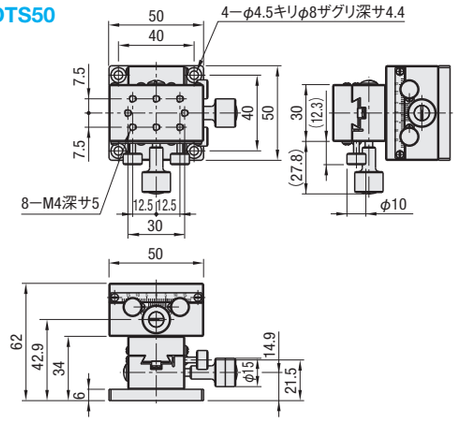

XYDTS60

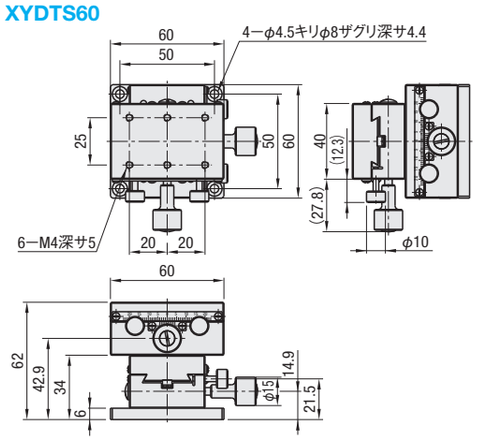

XYDTS90

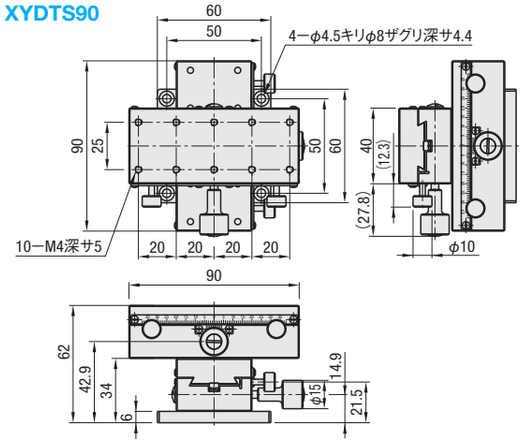

M材　質　アルミ合金
S表面処理　黒アルマイト

型式 Type	No.	ステージ面 (mm)	移動量 (mm)	ハンドル1回転移動量 (mm)	耐荷重 (N)	移動精度 真直度	自重 (kg)	¥基準単価 1～4コ
XYDTS	50	30×50	±16	16.7	24.5	50μm	0.39	17,000
	60	40×60	±21		34.3	50μm	0.52	19,600
	90	40×90	±35		34.3	50μm	0.72	21,800

最小読取（バーニア目盛）：0.1mm/目盛
ハンドルカバーHDCVR15（別売）：φ15のハンドルに取りつけるだけでハンドル径を大きくすることができます。P.1615
表示数量超えはお見積り

Order 注文例　型式 XYDTS60

Delivery 出荷日　在庫品　翌日出荷 P.87
ご希望によりPM5:00迄、当日出荷受付致します。

ミスミ FAメカ2010　3クリックで見積・注文へ!　ミスミFA　検索　http://fa.misumi.jp/

新商品

STANDARD PRECISION DOVETAIL RACK & PINION -THIN-

【標準】アリ溝 ラック&ピニオン式

ー薄型ー

2010年10月販売開始

ハンドル1回転移動量	小	中	大
ストローク	短	中	長
耐荷重	軽	中	重

CADデータフォルダ名：28_Stages

■特長：筐体の厚みを40mmまで抑えたXY軸のラック&ピニオン式ステージです。XYWG60（P.1652）と比べ、14mm薄いタイプです。

■XY軸　薄型　RoHS

実際の商品は写真と異なる場合があります。
詳細はCADデータをご確認ください。

XYDTSC50

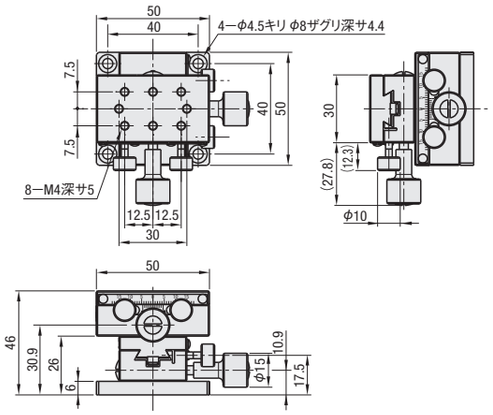

XYDTSC60

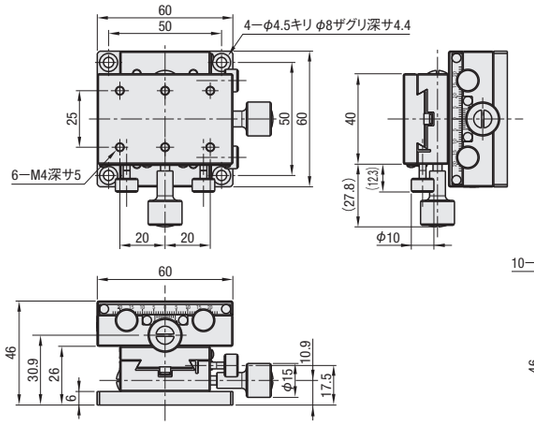

XYDTSC90

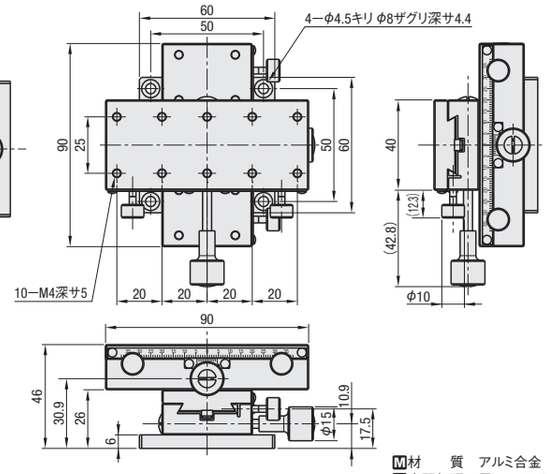

M材　質　アルミ合金
S表面処理　黒アルマイト

詳細寸法はCADデータでご確認ください。

型式 Type	No.	ステージ面 (mm)	移動量 (mm)	ハンドル1回転移動量(mm)	耐荷重(N)	移動精度 真直度	自重 (kg)	¥基準単価 1～4コ
XYDTSC	50	50×30	±15	16.7	14.7	50μm	0.33	21,000
	60	60×40	±20		24.5		0.42	24,600
	90	90×40	±35		24.5		0.57	27,800

最小読取（バーニア目盛）：0.1mm/ 目盛　　表示数量超えはお見積り

Order 注文例　型式 XYDTSC60

Delivery 出荷日　在庫品　翌日出荷 P.87

ご希望によりPM5:00迄、当日出荷受付致します。

ハンドルカバーHDCVR15（別売）：φ15のハンドルに取りつけるだけで、ハンドル径を大きくすることができます。P.1615
（注意）ハンドル径を大きくしますと、取付面と干渉する場合がございますのでご注意ください。

新商品

STANDARD PRECISION DOVETAIL RACK & PINION -BASIC/LONG TRAVEL-

【標準】アリ溝 ラック&ピニオン式

ーベーシック/ロングー

ハンドル1回転移動量	小	中	大
ストローク	短	中	長
耐荷重	軽	中	重

CADデータフォルダ名：28_Stages

■特長：精度と価格を抑えた標準Z軸ステージです。高精度類似品はZWG（P.1665）です。

■Z軸　ベーシック　RoHS

ZDTS50

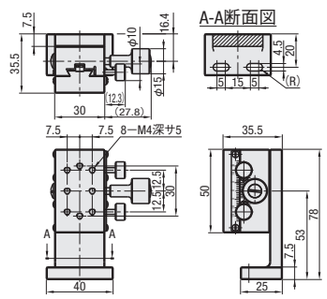

ZDTS60

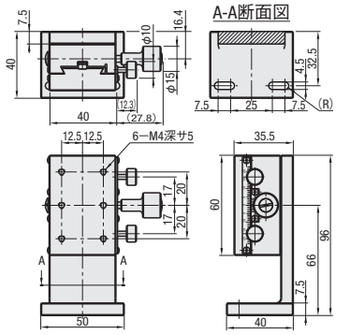

ZDTS90

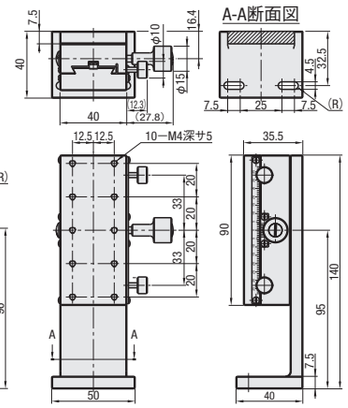

M材　質　アルミ合金
S表面処理　黒アルマイト

型式 Type	A	ステージ面 (mm)	移動量 (mm)	ハンドル1回転移動量 (mm)	耐荷重 (N)	移動精度 真直度	自重 (kg)	¥基準単価 1～4コ
ZDTS	50	30×50	±16	16.7	14.7	50μm	0.26	11,300
	60	40×60	±21		19.6	50μm	0.38	12,150
	90	40×90	±35		19.6	50μm	0.51	13,650

Order 注文例　型式 ZDTS50

Delivery 出荷日　在庫品　翌日出荷 P.87

ご希望によりPM5:00迄、当日出荷受付致します。

最小読取（バーニア目盛）：0.1mm/目盛　　表示数量超えはお見積り

ハンドルカバーHDCVR15（別売）：φ15のハンドルに取りつけるだけでハンドル径を大きくすることができます。P.1615

■特長：標準ステージXDTLSのZ軸ロングステージです。高精度類似品はZLWG（P.1667）です。

■Z軸　ロング　RoHS

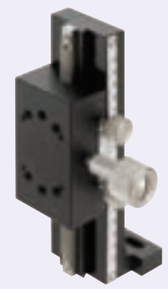

ZDTLS100

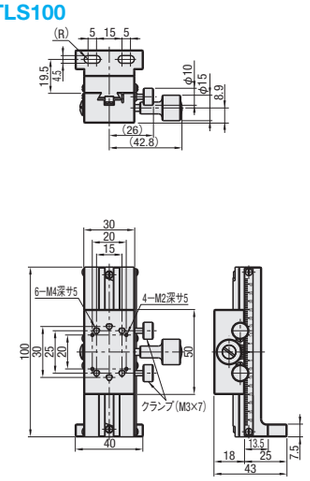

ZDTLS150

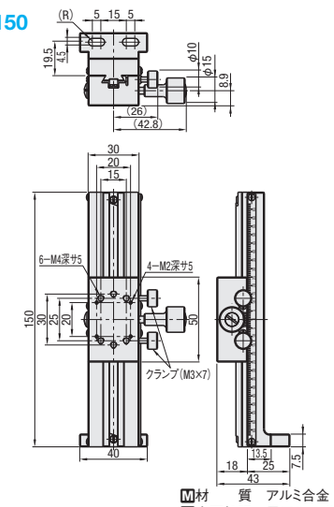

M材　質　アルミ合金
S表面処理　黒アルマイト

型式 Type	No.	ステージ面 (mm)	移動量 (mm)	ハンドル1回転移動量 (mm)	耐荷重 (N)	移動精度 真直度	自重 (kg)	¥基準単価 1～4コ
ZDTLS	100	30×50	±40	16.7	14.7	50μm	0.19	13,050
	150	30×50	±65		14.7	60μm	0.24	16,800

Order 注文例　型式 ZDTLS100

Delivery 出荷日　在庫品　翌日出荷 P.87

ご希望によりPM5:00迄、当日出荷受付致します。

最小読取（バーニア目盛）：0.1mm/目盛　　表示数量超えはお見積り

ハンドルカバーHDCVR15（別売）：φ15のハンドルに取りつけるだけでハンドル径を大きくすることができます。P.1615

ミスミ FAメカ2010　かんたん型番チェックは…　ミスミFA　検索　http://fa.misumi.jp/

新商品

STANDARD PRECISION DOVETAIL RACK & PINION -THIN-

【標準】アリ溝 ラック&ピニオン式

―薄型―

2010年10月販売開始

ハンドル1回転移動量	小	中	大
ストローク	短	中	長
耐荷重	軽	中	重

CADデータフォルダ名：28_Stages

■特長：筐体の厚みを20mmまで抑えたZ軸タイプのステージです。

■Z軸　薄型

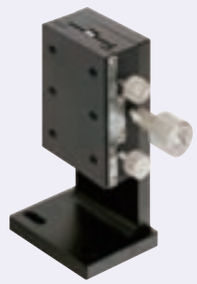

実際の商品は写真と異なる場合があります。
詳細はCADデータをご確認ください。

RoHS

ZDTSC50

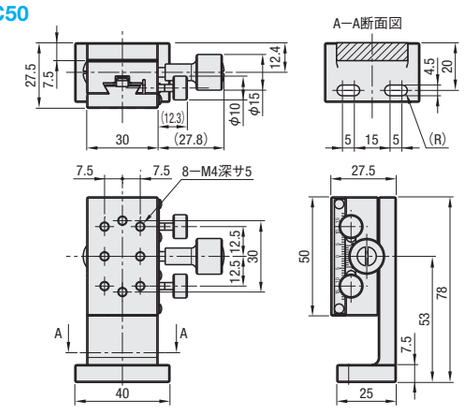

ZDTSC60

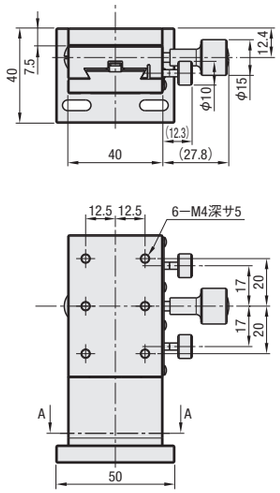

ZDTSC90

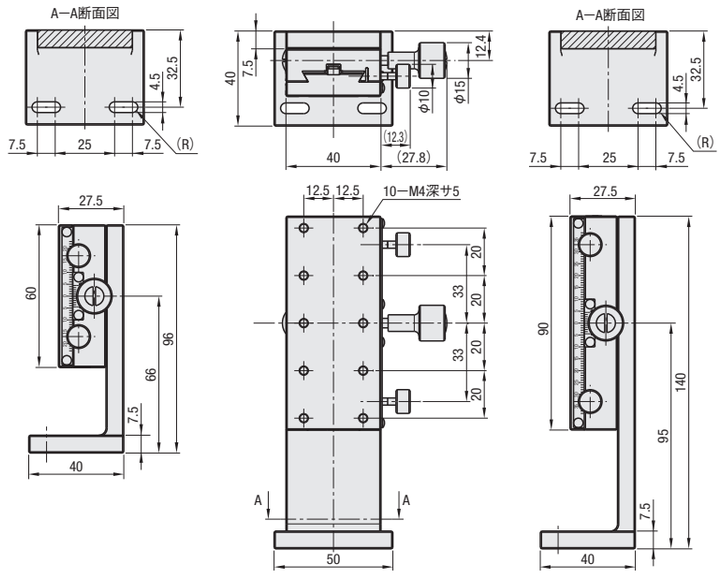

詳細寸法はCADデータでご確認ください。

M材　質　アルミ合金
S表面処理　黒アルマイト

型式 Type	A	ステージ面(mm)	移動量(mm)	ハンドル1回転移動量(mm)	耐荷重(N)	移動精度 真直度	自重(kg)	¥基準単価 1～4コ
ZDTSC	50	50×30	±15	16.7	9.8	50μm	0.23	13,300
	60	60×40	±20		14.7		0.33	14,650
	90	90×40	±35		14.7		0.43	16,650

最小読取(バーニア目盛)：0.1mm/目盛

表示数量超えはお見積り

Order 注文例　型式 ZDTSC60

Delivery 出荷日　在庫品　翌日出荷 P.87

ご希望によりPM5:00迄、当日出荷受付致します。

ハンドルカバーHDCVR15(別売)：アリ溝式のφ15のハンドルに取りつけだけで、ハンドル径を大きくすることができます。 P.1615

新商品

STANDARD PRECISION CROSSED ROLLER

【標準】クロスローラ

ハンドル1回転移動量	小	中	大
ストローク	短	中	長
耐荷重	軽	中	重

CADデータフォルダ名：28_Stages

■特長：価格と精度を抑えた普及版ステージです。マイクロメータヘッドを用いて0.01mm単位での調整が可能です。高精度類似品はXPG(P.1647)です。

■X軸

RoHS

XCRS40

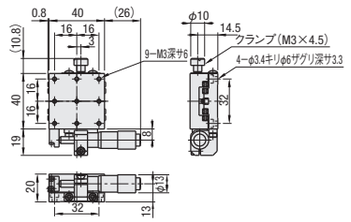

XCRS60

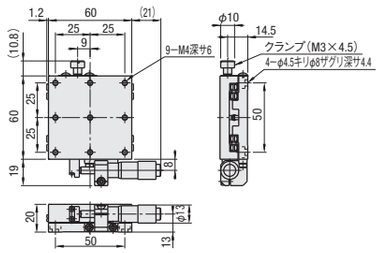

XCRS80

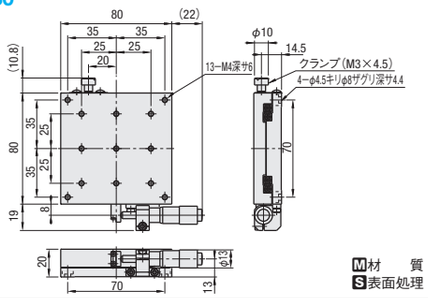

M材　質　アルミ合金
S表面処理　黒アルマイト

型式 Type	No.	ステージ面(mm)	移動量(mm)	耐荷重(N)	移動精度 真直度	平行度	ピッチング	ヨーイング	許容モーメント荷重(N・m) ピッチング	ヨーイング	ローリング	モーメント剛性(″/N・cm) ピッチング	ヨーイング	ローリング	平行度	自重(kg)	¥基準単価 1～4コ
XCRS	40	40×40	±6.5	19.6	9.8	30μm	30μm	35″	25″	2.7	2.2	2.0	0.38	0.42	0.28	50μm	0.14	11,500
	60	60×60	±6.5	49.0	19.6	30μm	30μm	35″	25″	5.2	4.3	5.5	0.12	0.11	0.07	50μm	0.24	13,000
	80	80×80	±6.5	98.0	49.0	30μm	30μm	35″	25″	19.2	15.1	17.3	0.05	0.05	0.04	60μm	0.39	15,500

マイクロメータヘッド最小読取：10μm/目盛

表示数量超えはお見積り

ハンドルカバーHDCVR13(別売)：φ13のマイクロメータヘッド、送りねじのハンドルに取り付けるだけで、ハンドル径を大きくすることができます。 P.1638

延長カバーHDEXT13(別売)：φ13のマイクロメータヘッド、送りねじのハンドルを延長することができます。 P.1638　マイクロメータヘッドの1回転移動量は0.5mmです。

Order 注文例　型式 XCRS60

Delivery 出荷日　在庫品　翌日出荷 P.87

ご希望によりPM5:00迄、当日出荷受付致します。

■特長：精度と価格を抑えたXY軸ステージです。高精度類似品はXYPG(P.1662)です。

■XY軸

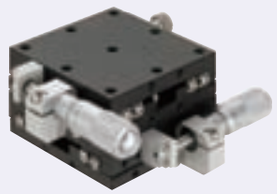

RoHS

XYCRS40

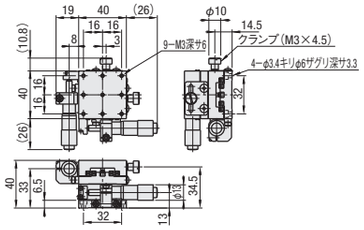

XYCRS60

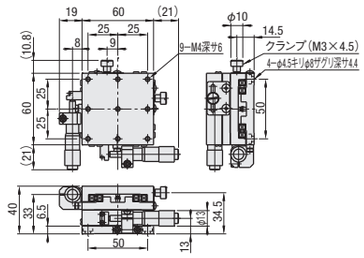

XYCRS80

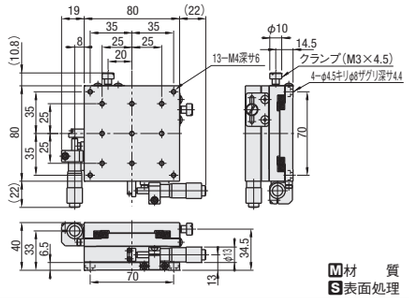

M材　質　アルミ合金
S表面処理　黒アルマイト

型式 Type	No.	ステージ面(mm)	移動量(mm)	耐荷重(N)	移動精度 真直度	平行度	ピッチング	ヨーイング	許容モーメント荷重(N・m) ピッチング	ヨーイング	ローリング	モーメント剛性(″/N・cm) ピッチング	ヨーイング	ローリング	平行度	自重(kg)	¥基準単価 1～4コ
XYCRS	40	40×40	±6.5	17.6	30μm	60μm	35″	25″	2.0	2.2	2.0	0.66	0.84	0.66	100μm	0.28	23,000
	60	60×60	±6.5	44.1	30μm	60μm	35″	25″	5.2	4.3	5.2	0.19	0.22	0.19	100μm	0.48	26,000
	80	80×80	±6.5	93.1	30μm	60μm	35″	25″	17.3	15.1	17.3	0.09	0.10	0.09	120μm	0.77	31,000

マイクロメータヘッド最小読取：10μm/目盛

表示数量超えはお見積り

ハンドルカバーHDCVR13(別売)：φ13のマイクロメータヘッド、送りねじのハンドルに取り付けるだけで、ハンドル径を大きくすることができます。 P.1638

延長カバーHDEXT13(別売)：φ13のマイクロメータヘッド、送りねじのハンドルを延長することができます。 P.1638　マイクロメータヘッドの1回転移動量は0.5mmです。

Order 注文例　型式 XYCRS60

Delivery 出荷日　在庫品　翌日出荷 P.87

ご希望によりPM5:00迄、当日出荷受付致します。

STANDARD PRECISION CROSSED ROLLER

【標準】クロスローラ

ハンドル1回転移動量	小	中	大
ストローク	短	中	長
耐荷重	軽	中	重

CADデータフォルダ名：28_Stages

■特長：精度と価格を抑えたZ軸クロスローラステージです。高精度類似品はZPG（P.1673）です。

■Z軸

RoHS

ZCRS40

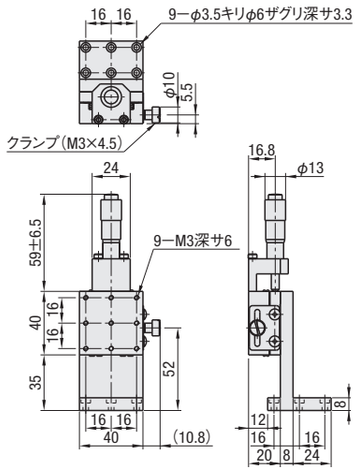

ZCRS60

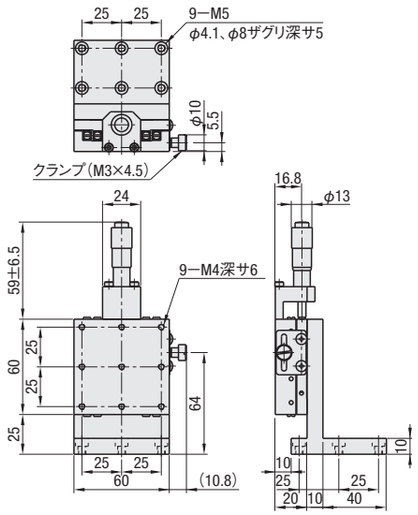

ZCRS80

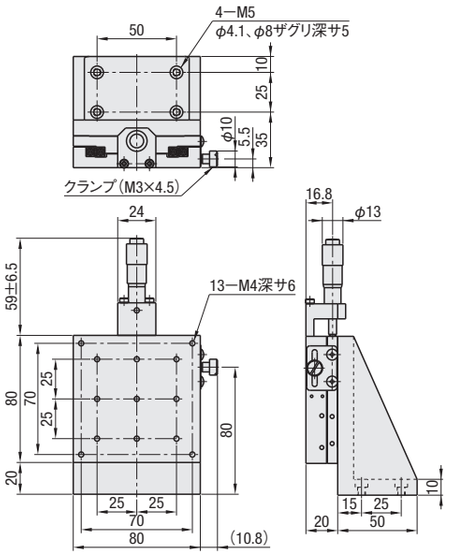

M材　質　アルミ合金
S表面処理　黒アルマイト

型式 Type	No.	ステージ面(mm)	移動量(mm)	耐荷重(N)	移動精度 真直度	移動精度 ピッチング	移動精度 ヨーイング	許容モーメント荷重(N・m) ピッチング	許容モーメント荷重(N・m) ヨーイング	許容モーメント荷重(N・m) ローリング	モーメント剛性(″/N・cm) ピッチング	モーメント剛性(″/N・cm) ヨーイング	モーメント剛性(″/N・cm) ローリング	自重(kg)	¥基準単価 1〜4コ
ZCRS	40	40×40	±6.5	9.8	30μm	35″	25″	2.7	2.2	2.0	0.38	0.42	0.28	0.24	14,000
	60	60×60	±6.5	19.6	30μm	35″	25″	5.2	4.3	5.5	0.12	0.11	0.07	0.46	16,500
	80	80×80	±6.5	49.0	30μm	35″	25″	19.2	15.1	17.3	0.05	0.05	0.04	0.76	20,000

マイクロメータヘッド最小読取：10μm/目盛　　表示数量超えはお見積り

ハンドルカバーHDCVR13（別売）：φ13のマイクロメータヘッド、送りねじのハンドルに取り付けるだけで、ハンドル径を大きくすることができます。 P.1638

延長カバーHDEXT13（別売）：φ13のマイクロメータヘッド、送りねじのハンドルを延長することができます。 P.1638　マイクロメータヘッドの1回転移動量は0.5mmです。

Order 注文例

型式
ZCRS40

Delivery 出荷日　在庫品　翌日出荷 P.87

ご希望によりPM5:00迄、当日出荷受付致します。

HIGH PRECISION DOVETAIL RACK & PINION -BASIC/COARSE & FINE ADJUSTMENT-

【高精度】アリ溝 ラック&ピニオン式

ーベーシック/粗微動ー

ハンドル1回転移動量	小	中	大
ストローク	短	中	長
耐荷重	軽	中	重

CADデータフォルダ名：28_Stages

■特長：正方形のアリ溝ラック&ピニオン式ステージです。 40・60角は追加工を選択して下面プレートを外すことも可能です。

■X軸　正方形ベーシック　RoHS

XY軸 P.1651
Z軸 P.1664

XFG25

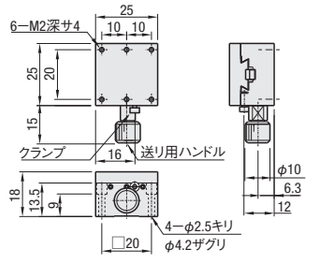

XFG40

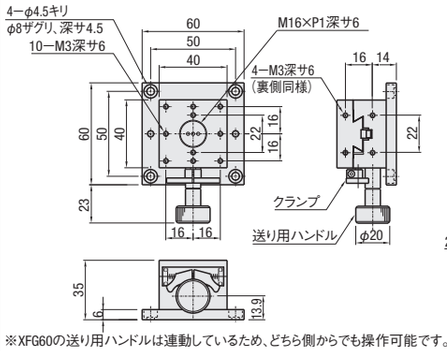

XFG60※

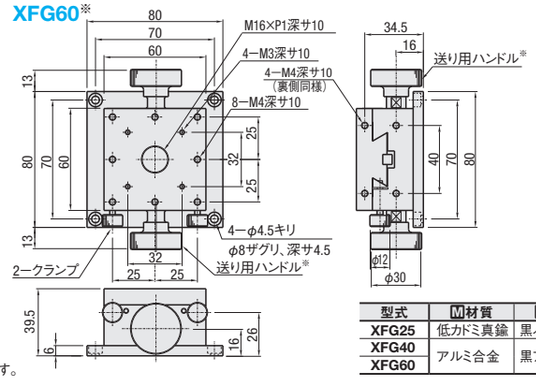

※XFG60の送り用ハンドルは連動しているため、どちら側からでも操作可能です。

型式	M材質	S表面処理
XFG25	低カドミ真鍮	黒ふっ素樹脂処理
XFG40 XFG60	アルミ合金	黒アルマイト

■特長：正方形のアリ溝式ステージ粗微動タイプです。粗動ハンドルで約18mm/1回転、微動ハンドルで約2.3mm/1回転、移動することができます。

■X軸　粗微動　RoHS

M材　質　アルミ合金
S表面処理　黒アルマイト

XSFG40

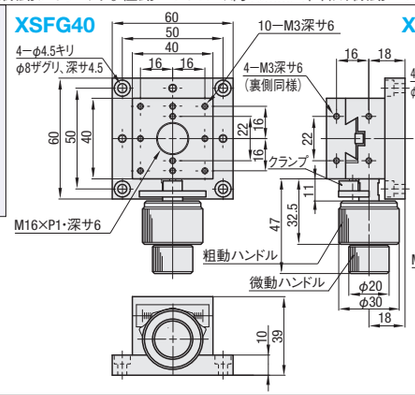

XSFG60

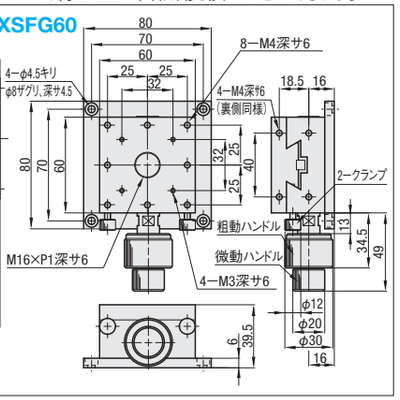

型式 Type	No.	ステージ面(mm)	移動量(mm)	ハンドル1回転移動量(mm) 粗動	ハンドル1回転移動量(mm) 微動	耐荷重(N) 水平	耐荷重(N) 垂直	移動精度(μm) 真直度	移動精度(μm) 運動の平行度	許容モーメント荷重(N・m) ピッチング	許容モーメント荷重(N・m) ヨーイング	許容モーメント荷重(N・m) ローリング	平行度(μm)	自重(kg)	付属品(4本) Type M−L	¥基準単価 1〜9コ
XFG	25	25×25	±5	17	—	29.4	6.9	30	80	0.5	0.5	0.5	50	0.09	SCB2−12	11,600
	40	40×40	±10	20	—		14.7	20	30	3.0	3.0	2.0	40	0.21	SCB4−6	12,400
	60	60×60	±20	18	—	39.2	19.6	30	50	7.0	5.0	7.0	60	0.64	SCB4−6	16,500
XSFG	40	40×40	±10	20	≒2.6	29.4	14.7	20	30	3.0	3.0	2.0	40	0.30	SCB4−10	21,400
	60	60×60	±20	18	≒2.3	39.2	19.6	30	50	7.0	5.0	7.0	60	0.51	SCB4−6	26,100

最小読取（バーニア目盛）：0.1mm/ 目盛　　表示数量超えはお見積り

Order 注文例

型式
XFG40 XSFG60

Delivery 出荷日

●XFG　3 日目発送

●XSFG　5 日目発送

ストローク B 1,000円/1本 P.88

同一サイズ3本以上は一律2,700円

Alteration 追加工

型式	− (M)
XFG40	− M

詳細寸法はCADデータでご確認ください。

Alteration	下面プレート無
Spec.	XFG40・XSFG40 裏ヨリ4−φ3.5キリ φ6ザグリ深サ10 (M3用ボルト穴) 32 XFG60・XSFG60 裏ヨリ2−φ4.5キリ φ8ザグリ深サ6 (M4用ボルト穴) 30 50 ⊗XFG25適用不可。 送り用ハンドルが取付相手側と干渉することになります。
Code	M
¥/1Code	−1,000

28 標準ステージ 高精度ステージ

HIGH PRECISION DOVETAIL RACK & PINION -SLIM-/BREAD BOARD

【高精度】アリ溝 ラック&ピニオン式/ブレッドボード
ースリムー

ハンドル1回転移動量	小	中	大
ストローク	短	中	長
耐荷重	軽	中	重

CADデータフォルダ名：28_Stages

■特長：ハンドル1回転あたり18mm移動できるスリム形状（幅24.8mm）のアリ溝ラック&ピニオン式ステージです。

■X軸　スリム　RoHS

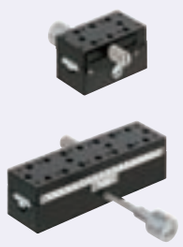

XSP

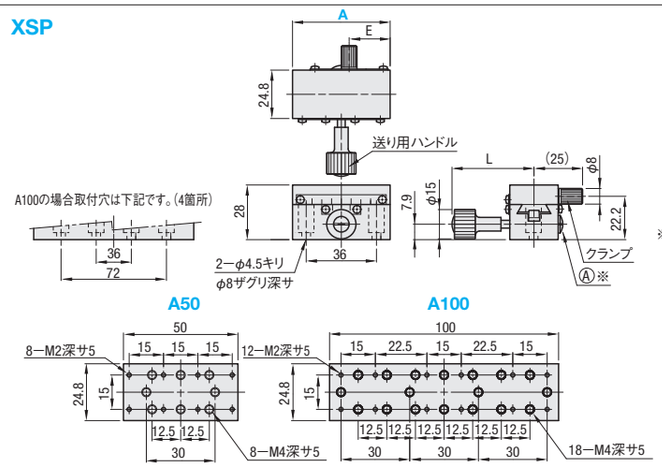

※マイナスドライバーで、Ⓐ（予圧調整ねじ）を右方向に締めつければしっとりとした動きが得られ、左方向へ緩めれば素早く滑らかな動きが得られます。

Ⓜ材　質　アルミ合金
Ⓢ表面処理　黒アルマイト

型式 Type	A	ステージ面(mm)	移動量(mm)	ハンドル1回転移動量(mm)	L	E	耐荷重(N) 水平	耐荷重(N) 垂直	移動精度 真直度	自重(kg)	付属品(2本) Type M−L	¥基準単価 1〜9コ
XSP	50	50×24.8	±16	18	42	21	29.4	14.7	30μm	0.13	SCB4−8	13,900
	100	100×24.8	±40		63	46	39.2	19.6		0.24		17,900

最小読取（バーニア目盛）：0.1mm/目盛　　表示数量超えはお見積り
ハンドルカバーHDCVR15（別売）：φ15のハンドルに取りつけるだけでハンドル径を大きくできます。 P.1615
アジャスタブルプレートXPLT：取付穴のあわないステージを重ねる際にご利用下さい。 P.1625

Order 注文例　型式 XSP100

Delivery 出荷日　在庫品　翌日出荷 P.87
ご希望によりPM5:00迄、当日出荷受付致します。

■特長：ステージや市販のレンズホルダなどをユニット化して除振台に固定できます。タップ穴はM4とM6から選択できます。（穴ピッチ25mm）

■ブレッドボード　RoHS

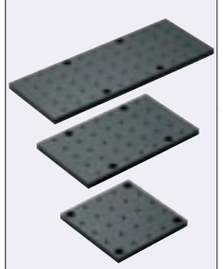

BBA

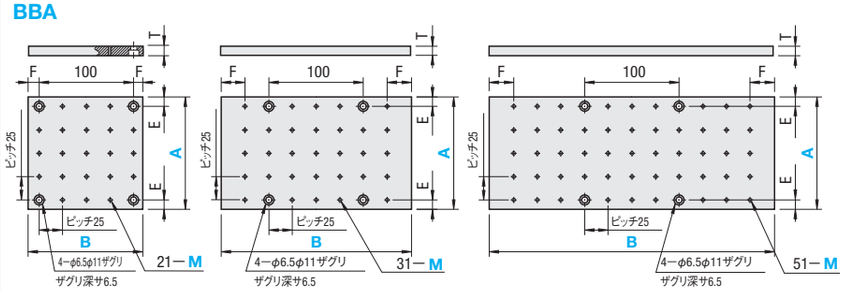

Ⓜ材　質　アルミ合金
Ⓢ表面処理　黒アルマイト

取付穴はボード中心部に100mmピッチにてM6のボルト穴加工をしています。

型式 Type	M	A	B	図面	タップ穴数	T	E	F	¥基準単価 1〜9コ
BBA	4	120	120	①	21	10	10	10	9,800
		150	150			10	25	25	11,800
		200	200		45	10	25	25	15,800
	6	120	200	②	31	10	10	25	12,800
		150				10	25	25	14,800
		120	300	③	51	10	10	25	13,800
		150				10	25	25	16,800
		200			73	10	25	25	18,800

表示数量超えはお見積り

Order 注文例　型式 Type M − A − B　BBA 4 − 120 − 200

Delivery 出荷日　5 日目発送

HIGH PRECISION DOVETAIL RACK & PINION -BASIC-/ADJUSTABLE PLATES

【高精度】アリ溝 ラック&ピニオン式/XY軸取付プレート

プライスダウン 最大5%
:値下げ価格

ハンドル1回転移動量	小	中	大
ストローク	短	中	長
耐荷重	軽	中	重

CADデータフォルダ名：28_Stages

■特長：ハンドル1回転あたりの移動量18mmのアリ溝ステージです。面形状が長方形になっており、正方形ベーシックと比べて省スペース化に役立ちます。

■X軸　長方形ベーシック　RoHS

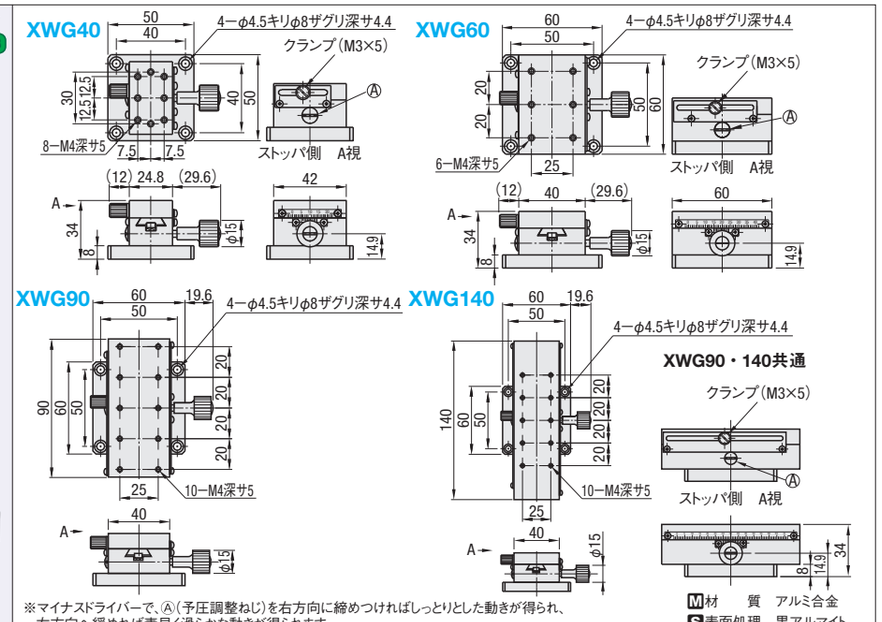

※マイナスドライバーで、Ⓐ（予圧調整ねじ）を右方向に締めつければしっとりとした動きが得られ、左方向へ緩めれば素早く滑らかな動きが得られます。

Ⓜ材　質　アルミ合金
Ⓢ表面処理　黒アルマイト

型式 Type	No.	ステージ面(mm)	移動量(mm)	ハンドル1回転移動量(mm)	耐荷重(N) 水平	耐荷重(N) 垂直	移動精度 真直度	自重(kg)	¥基準単価 1〜9コ
XWG	40	24.8×42	±12	18	29.4	14.7	30μm	0.17	12,650
	60	40×60	±21		39.2	19.6		0.29	13,300
	90	40×90	±35					0.40	16,100
	140	40×140	±60					0.56	21,900

最小読取（バーニア目盛）：0.1mm/目盛　　表示数量超えはお見積り
ハンドルカバーHDCVR15（別売）：φ15のハンドルに取りつけるだけで、ハンドル径を大きくすることができます。 P.1615

Order 注文例　型式 XWG40

Delivery 出荷日　在庫品　翌日出荷 P.87
ご希望によりPM5:00迄、当日出荷受付致します。

Example 使用例　画像処理検査でのカメラ調整例（使用ステージ：XWG・ZWG（P.1665））

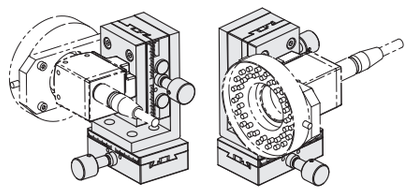

■特長：送りの早いステージ（下段ステージ）と細かく送るステージ（上段ステージ）の組合せに使えるXY軸取付プレートです。X軸に大きく動かしてY軸で細かく送る際に便利です。

■XY軸取付プレート　RoHS

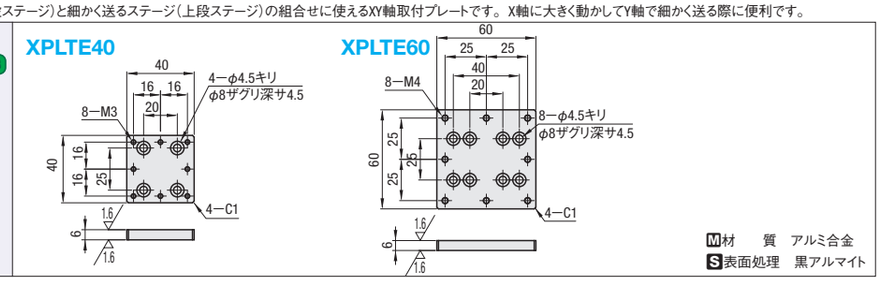

Ⓜ材　質　アルミ合金
Ⓢ表面処理　黒アルマイト

型式 Type	No.	¥基準単価 1〜9コ
XPLTE	40	2,600
	60	2,900

表示数量超えはお見積り

適用ステージ (主な)下段ステージ Type	No.	(主な)上段ステージ 型式	適用プレート 型式
XWG XWGL XWGCL XSL* XWGC* XWGSR* XDTS*	60 90 140	XFG40−M(P.1622)、XEG40(P.1636)、XEEG40(P.1636) リニアボールステージ□40(P.1641〜) クロスローラステージ□40(P.1647〜)	XPLTE40
		XEG60(P.1636)、XEEG60(P.1636) リニアボールステージ□60(P.1641〜) クロスローラステージ□60(P.1647〜)	XPLTE60

*付のタイプはNo.140の選択ができません。

Order 注文例　型式 XPLTE40

Delivery 出荷日　在庫品　翌日出荷 P.87
ご希望によりPM5:00迄、当日出荷受付致します。

28 標準ステージ 高精度ステージ

HIGH PRECISION DOVETAIL RACK & PINION -KNOB EXTENSION-/ADJUSTABLE PLATE

【高精度】アリ溝 ラック&ピニオン式/アジャスタブルプレート

ーハンドル延長ー

ハンドル1回転移動量	小	中	大
ストローク	短	中	長
耐荷重	軽	中	重

CADデータフォルダ名：28_Stages

■特長：調整するワークがステージ面からはみ出てハンドルを回しづらい場合や、装置内でハンドルに手が届きにくい場合に適しています。ハンドル部にノブなどを組合せることも可能です。

■X軸　ハンドル延長

RoHS

XY軸 P.1657
Z軸 P.1668

使用例

（ハンドル延長例①）

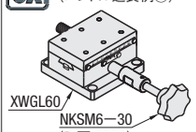

（ハンドル延長例②）

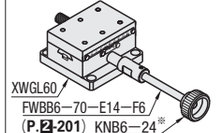

※抜け防止に接着剤をお使いください。

ハンドル延長方法
ハンドル部のM6、深さ14のタップ穴を利用してください。

ステージの上に大きなプレートやワークが乗る時に、ハンドルの長さやハンドル径を延長することができます。

（例①）セプンロブノブ（P.2-1031）NKSM6−30を取付けていただくと、ハンドル長さをさらに36mm延長できます。

（例②）六角穴付全長指定ねじ（P.2-201）FWBB6−70−E14−F6とクランプノブ（P.2-1025）KNB6−24の組合せで、ハンドル長さをさらに63mm延長できます。

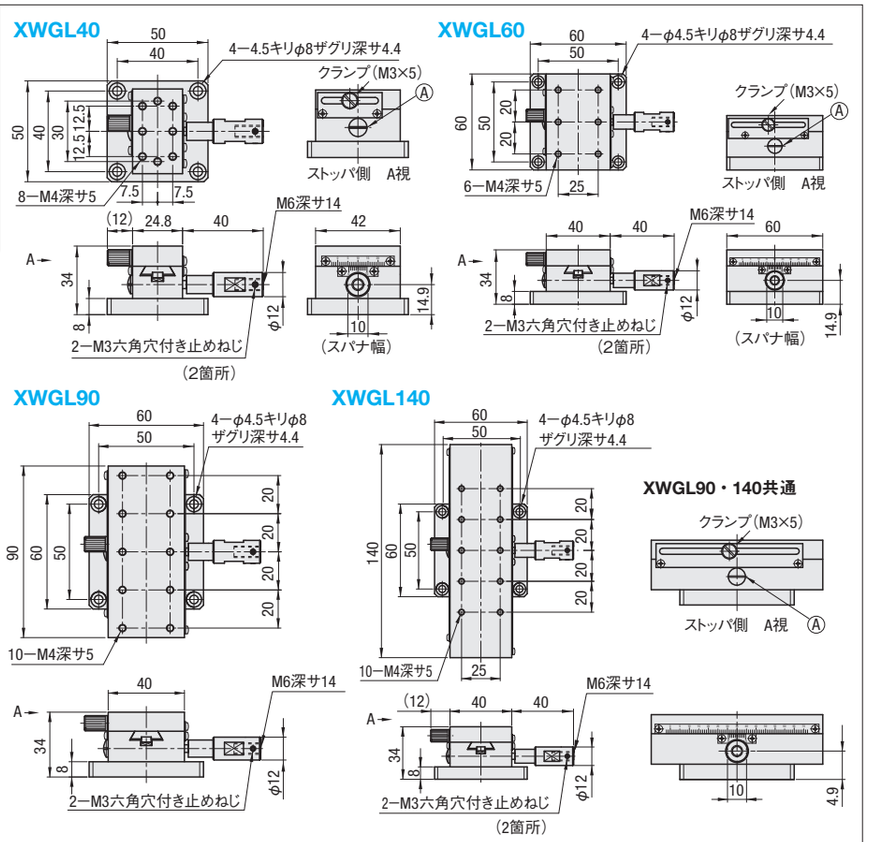

※マイナスドライバーで、Ⓐ（予圧調整ねじ）を右方向に締めつければしっとりとした動きが得られ、左方向へ緩めれば素早く滑らかな動きが得られます。

M材　質　アルミ合金
S表面処理　黒アルマイト

型式 Type	No.	ステージ面 (mm)	移動量 (mm)	ハンドル1回転移動量(mm)	耐荷重(N) 水平	耐荷重(N) 垂直	移動精度 真直度	移動精度 平行度	自重 (kg)	¥基準単価 1〜9コ
XWGL	40	24.8×42	±12	18	29.4	14.7	20μm	30μm	0.17	16,300
	60	40×60	±21		39.2	19.6	30μm		0.29	16,950
	90	40×90	±35						0.40	23,000
	140	40×140	±60						0.56	28,000

最小読取（バーニア目盛）：0.1mm/目盛　　表示数量超えはお見積り

Order 注文例　型式 XWGL40

Delivery 出荷日　8 日目発送

■特長：長方形のステージの面を正方形に変更できる取付プレートです。

■アジャスタブルプレート

RoHS

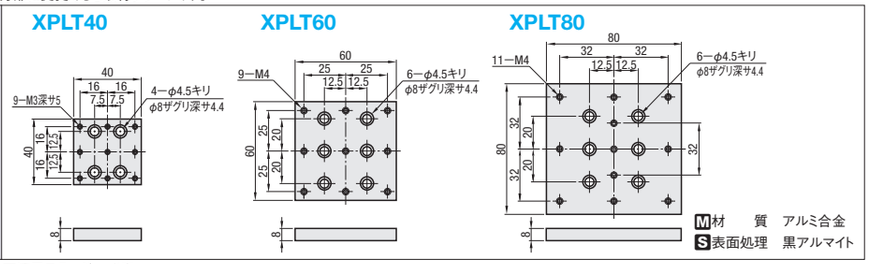

M材　質　アルミ合金
S表面処理　黒アルマイト

型式 Type	No.	¥基準単価 1〜9コ
XPLT	40	3,930
	60	4,750
	80	5,850

表示数量超えはお見積り

■適用ステージ一覧表

型式 Type	No.	面サイズ (mm)	適用ステージ
XPLT	40	40×40	XWG40(P.1624)・XYWG40(P.1652)・ZWG40(P.1665)　REG40・60(P.1691) XLWG(P.1628)　ZLWG(P.1667) XSSL(P.1633) XSSLC(P.1633) XSP(P.1623)
	60	60×60	XWG60・90・140(P.1624) XYWG60・90・140(P.1652) ZWG60・90・140(P.1665)
	80	80×80	XSL(P.1632) XSLC(P.1632) XSB(P.1626) REG60(P.1691)

Order 注文例　型式 XPLT40

Delivery 出荷日　在庫品　翌日出荷 P.87

ご希望によりPM5:00迄、当日出荷受付致します。

HIGH PRECISION DOVETAIL RACK & PINION -CLAMP REINFORCCED-/COARCE ADJUSTMENT

【高精度】アリ溝 ラック&ピニオン式

ークランプ強化/粗微動ハンドルー

ハンドル1回転移動量	小	中	大
ストローク	短	中	長
耐荷重	軽	中	重

CADデータフォルダ名：28_Stages

■特長:送り用ハンドルの軸をそのまま固定することができる為、スタンダードXWG（P.1624）と比較して保持力が向上しています。

■X軸　クランプ強化

XY軸 P.1657
Z軸 P.1666

RoHS

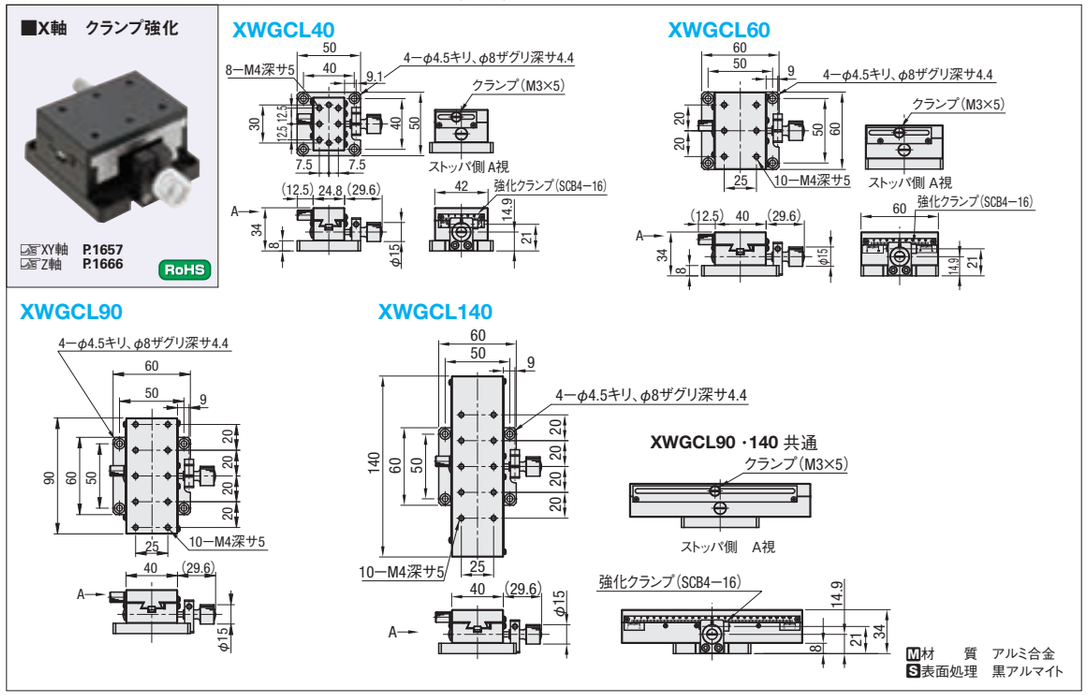

M材　質　アルミ合金
S表面処理　黒アルマイト

型式 Type	No.	ステージ面 (mm)	移動量 (mm)	ハンドル1回転移動量(mm)	耐荷重(N) 水平	耐荷重(N) 垂直	移動精度 真直度	移動精度 平行度	自重 (kg)	¥基準単価 1〜9コ
XWGCL	40	24.8×42	±12	18	29.4	14.7	20μm	30μm	0.17	18,300
	60	40×60	±21		39.2	19.6	30μm		0.29	18,950
	90	40×90	±35						0.40	21,900
	140	40×140	±60						0.56	26,900

ハンドルカバーHDCVR15（別売）：φ15のハンドルに取り付けるだけでハンドル径を大きくすることができます。 P.1615　　表示数量超えはお見積り

Order 注文例　型式 XWGCL40

Delivery 出荷日　5 日目発送

クランプ強化方法

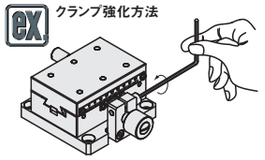

強化クランプのみの保持では、送り機構のガタが残りますのでクランプねじを併用してお使いください。

■特長:早い送りと微調整のしやすさを両立させたい場合に適しています。

■X軸　粗微動ハンドル

RoHS

マイナスドライバーで、Ⓐ（予圧調整ねじ）を右方向に締めつければしっとりとした動きが得られ、左方向へ緩めれば素早く滑らかな動きが得られます。

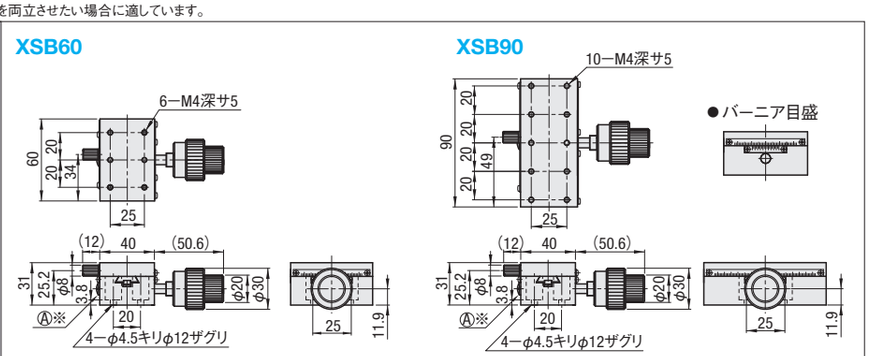

M材　質　アルミ合金
S表面処理　黒アルマイト

型式 Type	No.	ステージ面 (mm)	移動量 (mm)	ハンドル1回転移動量(mm) 粗動	ハンドル1回転移動量(mm) 微動	耐荷重(N) 水平	耐荷重(N) 垂直	移動精度 真直度	移動精度 平行度	自重 (kg)	付属品(4本) Type M−L	¥基準単価 1〜9コ
XSB	60	40×60	±21	18	2.3	39.2	19.6	30μm	30μm	0.35	SCB4−8	27,750
	90	40×90	±35							0.46		30,870

粗微動ハンドルタイプのステージは、バーニア目盛の最小読取が0.05mm/目盛となります。　　表示数量超えはお見積り

アジャスタブルプレートXPLT：取付穴のあわないステージの組み合わせにご利用下さい。 P.1625

Order 注文例　型式 XSB60

Delivery 出荷日　8 日目発送

HIGH PRECISION DOVETAIL RACK & PINION -HIGH ALLOWABLE LOAD-

【高精度】アリ溝 ラック&ピニオン式

ー高耐荷重ー

ハンドル1回転移動量	小	中	大
ストローク	短	中	長
耐荷重	軽	中	重

CADデータフォルダ名：28_Stages

■特長:スチール材で組立てられたXWGSRは、XWG(**P.1624**)と比較して衝撃に強くなり、耐荷重が向上しています。

■X軸　高耐荷重　RoHS

XWGSR40

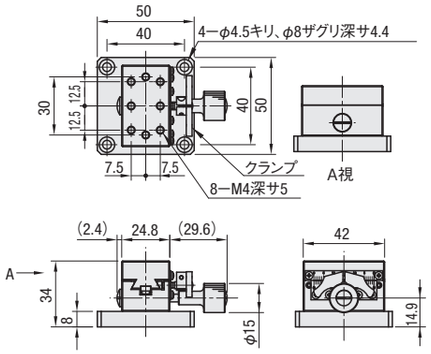

XWGSR60

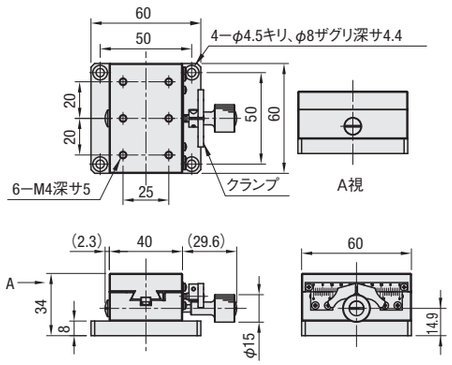

XWGSR90

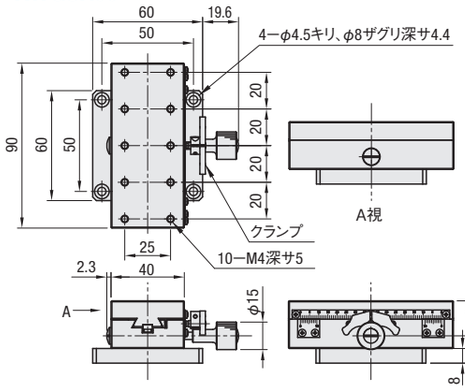

M材　質　S45C
S表面処理　無電解ニッケルメッキ

型式 Type	No.	ステージ面 (mm)	移動量 (mm)	ハンドル1回転移動量(mm)	水平耐荷重 (N)	許容モーメント荷重(N・m) ピッチング	ヨーイング	ローリング	移動精度(μm) 真直度	平行度	平行度	自重 (kg)	付属品(4本) Type M−L	¥基準単価 1〜4コ
XWGSR	40	24.8×40	±12	18	98	5.0	3.3	2.6	30	40	50μm	0.36	SCB4−10	18,600
	60	40×60	±21		196	15.0	7.8	10.4				0.70		19,500
	90	40×90	±35		294	27.5	16.5	28.6				0.94		23,600

最小読取(バーニア目盛)：0.1mm/目盛　　表示数量超えはお見積り
ハンドルカバーHDCVR15(別売):φ15のハンドルに取り付けるだけでハンドル径を大きくすることができます。 **P.1615**

Order 注文例　型式　XWGSR40

Delivery 出荷日　5 日目発送

規格追加
赤文字表示

HIGH PRECISION DOVETAIL RACK & PINION -LONG STROKE-/ ADJUSTABLE PLATES

【高精度】アリ溝 ラック&ピニオン式/XY軸取付プレート

ーロングー

プライスダウン 最大8%
:値下げ価格

ハンドル1回転移動量	小	中	大
ストローク	短	中	長
耐荷重	軽	中	重

CADデータフォルダ名：28_Stages

■特長：アルミ合金を使用した軽量なロングステージです。必要なストロークに応じてサイズをお選びください。　移動量±140mmのステージは**P.1629**にご用意しております。

■X軸　ロング　RoHS

ロングステージ同士の組み合わせにはXY軸取付プレート：XYPLTをご利用下さい。 下記参照

XLWG

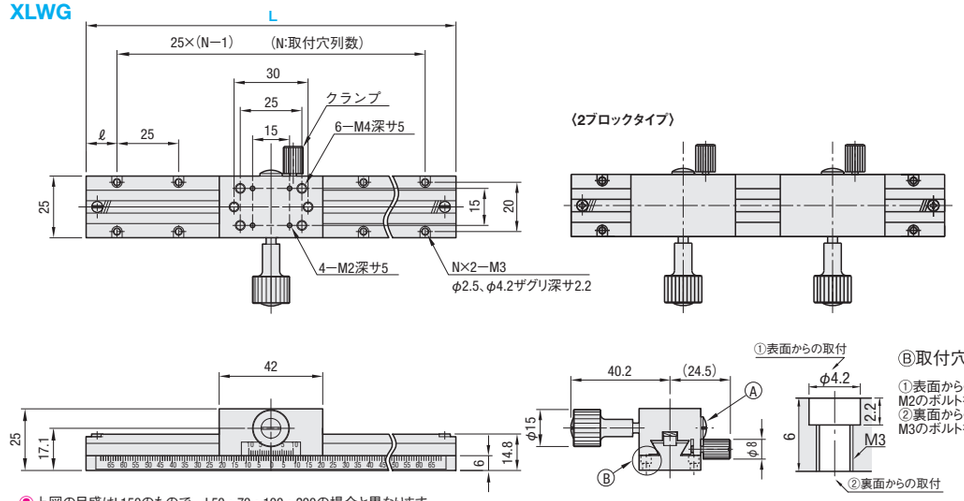

上図の目盛はL150のもので、L50・70・100・200の場合と異なります。
マイナスドライバーで、Ⓐ(予圧調整ねじ)を右方向に締めつければしっとりとした動きが得られ、左方向へ緩めれば素早く滑らかな動きが得られます。

M材　質　アルミ合金
S表面処理　黒アルマイト

型式 Type	No.	L	ブロック数	移動量 (mm)	ハンドル1回転移動量(mm)	N 取付穴列数	ℓ (mm)	耐荷重(N) 水平	垂直	移動精度(μm) 真直度	平行度	自重 (kg)	¥基準単価 1〜9コ
XLWG	50	50	1	±15	18	2	12.5	29.4	14.7	30	30	0.10	13,500
	70	70	1	±25		3	10.0					0.12	15,500
	100	100	1	±40		4	12.5					0.14	15,050
	150	150	1	±65		6				40	40	0.17	18,900
	150−2		2									0.24	25,500
	200	200	1	±90		8				50	50	0.21	25,000
	200−2		2									0.28	30,000

Order 注文例　型式　XLWG100

Delivery 出荷日　在庫品　翌日出荷 **P.87**
ご希望によりPM5:00迄、当日出荷受付致します。

最小読取(バーニア目盛)：0.1mm/目盛　　表示数量超えはお見積り
XLWG150−2、200−2はブロックが2つつきます。ブロック1つに比べて、移動量が短くなるのでご注意ください。
ハンドルカバーHDCVR15(別売)：φ15のハンドルに取りつけるだけでハンドル径を大きくすることができます。 **P.1615**
アジャスタブルプレート XPLT40：取付穴のあわないステージの組み合わせにご利用下さい。 **P.1625**

■特長：ロングステージ同士が組付けられる取付プレートです。2軸でのご使用の際にご利用ください。

■XY軸取付プレート　RoHS

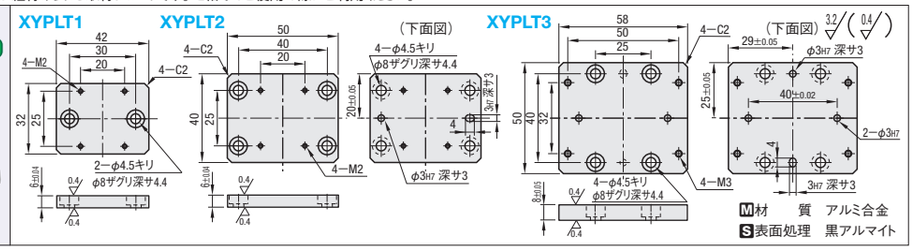

M材　質　アルミ合金
S表面処理　黒アルマイト

型式 Type	No.	適用ステージ組合せ ステージ(下)	ステージ(上)	¥基準単価 1・2コ	¥スライド単価 3〜9コ
XYPLT	1	XLWG・ZLWG(P.1628・1667)	XLWG	3,750	3,000
	2	XLONG(P.1629)	XLWG	4,350	3,480
	3	XLONG(P.1629)	XLONG(P.1629)	3,900	3,120

表示数量超えはお見積り

Example 使用例
L寸長さの違うステージを重ねることができます。

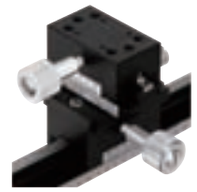

Order 注文例　型式　XYPLT1

Delivery 出荷日　在庫品　翌日出荷 **P.87**
ご希望によりPM5:00迄、当日出荷受付致します。

28 標準ステージ 高精度ステージ

HIGH PRECISION DOVETAIL RACK & PINION -LONG STROKE-

【高精度】アリ溝 ラック&ピニオン式

ーロングストロークー

ハンドル1回転移動量	小	中	大
ストローク	短	中	長
耐荷重	軽	中	重

CADデータフォルダ名：28_Stages

■特長：M基板標準サイズ(330×250)対応商品です。センサの調整やワークの段取り替え等にもご利用いただけます。

■X軸　ロングストローク

RoHS

ロングステージ同士の組み合わせにはXY軸取付プレート：XYPLTをご利用下さい。P.1628

XLONG

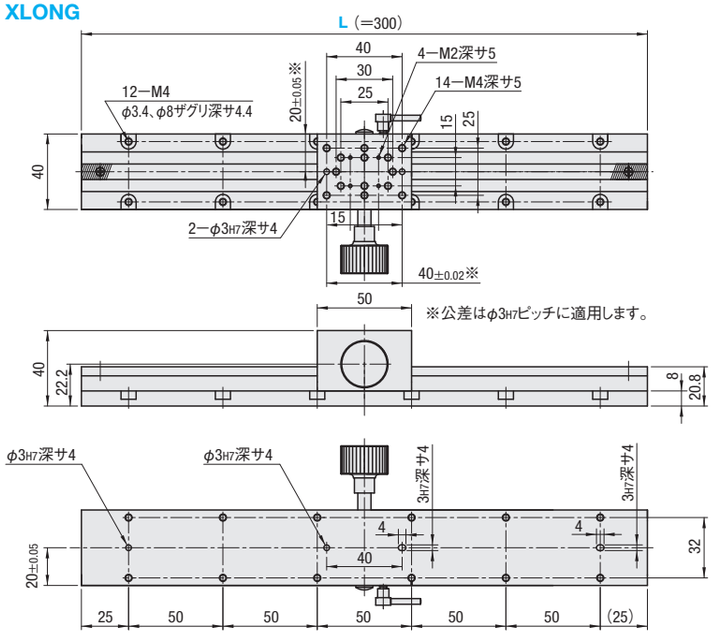

目盛使用例

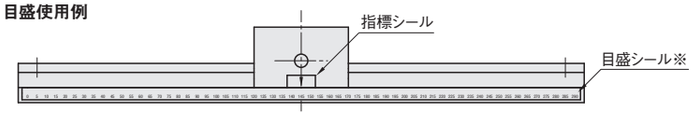

※付属の目盛シールは、調整幅に応じてご自由にお貼りいただけます。

■スタンダードハンドル

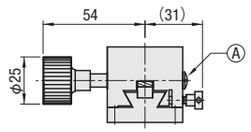

■粗微動ハンドル

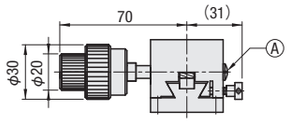

表面からの取付にはM3ねじ、裏面からの取付にはM4ねじをご使用ください。

マイナスドライバーで、Ⓐ（予圧調整ねじ）を右方向に締めつければしっとりとした動きが得られ、左方向へ緩めれば素早く滑らかな動きが得られます。

上下面のノック穴を利用して再現性を確保することが可能です。

ブロックに予圧をかけ、すり合わせで精度を出し、検査してから出荷しておりますので、ブロックを下面プレートから外すことはおやめください。

M材　質	アルミ合金
S表面処理	黒アルマイト
A付 属 品	目盛シール(PETフィルム) 指標シール(PETフィルム)

型式 Type	L—No.	ブロック ハンドル	数	移動量 (mm)	ハンドル1回転移動量(mm) 粗動	微動	耐荷重(N) 水平	垂直	移動精度 真直度	自重 (kg)	¥基準単価 1~9コ
XLONG	300	スタンダードハンドル	1	±140	18	—	49	24.5	150μm	0.63	29,500
	300—2		2							0.81	44,000
	300—3		3							0.99	59,000
	300—SB	粗微動ハンドル	1	±140	18	2.3			150μm	0.70	38,500
	300—2SB		2							0.95	62,000
	300—3SB		3							1.20	86,000

最小読取：1mm/目盛　　表示数量超えはお見積り

Order 注文例

型式
XLONG300
XLONG300 — 2SB

Delivery 出荷日

■XLONG300・XLONG300—SB　在庫品　翌日出荷 P.87

■XLONG300—2・—3・—2SB・—3SB　8 日目発送

ご希望によりPM5:00迄、当日出荷受付致します。

Example 使用例

■スタンダードハンドル組付図

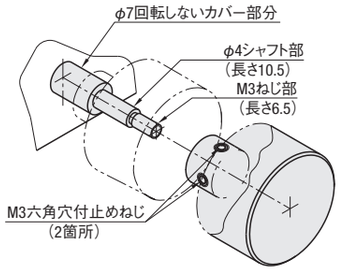

XLONG300のスタンダードハンドルタイプは、M3の止めねじでハンドルを固定してあります。

HIGH PRECISION DOVETAIL RACK & PINION -LONG STROKE, BLOCKS SELECTABLE-

【高精度】アリ溝 ラック&ピニオン式

ーロングストローク ブロック組合せー

ハンドル1回転移動量	小	中	大
ストローク	短	中	長
耐荷重	軽	中	重

CADデータフォルダ名：28_Stages

■ 特長：ワークの段取り替え等にご利用いただけます。ワークの大きさに応じて、レール長さ、ブロックの数、種類、向きをそれぞれ自由に選択することが可能です。

■X軸　ロングストロークブロック組合せ

RoHS

移動量はベース側に貼る目盛シールとブロックの印で読み取ることができます。最小読取は1mmです。

XLARGE

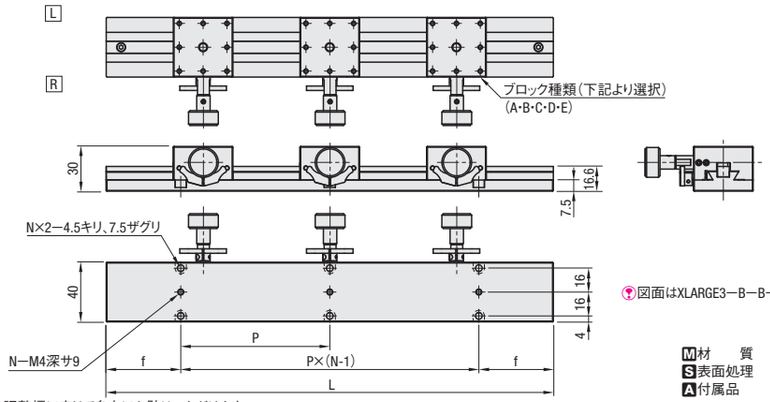

図面はXLARGE3—B—Bとなります。

M材　質	アルミ合金
S表面処理	黒アルマイト
A付属品	目盛シール(PETフィルム) 指標シール(PETフィルム)

付属の目盛シールは、調整幅に応じて自由にお貼りいただけます。

ブロック種類	方向	標準ハンドル(左) A	標準ハンドル(右) B	粗微動ハンドル(左) C	粗微動ハンドル(右) D	連結ブロック E
形状	L↑	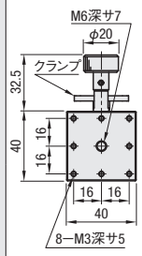	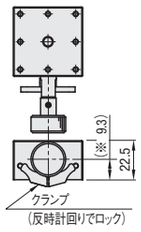	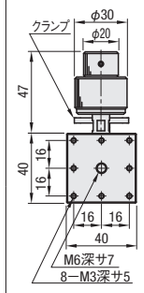	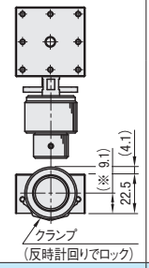	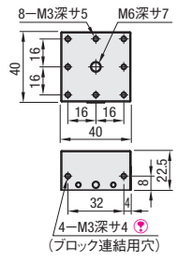
	↓R					
レール価格への追加価格		+9,000	+9,000	+18,000	+18,000	+6,000

ブロック連結用穴
反対側にも同一穴があります。連結ブロック(E)にはフックが付属されており、ブロックを連結してサイズの大きいものを搭載することが可能です。

※部の寸法は構造上±0.3mm変化します。

(レール部)

型式 Type	No.	L	ブロック①	ブロック②	ブロック③	移動量※1 (mm)	水平耐荷重(N)	f	P	N	自重※3 (kg)	付属品 TypeM—L	数量	¥基準単価 1~4コ
XLARGE	1	100	A	A	A	60	29.4	12.5	75※2	2	0.15	CBM4—8	4	9,000
	2	200	B	B	B	160		25	150	2	0.29		4	12,000
	3	300	C	C	C	260		50	100	3	0.43		6	15,000
	4	400	D	D	D	360		50	100	4	0.57		8	18,000
			E	E	E									

L(レール長さ)=100のとき、ブロックは1コのみ選定できます。

L(レール長さ)=200のとき、ブロックは最大2コまで選定できます。

連結ブロックには抜け止めストッパが付属しています。

※1の移動量はブロック1コ付の際の数値です。ブロックを1コ追加する度に移動量は40mmずつ短くなります。

※2 M4(裏より)はP=100

※3 レール単体の自重です。商品の自重は選択するブロックの自重を加えて算出してください。

表示数量超えはお見積り

Example 使用例

ブロック連結方法

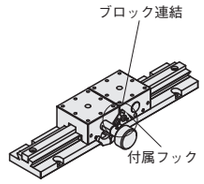

(ブロック部)

	ブロック種類	自重 (kg)	¥基準単価 1~3コ
A	標準ハンドル(左)	0.12	9,000
B	標準ハンドル(右)	0.12	9,000
C	粗微動ハンドル(左)	0.17	18,000
D	粗微動ハンドル(右)	0.17	18,000
E	連結ブロック	0.08	6,000

表示数量超えはお見積り

Order 注文例

型式	—	ブロック①	—	ブロック②	—	ブロック③
XLARGE2	—	A	—	A		
XLARGE3	—	A	—	E	—	C
XLARGE4	—	E	—	B	—	C

Delivery 出荷日　5 日目発送

価格計算例

例1) XLARGE2—A—Aの場合
12,000円 + 9,000円 + 9,000円 =30,000円
(レール単価)+(ブロック単価①)+(ブロック単価②)

例2) XLARGE4—E—B—Cの場合
18,000円 + 6,000円 + 9,000円 + 18,000円 =51,000円
(レール単価)+(ブロック単価①)+(ブロック単価②)+(ブロック単価③)

HIGH PRECISION DOVETAIL FEED SCREW -BASIC/KNOB EXTENSION-

【高精度】アリ溝 送りねじ式

ーベーシック/ハンドル延長(リード4.2mm)ー

ハンドル1回転移動量	小	中	大
ストローク	短	中	長
耐荷重	軽	中	重

CADデータフォルダ名：28_Stages

■特長：リード4.2mmでスムースに送れる薄型タイプ(厚み18mm)のアリ溝送りねじ式ステージです。ノック穴を利用してXY軸にも容易に組み付けることが可能です。

■X軸　正方形ベーシック
(ノック穴付・リード4.2mm)

RoHS

XY軸　P.1654
Z軸　P.1668

XSC40

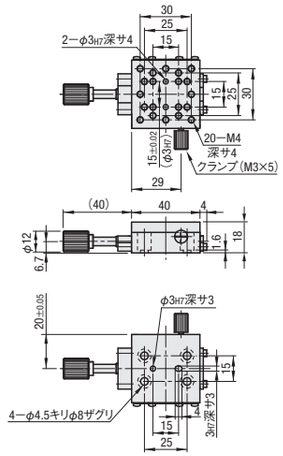

XSC60

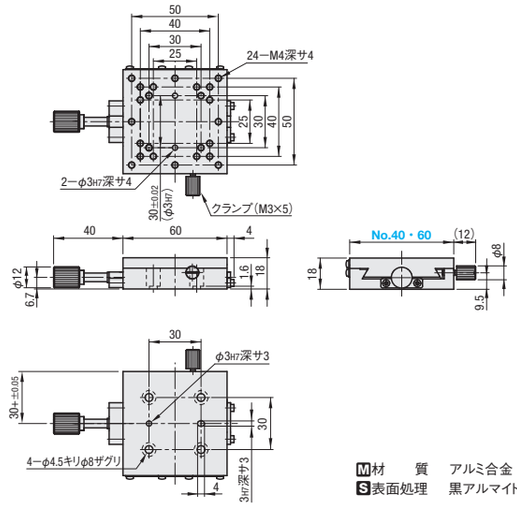

M材　質　アルミ合金
S表面処理　黒アルマイト

型式 Type	No.	ステージ面(mm)	移動量(mm)	ハンドル1回転移動量(mm)	耐荷重(N) 水平	耐荷重(N) 垂直	移動精度 真直度	移動精度 平行度	自重(kg)	付属品(4本) Type M−L	¥基準単価 1〜9コ
XSC	40	40×40	±11	4.2	19.6	9.8	20μm	30μm	0.10	SCB4−5	14,800
	60	60×60	±21		29.4	14.7			0.19		15,800

最小読取(バーニア目盛)：0.1mm/目盛
表示数量超えはお見積り

Order 注文例　型式 XSC40

Delivery 出荷日　在庫品　翌日出荷 P.87
ご希望によりPM5:00迄、当日出荷受付致します。

Alteration 追加工　型式 XSC40 − (R)
XSC40 − R
5 日目発送

Alteration	ハンドル位置変更(左右勝手違い)
Spec.	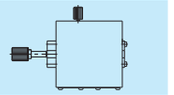
Code	R
¥/1 Code	無料

詳細寸法はCADデータでご確認ください。

■特長：調整するワークがステージ面からはみ出てハンドルを回しづらい場合や、装置内でハンドルに手が届きにくい場合に適しています。

■X軸　ハンドル延長
(ノック穴付・リード4.2mm)

RoHS

XY軸　P.1654
Z軸　P.1668

XSCL40

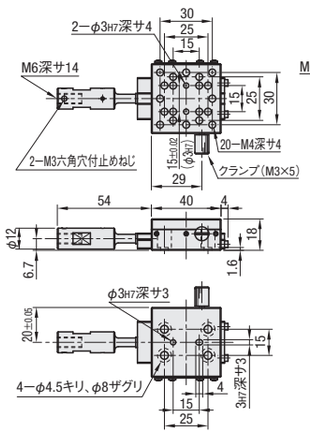

XSCL60

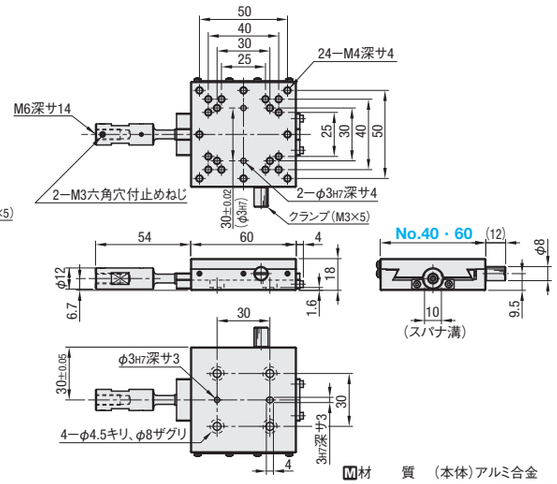

(延長例)

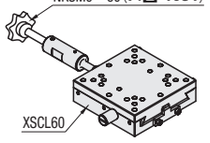

M材　質　(本体)アルミ合金
(送り用ハンドル)低カボミ真鍮
S表面処理　黒アルマイト

型式 Type	No.	ステージ面(mm)	移動量(mm)	ハンドル1回転移動量(mm)	耐荷重(N) 水平	耐荷重(N) 垂直	移動精度 真直度	移動精度 平行度	自重(kg)	付属品(4本) TypeM−L	¥基準単価 1〜9コ
XSCL	40	40×40	±11	4.2	19.6	9.8	20μm	30μm	0.10	SCB4−6	17,800
	60	60×60	±21		29.4	14.7			0.19		19,800

最小読取(バーニア目盛)：0.1mm/目盛
表示数量超えはお見積り
アジャスタブルプレートXPLT：取付穴のあわないステージを重ねる際にご利用ください。 P.1625

Order 注文例　型式 XSCL60

Delivery 出荷日　5 日目発送

Alteration 追加工　型式 XSCL60 − (R)
XSCL60 − R
詳細寸法はCADデータでご確認ください。

Alteration	ハンドル位置変更(左右勝手違い)
Spec.	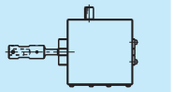
Code	R
¥/1 Code	無料

HIGH PRECISION DOVETAIL FEED SCREW -BASIC/REINFORCED/THIN-

【高精度】アリ溝 送りねじ式

ーベーシック/クランプ強化/薄型(リード4.2mm)ー

ハンドル1回転移動量	小	中	大
ストローク	短	中	長
耐荷重	軽	中	重

CADデータフォルダ名：28_Stages

■特長：リード4.2mmでスムースに送れるアリ溝送りねじ式ステージです。クランプ強化タイプ、薄型タイプ(厚み18mm)、追加工で勝手違いもご用意致しました。

■X軸　長方形ベーシック
(リード4.2mm)

RoHS

XY軸　P.1655
Z軸　P.1669

XSL

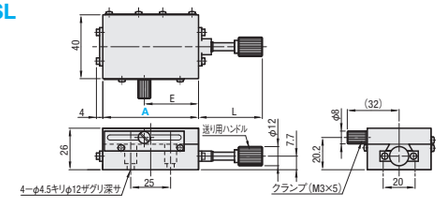

●上面取付穴寸法

A60

A90

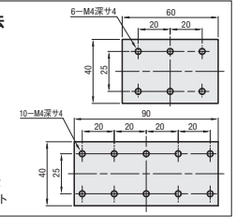

M材　質　アルミ合金
S表面処理　黒アルマイト

型式 Type	A	ステージ面(mm)	移動量(mm)	ハンドル1回転移動量(mm)	L	E	耐荷重(N) 水平	耐荷重(N) 垂直	移動精度 真直度	移動精度 平行度	自重(kg)	付属品(4本) Type M−L	¥基準単価 1〜9コ
XSL	60	40×60	±21	4.2	40	34	39.2	19.6	30μm	30μm	0.20	SCB4−8	14,900
	90	40×90	±35		60	49					0.29		16,900

最小読取(バーニア目盛)：0.1mm/目盛
表示数量超えはお見積り
延長カバーHDEXT12(別売)：φ12の送りねじのハンドルを延長することができます。 P.1638
アジャスタブルプレートXPLT：取付穴のあわないステージを重ねる際にご利用ください。 P.1625
詳細寸法はCADデータでご確認ください。

Order 注文例　型式 XSL60

Alteration 追加工　型式 XSL60 − (R)
XSL60 − R
5 日目発送

Delivery 出荷日　在庫品　翌日出荷 P.87
ご希望によりPM5:00迄、当日出荷受付致します。

Alteration	ハンドル位置変更(左右勝手違い)
Spec.	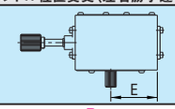
Code	R
¥/1Code	無料

■特長：送りハンドル自体を割締めで直接固定する為、位置ズレが発生しにくくなります。

■X軸　クランプ強化
(リード4.2mm)

RoHS

XY軸　P.1655
Z軸　P.1669

XSLCL

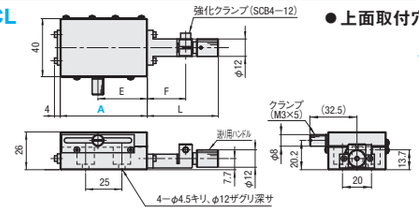

●上面取付穴寸法

A60

A90

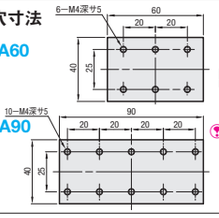

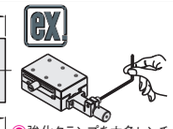

強化クランプを六角レンチで締めるとベーシックタイプよりも保持力が向上します。

M材　質　アルミ合金
S表面処理　黒アルマイト

型式 Type	A	ステージ面(mm)	移動量(mm)	ハンドル1回転移動量(mm)	L	E	F	耐荷重(N) 水平	耐荷重(N) 垂直	移動精度 真直度	移動精度 平行度	自重(kg)	付属品(4本) Type M−L	¥基準単価 1〜9コ
XSLCL	60	40×60	±21	4.2	49	34	26.5	39.2	19.6	30μm	30μm	0.18	SCB4−8	19,900
	90	40×90	±35		63	49	40.5					0.26		21,900

最小読取(バーニア目盛)：0.1mm/目盛
表示数量超えはお見積り
延長カバーHDEXT12(別売)：φ12の送りねじのハンドルを延長することができます。 P.1638
アジャスタブルプレートXPLT：取付穴のあわないステージを重ねる際にご利用ください。 P.1625
詳細寸法はCADデータでご確認ください。

Order 注文例　型式 XSLCL60

Alteration 追加工　型式 XSLCL60 − (R)
XSLCL60 − R

Delivery 出荷日　5 日目発送

Alteration	ハンドル位置変更(左右勝手違い)
Spec.	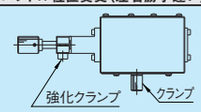 強化クランプ　クランプ 強化クランプとクランプねじを締める向きが同じになります。
Code	R
¥/1Code	無料

■特長：ハンドル1回転の移動量が、ラック&ピニオンの約1/4です。長いストロークを細かいピッチで摺動させたい場合に最適です。

■X軸　薄型
(リード4.2mm)

RoHS

XY軸　P.1655
Z軸　P.1669

XSLC

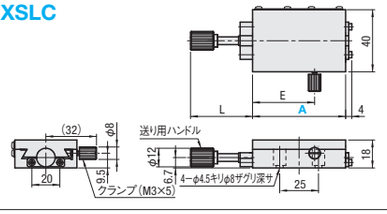

●上面取付穴寸法

A60

A90

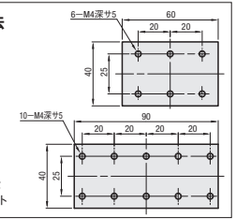

M材　質　アルミ合金
S表面処理　黒アルマイト

型式 Type	A	ステージ面(mm)	移動量(mm)	ハンドル1回転移動量(mm)	L	E	耐荷重(N) 水平	耐荷重(N) 垂直	移動精度 真直度	移動精度 平行度	自重(kg)	付属品(4本) Type M−L	¥基準単価 1〜9コ
XSLC	60	40×60	±21	4.2	40	40	29.4	14.7	30μm	30μm	0.14	SCB4−5	16,250
	90	40×90	±35		60	55					0.19		22,000

最小読取(バーニア目盛)：0.1mm/目盛
表示数量超えはお見積り
延長カバーHDEXT12(別売)：φ12の送りねじのハンドルを延長することができます。 P.1638
アジャスタブルプレートXPLT：取付穴のあわないステージを重ねる際にご利用ください。 P.1625
詳細寸法はCADデータでご確認ください。

Order 注文例　型式 XSLC90

Alteration 追加工　型式 XSLC90 − (R)
XSLC90 − R
5 日目発送

Delivery 出荷日　在庫品　翌日出荷 P.87
ご希望によりPM5:00迄、当日出荷受付致します。

Alteration	ハンドル位置変更(左右勝手違い)
Spec.	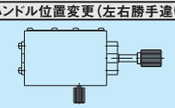
Code	R
¥/1Code	無料

28 標準ステージ 高精度ステージ

HIGH PRECISION DOVETAIL FEED SCREW -SLIM/SLIM & THIN/XY-AXIS JOINT PLATES-

【高精度】アリ溝 送りねじ式/XY軸ジョイントプレート

ースリム/スリム薄型(リード4.2mm)ー

ハンドル1回転移動量	小	中	大
ストローク	短	中	長
耐荷重	軽	中	重

CADデータフォルダ名：28_Stages

■特長：リード4.2mmでスムースに送れるアリ溝送りねじ式ステージです。ベーシックタイプXSL(**P.1632**)に比べ、省スペース用のスリム形状(幅24.8mm)です。

■X軸　スリム
(リード4.2mm)

RoHS

XSSL

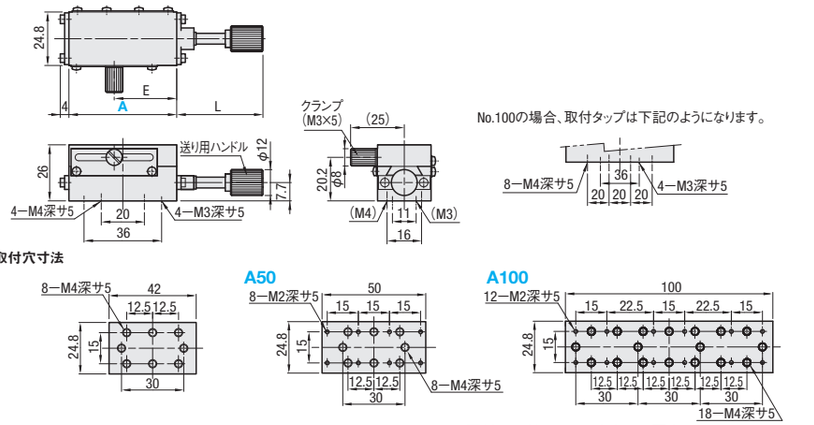

Ⓜ材　質　アルミ合金　Ⓢ表面処理　黒アルマイト

型式 Type	A	ステージ面(mm)	移動量(mm)	ハンドル1回転移動量(mm)	L	E	耐荷重(N) 水平	耐荷重(N) 垂直	移動精度(μm) 真直度	移動精度(μm) 平行度	自重(kg)	付属品 Type M−L	付属品 数	¥基準単価 1〜9コ
XSSL	40	24.8×42	±12	4.2	40	25	29.4	14.7	20	30	0.11	SCB4−8	4	13,900
	50	24.8×50	±16		40	29			30		0.12	SCB3−6		14,100
	100	24.8×100	±40		60	54	39.2	19.6			0.22	SCB4−8 SCB3−6	8 4	18,900

Alteration 追加工　型式 XSSL100 − (R)　R　5 日目発送

Alteration	ハンドル位置変更(左右勝手違い)
Spec.	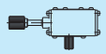
Code	R
¥/1Code	無料

最小読取(バーニア目盛)：0.1mm/目盛
延長カバーHDEXT12(別売)：φ12の送りねじのハンドルを延長することができます。 P.1638
アジャスタブルプレートXPLT：取付穴のあわないステージを重ねる際にご利用ください。 P.1625
表示数量超えはお見積り

Order 注文例　型式 XSSL50

Delivery 出荷日　在庫品　翌日出荷 P.87
ご希望によりPM5:00迄、当日出荷受付致します。

■特長：ハンドル1回転の移動量が、ラック&ピニオンの約1/4です。長いストロークを細かいピッチで摺動させたい場合に最適です。

■X軸　スリム薄型
(リード4.2mm)

RoHS

XSSLC

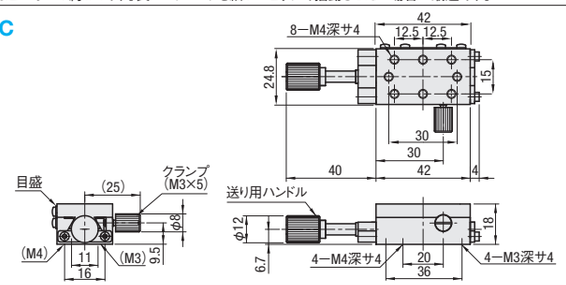

Ⓜ材　質　アルミ合金
Ⓢ表面処理　黒アルマイト

型式 Type	No.	ステージ面(mm)	移動量(mm)	ハンドル1回転移動量(mm)	耐荷重(N) 水平	耐荷重(N) 垂直	移動精度(μm) 真直度	移動精度(μm) 平行度	自重(kg)	付属品 Type M−L	付属品 数	¥基準単価 1〜9コ
XSSLC	40	24.8×42	±12	4.2	19.6	9.8	30	30	0.08	SCB4−6	4	14,750

Alteration 追加工　型式 XSSLC40 − (R)　R　5 日目発送

Alteration	ハンドル位置変更(左右勝手違い)
Spec.	
Code	R
¥/1Code	無料

最小読取(バーニア目盛)：0.1mm/目盛
延長カバーHDEXT12(別売)：φ12の送りねじのハンドルを延長することができます。 P.1638
アジャスタブルプレートXPLT：取付穴のあわないステージを重ねる際にご利用ください。 P.1625
表示数量超えはお見積り

Order 注文例　型式 XSSLC40

Delivery 出荷日　在庫品　翌日出荷 P.87
ご希望によりPM5:00迄、当日出荷受付致します。

■特長：ステージを2段組み合わせるためのプレートです。ハンドルの勝手違いや送り機構の異なる組み合わせが可能です。

■XY軸ジョイントプレート

RoHS

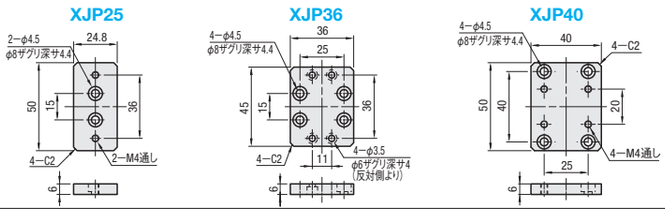

Ⓜ材　質　アルミ合金
Ⓢ表面処理　黒アルマイト

型式 Type	No.	付属品 Type M−L	¥基準単価 1〜9コ
XJP	25	SCB4−6(4本)	2,600
	36	SCB4−6(4本)　SCB3−6(4本)	2,960
	40	SCB4−6(8本)	3,060

表示数量超えはお見積り

Order 注文例　型式 XJP40

Delivery 出荷日　在庫品　翌日出荷 P.87
ご希望によりPM5:00迄、当日出荷受付致します。

ステージ対応表

下段＼上段	XSSL XSSLC	XSL XSLC XSB	XSP
XSSL・XSSLC	XJP36	—	XJP25
XSL・XSLC(P.1632)・XSB(P.1626)	—	XJP40	—
XSP(P.1626)	XJP36	—	XJP25
XWG40(P.1624)	XJP36	—	XJP25
XWG60、90、140(P.1624)	—	XJP40	—

STAGE PLATE/SHAFTS FOR STAGES/CCD CAMERA ADAPTER/HOLDER

アリ溝ステージ用アクセサリ

ーベース/シャフト/CCDカメラ取付用アダプタ/ホルダーー

CADデータフォルダ名：28_Stages

■特長：アリ溝ステージと組み合わせることができ、クランプ付の多様な支柱取付用ステージが完成します。

■ステージ用ベース

RoHS

・アリ溝ステージ(**P.1623・1626・1632・1633**)と、XPST1・2・3(下記)を連結するためのベースです。
・適用ステージは本ページ中央の対応ステージ表をご参照ください。

XPPT1　XPPT2　XPPT3

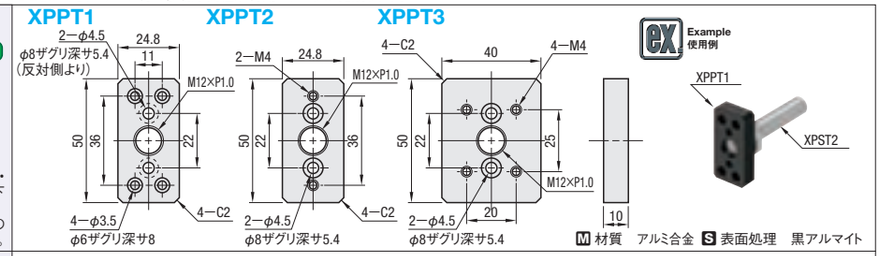

Ⓜ材質　アルミ合金　Ⓢ表面処理　黒アルマイト

■ステージ用シャフト(φ12)

RoHS

XPST1 (L=241.5)
XPST2 (L=51.5)

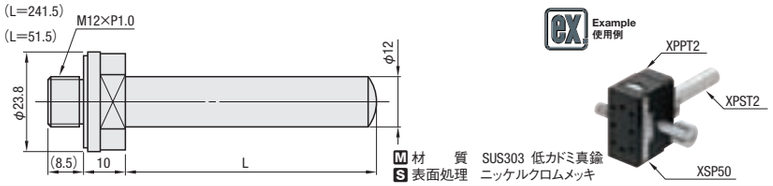

Ⓜ材　質　SUS303 低カドミ真鍮
Ⓢ表面処理　ニッケルクロムメッキ

■ステージ用シャフト
(レバーハンドル付)

RoHS

・あおり角度の調整が簡単に行えます。(最大180°)

XPST3

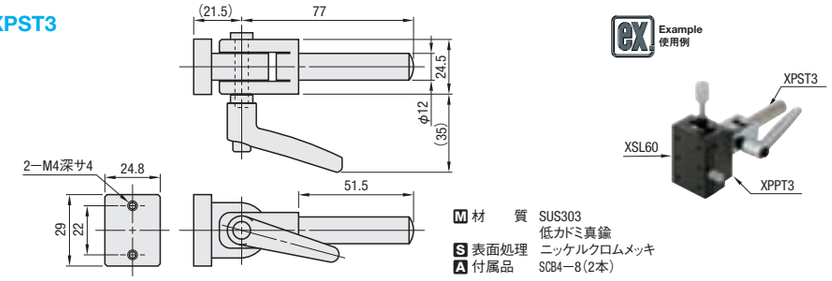

Ⓜ材　質　SUS303
低カドミ真鍮
Ⓢ表面処理　ニッケルクロムメッキ
Ⓐ付属品　SCB4−8(2本)

Order 注文例　型式 XPPT1 XPST1 XPST3

Delivery 出荷日　在庫品　翌日出荷 P.87
ご希望によりPM5:00迄、当日出荷受付致します。

型式	対応ステージ	付属品 Type M−L(数量)	¥基準単価 1〜9コ
XPPT1	XSSL・XSSLC	SCB4−8(2本)　SCB3−6(4本)	3,110
XPPT2	XSP	SCB4−8(4本)	2,850
XPPT3	XSL・XSLC・XSB	SCB4−8(6本)	3,210

XSCは組みつけできません。　表示数量超えはお見積り

型式	¥基準単価 1〜9コ
XPST1	3,210
XPST2	2,600
XPST3	18,000

表示数量超えはお見積り

■特長：全カメラメーカー共通です。

■CCDカメラ取付用アダプタ

RoHS

STL−A

Ⓜ材質　SUS303

■CCDカメラ取付ホルダ

RoHS

STLH

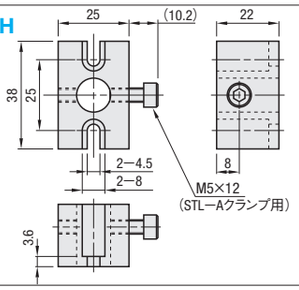

XWG(**P.1624**)・XYWG(**P.1652**)・ZWG(**P.1665**)・XLWG(**P.1628**)・ZLWG(**P.1667**)・REG(**P.1691**)などのアリ溝式ステージと組み合わせ可能です。

部品名	Ⓜ材質	Ⓢ表面処理
ボディ	アルミ合金	黒アルマイト
ネジ	SUSXM7	—

Ⓐ付属品　SCB4−8(2本)、平ワッシャ(2コ)

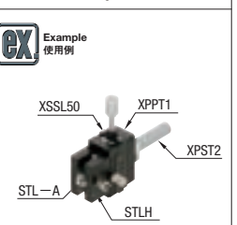

Order 注文例　型式 STL−A STLH

Delivery 出荷日　在庫品　翌日出荷 P.87
ご希望によりPM5:00迄、当日出荷受付致します。

●STL−A

型式	¥基準単価 1コ	¥スライド単価 2・3コ	¥スライド単価 4〜9コ
STL−A	2,800	2,240	1,120

表示数量超えはお見積り

●STLH

型式	¥基準単価 1〜9コ
STLH	4,620

表示数量超えはお見積り

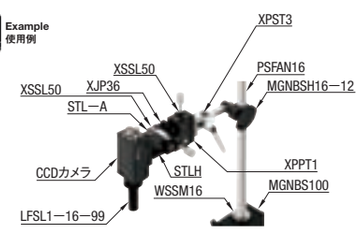

28 標準ステージ 高精度ステージ

【高精度】アリ溝 支柱取り付け式

ハンドル1回転移動量	小	中	大
ストローク	短	中	長
耐荷重	軽	中	重

CADデータフォルダ名：28_Stages

■特長：支柱に取り付けて使用できるステージです。STLC48はφ16の支柱に直接取付可能です。STLX35、STLXYZ35はφ12の支柱クランプとともにご使用ください。

■交差穴付一軸スライド

RoHS

STLC48

ステージ面に向かって左側のハンドルを左手で固定し、右側のハンドルを右手で奥（時計の回転方向）へ締め込めばしっとりとした動き、手前に緩めれば素早く滑らかな動きが得られます。

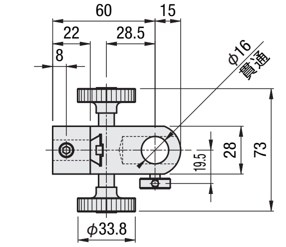

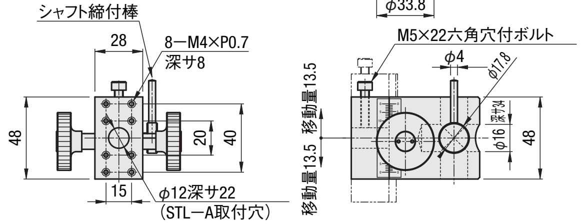

部品名	M材質	S表面処理
ステージ ホルダ	アルミ合金	黒アルマイト

■シャフト付一軸スライド

RoHS

STLX35

マイナスドライバーで、Ⓐ（予圧調整ねじ）を右方向へ締めつければしっとりとした動き、左方向へ緩めれば素早く滑らかな動きが得られます。

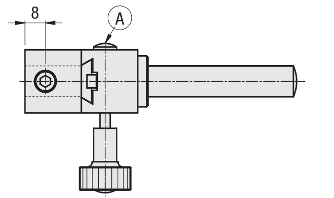

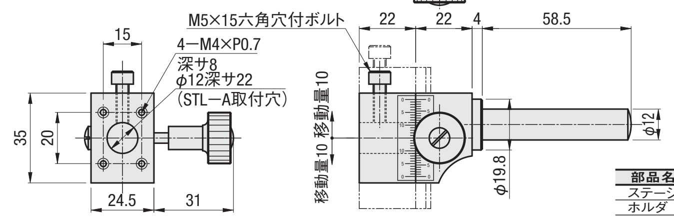

部品名	M材質	S表面処理
ステージ	アルミ合金	黒アルマイト
ホルダ	低カドミ真鍮	ニッケルクロムメッキ
シャフト	SUS303	ー
座金	低カドミ真鍮	ニッケルクロムメッキ

■シャフト付三軸スライド

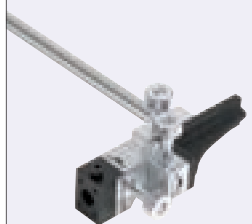

STLXYZ35

マイナスドライバーで、Ⓐ（予圧調整ねじ）を右方向へ締めつければしっとりとした動き、左方向へ緩めれば素早く滑らかな動きが得られます。

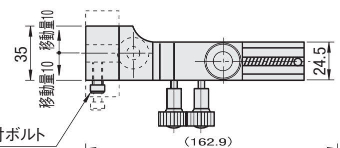

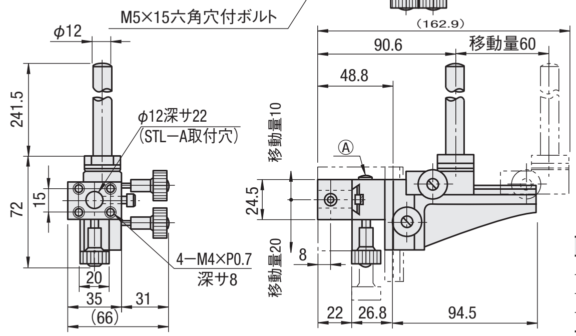

部品名	M材質	S表面処理
ステージ	アルミ合金	黒アルマイト
ホルダ	真鍮	ニッケルクロムメッキ
シャフト	SUS303	ー
座金	真鍮	ニッケルクロムメッキ

※クランプ付ステージが必要な場合は、アリ溝ステージ（**P.1631～1633**）と、ステージ用ベース、ステージ用シャフト（**P.1634**）を組み合わせてご使用ください。

Example 使用例

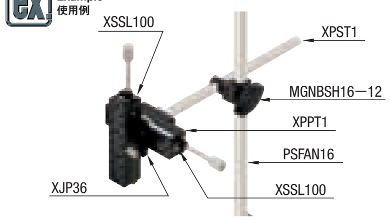

Order 注文例

型式
STLC48 STLXYZ35

Delivery 出荷日　在庫品　翌日出荷 P.87

ご希望によりPM5:00迄、当日出荷受付致します。

型式 Type	移動量（mm） X軸	Y軸	Z軸	ハンドル1回転移動量（mm）	耐荷重（N）	自重（kg）	¥基準単価 1～9コ
STLC48	27	ー	ー	18	29.4	0.35	26,800
STLX35	20	ー	ー	18	19.6	0.26	19,400
STLXYZ35	20	30	60	18	19.6	0.96	60,500

表示数量超えはお見積り

【高精度】アリ溝 送りねじ式

ーベーシック/六角レンチ式ー

ハンドル1回転移動量	小	中	大
ストローク	短	中	長
耐荷重	軽	中	重

CADデータフォルダ名：28_Stages

■特長：安価で厚み15mm～と薄型のアリ溝送りねじ式ステージです。アジャストボルト等での微調整機構の代替に適しています。

■X軸　ベーシック

（Pitch 0.5mm）

RoHS

XY軸 P.1656
Z軸 P.1670

XEG25

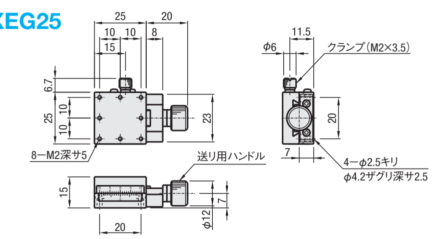

XEG40

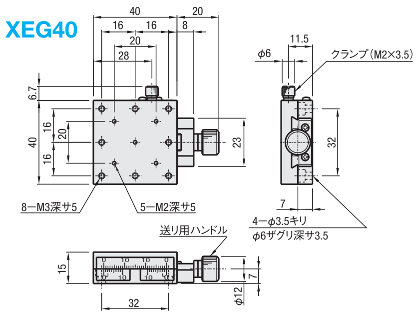

XEG60

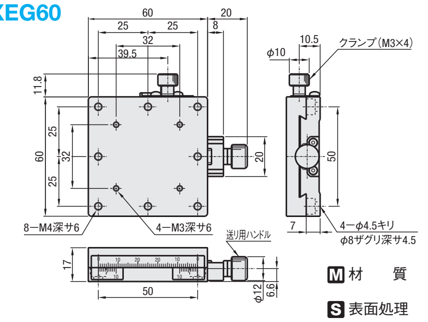

M 材質　（本体）低カドミ真鍮
（送り用ハンドル）アルミ
S 表面処理　黒ふっ素樹脂処理

型式 Type	No.	ステージ面（mm）	移動量（mm）	ハンドル1回転移動量（mm）	耐荷重（N） 水平	耐荷重（N） 垂直	移動精度（μm） 真直度	移動精度（μm） 平行度	許容モーメント荷重（N・m） ピッチング	ヨーイング	ローリング	平行度	自重（kg）	付属品 Type M−L	数量	¥基準単価 1～9コ
XEG	25	25×25	±5	0.5	29.4	9.8	30	30	2.0	1.5	1.3	40μm	0.07	SCB2ー8	4	9,300
	40	40×40	±7						4.0	3.0	3.0		0.19	SCB3ー6		9,500
	60	60×60	±9		39.2	19.6			5.0	4.0	4.0		0.60	SCB4ー6		11,400

最小読取（バーニア目盛）:0.1mm/目盛

延長カバーHDEXT12（別売）：φ12の送りねじハンドルを延長することができます。 P.1638

XY軸取付プレートXPLTE：取付穴のあわないステージの組み合わせにご利用ください。 P.1624

表示数量超えはお見積り

Order 注文例

型式
XEG25

Delivery 出荷日　3 日目発送

Alteration 追加工

型式	ー	（R）
XEG25	ー	R

5 日目発送

Alteration	クランプ位置変更（左右勝手違い）
Spec.	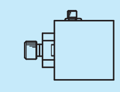
Code	R
¥/1Code	無料

詳細寸法はCADデータでご確認ください。

■特長：六角レンチで調整する為、ハンドル不要で省スペース化に最適です。また、レンチ無しでは調整できない為、誤操作を防止することができます。

■X軸　六角レンチ式

（Pitch 0.5mm）

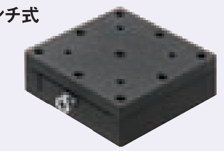

RoHS

XY軸 P.1656
Z軸 P.1670

XEEG25

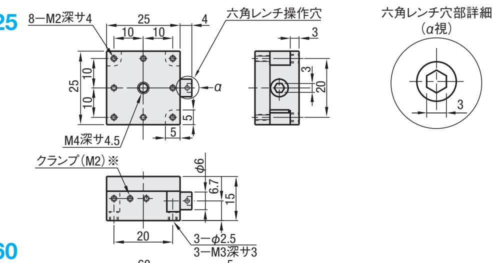

XEEG40

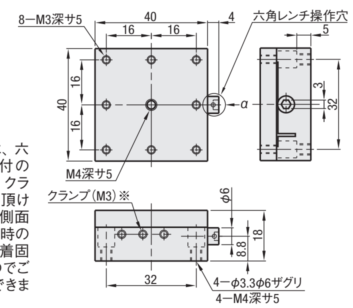

※中央のタップ穴は、六角レンチにて備付の止めねじを締め、クランプとしてご使用頂けます。それ以外の側面タップ穴は、検査時の予圧調整後に接着固定しておりますのでご使用頂くことはできません。

XEEG60

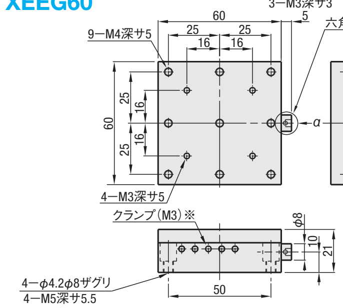

M 材質
（本体）低カドミ真鍮
（六角レンチ操作穴）アルミ
S 表面処理
黒ふっ素樹脂処理

型式 Type	No.	ステージ面（mm）	移動量（mm）	ハンドル1回転移動量（mm）	耐荷重（N） 水平	耐荷重（N） 垂直	移動精度（μm） 真直度	移動精度（μm） 平行度	許容モーメント荷重（N・m） ピッチング	ヨーイング	ローリング	平行度	自重（kg）	付属品 Type M−L	数量	¥基準単価 1～9コ
XEEG	25	25×25	±3	0.5	29.4	9.8	30	80	2.0	1.5	1.3	50μm	0.07	SCB2ー8	3	7,990
	40	40×40	±5						4.0	3.0	3.0		0.19	SCB3ー6	4	8,550
	60	60×60	±7		39.2	19.6			5.0	4.0	4.0		0.60	SCB4ー6		10,900

最小読取（バーニア目盛）:0.1mm/目盛（XEEGは目盛なし）

延長カバーHDEXT12（別売）：φ12の送りねじハンドルを延長することができます。 P.1638

XY軸取付プレートXPLTE：取付穴のあわないステージの組み合わせにご利用ください。 P.1624

表示数量超えはお見積り

Order 注文例

型式
XEEG60

Delivery 出荷日　5 日目発送

HIGH PRECISION DOVETAIL FEED SCREW -KNOB EXTENSION/CLAMP REINFORCED-

【高精度】アリ溝 送りねじ式

ーハンドル延長/クランプ強化ー

ハンドル1回転移動量	小	中	大
ストローク	短	中	長
耐荷重	軽	中	重

CADデータフォルダ名：28_Stages

■特長：調整するワークがステージ面からはみ出てハンドルを回しづらい場合や装置内でハンドルに手が届きにくい場合に適しています。抜け防止に接着剤をお使いください。

■X軸 ハンドル延長 RoHS

(Pitch 0.5mm)

XY軸 P.1657
Z軸 P.1671

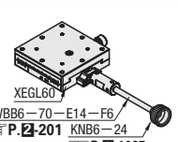

XEGL25

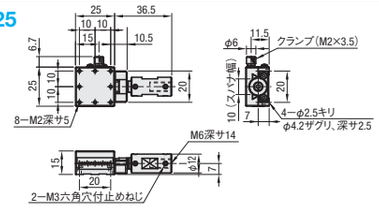

XEGL40

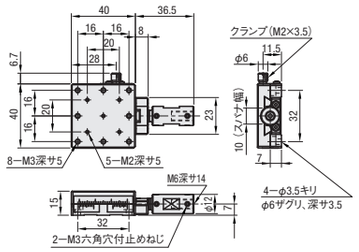

XEGL60

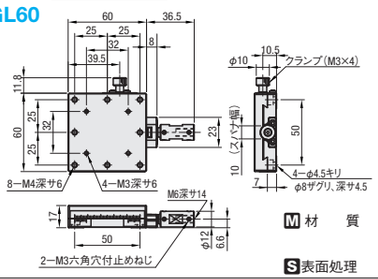

M 材 質 (本体)低カドミ真鍮 (送り用ハンドル)低カドミ真鍮

S 表面処理 黒ふっ素樹脂処理

型式 Type	No.	ステージ面(mm)	移動量(mm)	ハンドル1回転移動量(mm)	耐荷重(N) 水平	耐荷重(N) 垂直	移動精度(μm) 真直度	移動精度(μm) 平行度	許容モーメント荷重(N・m) ピッチング	ヨーイング	ローリング	平行度	自重(kg)	付属品(4本) TypeM−L	¥基準単価 1〜9コ
XEGL	25	25×25	±5	0.5	29.4	9.8	30	30	2.0	1.5	1.3	40μm	0.08	SCB2−8	12,300
	40	40×40	±7						4.0	3.0	3.0		0.20	SCB3−6	12,800
	60	60×60	±9		39.2	19.6			5.0	4.0	4.0		0.50	SCB4−6	15,000

表示数量越えはお見積り

最小読取(バーニア目盛)：0.1mm/目盛

延長カバーHDEXT12(別売)：φ12の送りねじハンドルを延長することができます。 P.1638

XY軸取付プレートXPLTE：取付穴のあわないステージの組み合わせにご利用ください。 P.1624

Order 注文例 型式 XEGL60

Alteration 追加工 型式 XEGL60 − (R) − R

Alteration	クランプ位置変更(左右勝手違い)
Spec.	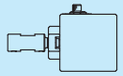
Code	R
¥/1Code	無料

Delivery 出荷日 5 日目発送

詳細寸法はCADデータでご確認ください。

■特長：送り用ハンドルの軸を直接割締めクランプすることにより保持力を向上させました。

■X軸 クランプ強化 RoHS

(Pitch 0.5mm)

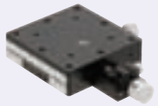

XY軸 P.1657
Z軸 P.1671

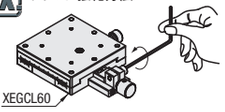

強化クランプのみの保持では送り機構分のガタが残りますので、クランプねじを併用してお使いください。

XEGCL25

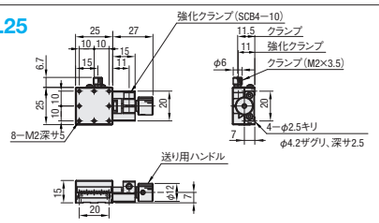

XEGCL40

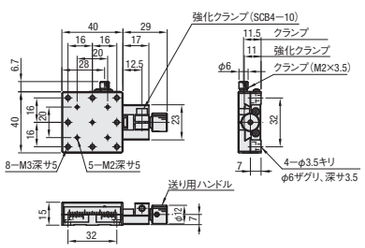

XEGCL60

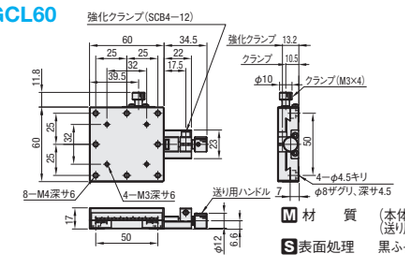

M 材 質 (本体)低カドミ真鍮 (送り用ハンドル)アルミ

S 表面処理 黒ふっ素樹脂処理

型式 Type	No.	ステージ面(mm)	移動量(mm)	ハンドル1回転移動量(mm)	耐荷重(N) 水平	耐荷重(N) 垂直	移動精度(μm) 真直度	移動精度(μm) 平行度	許容モーメント荷重(N・m) ピッチング	ヨーイング	ローリング	平行度	自重(kg)	付属品(4本) TypeM−L	¥基準単価 1〜9コ
XEGL	25	25×25	±5	0.5	29.4	9.8	30	30	2.0	1.5	1.3	40μm	0.10	SCB2−8	12,300
	40	40×40	±7						4.0	3.0	3.0		0.20	SCB3−6	12,800
	60	60×60	±9		39.2	19.6			5.0	4.0	4.0		0.50	SCB4−6	15,000

表示数量越えはお見積り

最小読取(バーニア目盛)：0.1mm/目盛

延長カバーHDEXT12(別売)：φ12の送りねじハンドルを延長することができます。 P.1638

XY軸取付プレートXPLTE：取付穴のあわないステージの組み合わせにご利用ください。 P.1624

Order 注文例 型式 XEGCL40

Alteration 追加工 型式 XEGCL60 − (R) − R

Alteration	クランプ位置変更(左右勝手違い)
Spec.	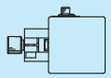
Code	R
¥/1Code	無料

Delivery 出荷日 5 日目発送

詳細寸法はCADデータでご確認ください。

追加工Rを指定しても、強化クランプの位置は変わりません。

HIGH PRECISION DOVETAIL -MICROMETER HEAD/EXTENDED KNOB-

【高精度】アリ溝 マイクロメータヘッド式/ハンドルカバー/延長カバー

価格改訂

：価格改訂

ハンドル1回転移動量	小	中	大
ストローク	短	中	長
耐荷重	軽	中	重

CADデータフォルダ名：28_Stages

■特長：マイクロメータヘッドで送るアリ溝ステージです。バネで引きよせることにより、送りねじ式よりもクリアランスが抑えられます。 XMFGは2011年3月で規格廃止予定です。

■X軸 マイクロメータヘッド付 アリ溝ステージ RoHS

XMFG40

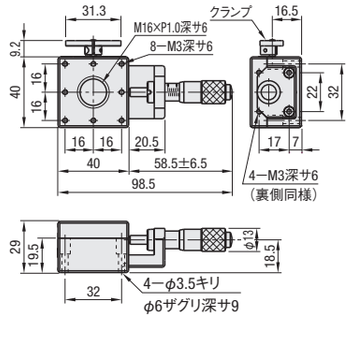

XMFG60

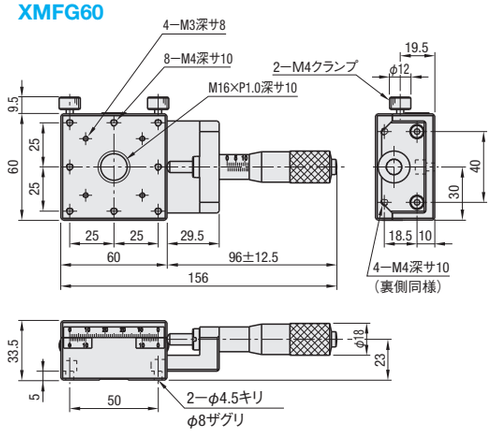

クランプねじの付替は筐体ねじれ破損、摺動不良の原因となりますのでお控えください。

マイクロメータヘッドの材質はP.1697をご覧ください。

M 材 質 アルミ合金

S 表面処理 黒アルマイト

型式 Type	No.	ステージ面(mm)	移動量(mm)	ハンドル1回転移動量(mm)	耐荷重(N) 水平	耐荷重(N) 垂直	移動精度(μm) 真直度	移動精度(μm) 平行度	許容モーメント荷重(N・m) ピッチング	ヨーイング	ローリング	平行度	自重(kg)	付属品 TypeM−L	数量	¥基準単価 1〜4コ
XMFG	40	40×40	±6.5	0.5	24.5	14.7	20	30	3.0	3.0	2.0	30μm	0.16	SCB3−14	4	16,500
	60	60×60	±10		34.3	19.6	30		7.0	5.0	7.0	40μm	0.44	SCB4−8	2	17,000

表示数量越えはお見積り

Order 注文例 型式 XMFG40

Delivery 出荷日 5 日目発送

■特長：φ13のマイクロメータヘッド、送りねじのハンドルに取付けるだけで、ハンドル径を大きくすることができます。

■ハンドルカバー RoHS

※3個セットでの販売です。

HDCVR13

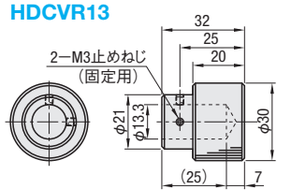

Example 使用例

M 材 質 ABS樹脂(黒色)

型式 Type	No.	¥基準単価 1〜9パック
HDCVR	13	1,500

表示数量越えはお見積り

Order 注文例 型式 HDCVR13

Delivery 出荷日 3 日目発送

ハンドルカバー (HDCVR13)は数量1のご注文で1パック3個納入されます。

■特長：φ12、φ13のマイクロメータヘッド、送りねじのハンドルを延長することができます。

■延長カバー RoHS

HDEXT

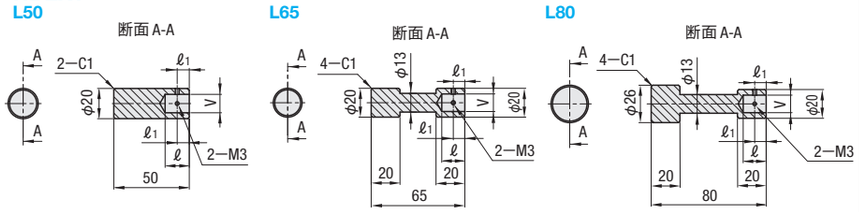

M 材 質 A2017

S 表面処理 白アルマイト

A 付属品 止めねじ MSSK3−3(2本)

型式 Type	No.	L	適用ハンドル	ハンドル外径	V	ℓ	ℓ1	¥基準単価 1〜9コ
HDEXT	12	50	φ12	φ20	12.3	16	8	1,800
		65						1,860
		80		φ26				2,000
	13	50	φ13	φ20	13.3	14	7	1,800
		65						1,860
		80		φ26				2,000

表示数量越えはお見積り

Order 注文例 型式 HDEXT12 − 65

Delivery 出荷日 在庫品 翌日出荷 P.87

ご希望によりPM5:00まで、当日出荷受付致します。

28 標準ステージ 高精度ステージ

ミスミ FAメカ2010 ご指定サイズのCADを提供! ミスミFA 検索 http://fa.misumi.jp/

HIGH PRECISION DOVETAIL FEED SCREW -HIGH ALLOWABLE LOAD-

【高精度】アリ溝 送りねじ式

ー高耐荷重ー

ハンドル1回転移動量	小	中	大
ストローク	短	中	長
耐荷重	軽	中	重

CADデータフォルダ名：28_Stages

■特長：スチール材で組立てられているため、980Nの荷重まで耐えられます。

■X軸　高耐荷重　RoHS

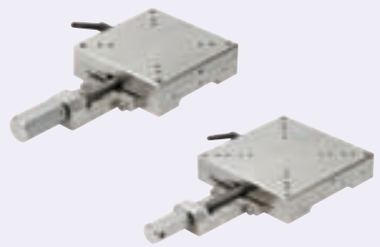

XWGSS100

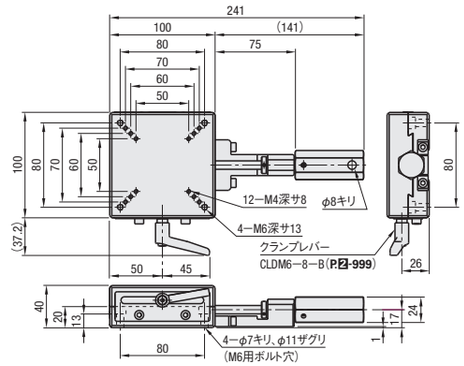

XWGSS150

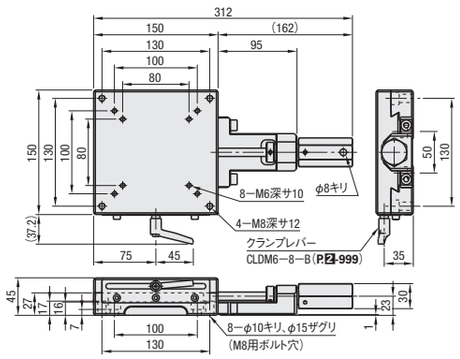

XWGSS200

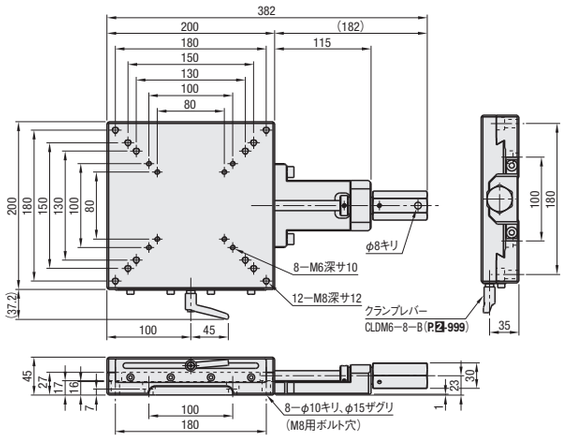

Mー材　質　S45C
Sー表面処理　無電解ニッケルメッキ

詳細寸法はCADデータをご確認ください。

型式 Type	No.	ステージ面 (mm)	移動量 (mm)	ハンドル1回転移動量(mm)	水平耐荷重 (N)	許容モーメント荷重(N・m) ピッチング	ヨーイング	ローリング	移動精度(μm) 真直度	平行度	平行度	自重 (kg)	付属品(4本) Type M−L	¥基準単価 1〜4コ
XWGSS	100	100×100	±30	1.25	588	140	108	128	100	150	150μm	3.16	SCB6ー20	30,600
	150	150×150	±50	1.5	784	240	198	234				8.04	SCB8ー25	35,000
	200	200×200	±70	1.75	980	350	320	350				14.04		40,000

最小読取(バーニア目盛)：0.1mm/目盛
ハンドルカバーHDCVR15(別売):φ15のハンドルに取り付けるだけでハンドル径を大きくすることができます。 P.1615
表示数量超えはお見積り

Order 注文例　型式 XWGSS100

Delivery 出荷日　5 日目発送

Example 使用例

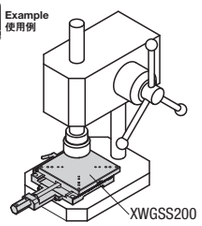

ハンドプレスや加工治具のベースの位置調整にもお使いいただけます。

HIGH PRECISION DOVETAIL CLOSSED ROLLER -HIGH ALLOWABLE LOAD-

【高精度】アリ溝 クロスローラ

ー高耐荷重ー

ハンドル1回転移動量	小	中	大
ストローク	短	中	長
耐荷重	軽	中	重

CADデータフォルダ名：28_Stages

■特長：通常よりも大きなクロスローラを使用し、上面取付穴もM4, M6, M8でご用意しました。40〜120kgfの荷重の重量のあるワークを設置しても精度よく微調整することが可能なステージです。

■X軸　高耐荷重　RoHS

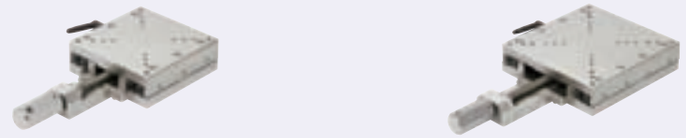

XTOUGH80
(Pitch 1.25mm)

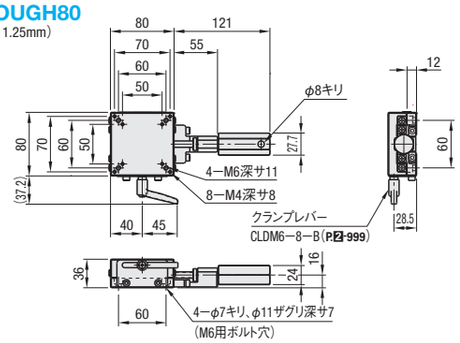

XTOUGH100
(Pitch 1.25mm)

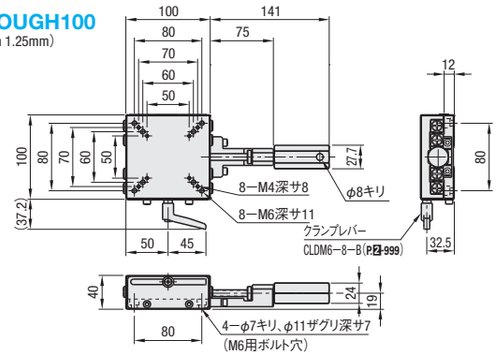

XTOUGH120
(Pitch 1.25mm)

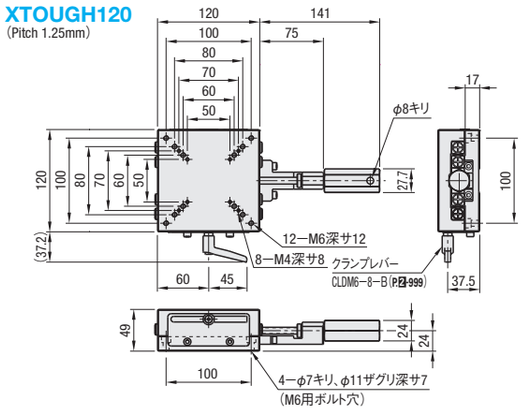

XTOUGH150
(Pitch 1.5mm)

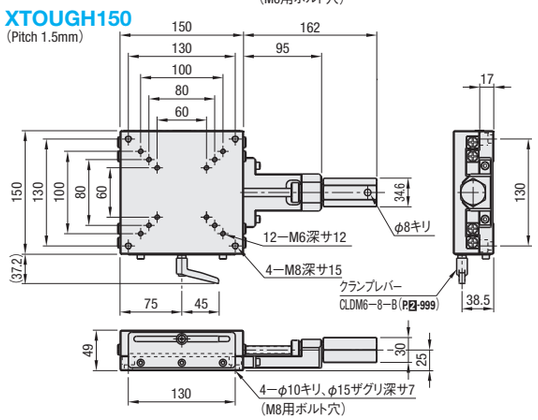

XTOUGH200
(Pitch 1.75mm)

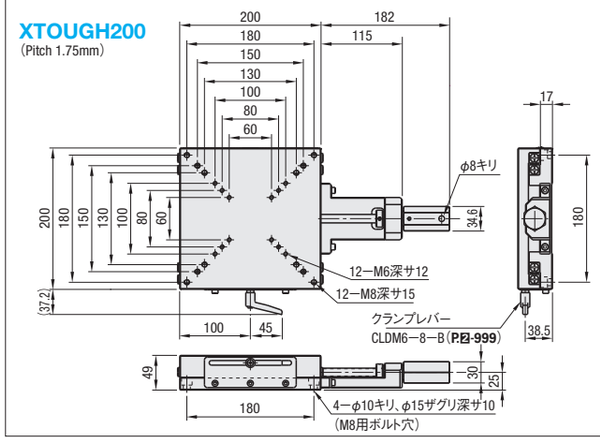

Mー材　質　(本体)　S45C
(送りねじ)　SUS304
Sー表面処理　無電解ニッケルメッキ

型式 Type	No.	ステージ面 (mm)	移動量 (mm)	ハンドル1回転移動量(mm)	水平耐荷重 (N)	移動精度 真直度	平行度	ピッチング	ヨーイング	許容モーメント荷重(N・m) ピッチング	ヨーイング	ローリング	モーメント剛性(″/N・cm) ピッチング	ヨーイング	ローリング	平行度	自重 (kg)	付属品(4本) TypeM−L	¥基準単価 1〜4コ
XTOUGH	80	80×80	±20	1.25	392	6μm	15μm	50″	30″	30.1	25.1	23.0	0.228	0.139	0.059	50μm	1.78	SCB6ー16	45,000
	100	100×100	±25		588					70.3	58.6	56.0	0.033	0.015	0.021		2.98		48,000
	120	120×120	±30		784					142.9	119.1	120.0	0.024	0.014	0.015		5.18	SCB6ー20	48,000
	150	150×150	±40	1.5	980	10μm	20μm	80″	50″	252.9	210.7	219.9	0.009	0.008	0.003		8.48	SCB8ー25	50,000
	200	200×200	±50	1.75	1176					527.9	439.9	479.8	0.004	0.002	0.003		13.82		55,000

表示数量超えはお見積り

Order 注文例　型式 XTOUGH150

Delivery 出荷日　5 日目発送

HIGH PRECISION LINEAR BALL GUIDE -BASIC/FEED SCREW/DIGITAL/COARSE & FINE ADJUSTMENT-

【高精度】リニアボール

ーマイクロメータヘッド/送りねじ/デジタルマイクロメータヘッド/粗微動マイクロメータヘッドー

ハンドル1回転移動量	小	中	大
ストローク	短	中	長
耐荷重	軽	中	重

プライスダウン 最大10%
:値下げ価格

CADデータフォルダ名：28_Stages

■特長：高精度・高剛性で低価格を実現したステージです。目盛読取が不要な場合は送りねじ仕様にすればさらにお安くご購入いただけます。 XSKGは、Pitch0.25で微細な送りに適しています。

■X軸

RoHS

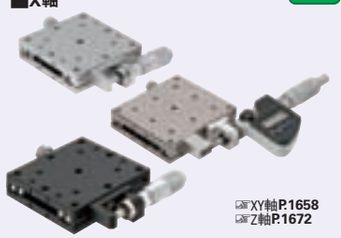

XY軸P.1658
Z軸P.1672

基準面付標準装備

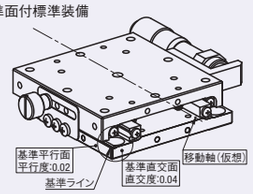

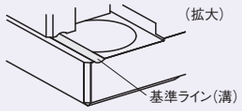

ミスミのリニアボールステージは移動軸に対して平行、及び直交する基準面を持っています。基準面は図で示す通りです。

■マイクロメータヘッド

XSG
(25≦A≦100)
XSGB(低温黒色クロムメッキ)
(A=25,40,60,80)

■送りねじ

XSCG(Pitch 0.5)
(25≦A≦100)
XSBG(Pitch 1.0)
(40≦A≦100)
XSCGB(低温黒色クロムメッキ Pitch0.5)
(A=25,40,60,80)

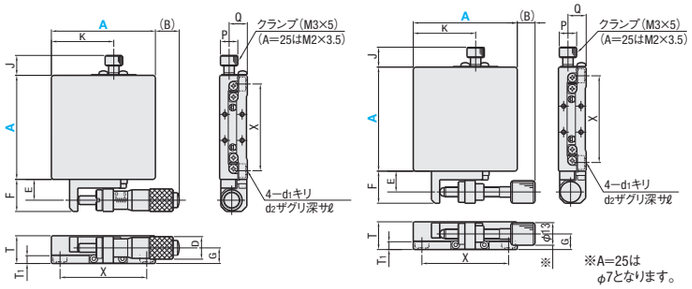

■デジタルマイクロメータヘッド

XSDG
(40≦A≦100)

■粗微動マイクロメータヘッド

XSKG
(40≦A≦80)

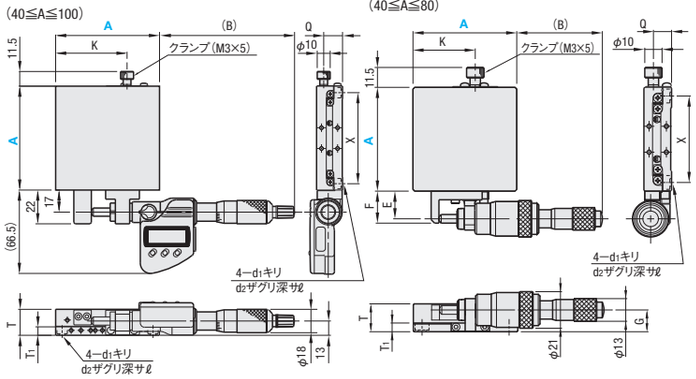

●送り用ブラケット形状

A25・80・100は送り用ブラケット形状が異なります。

A25 **A80・A100**

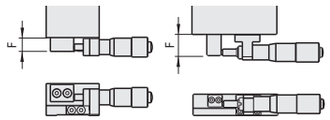

●テーブル上取付穴寸法

*XSGB・XSCGB(低温黒色クロムメッキ)の場合は、中心穴径公差がH8となります。(A=25,40,60,80)

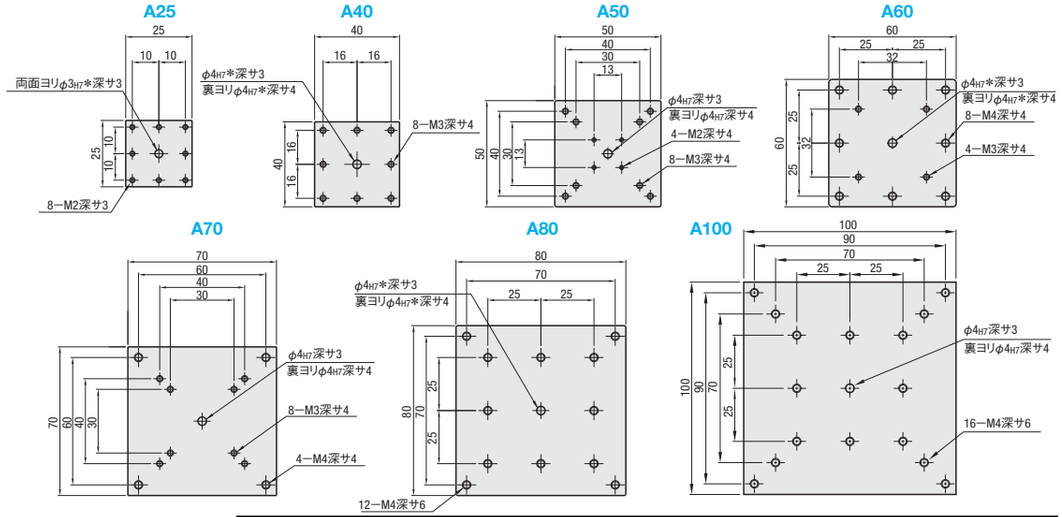

Type	本体 M材質	本体 S表面処理	ボール M材質	ボール H硬度	バネ M材質	マイクロメータヘッドブラケット M材質	マイクロメータヘッドブラケット S表面処理	先端受け部品 M材質	先端受け部品 S表面処理
XSG	SUS440C	無電解ニッケルメッキ	SUS440C	58HRC〜	SUS304WPB	A5052	白アルマイト	SUS303	―
XSCG									
XSBG									
XSDG									
XSKG									
XSGB		低温黒色クロムメッキ					黒アルマイト		低温黒色クロムメッキ
XSCGB									

詳細寸法はCADデータでご確認ください。

マイクロメータヘッド・送りねじの材質はP.1697・1698をご覧ください。

■マイクロメータヘッド(XSG・XSGB)・送りねじ(XSCG・XSBG・XSCGB)

型式 Type	A	上面図 (B) マイクロ	上面図 (B) 送りねじ	移動量(mm)	E	F	J	K	正面図 D	G	T	T1	側面図 P	Q	X	d1	d2	ℓ	付属品(4本) TypeM−L
XSG XSCG XSBG (40≦A≦100) XSGB(*のみ) XSCGB(*のみ)	25*	25	11	±3.2	7	9	6.8	15	9.3	7	12	3.7	6	8.5	20	2.5	4.2	2.5	SCB2−4
	40*	24	20.3	±6.5	12	18.5	11.5	26	13	9	16	4.5	10	10.5	32	3.5	6	3.5	SCB3−6
	50	19	15.3		12	18.5	11.5	31	13	9	16	4.5	10	10.5	40	3.5	6	3.5	SCB3−6
	60*	14	10.3		12	18.5	11.5	36	13	9	16	5	10	10.5	50	4.5	8	4	SCB4−6
	70	14.5	10.8		12	18.5	11.5	46.5	13	10	18	6	10	11.5	60	4.5	8	4.5	SCB4−6
	80*	43.5	10	±12.5(※1)	17	22(※3)	11.5	55	18	11	20	6.5	10	14.5	70	4.5	8	5.3	SCB4−6
	100	28.5	−5(※2)		17	22(※3)	11.5	67.5	18	11	20	6.5	10	14.5	90	4.5	8	5.3	SCB4−6

(※1) XSCG80・100の移動量は±6.5mmです。 (※2) 送りねじXSCG・XSCGBの端面が、ステージ端面より5mm内側にあります。 (※3) 送りねじXSCG・XSCGBがA=80・100の場合F=20

●性能表

型式 Type	A	ステージ面(mm)	耐荷重(N) 水平	耐荷重(N) 垂直	移動精度 真直度	移動精度 運動の平行度	移動精度 ピッチング	移動精度 ヨーイング	許容モーメント荷重(N・m) ピッチング	許容モーメント荷重(N・m) ヨーイング	許容モーメント荷重(N・m) ローリング	モーメント剛性(″/N・cm) ピッチング	モーメント剛性(″/N・cm) ヨーイング	モーメント剛性(″/N・cm) ローリング	平行度	自重(kg) マイクロメータ	自重(kg) 送りねじ	¥基準単価 1〜9コ XSG	XSCG	XSBG	XSGB	XSCGB
XSG XSCG XSBG (40≦A≦100) XSGB(*のみ) XSCGB(*のみ)	25*	25×25	39.2	9.8	3μm	10μm	30″	25″	2.0	2.0	3.5	1.9	1.1	1.1	30μm	0.07	0.09	15,500	13,000	―	18,000	15,000
	40*	40×40	98	49	1μm ※	7μm	25″	15″	5.0	5.0	5.0	0.42	0.35	0.21	15μm	0.23	0.23	16,000	14,000	14,000	19,000	16,000
	50	50×50	147						6.8	6.8	6.0	0.15	0.14	0.09		0.28	0.28	16,500	15,000	15,000	―	―
	60*	60×60	196						10.0	10.0	9.0	0.08	0.08	0.05		0.40	0.40	17,000	15,000	15,000	20,000	17,000
	70	70×70	225.4						13.8	13.8	12.9	0.06	0.05	0.03		0.58	0.58	19,000	19,000	19,000	―	―
	80*	80×80	264.6		3μm	8μm			18.2	18.2	17.7	0.04	0.04	0.02	20μm	0.90	0.84	21,000	20,000	20,000	25,000	22,000
	100	100×100	343						31.8	31.8	30.7	0.02	0.02	0.01		1.33	1.27	24,500	24,000	24,000	―	―

XSG・XSGB:マイクロメータヘッド最小読取 10μm/目盛 ※XSGB、XSCGB40・60の真直度は3μmとなります。 表示数量超えはお見積り

■デジタルマイクロメータヘッド(XSDG)・粗微動マイクロメータヘッド(XSKG)

型式 Type	A	上面図 XSDG (B)	XSDG 移動量(mm)	XSKG (B)	XSKG 移動量(mm)	E	F	K	正面図 G	T	T1	側面図 Q	X	d1	d2	ℓ	付属品(4本) TypeM−L
XSDG XSKG (40≦A≦80)	40	121.5	±6.5	60	粗動±6.5 微動 0.2	16	18.5	26	11.6	16	4.5	10.5	32	3.5	6	3.5	SCB3−6
	50	116.5		55		16	18.5	31	11.6	16	4.5	10.5	40	3.5	6	3.5	SCB3−6
	60	111.5		50		16	18.5	36	11.6	16	5	10.5	50	4.5	8	4	SCB4−6
	70	112		50.5		16	18.5	46.5	12.5	18	6	11.5	60	4.5	8	4.5	SCB4−6
	80	104	±12.5	49.5		17	25	55	11	20	6.5	14.5	70	4.5	8	5.3	SCB4−6
	100	89		―		―	―	67.5	―	20	6.5	14.5	90	4.5	8	5.3	SCB4−6

●性能表

型式 Type	A	ステージ面(mm)	耐荷重(N) 水平	耐荷重(N) 垂直	移動精度 真直度	移動精度 運動の平行度	移動精度 ピッチング	移動精度 ヨーイング	許容モーメント荷重(N・m) ピッチング	許容モーメント荷重(N・m) ヨーイング	許容モーメント荷重(N・m) ローリング	モーメント剛性(″/N・cm) ピッチング	モーメント剛性(″/N・cm) ヨーイング	モーメント剛性(″/N・cm) ローリング	平行度	自重(kg) XSDG	自重(kg) XSKG	¥基準単価 1〜9コ XSDG	XSKG
XSDG XSKG (40≦A≦80)	40	40×40	98	49	1μm	7μm	25″	15″	5.0	5.0	5.0	0.42	0.35	0.21	15μm	0.43	0.30	28,700	52,100
	50	50×50	147						6.8	6.8	6.0	0.15	0.14	0.09		0.48	0.35	29,700	53,100
	60	60×60	196						10.0	10.0	9.0	0.08	0.08	0.05		0.60	0.47	29,700	53,100
	70	70×70	225.4						13.8	13.8	12.9	0.06	0.05	0.03		0.78	0.65	32,700	56,100
	80	80×80	264.6		3μm	8μm			18.2	18.2	17.7	0.04	0.04	0.02	20μm	1.10	0.97	34,700	58,100
	100	100×100	343						31.8	31.8	30.7	0.02	0.02	0.01		1.53	―	38,200	―

XSKG:粗微動マイクロメータヘッド最小読取 粗動10μm 微動0.5μm XSDG:デジタルマイクロメータヘッド最小読取 1μm 表示数量超えはお見積り

ハンドルカバーHDCVR13(別売):φ13のマイクロメータヘッド、送りねじのハンドルに取り付けるだけで、ハンドル径を大きくすることができます。 P.1638

延長カバーHDEXT13(別売):φ13のマイクロメータヘッド、送りねじのハンドルを延長することができます。 P.1638

Order 注文例 | 型式 XSG80

Alteration 追加工 | 型式 − (CR・CZ・A…etc.) | XSG60 − MN | XSG50 − CR − P | XSCG40 − A | 5 日目発送

マイクロメータヘッド・送りねじやクランプの取付寸法が標準品と異なります。
詳細寸法はCADデータでご確認ください。

Delivery 出荷日 | ●XSG・XSCG・XSBG・XSDG・XSKG 3 日目発送 | ●XSGB・XSCGB 5 日目発送

Alterations	マイクロメータヘッド・送りねじ位置変更			クランプ強化		マイクロメータヘッド無
Spec.	サイド左右勝手違い	サイド上下勝手違い※	センター	ディスククランプ	対向クランプ	マイクロメータヘッド無
	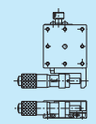	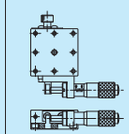	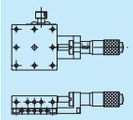	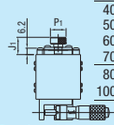	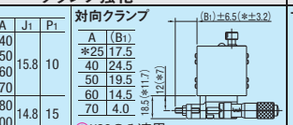	
	⊗XSDG適用不可	⊗XSGB・XSCGB・XSDG適用不可		⊗25角は適用不可。 ディスクを挟み込むことで、ステージ面に負荷をかけないクランプ方式です。標準クランプと比べ固定時の位置ずれを抑えることが可能です。	A / J1 / P1 40 / 50 / 60 / 70 / 15.8 / 10 80 / 100 / 14.8 / 15 XSGのみ適用。 ⊗80・100角は適用不可。 ⊗追加工CZ・A選択時適用不可。 サイド押しマイクロメータヘッドの反対方向(対向)から、ボルト(M4×25、ピッチ0.5)で押さえます。振動に強く確実で大きな固定力が得られます。 A=25のときは*の寸法です。また、規格表内寸法(B)=30,G=6となります。	XSG・XSGBのみ適用。 マイクロメータヘッドとブラケットを外して出荷します。 バネが入っている為クランプをしめ込まないと、ステージ面が固定されません。 ⊗追加工Hとの併用不可
Code	CR	CZ	A	H	P	MN
¥/1Code	無料	無料	無料	7,000	3,000	−4,000

※CZ:上面テーブルにマイクロメータヘッド・送りねじを取り付けます(標準品は下面プレートに取付)。
マイクロメータヘッド・送りねじの上記以外の取付位置が必要な場合は仕様選択タイプ(P.1679)でお選びいただけます。

One Point:X軸を縦使いするときの注意

(NG)XSG□□(もしくは、−CR、−A選択)のマイクロメータヘッド先端を下向きにして取り付けると、ステージ面が下がることがあります。

バネで引張る力以上の荷重がかかると、荷重を受けられずステージ面がずり落ちます。

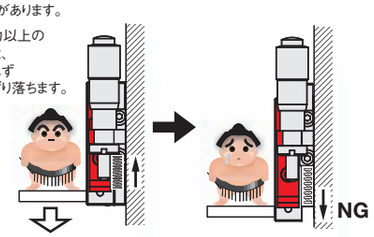

(OK)XSG□□−CZを追加工で選択して取り付けると、マイクロメータで荷重を受けるため、ステージ面は下がりません。

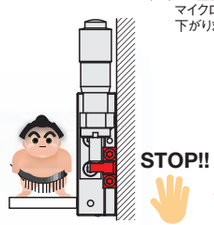

ただし、垂直方向の耐荷重以上の荷重をかけるのはお控えください。

28 標準ステージ 高精度ステージ

HIGH PRECISION LINEAR BALL GUIDE -OPPOSED CLAMP WITH KNOB-

【高精度】リニアボール

ーノブ付対向クランプー

ハンドル1回転移動量	小	中	大
ストローク	短	中	長
耐荷重	軽	中	重

CADデータフォルダ名：28_Stages

■特長：サイド押しマイクロメータの反対方向（対向）からノブ付ボルトで押さえることで振動に強い大きな固定力が工具レスで実現しました。

■X軸　ノブ付対向クランプ

RoHS

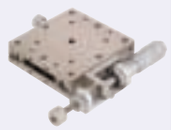

Type	本体 M材質	本体 S表面処理	ボール M材質	ボール H硬度	バネ M材質	マイクロメータヘッドブラケット M材質	先端受け部品 S表面処理	先端受け部品 M材質
XSGNT	SUS440C	無電解ニッケルメッキ	SUS440C	58HRC～	SUS304WPB	A5052	白アルマイト	SUS303

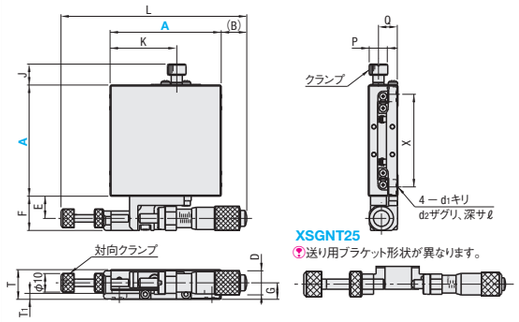

マイクロメータヘッド対向クランプの材質は調整ねじ ANKSS（P.1418）をご覧ください。
対向クランプの端面には六角レンチ穴（対辺2.5深サ2.5）がついています。

テーブル上取付穴寸法

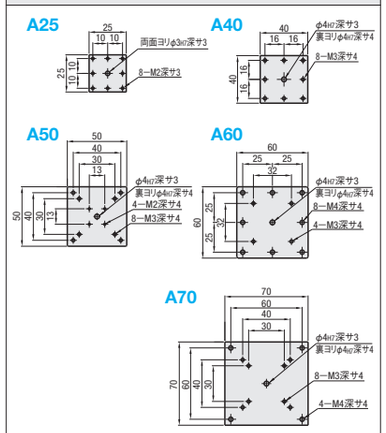

型式 Type	A	上面図 (B)	E	F	J	K	L	正面図 D	G	T	T₁	側面図 P	Q	X	d₁	d₂	ℓ	付属品(4本) Type M－L
XSGNT	25	30	7	12	6.8	15	84.5	9.3	6.7	12	3.7	6	8.5	20	2.5	4.2	2.5	SCB2－4
	40	23.8	12	18.5	11.3	26	100.3	13	8.9	16	4.5	10	10.5	32	3.5	6	3.5	SCB3－6
	50	18.8				31								40				
	60	13.8				36					5			50	4.5	8	4	SCB4－6
	70	14.3				46.5			10	18	6		11.5	60			4.5	

●性能表

型式 Type	A	ステージ面(mm)	移動量(mm)	耐荷重(N) 水平	耐荷重(N) 垂直	移動精度 真直度	移動精度 平行度	移動精度 ピッチング	移動精度 ヨーイング	許容モーメント荷重(N・m) ピッチング	許容モーメント荷重(N・m) ヨーイング	許容モーメント荷重(N・m) ローリング	モーメント剛性(″/N・cm) ピッチング	モーメント剛性(″/N・cm) ヨーイング	モーメント剛性(″/N・cm) ローリング	平行度	自重(kg)	¥基準単価 1～4コ
XSGNT	25	25×25	±3.2	39.2	9.8	3μm	10μm	30″	25″	2.0	2.0	3.5	1.9	1.1	1.1	30μm	0.07	19,000
	40	40×40	±6.5	98	49	1μm	7μm	25″	15″	5.0	5.0	5.0	0.42	0.35	0.21	15μm	0.23	20,000
	50	50×50		147						6.8	6.8	6.0	0.15	0.14	0.09		0.28	21,000
	60	60×60		196						10.0	10.0	9.0	0.08	0.08	0.05		0.40	21,000
	70	70×70		225.4						13.8	13.8	12.9	0.06	0.05	0.03		0.58	24,000

マイクロメータヘッド最小読取　10μm/目盛　　表示数量超えはお見積り

Order 注文例　型式 XSGNT60

Delivery 出荷日　5 日目発送

ハンドルカバーHDCVR13（別売）：φ13のマイクロメータヘッド、送りねじのハンドルに取りつけるだけで、ハンドル径をφ30に大きくすることができます。 P.1638
延長カバーHDEXT13（別売）：φ13のマイクロメータヘッド、送りねじのハンドルを延長することができます。 P.1638

HIGH PRECISION LINEAR BALL GUIDE -HIGH ALLOWABLE LOAD, SLIM-

【高精度】リニアボール

ースリムー

ハンドル1回転移動量	小	中	大
ストローク	短	中	長
耐荷重	軽	中	重

CADデータフォルダ名：28_Stages

■特長：移動量±12.5～±25mmの省スペースなステージです。

■X軸　高耐荷重　スリム

RoHS

■マイクロメータヘッド

XSGL40

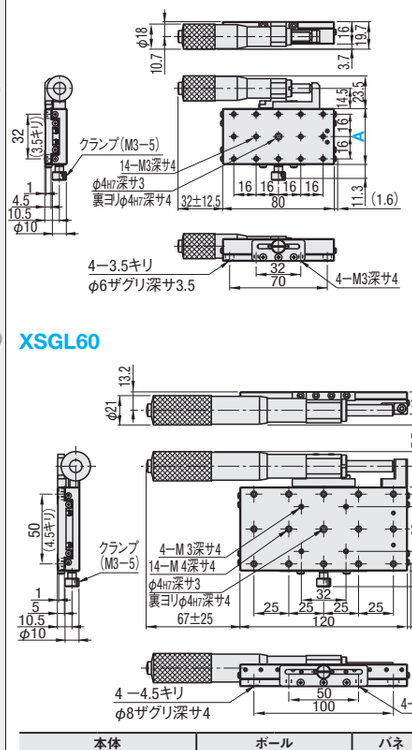

■送りねじ

XSBGL40（Pitch 1.0）

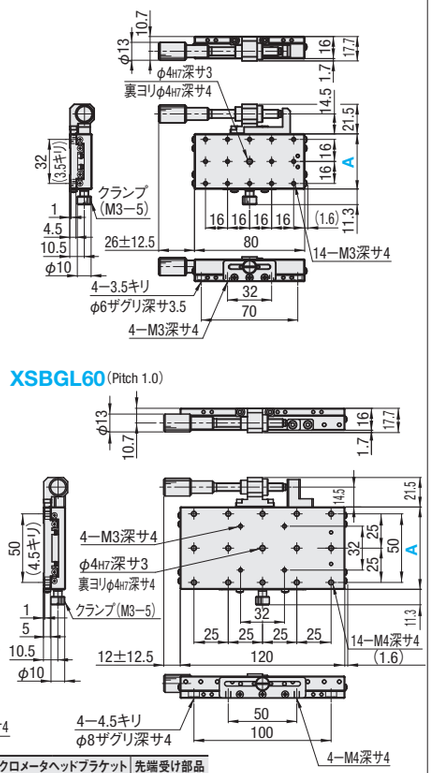

本体 M材質	本体 S表面処理	ボール M材質	ボール H硬度	バネ M材質	マイクロメータヘッドブラケット M材質	先端受け部品 S表面処理	先端受け部品 M材質
SUS440C	無電解ニッケルメッキ	SUS440C	58HRC	SUS304WPB	A5052	白アルマイト	SUS303

マイクロメータヘッド・送りねじの材質はP.1697・1698をご覧ください。

型式 Type	A	ステージ面(mm)	移動量(mm)	耐荷重(N) 水平	耐荷重(N) 垂直	移動精度 真直度	移動精度 平行度	移動精度 ピッチング	移動精度 ヨーイング	許容モーメント荷重(N・m) ピッチング	許容モーメント荷重(N・m) ヨーイング	許容モーメント荷重(N・m) ローリング	モーメント剛性(″/N・cm) ピッチング	モーメント剛性(″/N・cm) ヨーイング	モーメント剛性(″/N・cm) ローリング	平行度	自重(kg)	付属品(4本) TypeM－L	¥基準単価 1～9コ XSGL	¥基準単価 1～9コ XSBGL
XSGL XSBGL	40	40×80	±12.5	147	49	3μm	8μm	25″	15″	6.8	6.8	5	0.15	0.13	0.25	20μm	0.44	CBM3－6	34,000	31,000
	60	60×120	±25※	196						10	10	6.8	0.08	0.07	0.14		0.98	CBM4－6	42,000	39,000

XSGL：マイクロメータヘッド最小読取　10μm/目盛　※送りねじタイプ（XSBGL）の移動量は±12.5となります。　　表示数量超えはお見積り
ハンドルカバーHDCVR13（別売）：φ13の送りねじのハンドルに取付けるだけで、ハンドル径を大きくすることができます。 P.1638
延長カバーHDEXT13（別売）：φ13の送りねじのハンドルを延長することができます。 P.1638

Order 注文例　型式 XSGL40 XSBGL60

Delivery 出荷日　5 日目発送

Alteration 追加工　型式 XSGL40 － (CR・A・AR)　－ A

Alterations	マイクロメータヘッド位置変更		
Spec.	サイド左右勝手違い 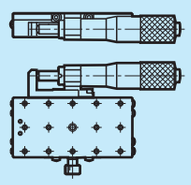	センター 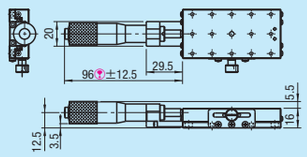 A40のみ適用　XSBGL40は90±12.5	センター勝手違い 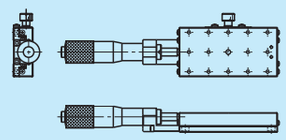 A40のみ適用
Code	CR	A	AR
¥/1Code	無料	無料	無料

HIGH PRECISION LINEAR BALL GUIDE -MICROMETER HEAD WITH STRONG CLAMP-

【高精度】リニアボール

ークランプ操作性向上ー

ハンドル1回転移動量	小	中	大
ストローク	短	中	長
耐荷重	軽	中	重

CADデータフォルダ名：28_Stages

■特長：直進式マイクロメータヘッドを使用している為、マイクロメータヘッドの先端のスピンドル部が回転しません。スピンドルを直接固定するため、保持力が向上します。 XSGGは2011年3月で廃止予定です。

■X軸
クランプ操作性向上

RoHS

XSGG

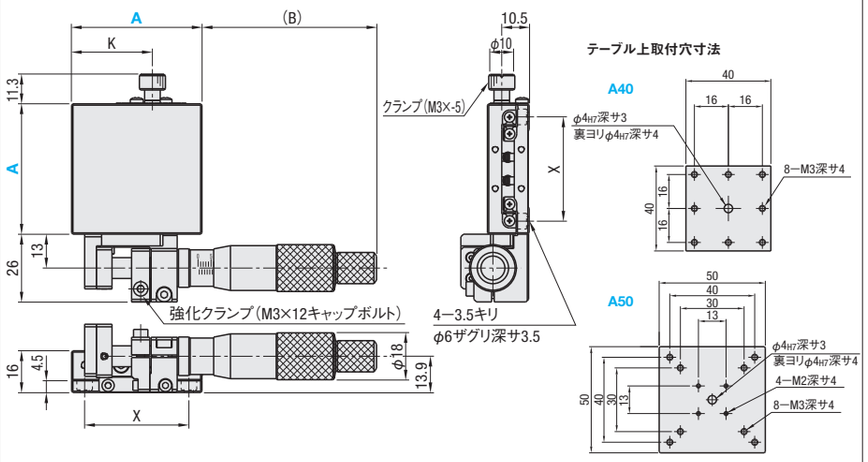

マイクロメータヘッドを調整する際は、必ず強化クランプ部のキャップボルトを緩めてください。
マイクロメータヘッドが破損する恐れがあります。

詳細寸法はCADデータでご確認ください。

本体		ボール		バネ	マイクロメータヘッドブラケット、先端受け部品	
M材質	S表面処理	M材質	H硬度	M材質	M材質	S表面処理
SUS440C	無電解ニッケルメッキ	SUS440C	58HRC	SUS304WPB	A5052	白アルマイト

マイクロメータヘッドの材質は**P.1697・1698**をご覧ください。

■直進式マイクロメータヘッド（XSGG）

型式		上面図			側面図	付属品（4本）	¥基準単価
Type	A	(B)	移動量(mm)	K	X	Type M−L	1〜4コ
XSGG	40	72	±6	26	32	SCB3−6	23,000
	50	62	±6	31	40		24,000

表示数量超えはお見積り

● 性能表

型式		ステージ面(mm)	耐荷重(N)		移動精度				許容モーメント荷重(N・m)			モーメント剛性(″/N・cm)			平行度	自重(kg)
Type	A		水平	垂直	真直度	平行度	ピッチング	ヨーイング	ピッチング	ヨーイング	ローリング	ピッチング	ヨーイング	ローリング		
XSGG	40	40×40	98	49	3μm	7μm	25″	15″	5.0	5.0	5.0	0.42	0.35	0.21	15μm	0.35
	50	50×50	147						6.8	6.8	6.0	0.15	0.14	0.09		0.40

XSGG：マイクロメータヘッド最小読取　10μm/目盛、ハンドル1回転移動量0.5mm

Order 注文例　型式 XSGG40

Delivery 出荷日　5 日目発送

Alteration 追加工　型式 − (CR・A)　XSGG40 − CR

マイクロメータヘッドやクランプの取付寸法が標準品と異なります。
詳細寸法はCADデータでご確認ください。

Alterations	マイクロメータヘッド位置変更	
Spec.	サイド左右勝手違い 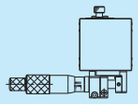	センター
Code	CR	A
¥/1Code	無料	無料

Example 使用例

クランプ部拡大

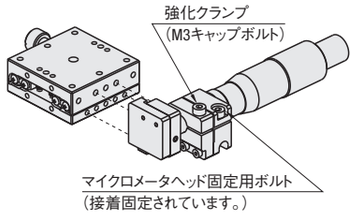

STANDARD POSITIONING STAGES -COMPARISON CHART-

標準ステージ比較表

ー高精度ステージと標準ステージー

■類似品対応表

ガイド	外観写真	軸	(標準ステージ) 面サイズ	高精度ステージ(既存品)	掲載ページ	標準ステージ	掲載ページ
クロスローラ		X 軸	40 × 40	XPG40	P.1647	XCRS40	P.1620
			60 × 60	XPG60		XCRS60	
			80 × 80	XPG80		XCRS80	
		XY 軸	40 × 40	XYPG40	P.1662	XYCRS40	P.1620
			60 × 60	XYPG60		XYCRS60	
			80 × 80	XYPG80		XYCRS80	
		Z 軸	40 × 40	ZPG40	P.1673	ZCRS40	P.1621
			60 × 60	ZPG60		ZCRS60	
			80 × 80	ZPG80		ZCRS80	

ガイド	外観写真	軸	(標準ステージ) 面サイズ	高精度ステージ(既存品)	掲載ページ	標準ステージ	掲載ページ
アリ溝		X 軸	30 × 50	XWG40	P.1624	XDTS50	P.1614
			40 × 60	XWG60		XDTS60	
			40 × 90	XWG90		XDTS90	
		XY 軸	30 × 50	XYWG40	P.1652	XYDTS50	P.1616
			40 × 60	XYWG60		XYDTS60	
			40 × 90	XYWG90		XYDTS90	
		Z 軸	30 × 50	ZWG40	P.1665	ZDTS50	P.1618
			40 × 60	ZWG60		ZDTS60	
			40 × 90	ZWG90		ZDTS90	

ガイド	外観写真	軸	全長	高精度ステージ(既存品)	掲載ページ	標準ステージ	掲載ページ
アリ溝（ロングステージ）		X 軸	100	XLWG100	P.1628	XDTLS100	P.1614
			150	XLWG150		XDTLS150	
		Z 軸	100	ZLWG100	P.1667	ZDTLS100	P.1618
			150	ZLWG150		ZDTLS150	

■クロスローラステージ比較表

型式		高精度ステージ（既存品）	標準ステージ
		XPG60	XCRS60
ステージ面サイズ		60 × 60mm	
ステージ厚さ		20mm	
移動量		± 6.5mm	
ハンドル１回転移動量		0.5mm	
移動ガイド		クロスローラ	
耐荷重		49.0N	
移動精度	真直度	3μm	30μm
	ピッチング	25″	35″
	ヨーイング	15″	25″
許容モーメント荷重	ピッチング	5.2N・m	
	ヨーイング	4.3N・m	
	ローリング	5.5N・m	
モーメント剛性	ピッチング	0.12″/N・cm	
	ヨーイング	0.11″/N・cm	
	ローリング	0.07″/N・cm	
平行度		30μm	50μm
運動の平行度		10μm	30μm
自重		0.25kg	0.24kg
上下面プレート	材質	アルミ合金	
	表面処理	黒アルマイト処理	
マイクロメータヘッド取付位置変更		○	×
送りねじ選択		○	×
クランプ強化選択		○	×
価格		¥24,000	¥13,000
納期		3 日目 A ストーク	在庫品

■アリ溝ステージ比較表

型式		高精度ステージ（既存品）	標準ステージ
		XWG60	XDTS60
ステージ面サイズ		40 × 60mm	
ステージ厚さ		34mm（プレート 8mm）	34mm（プレート 6mm）
移動量		± 21mm	
ハンドル１回転移動量		18mm	
最小読取		0.1mm	
耐荷重		39.2N	
移動精度	真直度	30μm	50μm
自重		0.29kg	0.26kg
上下面プレート	材質	アルミ合金	
	表面処理	黒アルマイト処理	
価格		¥13,300	¥9,800
納期		在庫品	

■アリ溝ロングステージ比較表

型式		高精度ステージ（既存品）	標準ステージ
		XLWG100	XDTLS100
ステージ面サイズ		25 × 42	30 × 50
ステージ厚さ		25mm	28mm
移動量		± 40mm	
ハンドル１回転移動量		18mm	
最小読取		0.1mm	
耐荷重		29.4N	
移動精度	真直度	30μm	50μm
自重		0.14kg	0.18kg
上下面プレート	材質	アルミ合金	
	表面処理	黒アルマイト処理	
価格		¥15,050	¥12,000
納期		在庫品	

標準ステージ専用サイトURL：
http://fa.misumi.jp/ts/

上記URLでも商品詳細が確認できます。また、標準ステージの安さの秘密や使用事例も掲載しています。

【高精度】クロスローラ

ハンドル1回転移動量	小	中	大
ストローク	短	中	長
耐荷重	軽	中	重

CADデータフォルダ名：28_Stages

■特長：クロスローラガイドによる高精度で軽量なX軸ステージです。

■X軸 RoHS

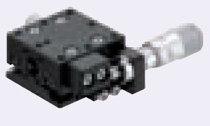

XY軸 P.1662
Z軸 P.1673

XPG

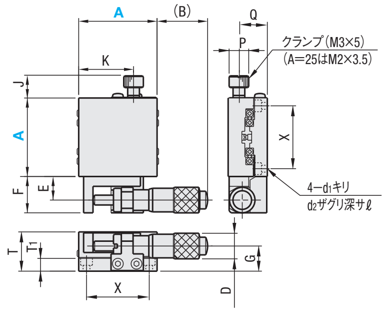

A25・80・100は送り用ブラケット形状が異なります。

A25

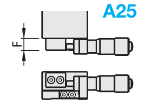

A80・A100

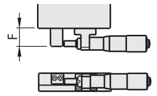

詳細寸法はCADデータでご確認ください。

●テーブル上取付穴寸法

A25

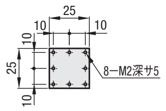

A40

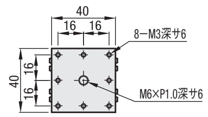

A60

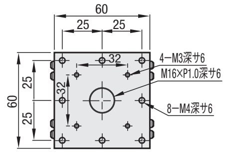

A80

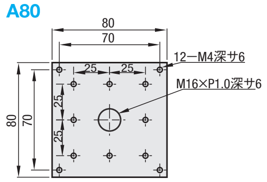

A100

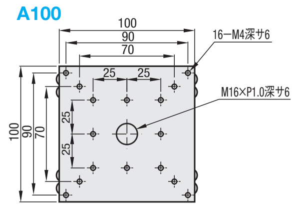

A120

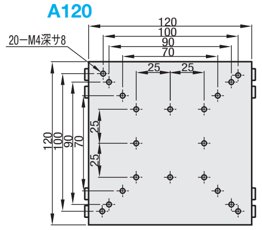

M材質 アルミ合金
S表面処理 黒アルマイト

型式 Type	A	上面図 (B)	移動量(mm)	E	F	J	K	正面図 D	G	T	T1	側面図 P	Q	X	d1	d2	ℓ
XPG	25	25	±3.2	4.5	6.5	6.8	15.0	9.3	8.5	15	4.5	6	10.5	20	2.5	4.2	2.0
	40	26	±6.5	12.0	18.5	11.5	28.0	13.0	13.0	20	6.5	10	14.5	32	3.5	6.0	3.5
	60	20		12.0	18.5	11.5	42.5	13.0	13.0	20	6.5	10	14.5	50	4.5	8.0	4.0
	80	43.5	±12.5	17.0	22.0	11.5	55.0	18.0	11.0	20	5.7	10	14.5	70	4.5	8.0	4.5
	100	28.5		17.0	22.0	11.5	67.5	18.0	11.0	20	5.7	10	14.5	90	4.5	8.0	4.5
	120	67.5	±25	13.0	20.0	11.5	67.5	21.0	18.0	30	9.5	10	18.0	100	4.5	8.0	4.5

●性能表

A	ステージ面(mm)	耐荷重(N) 水平	垂直	移動精度 真直度	平行度	ピッチング	ヨーイング	許容モーメント荷重(N・m) ピッチング	ヨーイング	ローリング	モーメント剛性(″/N・cm) ピッチング	ヨーイング	ローリング	平行度	自重(kg)	付属品(4本) TypeM−L	¥基準単価 1〜9コ
25	25×25	9.8	4.9	3μm	10μm	30″	20″	1.1	0.8	0.4	3.03	2.85	1.80	30μm	0.04	SCB2−6	19,000
40	40×40	19.6	9.8			25″	15″	2.7	2.2	2.0	0.38	0.42	0.28		0.14	SCB3−6	22,000
60	60×60	49.0	19.6					5.2	4.3	5.5	0.12	0.11	0.07		0.25	SCB4−6	24,000
80	80×80	98.0	49.0					19.2	15.1	17.3	0.05	0.05	0.04		0.50	SCB4−6	28,000
100	100×100	147.0						36.0	30.0	33.0	0.06	0.07	0.05		0.70	SCB4−6	29,000
120	120×120	196.0				50″	30″	57.2	44.7	66.7	0.03	0.02	0.01		1.60	SCB4−10	36,000

マイクロメータヘッド最小読取：10μm/目盛、ハンドル1回転移動量0.5mm
表示数量超えはお見積り

Order 注文例
型式
XPG60

Delivery 出荷日
●A25・40・60・80 3 日目発送 ストークA 800円/1本 P.88
同一サイズ3本以上は一律2,160円
●A100・120 5 日目発送 ストークB 1,000円/1本 P.88
同一サイズ3本以上は一律2,700円

Alteration 追加工 型式 −(CR・CZ・A…etc)
XPG40 − CZ
5 日目発送 ストーク不可

Alterations	マイクロメータヘッド位置変更			クランプ強化		マイクロメータヘッド無
	サイド左右勝手違い	サイド上下勝手違い※	センター	ディスククランプ	対向クランプ	マイクロメータヘッド無
Spec.	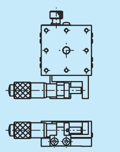	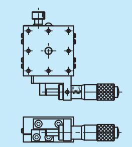 XPG100・120は適用不可	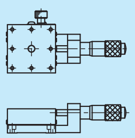	A / J1 / P: 40 / 14.8 / 15; 60 / 14.8 / 15 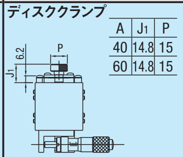 40・60角のみ適用 追加工CZ・A選択時適用不可。 ディスクを挟み込むことで、ステージ面に負荷をかけないクランプ方式です。標準クランプと比べ固定時の位置ずれを抑えることが可能です。	A / B1: 40 / 22.5; 60 / 11.0 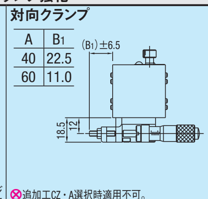 追加工CZ・A選択時適用不可。 サイド押しマイクロメータの反対方向（対向）から、ボルト(M4×25、ピッチ0.5)で押さえます。振動に強く確実で大きな固定力が得られます。	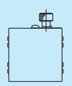 マイクロメータヘッドとブラケットを外して出荷します。 バネが入っている為、クランプをしめ込まないとステージ面が固定されません。 追加工Hとの併用不可
Code	CR	CZ	A	H	P	MN
¥/1Code	無料	無料	無料	7,000	3,000	−4,000

※CZ：上面テーブルにマイクロメータヘッドを取り付けます(標準品は固定プレートに取付)。
マイクロメータヘッドやクランプの取付寸法が標準品と異なります。詳細寸法はCADデータでご確認ください。
マイクロメータヘッドのその他の位置が必要な場合は、仕様選択(P.1679)タイプでお選びいただけます。
ハンドルカバーHDCVR13(別売)：φ13のマイクロメータヘッド、送りねじのハンドルに取り付けるだけで、ハンドル径を大きくすることができます。 P.1638
延長カバーHDEXT13(別売)：φ13のマイクロメータヘッド、送りねじのハンドルを延長することができます。 P.1638

【高精度】クロスローラ/リニアガイド
−ロングストローク−

ハンドル1回転移動量	小	中	大
ストローク	短	中	長
耐荷重	軽	中	重

CADデータフォルダ名：28_Stages

■特長：クロスローラガイドによる高精度ロングストロークステージです。XLPG60はハンドルを2つ使用して粗微動調整(3mm/0.5mm)することが可能です。

■X軸 ロングストローク RoHS

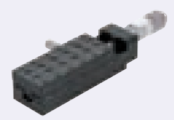

XLPG25

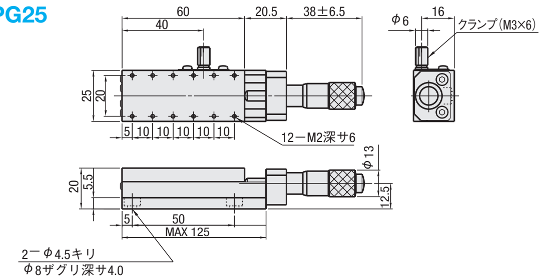

XLPG60

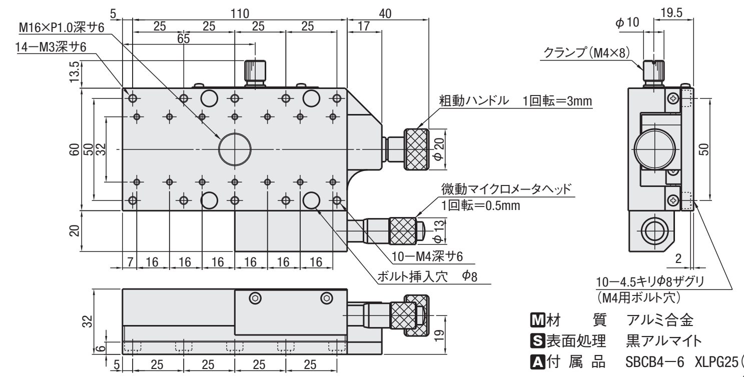

M材質 アルミ合金
S表面処理 黒アルマイト
A付属品 SBCB4−6 XLPG25(2本)
XLPG60(10本)

型式 Type	No.	ステージ面(mm)	移動量(mm)	耐荷重(N) 水平	移動精度 真直度	平行度	ピッチング	ヨーイング	許容モーメント荷重(N・m) ピッチング	ヨーイング	ローリング	モーメント剛性(″/N・cm) ピッチング	ヨーイング	ローリング	平行度	自重(kg)	¥基準単価 1〜9コ
XLPG	25	25×60	±6.5mm	19.6	3μm	10μm	25″	15″	3.8	3.2	1.5	0.19	0.19	1.38	30μm	0.1	28,000
	60	60×110	*粗動±20mm 微動±6.5mm	78.4					8.1	7.0	5.3	0.02	0.03	0.07		0.8	52,000

最小読取(マイクロメータヘッド)：10μm/目盛 *XLPG60の最大移動量は53mmです。
表示数量超えはお見積り
ハンドルカバーHDCVR13(別売)：φ13のマイクロメータヘッドのハンドルに取り付けるだけで、ハンドル径を大きくすることができます。 P.1638

■特長：移動量128mmのステージです。重量物、大きいサイズのワーク移動や段取り替えなどに最適です。

■X軸 リニアガイド RoHS

XLSG80

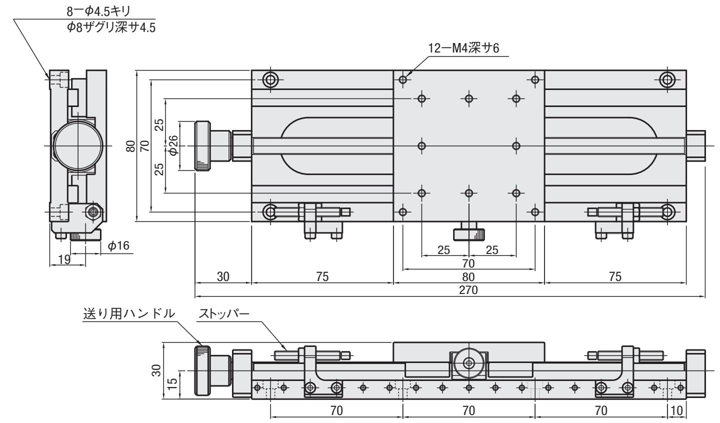

M材質 アルミ合金 S表面処理 黒アルマイト A付属品 SCB4−10(8本)

型式 Type	No.	ステージ面(mm)	1回転当たり移動量(mm)	移動量(mm)	耐荷重(N) 水平	運動の平行度	許容モーメント荷重(N・m) ピッチング	ヨーイング	ローリング	平行度	自重(kg)	¥基準単価 1〜4コ
XLSG	80	80×80	24	128mm	147	25μm	10.6	7.5	11.5	50μm	0.9	68,000

1回転あたりの移動量 24mm
表示数量超えはお見積り

Order 注文例
型式
XLPG25
XLSG80

Delivery 出荷日 5 日目発送 ストークB 1,000円/1本 P.88
同一サイズ3本以上は一律2,700円

Alteration 追加工 型式 −(R)
XLPG25 − R
5 日目発送
ストーク不可
XLPG25のみ適用

Alteration	クランプ位置変更(左右勝手違い)
Spec.	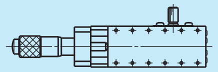
Code	R
¥/1Code	無料

詳細寸法はCADデータでご確認ください。

28 標準ステージ 高精度ステージ

HIGH PRECISION XY-AXIS STAGES FOR SYMMETRICAL USE

【高精度】アリ溝・リニアボール左右対称使用/省スペース用

ハンドル1回転移動量	小	中	大
ストローク	短	中	長
耐荷重	軽	中	重

CADデータフォルダ名：28_Stages

■特長

通常、XY軸(2軸)ステージは「正勝手」のX軸(1軸)を2つ重ねた商品なので、「送り用ハンドル」と「クランプ」がステージの3側面をふさいでしまい、使用環境によっては、調整時に手が届かない場合もあります。
本商品は、「正勝手」と「逆勝手」を組合せて、2つの側面をフリーにすることで、狭いスペースでもXY軸ステージの設置・調整が可能になり、省スペース化が実現しました。

■XYEGの場合

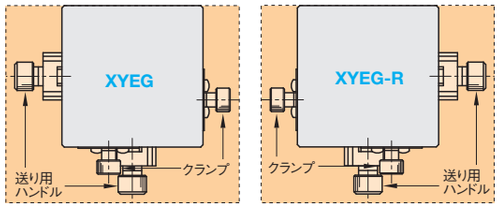

(送り用ハンドル、クランプの操作の為に、手の入るスペースが3面必要)

■DSXYEGの場合

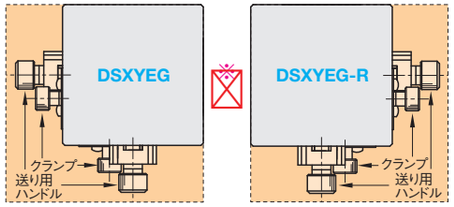

※省スペース化の実現

：調整用スペース

■アリ溝送りねじ式ステージ：DSXYEG

■DSXYEG(XEGの組みあわせXY軸)

RoHS

アリ溝
DSXYEG

(勝手違い：ーR)

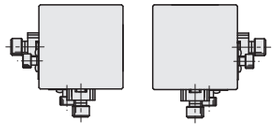

(注意)詳細寸法はX軸ステージのカタログ詳細寸法(P.1656)もしくは、CADデータでご確認ください。

型式 Type	No.	構成ステージ(XEG：P.1636) 上段	下段	移動量(mm)	耐荷重(N)	参考型式(ページ)	¥基準単価 1～9コ
DSXYEG	25	XEG25ーR	XEG25	±5	28.4	XYEG(P.1656)	18,600
	25ーR	XEG25	XEG25ーR				18,600
	40	XEG40ーR	XEG40	±7	27.4		19,000
	40ーR	XEG40	XEG40ーR				19,000
	60	XEG60ーR	XEG60	±9	33.3		22,800
	60ーR	XEG60	XEG60ーR				22,800

表示数量超えはお見積り

Order 注文例 | 型式 DSXYEG60

Delivery 出荷日 | 3 日目発送

■リニアボールステージ：DSXYSGB/DSXYSCG

■DSXYSGB(XSGBの組みあわせXY軸) DSXYSCG(XSCGの組みあわせXY軸)

RoHS

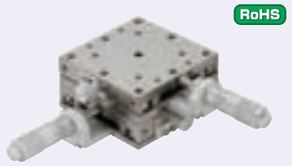

黒色リニアボール　マイクロメータヘッド
DSXYSGB

(勝手違い：ーAR)

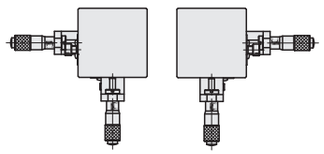

リニアボール　送りねじ
DSXYSCG

(勝手違い：ーAR)

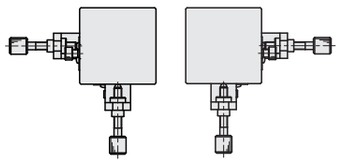

(注意)詳細寸法はX軸ステージのカタログ詳細寸法(P.1658)もしくは、CADデータでご確認ください。

型式 type	No.	構成ステージ 上段	下段	移動量(mm)	耐荷重(N)	参考型式(ページ)	¥基準単価 1～9コ DSXYSGB	DSXYSCG
黒色リニアボール マイクロモータヘッド DSXYSGB / リニアボール 送りねじ DSXYSCG	25ーA	X□□□ーAR	X□□□ーA	±3.2	38.2	XYSGB□ーA(P.1658) XYSCG□ーA(P.1658)	36,000	26,000
	25ーAR	X□□□ーA	X□□□ーAR					
	40ーA	X□□□ーAR	X□□□ーA	±6.5	95.2		38,000	28,000
	40ーAR	X□□□ーA	X□□□ーAR					
	50ーA	X□□□ーAR	X□□□ーA		144.2		ー	30,000
	50ーAR	X□□□ーA	X□□□ーAR					
	60ーA	X□□□ーAR	X□□□ーA		192.1		40,000	
	60ーAR	X□□□ーA	X□□□ーAR					
	70ーA	X□□□ーAR	X□□□ーA		329.6		ー	38,000
	70ーAR	X□□□ーA	X□□□ーAR					
	80ーA	X□□□ーAR	X□□□ーA	±12.5(※)	255.8		50,000	40,000
	80ーAR	X□□□ーA	X□□□ーAR					
	100ーA	X□□□ーAR	X□□□ーA		329.6		ー	48,000
	100ーAR	X□□□ーA	X□□□ーAR					

※送りねじの場合、移動量は±6.5mmです。

表示数量超えはお見積り

Order 注文例 | 型式 DSXYSGB80ーAR

Delivery 出荷日 | 5 日目発送

Example 使用例

リード線切断機

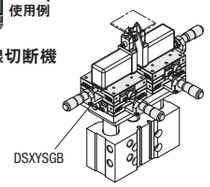

HIGH PRECISION XY-AXIS STAGES FOR SYMMETRICAL USE

【高精度】ゴニオ左右対称使用/省スペース用

ハンドル1回転移動量	小	中	大
ストローク	短	中	長
耐荷重	軽	中	重

CADデータフォルダ名：28_Stages

■特長

通常、2軸ステージは「正勝手」の1軸を2つ重ねた商品なので、「送り用ハンドル」と「クランプ」がステージの3側面をふさいでしまい、使用環境によっては、調整時に手が届かない場合もあります。
本商品は、「正勝手」と「逆勝手」を組合せて、2つの側面をフリーにすることで、狭いスペースでも2軸ステージの設置・調整が可能になり、省スペース化が実現しました。
(注意)詳細寸法は1軸ステージのカタログ詳細寸法もしくは、CADデータでご確認ください。

■アリ溝ゴニオステージ：DSGFWG

■DSGFWG(GFGの組みあわせ2軸)

RoHS

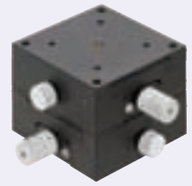

ゴニオ
DSGFWG

(勝手違い：ーR)

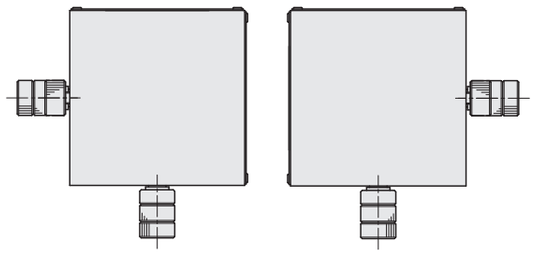

(注意)詳細寸法は1軸ステージのカタログ詳細寸法(P.1695)もしくは、CADデータでご確認ください。

型式 Type	No.	構成ステージ(GFG：P.1695) 上段	下段	移動量(O)(上面／下面)	水平耐荷重(N)	参考型式(ページ)	¥基準単価 1～9コ
DSGFWG	25ー20	GFG25ー20ーNR	GFG25ー35	±15／±10	19.6	GFWG(P.1695)	59,400
	25ー20ーR	GFG25ー20	GFG25ー35ーNR				
	30ー30	GFG30ー30ーNR	GFG30ー44	±10／±10	9.8		56,400
	30ー30ーR	GFG30ー30	GFG30ー44ーNR				
	40ー25	GFG40ー25ーNR	GFG40ー40	±20／±15	27.4		65,800
	40ー25ーR	GFG40ー25	GFG40ー40ーNR				
	40ー40	GFG40ー40ーNR	GFG40ー60	±15／±10	26.4		
	40ー40ーR	GFG40ー40	GFG40ー60ーNR				
	50ー50	GFG50ー50ーNR	GFG50ー68	±10／±10	24.5		73,600
	50ー50ーR	GFG50ー50	GFG50ー68ーNR				
	50ー68	GFG50ー68ーNR	GFG50ー86	±10／±8			
	50ー68ーR	GFG50ー68	GFG50ー86ーNR				
	60ー35	GFG60ー35ーNR	GFG60ー60	±25／±20	51.9		84,600
	60ー35ーR	GFG60ー35	GFG60ー60ーNR				
	60ー60	GFG60ー60ーNR	GFG60ー80	±20／±15	52.9		
	60ー60ーR	GFG60ー60	GFG60ー80ーNR				
	80ー100	GFG80ー100ーNR	GFG80ー130	±18／±15	42.1		117,000
	80ー100ーR	GFG80ー100	GFG80ー130ーNR				

表示数量超えはお見積り

Order 注文例 | 型式 DSGFWG60ー60 DSGFWG80ー100ーR

Delivery 出荷日 | 5 日目発送

延長カバーHDEXT12(別売)：
φ12の送りねじハンドルを延長することができます。 P.1638

ゴニオステージ取付け方法

ステージ面を移動させて取り付けます。下図をご参照ください。

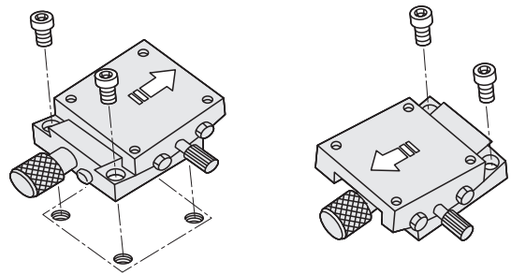

ミスミ FAメカ2010　ご注文型番を自動生成!　ミスミFA　検索　http://fa.misumi.jp/

HIGH PRECISION DOVETAIL RACK & PINION

【高精度】アリ溝 ラック&ピニオン式

ハンドル1回転移動量	小	中	大
ストローク	短	中	長
耐荷重	軽	中	重

CADデータフォルダ名：28_Stages

■特長：1回転あたりの移動量約18mmの正方形のアリ溝XY軸ステージです。各サイズでクランプ形状が異なります。 XYFG40はレバー式クランプとなります。（詳細は**P.1681**参照ください）

■XY軸　正方形ベーシック

RoHS

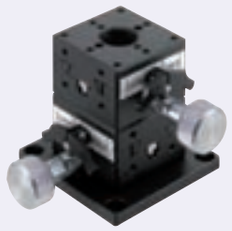

XYFG25

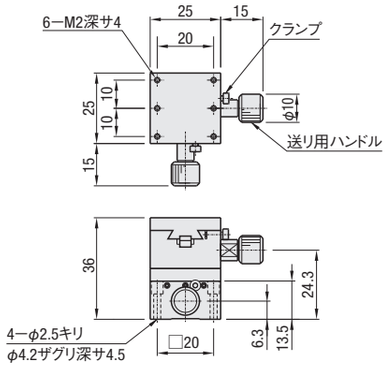

XYFG40

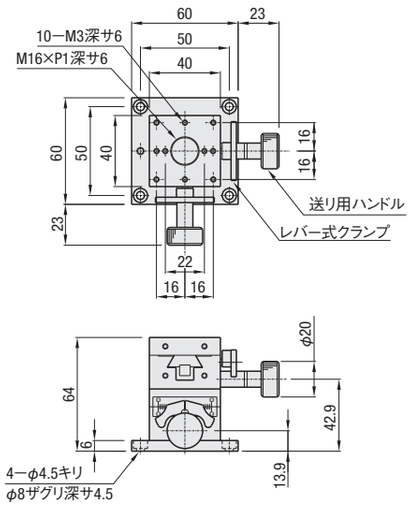

XYFG60

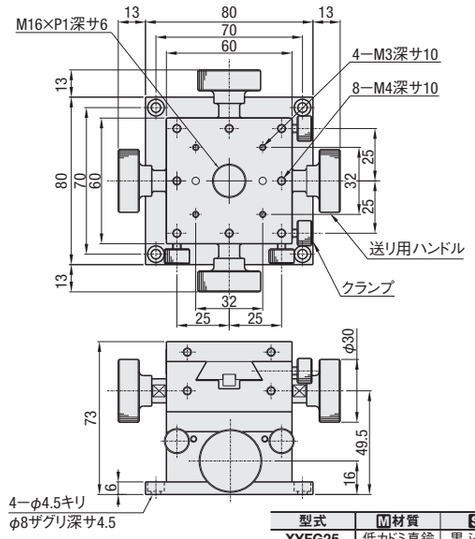

型式	Ⓜ材質	Ⓢ表面処理
XYFG25	低カドミ真鍮	黒ふっ素樹脂処理
XYFG40 XYFG60	アルミ合金	黒アルマイト

詳細寸法はCADデータでご確認ください。

型式 Type	No.	ステージ面(mm)	移動量(mm)	ハンドル1回転移動量(mm)	耐荷重(N)	移動精度 真直度	自重(kg)	付属品(4本) Type M−L	¥基準単価 1〜9コ
XYFG	25	25×25	±5	17	28.4	20μm	0.18	SCB2−12	22,300
	40	40×40	±10	20	27.4		0.37	SCB4−6	23,800
	60	60×60	±20	18	29.4	30μm	1.19	SCB4−6	33,000

最小読取（バーニア目盛）：0.1mm/目盛　　表示数量超えはお見積り

Order 注文例

型式
XYFG40

Alteration 追加工

型式	− (M)
XYFG40	− M

詳細寸法はCADデータでご確認ください。

Delivery 出荷日　3 日目発送

Alteration	下面プレート無
Spec.	XYFG40 / XYFG60 裏ヨリ4−φ4.3キリ φ6ザグリ深サ10（M3用ボルト穴） 裏ヨリ2−φ4.5キリ φ8ザグリ深サ6（M4用ボルト穴） 32 / 30 / 50 ⊗XYFG25適用不可。 送り用ハンドルが取付相手側と干渉することになります。
Code	M
¥/1Code	−1,000

HIGH PRECISION DOVETAIL RACK & PINION

【高精度】アリ溝 ラック&ピニオン式

プライスダウン 最大5%
□:値下げ価格

ハンドル1回転移動量	小	中	大
ストローク	短	中	長
耐荷重	軽	中	重

CADデータフォルダ名：28_Stages

■特長：1回転あたりの移動量約18mmの長方形のアリ溝XY軸ステージです。大きくスムースに送りたいときにご利用いただけます。

■XY軸　長方形ベーシック

RoHS

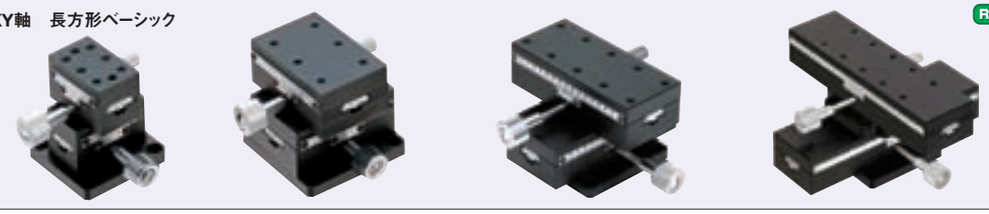

XYWG40

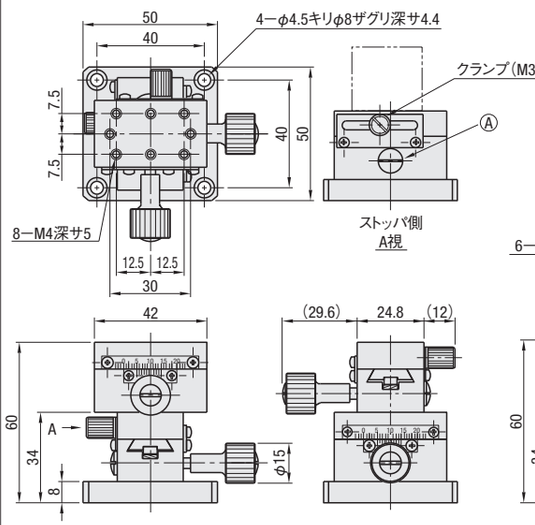

XYWG60

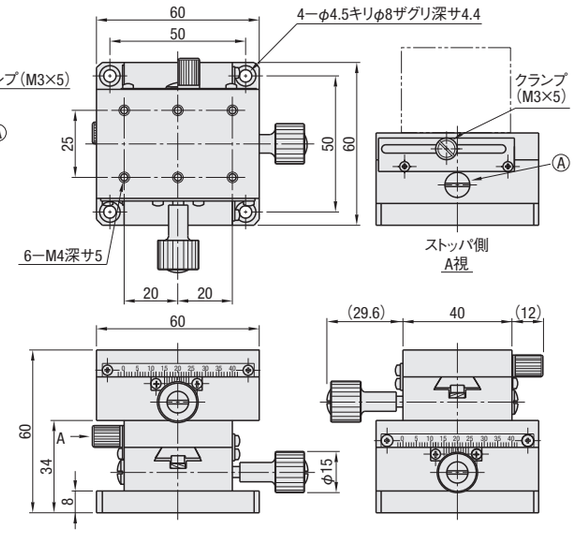

XYWG90

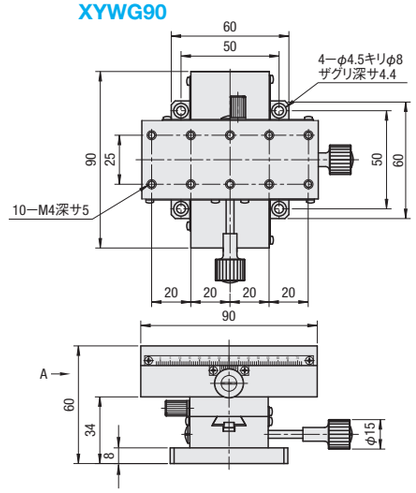

XYWG140

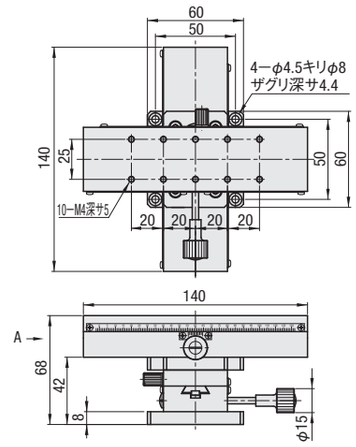

XYWG90・140共通

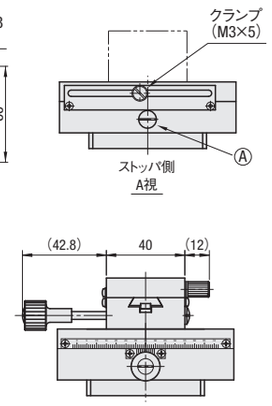

マイナスドライバーで、Ⓐ（予圧調整ねじ）を右方向に締めつければしっとりとした動きが得られ、
左方向へ緩めれば素早く滑らかな動きが得られます。

Ⓜ材　質　アルミ合金
Ⓢ表面処理　黒アルマイト

型式 Type	No.	ステージ面(mm)	移動量(mm)	ハンドル1回転移動量(mm)	耐荷重(N)	移動精度 真直度	自重(kg)	¥基準単価 1〜9コ
XYWG	40	24.8×42	±12	18	24.5	30μm	0.29	24,400
	60	40×60	±21		34.3		0.51	24,800
	90	40×90	±35				0.73	29,950
	140	40×140	±60				1.08	46,800

最小読取（バーニア目盛）：0.1mm/目盛　　表示数量超えはお見積り
ハンドルカバーHDCVR15（別売）：φ15のハンドルに取りつけるだけで、ハンドル径を大きくすることができます。 **P.1615**

Order 注文例

型式
XYWG90

Delivery 出荷日　在庫品　翌日出荷 **P.87**
ご希望によりPM5:00迄、当日出荷受付致します。

新商品

HIGH PRECISION DOVETAIL RACK & PINION -CLAMP REINFORCED-

【高精度】アリ溝 ラック&ピニオン式

ークランプ強化ー

ハンドル1回転移動量	小	中	大
ストローク	短	中	長
耐荷重	軽	中	重

CADデータフォルダ名：28_Stages

■特長：送り用ハンドルの軸を直接固定することができる為、XYWG(P.1652)と比較して保持力が向上しています。

■XY軸　クランプ強化

RoHS

XYWGCL40

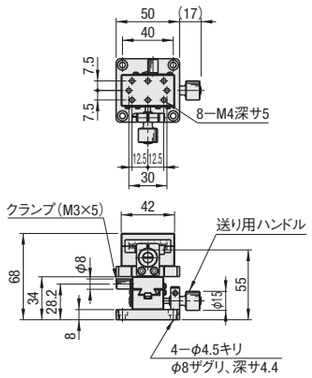

XYWGCL60

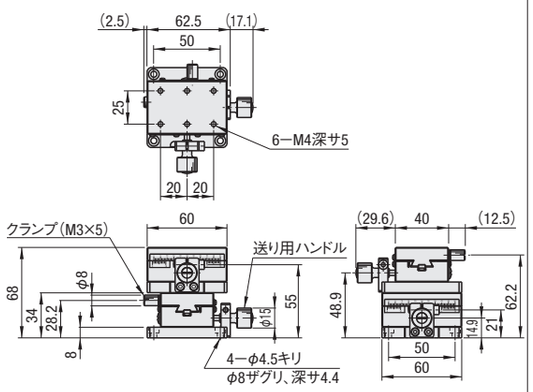

XYWGCL90

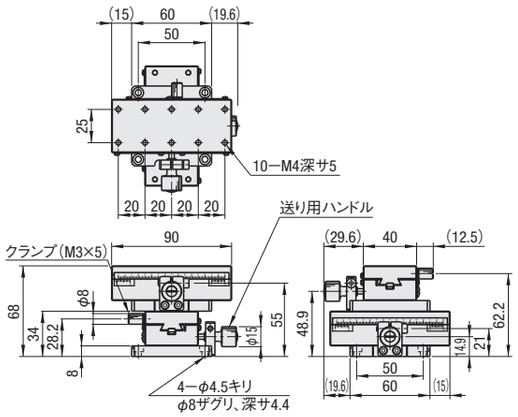

ex Example 使用例　クランプ強化方法

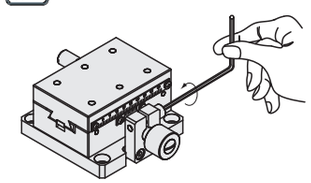

強化クランプのみの保持では、
送り機構のガタが残りますので
クランプねじを併用してお使いください。

M材　質　アルミ合金
S表面処理　黒アルマイト

クランプ強化方法はP.1626をご覧ください。

型式 Type	No.	ステージ面(mm)	移動量(mm)	ハンドル1回転移動量(mm)	耐荷重(N)	移動精度 真直度(μm)	直交度(μm)	自重(kg)	¥基準単価 1～4コ
XYWGCL	40	24.8×42	±12	18	24.5	30	100	0.35	36,600
	60	40×60	±21		34.3			0.59	37,900
	90	40×90	±35					0.81	43,800

最小読取(バーニア目盛)：0.1mm/目盛　　表示数量超えはお見積り

ハンドルカバーHDCVR15(別売)：φ15のハンドルに取りつけるだけで、ハンドル径をφ24に大きくすることができます。P.1615

Order 注文例　型式 XYWGCL140

Delivery 出荷日　5 日目発送

新商品

HIGH PRECISION DOVETAIL FEED SCREW -BASIC/KNOB EXTENSION-

【高精度】アリ溝 送りねじ式

ーベーシック/ハンドル延長(リード4.2mm)ー

ハンドル1回転移動量	小	中	大
ストローク	短	中	長
耐荷重	軽	中	重

CADデータフォルダ名：28_Stages

■特長：リード4.2mmでスムースに送れる薄型タイプ(厚み18mm)のアリ溝送りねじ式ステージです。

■XY軸　正方形ベーシック
(ノック穴付・リード4.2mm)

RoHS

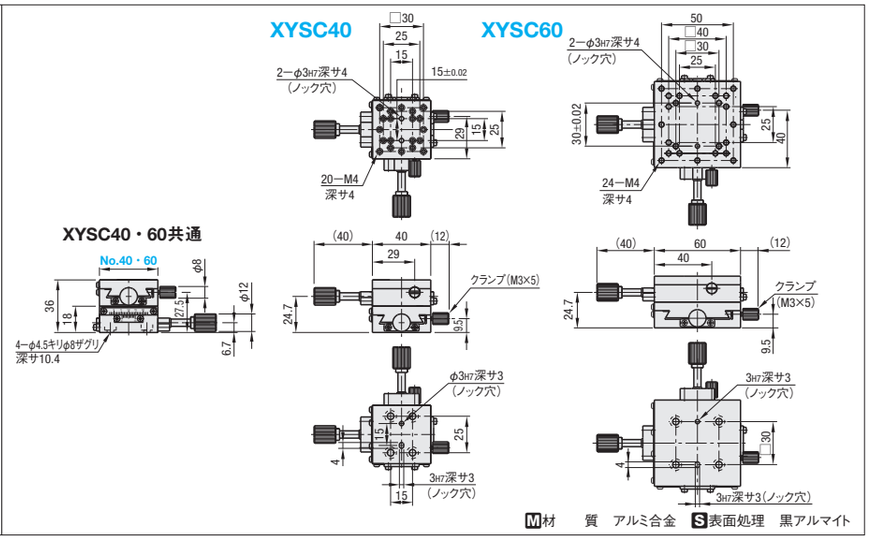

M材　質　アルミ合金　S表面処理　黒アルマイト

型式 Type	No.	ステージ面(mm)	移動量(mm)	ハンドル1回転移動量(mm)	耐荷重(N)	移動精度(μm) 真直度	平行度	自重(kg)	付属品(4本) Type M－L	¥基準単価 1～9コ
XYSC	40	40×40	±11	4.2	14.7	20	30	0.20	SCB4－5	29,600
	60	60×60	±21		24.5	30		0.38		31,600

最小読取(バーニア目盛)：0.1mm/目盛　　表示数量超えはお見積り

延長カバーHDEXT12(別売)：φ12の送りねじハンドルを延長することができます。P.1638

Order 注文例　型式 XYSC60

Delivery 出荷日　5 日目発送

Alteration 追加工　形式 XYSC40 － R － (R)

Alteration	ハンドル位置変更(左右勝手違い)
Spec.	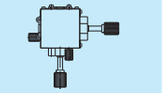
Code	R
¥/1 Code	無料

詳細寸法はCADデータでご確認ください。

■特長：調整するワークがステージ面からはみ出してハンドルを回しづらい場合や、装置内でハンドルに手が届きにくい場合に適しています。

■XY軸　ハンドル延長
(ノック穴付・リード4.2mm)

RoHS

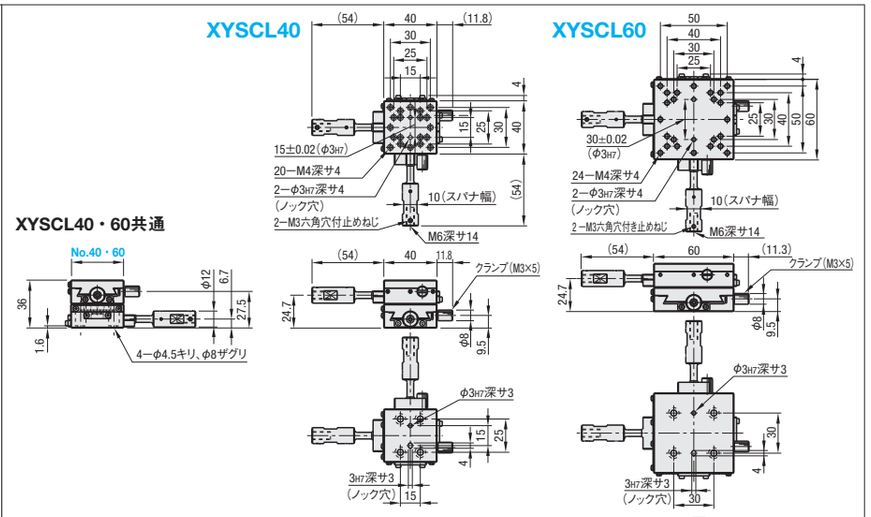

M材　質　(本体)アルミ合金　S表面処理　黒アルマイト
(送り用ツマミ)低カドミ真鍮

ハンドル延長方法はP.1625、1631をご覧ください。

型式 Type	No.	ステージ面(mm)	移動量(mm)	ハンドル1回転移動量(mm)	耐荷重(N)	移動精度(μm) 真直度	平行度	自重(kg)	付属品(4本) Type M－L	¥基準単価 1～9コ
XYSCL	40	40×40	±11	4.2	18.6	30	30	0.21	SCB4－6	35,600
	60	60×60	±21		17.7			0.39		39,600

最小読取(バーニア目盛)：0.1mm/目盛　　表示数量超えはお見積り

Order 注文例　型式 XYSCL40

Delivery 出荷日　5 日目発送

Alteration 追加工　形式 XYSCL60 － R － (R)

Alteration	ハンドル位置変更(左右勝手違い)
Spec.	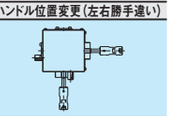
Code	R
¥/1 Code	無料

詳細寸法はCADデータでご確認ください。

28 標準ステージ 高精度ステージ

新商品

HIGH PRECISION DOVETAIL FEED SCREW -BASIC/CLAMP REINFORCDED/KNOB EXTENSION-

【高精度】アリ溝 送りねじ式

ーベーシック/クランプ強化/薄型(リード4.2mm)ー

ハンドル1回転移動量	小	中	大
ストローク	短	中	長
耐荷重	軽	中	重

CADデータフォルダ名：28_Stages

■特長：リード4.2mmでスムーズに送れるアリ溝送りねじ式ステージです。

■XY軸　長方形ベーシック RoHS
(リード4.2mm)

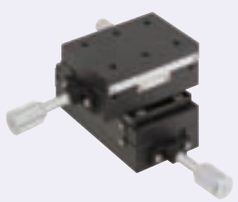

XYSL

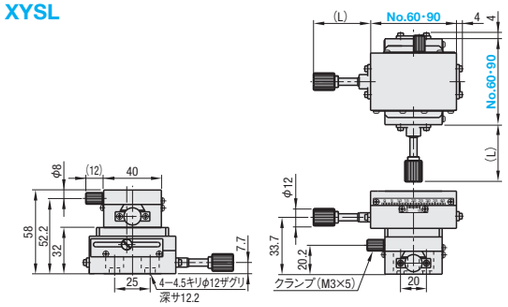

●ステージ上取付穴寸法

No.60

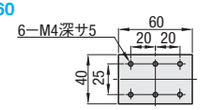

No.90

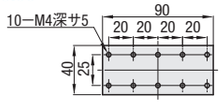

M材　質　アルミ合金
S表面処理　黒アルマイト

型式 Type	No.	ステージ面(mm)	移動量(mm)	(L)	E	ハンドル1回転移動量(mm)	耐荷重(N)	移動精度(μm) 真直度	平行度	自重(kg)	付属品(4本) Type M−L	¥基準単価 1〜9コ
XYSL	60	40×60	±21	40	34	4.2	34.3	30	30	0.45	SCB4−8	29,800
	90	40×90	±35	60	49					0.63		33,800

Alteration	ハンドル位置変更(左右勝手違い)
Spec.	
Code	R
¥/1Code	無料

最小読取(バーニア目盛)：0.1mm/目盛
延長カバーHDEXT12(別売)：φ12の送りねじハンドルを延長することができます。 P.1638
表示数量超えはお見積り

Order 注文例　型式 XYSL60
Delivery 出荷日　5 日目発送
Alteration 追加工　型式 XYSL90 − (R) − R

詳細寸法はCADデータでご確認ください。

■送りハンドル自体を割締めで直接固定する為、位置ズレが発生しにくくなります。

■XY軸　クランプ強化 RoHS
(リード4.2mm)

XYSLCL

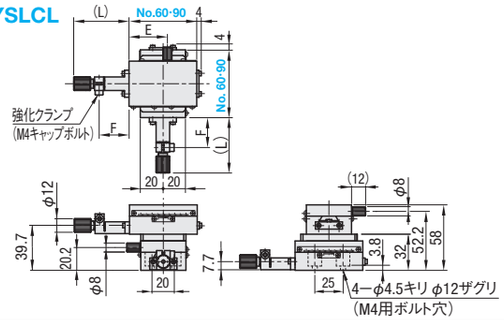

●ステージ上取付穴寸法

No.60

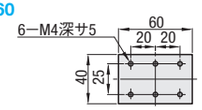

No.90

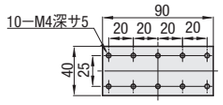

M材　質　アルミ合金
S表面処理　黒アルマイト

型式 Type	No.	ステージ面(mm)	移動量(mm)	(L)	E	F	ハンドル1回転移動量(mm)	耐荷重(N)	移動精度(μm) 真直度	平行度	自重(kg)	付属品(4本) Type M−L	¥基準単価 1〜9コ
XYSLCL	60	40×60	±21	49	34	26	4.2	37.4	30	30	0.37	SCB4−8	39,800
	90	40×90	±35	63	49	40.5		36.7			0.53		43,800

Alteration	ハンドル位置変更(左右勝手違い)
Spec.	強化クランプとクランプねじを締める向きが同じになります。
Code	R
¥/1Code	無料

最小読取(バーニア目盛)：0.1mm/目盛
延長カバーHDEXT12(別売)：φ12の送りねじハンドルを延長することができます。 P.1638
表示数量超えはお見積り

Order 注文例　型式 XYSLCL90
Delivery 出荷日　5 日目発送
Alteration 追加工　型式 XYSLCL60 − (R) − R

詳細寸法はCADデータでご確認ください。

■ハンドル1回転の移動量がラック&ピニオンの約1/4です。長いストロークを細かいピッチで摺動させたい場合に最適です。

■XY軸　薄型 RoHS
(リード4.2mm)

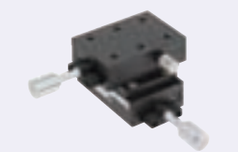

XYSLC

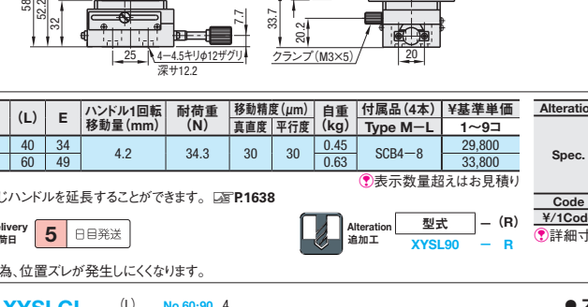

●ステージ上取付穴寸法

No.60

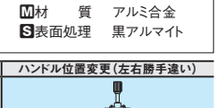

No.90

M材　質　アルミ合金
S表面処理　黒アルマイト

型式 Type	No.	ステージ面(mm)	移動量(mm)	(L)	E	ハンドル1回転移動量(mm)	耐荷重(N)	移動精度(μm) 真直度	平行度	自重(kg)	付属品(4本) Type M−L	¥基準単価 1〜9コ
XYSLC	60	40×60	±21	40	40	4.2	24.5	30	30	0.33	SCB4−5	32,500
	90	40×90	±35	60	55					0.43		44,000

Alteration	ハンドル位置変更(左右勝手違い)
Spec.	強化クランプとクランプねじを締める向きが同じになります。
Code	R
¥/1Code	無料

最小読取(バーニア目盛)：0.1mm/目盛
延長カバーHDEXT12(別売)：φ12の送りねじハンドルを延長することができます。 P.1638
表示数量超えはお見積り

Order 注文例　型式 XYSLC60
Delivery 出荷日　5 日目発送
Alteration 追加工　型式 XYSLC90 − (R) − R

詳細寸法はCADデータでご確認ください。

HIGH PRECISION DOVETAIL FEED SCREW -BASIC/HEXAGON KEY ADJUSTMENT-

【高精度】アリ溝 送りねじ式

ーベーシック/六角レンチ式ー

ハンドル1回転移動量	小	中	大
ストローク	短	中	長
耐荷重	軽	中	重

CADデータフォルダ名：28_Stages

■特長：安価で厚み30mm〜と薄型のアリ溝送りねじXY軸ステージです。アジャストボルト等での微調整機構の代替に適しています。

■XY軸　ベーシック RoHS
(Pitch 0.5mm)

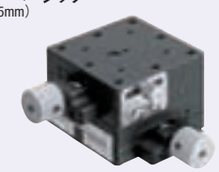

X軸P.1636
Z軸P.1670

XYEG25

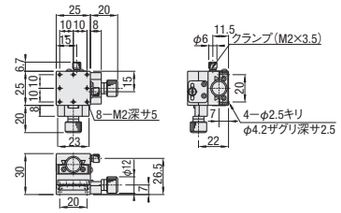

XYEG40

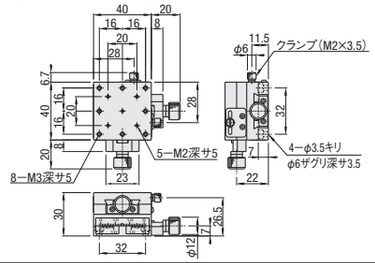

XYEG60

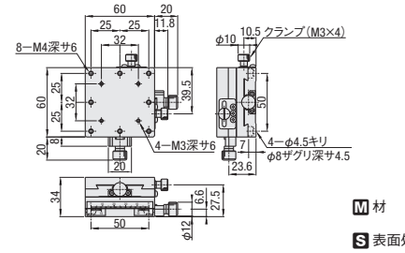

M材　質　(本体)低カドミ真鍮
(送り用ハンドル)アルミ
S表面処理　黒ふっ素樹脂処理

型式 Type	No.	ステージ面(mm)	移動量(mm)	ハンドル1回転移動量(mm)	耐荷重(N)	移動精度 真直度	許容モーメント荷重(N・m) ピッチング	ヨーイング	ローリング	XY直交度	自重(kg)	付属品 Type M−L	数量	¥基準単価 1〜9コ
XYEG	25	25×25	±5	0.5	28.4	30μm	1.3	1.5	1.3	70μm	0.15	SCB2−8	4	18,600
	40	40×40	±7		27.4		3.0	3.0	3.0		0.38	SCB3−6		19,000
	60	60×60	±9		33.3		4.0	4.0	4.0		1.20	SCB4−6		22,800

最小読取(バーニア目盛)：0.1mm/目盛
延長カバーHDEXT12(別売)：φ12の送りねじハンドルを延長することができます。 P.1638
表示数量超えはお見積り

Order 注文例　型式 XYEG25
Delivery 出荷日　3 日目発送
Alteration 追加工　型式 XYEG25 − (R) − R　5 日目発送

Alteration	Spec.	Code	¥/1Code
クランプ位置変更(左右勝手違い)		R	無料

詳細寸法はCADデータでご確認ください。

■特長：六角レンチで調整する為、ハンドル不要で省スペース化に最適です。また、レンチ無しでは調整できない為、誤操作を防止することができます。

■XY軸　六角レンチ式 RoHS
(Pitch 0.5mm)

X軸P.1636
Z軸P.1670

XYEEG25

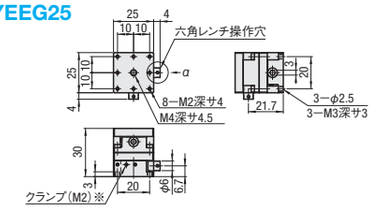

六角レンチ穴部詳細
(α視)

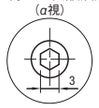

XYEEG40

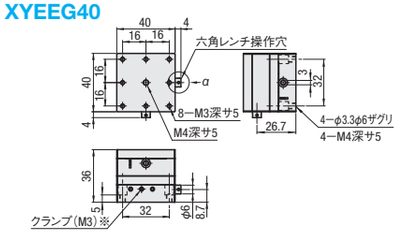

XYEEG60

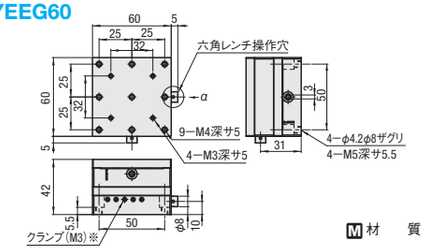

※中央のタップ穴は、六角レンチにて備付の止めねじを締め、クランプとしてご使用頂けます。
それ以外のタップ穴は検査時の予圧調整後に接着固定しておりますので、ご使用頂くことはできません。

M材　質　(本体)低カドミ真鍮
(六角レンチ操作穴)アルミ
S表面処理　黒ふっ素樹脂処理

型式 Type	No.	ステージ面(mm)	移動量(mm)	ハンドル1回転移動量(mm)	耐荷重(N)	移動精度 真直度	許容モーメント荷重(N・m) ピッチング	ヨーイング	ローリング	XY直交度	自重(kg)	付属品 Type M−L	数量	¥基準単価 1〜9コ
XYEEG	25	25×25	±3	0.5	28.4	30μm	1.3	1.5	1.3	70μm	0.15	SCB2−8	3	15,900
	40	40×40	±5		27.4		3.0	3.0	3.0		0.38	SCB3−6	4	17,100
	60	60×60	±7		33.3		4.0	4.0	4.0		1.20	SCB4−6		21,800

最小読取(バーニア目盛)：0.1mm/目盛(XYEEGは目盛なし)
表示数量超えはお見積り

Order 注文例　型式 XYEEG25
Delivery 出荷日　5 日目発送

28 標準ステージ 高精度ステージ

ミスミ FAメカ2010　商品名から型番検索!　ミスミFA　検索　http://fa.misumi.jp/

新商品

HIGH PRECISION DOVETAIL FEED SCREW -KNOB EXTENSION/CLAMP REINFORCED-

【高精度】アリ溝 送りねじ式

ーハンドル延長/クランプ強化ー

ハンドル1回転移動量	小	中	大
ストローク	短	中	長
耐荷重	軽	中	重

CADデータフォルダ名：28_Stages

■特長：調整するワークがステージ面からはみでてハンドルを回しづらい場合や装置内でハンドルに手が届きにくい場合に適しています。抜け防止に接着剤をお使いください。

■XY軸　ハンドル延長
(Pitch 0.5mm)

RoHS

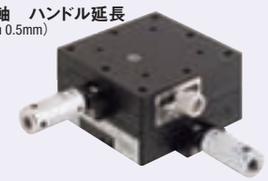

XYEGL25

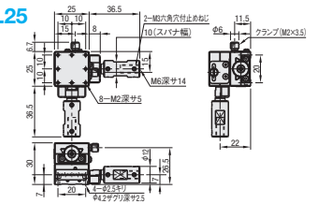

XYEGL40

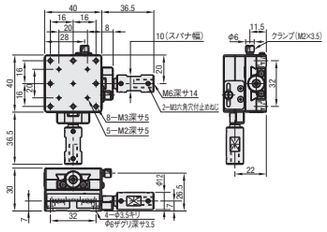

XYEGL60

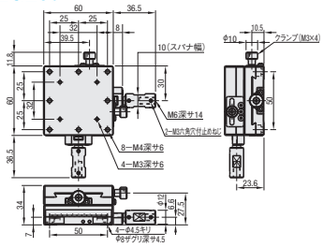

型式 Type	No.	ステージ面(mm)	移動量(mm)	ハンドル1回転移動量(mm)	耐荷重(N)	移動精度 真直度(μm)	許容モーメント荷重(N・m) ピッチング	ヨーイング	ローリング	直交度(μm)	自重(kg)	¥基準単価 1～4コ
XYEGL	25	25×25	±5	0.5	28.4	30	1.3	1.5	1.3	70	0.20	24,600
	40	40×40	±7		27.4		3.0	3.0	3.0		0.40	25,600
	60	60×60	±9		33.3		4.0	4.0	4.0		1.01	30,000

延長カバーHDEXT12(別売)：φ12の送りねじハンドルを延長することができます。 P.1638

ハンドル延長方法

ハンドル部のM6、深さ14のタップ穴を利用してください。ステージの上に大きなプレートやワークが乗る時に、ハンドルの長さやハンドル径を延長することができます。
(例①) セブンロブノブ(2-P.1031) NKSM6ー30を取付けていただくと、ハンドル長さをさらに36mm延長できます。

Order 注文例　型式 XYEGL60

Delivery 出荷日　5 日目発送

Alteration 追加工　型式 XYEGL60 ー (R) ー R

詳細寸法はCADデータでご確認ください。

Alteration	Spec.	Code	¥/1Code
クランプ位置変更(左右勝手違い)		R	無料

■特長：送り用ハンドルの軸を直接割締めクランプすることにより保持力を向上させたXY軸アリ溝ステージです。

■XY軸　クランプ強化
(Pitch 0.5mm)

RoHS

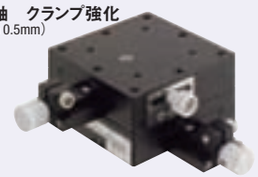

XYEGCL25

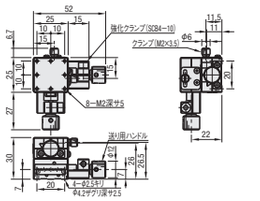

XYEGCL40

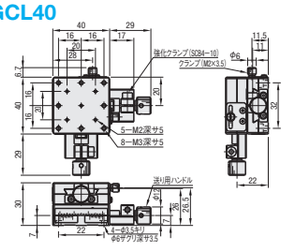

XYEGCL60

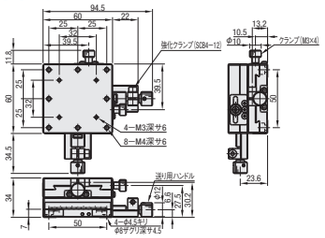

型式 Type	No.	ステージ面(mm)	移動量(mm)	ハンドル1回転移動量(mm)	耐荷重(N)	移動精度 真直度(μm)	許容モーメント荷重(N・m) ピッチング	ヨーイング	ローリング	直交度(μm)	自重(kg)	¥基準単価 1～4コ
XYEGCL	25	25×25	±5	0.5	28.4	30	1.3	1.5	1.3	70	0.20	28,600
	40	40×40	±7		27.4		3.0	3.0	3.0		0.40	29,600
	60	60×60	±9		33.3		4.0	4.0	4.0		1.01	34,000

延長カバーHDEXT12(別売)：φ12の送りねじハンドルを延長することができます。 P.1638

Order 注文例　型式 XYEGCL60

Delivery 出荷日　5 日目発送

Alteration 追加工　型式 XYEGCL60 ー (R) ー R

詳細寸法はCADデータでご確認ください。

Alteration	Spec.	Code	¥/1Code
クランプ位置変更(左右勝手違い)		R	無料

HIGH PRECISION LINEAR BALL GUIDE -MICROMETER HEAD/FEED SCREW-

【高精度】リニアボール

ーマイクロメータヘッド/送りねじー

プライスダウン 最大10% :値下げ価格

ハンドル1回転移動量	小	中	大
ストローク	短	中	長
耐荷重	軽	中	重

CADデータフォルダ名：28_Stages

■特長：高精度・高剛性で低価格を実現したステージです。2軸にしても厚さ40mm以下に抑えられ、直交出しも不要です。

■XY軸

RoHS

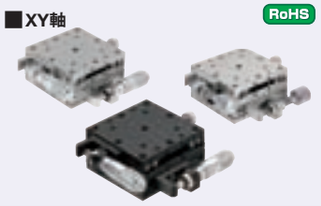

基準面付標準装備

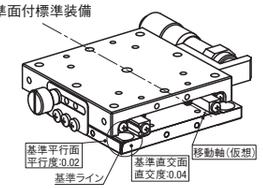

ミスミのリニアボールステージは移動軸に対して平行、及び直交する基準面を持っています。基準面は図で示す通りです。

■マイクロメータヘッド
XYSG
(25≦A≦100)
XYSGB(低温黒色クロムメッキ)
(25≦A≦80)

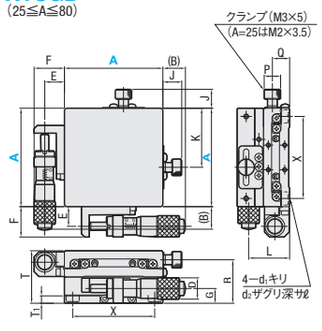

■送りねじ(Pitch0.5)
XYSCG
(25≦A≦100)
XYSCGB(低温黒色クロムメッキ)
(25≦A≦80)

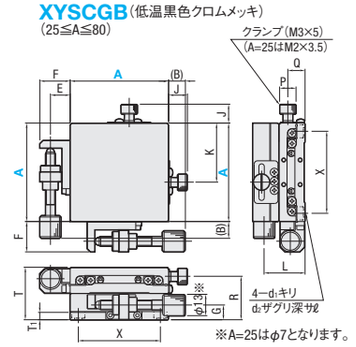

※A=25はφ7となります。

Type	本体 M材質	本体 S表面処理	ボール M材質	ボール H硬度	バネ M材質	マイクロメータヘッドブラケット M材質	マイクロメータヘッドブラケット S表面処理	先端受け部品 M材質	先端受け部品 S表面処理
XYSG (マイクロ)	SUS440C	無電解ニッケルメッキ	SUS440C	58HRC～	SUS304WPB	A5052	白アルマイト	SUS303	―
XYSCG (送りねじ)									
XYSGB (マイクロ 低温黒色クロムメッキ)		低温黒色クロムメッキ					黒アルマイト		低温黒色クロムメッキ
XYSCGB (送りねじ 低温黒色クロムメッキ)									

マイクロメータヘッド・送りねじの材質はP.1697をご覧ください。
テーブル上取付寸法はリニアボールX軸ステージ(P.1641)をご覧ください　詳細寸法はCADデータでご確認ください。

■マイクロメータヘッド(XYSG・XYSGB)・送りねじ(XYSCG・XYSCGB)

型式 Type	A	上面図 (B) マイクロメータ	(B) 送りねじ	移動量(mm)	E	F	J	K	正面図 D	G	R	T	T₁	側面図 P	Q	L	X	d₁	d₂	ℓ	付属品(4本) Type M−L
XYSG	25*	25	11	±3.2	7	9	6.8	15	9.3	7	20.5	24	3.7	6	8.5	19	20	2.5	4.2	2.5	SCB2−4
XYSCG	40*	24	20.3	±6.5	12	18.5	11.5	26	13	9	26.5	32	4.5	10	10.5	25	32	3.5	6	3.5	SCB3−6
XYSGB	50	19	15.3					31									40		6	3.5	SCB3−6
(*のみ)	60*	14	10.3					36					5				50	4.5	8	4	SCB4−6
XYSCGB	70	14.5	10.8					46.5		10	29.5	36	6		11.5	28	60		8	4.5	SCB4−6
(*のみ)	80*	43.5	10	±12.5※2	17	22※3		55	18	11	34.5	40	6.5		14.5	31	70		8	5.3	SCB4−6
	100	28.5	−5※1					67.5									90		8	5.3	SCB4−6

※1 送りねじ(XYSCG・XYSCGB)の端面が、ステージ端面より5mm内側にあります。　※2 XYSCG80・100の移動量は±6.5mmです。　※3 送りねじ(XYSCG・XYSCGB)A=80・100の場合F=20

●性能表

型式 Type	A	ステージ面(mm)	水平耐荷重(N)	移動精度 真直度	平行度	ピッチング	ヨーイング	許容モーメント荷重(N・m) ピッチング	ヨーイング	ローリング	モーメント剛性(″/N・cm) ピッチング	ヨーイング	ローリング	平行度	自重(kg)	¥基準単価 1～9コ XYSG	XYSCG	XYSGB	XYSCGB
XYSG	25*	25×25	38.2	3μm	10μm	30″	25″	2.0	2.0	2.0	3.00	2.20	3.00	30μm	0.14	31,000	26,000	36,000	30,000
XYSCG	40*	40×40	95.2	1μm※	12μm	25″	15″	5.0	5.0	5.0	0.63	0.70	0.63		0.46	32,000	28,000	38,000	32,000
XYSGB	50	50×50	144.2					6.0	6.8	6.0	0.24	0.28	0.24		0.56	33,000	30,000	—	—
(*のみ)	60*	60×60	192.1					9.0	10.0	9.0	0.13	0.16	0.13		0.80	34,000	30,000	40,000	40,000
	70	70×70	219.7					12.9	13.8	12.9	0.09	0.10	0.09		1.16	38,000	38,000	—	—
XYSCGB	80*	80×80	255.8	3μm	15μm			17.7	18.2	17.7	0.06	0.08	0.06	40μm	1.80	42,000	40,000	50,000	44,000
(*のみ)	100	100×100	329.6					30.7	31.8	30.7	0.03	0.04	0.03		2.66	49,000	48,000	—	—

XYSG、XYSGB：マイクロメータヘッド最小読取10μm/目盛　※XYSGB、XYSCGB40・60の真直度は3μmとなります。　表示数量超えはお見積り

Order 注文例　型式 XYSG40 XYSCGB60

Delivery 出荷日　●XYSG・XYSCG 3 日目発送　●XYSGB・XYSCGB 5 日目発送

Alteration 追加工　型式 XYSCG40 ー (CR・A・H・P・MN) A　5 日目発送

ハンドルカバーHDCVR13(別売)：φ13のマイクロメータヘッド、送りねじのハンドルに取り付けるだけで、ハンドル径を大きくすることができます。 P.1638
延長カバーHDEXT13(別売)：φ13のマイクロメータヘッド、送りねじのハンドルを延長することができます。 P.1638

Alterations	マイクロメータヘッド・送りねじ位置変更		クランプ強化		マイクロメータヘッド無
Spec.	サイド左右勝手違い 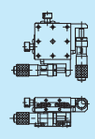	センター 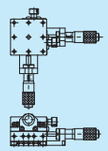	ディスククランプ A / J₁ / P₁ 40・50・60・70 / 15.8 / 10 80・100 / 14.8 / 15 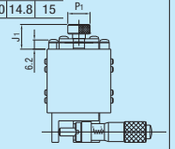 ⊗25角は適用不可。 ⊗追加工Aとの併用不可。 ディスクを挟み込むことで、ステージ面に負荷をかけないクランプ方式です。標準クランプと比べ固定時の位置ずれを抑えることが可能です。	対向クランプ A / (B₁) *25 / 17.5 40 / 24.5 50 / 19.5 60 / 14.5 70 / 4.0 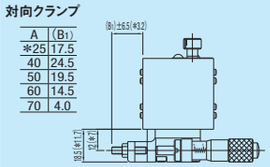 XYSGのみ適用。 ⊗80・100角適用不可。 ⊗追加工Aとの併用不可。 サイド押しマイクロメータヘッドの反対方向(対向)から、ボルト(M4×25、ピッチ0.5)で押さえます。振動に強く確実で大きな固定力が得られます。 A=25のときは*の寸法です。 また、規格表内寸法(B)=30、G=6となります。	マイクロメータヘッド無 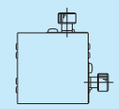 XYSG・XYSGBのみ適用。 マイクロメータヘッドとブラケットを外して出荷します。 バネが入っている為クランプをしめ込まないとステージ面が固定されません。 ⊗追加工Hとの併用不可。
Code	CR	A	H	P	MN
¥/1Code	無料	無料	14,000	6,000	−8,000

マイクロメータヘッド・送りねじやクランプの取付寸法が標準品と異なります。詳細寸法はCADデータでご確認ください。
マイクロメータヘッド・送りねじの下記以外の取付位置が必要な場合は仕様選択タイプ(P.1679)でお選びいただけます。

HIGH PRECISION LINEAR BALL GUIDE -COARSE & FINE ADJUSTMENT-

【高精度】リニアボール

ー粗微動マイクロメータヘッドー

ハンドル1回転移動量	小	中	大
ストローク	短	中	長
耐荷重	軽	中	重

CADデータフォルダ名：28_Stages

■特長：高精度・高剛性で低価格を実現したステージです。2軸にしても厚さ40mm以下に抑えられ、直交出しも不要です。

■XY軸　粗微動マイクロメータヘッド RoHS

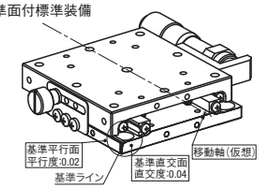

ミスミのリニアボールステージは移動軸に対して平行、及び直交する基準面を持っています。基準面は図で示す通りです。

XYSKG

(40≦A≦80)

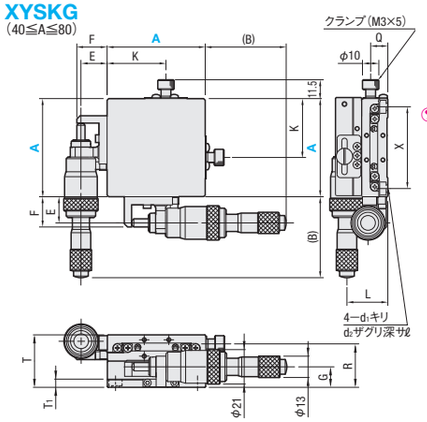

A80・100は送り用ブラケット形状が異なります。

A80・A100

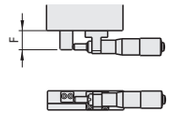

Type	本体		ボール		バネ	マイクロメータヘッドブラケット		先端受け部品
	M材質	S表面処理	M材質	H硬度	M材質	M材質	S表面処理	M材質
XYSKG	SUS440C	無電解ニッケルメッキ	SUS440C	58HRC～	SUS304WPB	A5052	白アルマイト	SUS303

マイクロメータヘッド・送りねじの材質は**P.1697**をご覧ください。

テーブル上取付寸法はリニアボール式X軸ステージ(**P.1641**)をご覧ください　詳細寸法はCADデータでご確認ください。

型式		上面図				正面図				側面図						付属品(4本)
Type	A	(B)	E	F	K	G	R	T	T₁	Q	L	X	d₁	d₂	ℓ	Type M−L
XYSKG	40	60	16	18.5	26	11.6	26.5	32	4.5	10.5	27.6	32	3.5	6	3.5	SCB3−6
	50	55			31							40				
	60	50			36				5			50	4.5	8	4	SCB4−6
	70	50.5			46.5	12.5	29.5	36	6	11.5	30.5	60			4.5	
	80	49.5	17	25	55	11	34.5	40	5.5	14.5	31	70			5.3	

●性能表

型式		ステージ面(mm)	移動量(mm)	水平耐荷重(N)	移動精度				許容モーメント荷重(N・m)			モーメント剛性(″/N・cm)			平行度	自重(kg)	¥基準単価
Type	A				真直度	平行度	ピッチング	ヨーイング	ピッチング	ヨーイング	ローリング	ピッチング	ヨーイング	ローリング			1～9コ
XYSKG	40	40×40	粗動 ±6.5mm 微動 0.2mm	95.2	1μm	12μm	25″	15″	5.0	5.0	5.0	0.63	0.70	0.63	30μm	0.44	104,200
	50	50×50		144.2					6.0	6.8	6.0	0.24	0.28	0.24		0.54	106,200
	60	60×60		192.1					9.0	10.0	9.0	0.13	0.16	0.13		0.78	106,200
	70	70×70		219.7					12.9	13.8	12.9	0.09	0.10	0.09		1.14	112,200
	80	80×80		255.8	3μm	15μm			17.7	18.2	17.7	0.06	0.08	0.06	40μm	1.78	116,200

粗微動マイクロメータヘッド最小読取単位　粗動 10μm 微動 0.5μm

表示数量超えはお見積り

Order 注文例　型式 XYSKG40

Delivery 出荷日　3 日目発送

Alteration 追加工　型式 ー (CR・A・H)　XYSKG40 ー A

5 日目発送

Alterations	マイクロメータヘッド・送りねじ位置変更		クランプ強化
Spec.	サイド左右勝手違い 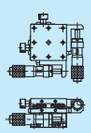	センター 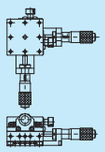	ディスククランプ 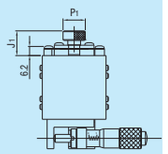
Code	CR	A	H
¥/1Code	無料	無料	14,000

A	J₁	P₁
40・50・60・70	15.8	10
80	14.8	15

追加工Aとの併用不可。

ディスクを挟み込むことで、ステージ面に負荷をかけないクランプ方式です。標準クランプと比べ固定時の位置ずれを抑えることが可能です。

マイクロメータヘッド・送りねじやクランプの取付寸法が標準品と異なります。詳細寸法はCADデータでご確認ください。

マイクロメータヘッド・送りねじの下記以外の取付位置が必要な場合は仕様選択タイプ(**P.1679**)でお選びいただけます。

ハンドルカバーHDCVR13(別売)：φ13のマイクロメータヘッド、送りねじのハンドルに取り付けるだけで、ハンドル径を大きくすることができます。 **P.1638**

延長カバーHDEXT13(別売)：φ13のマイクロメータヘッド、送りねじのハンドルを延長することができます。 **P.1638**

新商品

HIGH PRECISION LINEAR BALL GUIDE -OPPOSED CLAMP WITH KNOB-

【高精度】リニアボール

ーノブ付対向クランプー

ハンドル1回転移動量	小	中	大
ストローク	短	中	長
耐荷重	軽	中	重

CADデータフォルダ名：28_Stages

■特長：サイド押しマイクロメータの反対方向(対向)からノブ付ボルトで押さえることで振動に強い大きな固定力が工具レスで実現しました。

■XY軸　ノブ付対向クランプ RoHS

Type	本体		ボール		バネ	マイクロメータヘッドブラケット		先端受け部品
	M材質	S表面処理	M材質	H硬度	M材質	M材質	S表面処理	M材質
XYSGNT	SUS440C	無電解ニッケルメッキ	SUS440C	58HRC～	SUS304WPB	A5052	白アルマイト	SUS303

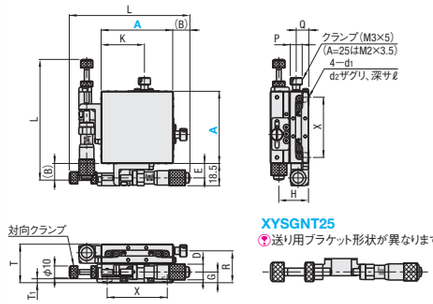

XYSGNT25

送り用ブラケット形状が異なります。

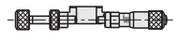

マイクロメータヘッド対向クランプの材質は調整ねじ(ANKSS **P.1418**)をご覧ください。

対向クランプの先端には六角レンチ穴(対辺2.5深サ2.5)がついています。

テーブル上取付穴寸法

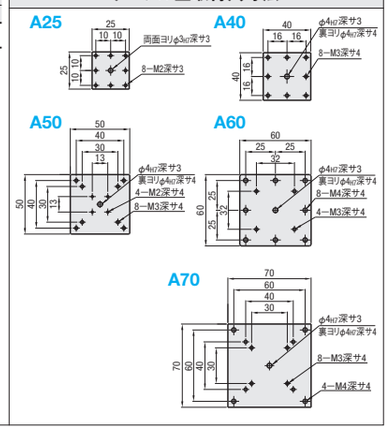

型式		上面図				正面図					側面図							付属品(4本)
Type	A	(B)	E	K	L	D	G	T	T₁	R	H	P	Q	X	d₁	d₂	ℓ	Type M−L
XYSGNT	25	30	7	15	84.5	9.3	6.7	24	3.7	20.5	19	6	8.5	20	2.5	4.2	2.5	SCB2−4
	40	23.8	12	26	100.3	13	8.9	32	4.5	26.5	24.9	10	10.5	32	3.5	6	3.5	SCB3−6
	50	18.8		31										40				
	60	13.8		36					5					50	4.5	8	4	SCB4−6
	70	14.3		46.5			10	36	6	29.5	28		11.5	60			4.5	

●性能表

型式		ステージ面(mm)	移動量(mm)	水平耐荷重(N)	移動精度				許容モーメント荷重(N・m)			モーメント剛性(″/N・cm)			平行度	直交度	自重(kg)	¥基準単価
Type	A				真直度	平行度	ピッチング	ヨーイング	ピッチング	ヨーイング	ローリング	ピッチング	ヨーイング	ローリング				1～4コ
XYSGNT	25	25×25	±3.2	38.2	3μm	10μm	30″	25″	2.0	2.0	3.5	3.0	2.2	2.2	30μm	10μm	0.14	38,000
	40	40×40	±6.5	95.1	1μm	12μm	25″	15″	5.0	5.0	5.0	0.63	0.70	0.63			0.46	40,000
	50	50×50		144.1					6.0	6.8	6.0	0.24	0.28	0.24			0.56	42,000
	60	60×60		192.1					9.0	10.0	9.0	0.13	0.16	0.13			0.8	42,000
	70	70×70		219.5					12.9	13.8	12.9	0.09	0.10	0.90			1.16	48,000

マイクロメータヘッド最小読取 10μm/目盛

表示数量超えはお見積り

Order 注文例　型式 XYSGNT60

Delivery 出荷日　5 日目発送

ハンドルカバーHDCVR13(別売)：φ13のマイクロメータヘッド、送りねじのハンドルに取りつけるだけで、ハンドル径をφ30に大きくすることができます。 **P.1638**

延長カバーHDEXT13(別売)：φ13のマイクロメータヘッド、送りねじのハンドルを延長することができます **P.1638**

HIGH PRECISION LINEAR BALL GUIDE -THIN-

【高精度】リニアボール

ー薄型ー

プライスダウン 最大9%
:値下げ価格

ハンドル1回転移動量	小	中	大
ストローク	短	中	長
耐荷重	軽	中	重

CADデータフォルダ名：28_Stages

■特長：XY軸の一体構造により、XYSG(**P.1658**)と比べてさらなる薄型化を実現。XY軸は厚さ26mm以下に抑えられ、直交出しも不要です。

■XY軸　薄型

RoHS

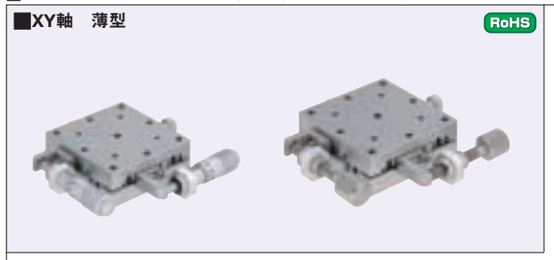

本体		ボール		バネ	マイクロメータヘッドブラケット		先端受け部品
M材質	S表面処理	M材質	H硬度	M材質	M材質	S表面処理	M材質
SUS440C	無電解ニッケルメッキ	SUS440C	58HRC～	SUS304WPB	A5052	白アルマイト	SUS303

マイクロメータヘッド・送りねじの構成部品の材質は**P.1697・1698**をご覧ください。
テーブル上取付穴寸法はリニアボール式X軸ステージ(**P.1641**)をご覧ください。

■マイクロメータヘッド
XYSSG (A=40、60、80、100)

■送りねじ (Pitch 0.5)
XYSSCG (A=40、60、80、100)

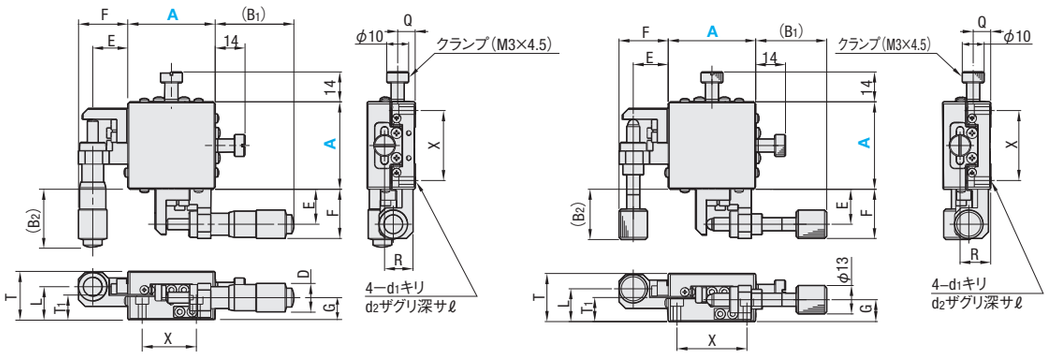

■マイクロメータヘッド(XYSSG)・送りねじ(XYSSCG)

型式		上面図							正面図					側面図						付属品(4本)
Type	A	マイクロメータ (B1)	マイクロメータ (B2)	送りねじ (B1)	送りねじ (B2)	移動量(mm)	E	F	D	G	T	L	T1	Q	R	X	d1	d2	ℓ	Type M−L
XYSSG XYSSCG	40	36	26.5	32.5	23	±6.5	16	22.5	13	10	22	15	10.5	8	14	32	3.5	6	3.5	SCB3−10
	60	20.3	16.5	16.8	13	±6.5	16	22.5	13	10	22	15	10.5	8	14	50	4.5	8	4.5	SCB4−10
	80	39	32	0	−7※1	±12.5※2	23	32※2	18※2	15	26	17	12.5	9.5	16.5	70	4.5	8	6.5	SCB4−10
	100	29	22	−10	−17	±12.5※2	23	32※2	18※2	15	26	17	12.5	9.5	16.5	90	4.5	8	6.5	SCB4−10

※1　送りねじ(XYSSCG)の端面がステージの端面より7mm内側にあります。　※2　送りねじ(XYSSCG)A=80,100の場合、移動量=±6.5, F=30, D=13となります。

●性能表

型式		ステージ面(mm)	耐荷重(N)	移動精度				許容モーメント荷重(N・m)			モーメント剛性(″/N・cm)			平行度	自重(kg)	¥基準単価　1～9コ	
Type	A			真直度	平行度	ピッチング	ヨーイング	ピッチング	ヨーイング	ローリング	ピッチング	ヨーイング	ローリング			XYSSG	XYSSCG
XYSSG XYSSCG	40	40×40	88	3μm	12μm	40″	20″	4.5	5.0	4.5	0.80	0.68	0.85	30μm	0.34	33,000	29,000
	60	60×60	186					9.0	8.1	9.0	0.21	0.19	0.20		0.64	35,000	31,000
	80	80×80	196		15μm			16.4	15.9	16.4	0.09	0.06	0.08	40μm	1.32	48,000	49,000
	100	100×100	245					27.6	28.6	27.6	0.06	0.03	0.06		2.00	53,000	55,000

XYSSG：マイクロメータヘッド最小読取　10μm/目盛　　表示数量超えはお見積り

Order 注文例　型式 XYSSG40

Delivery 出荷日　3 日目発送

Alteration 追加工　型式 XYSSG40 ー (CR・A・MN) ー CR　5 日目発送

Alterations	マイクロメータヘッド・送りねじ位置変更		マイクロメータヘッド無
Spec.	サイド左右勝手違い	センター 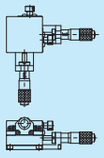	マイクロメータヘッド無 XYSSGのみ適用。 マイクロメータヘッドとブラケットを外して出荷します。 バネが入っている為、クランプをしめ込まないとステージ面が固定されません。
Code	CR	A	MN
¥/1Code	無料	無料	−8,000

マイクロメータヘッド・送りねじやクランプの取付寸法が標準品と異なります。詳細寸法はCADデータでご確認ください。
ハンドルカバーHDCVR13(別売)：φ13のマイクロメータヘッド、送りねじのハンドルに取り付けるだけで、ハンドル径を大きくすることができます。 **P.1638**
延長カバーHDEXT13(別売)：φ13のマイクロメータヘッド、送りねじのハンドルを延長することができます。 **P.1638**

HIGH PRECISION CROSSED ROLLER -BASIC/WITH DOWEL HOLES-

【高精度】クロスローラ/ノック穴付クロスローラ

ハンドル1回転移動量	小	中	大
ストローク	短	中	長
耐荷重	軽	中	重

CADデータフォルダ名：28_Stages

■特長：XYPGNはノック穴付のため、取付の際の再現性が容易に確保できます。

■XY軸

RoHS

■マイクロメータヘッド
XYPG (25≦A≦120)
XYPGN (A=40・60)(ノック穴付)

■送りねじ (pitch 0.5)
XYPCG (25≦A≦80)

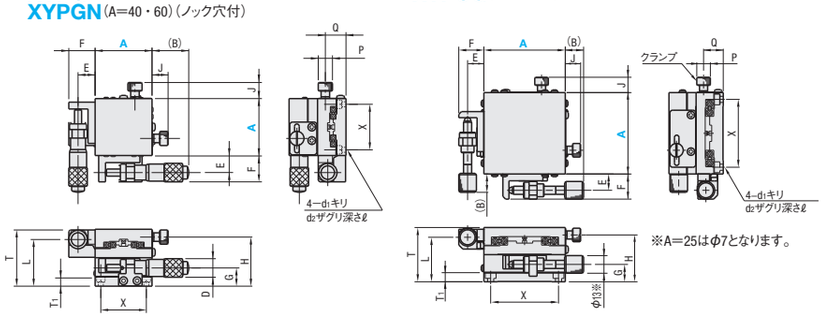

※A=25はφ7となります。

標準クロスローラステージテーブル
上取付穴寸法は**P.1647**をご覧ください。

●ノック穴付XY軸ステージテーブル上下面取付穴寸法

下面には H7 穴と H7 長穴、上面には 2 つの H7 穴があいています。
上下面ノック穴の穴位置寸法公差は理論上± 0.165 となります。

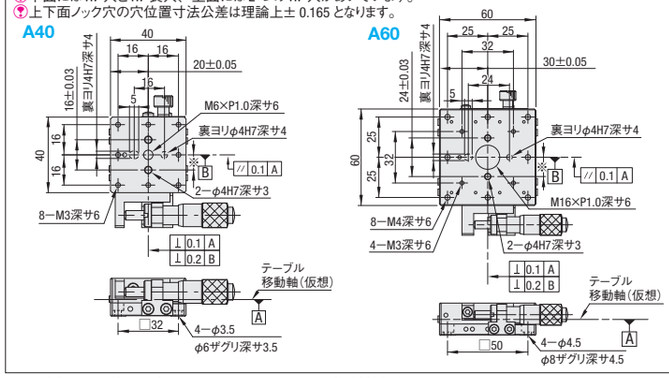

A25・80・100は送り用ブラケット形状が異なります。

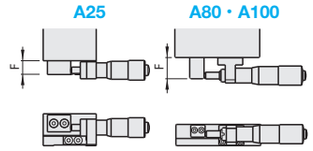

詳細寸法はCADデータでご確認ください。

M材　質　アルミ合金
S表面処理　黒アルマイト

コストを抑えた標準ステージとの比較表は**P.1613**

■マイクロメータヘッド(XYPG・XYPGN)・送りねじ(XYPCG)

型式		上面図							正面図						側面図					
Type	A	標準マイクロ (B)	標準マイクロ 移動量(mm)	送りねじ (B)	送りねじ 移動量(mm)	E	F	J	D	G	H	T1	L	T	P	Q	X	d1	d2	ℓ
XYPG XYPCG XYPGN (ノック穴付)	25	25	±3.2	11	±3.2	4.5	6.5	6.8	9.3	8.5	25.9	4.5	23.5	30	6	10.5	20	2.5	4.2	2
	40	26	±6.5	22.3	±6.5	12	18.5	11.5	13	13	34.5	6.5	33	40	10	14.5	32	3.5	6	3.5
	60	20		16.3		12	18.5	11.5	13	13	34.5	6.5	33	40	10	14.5	50	4.5	8	4
	80	43.5	±12.5	10		17	22※	11.5	18	11	34.5	5.7	31	40	10	14.5	70	4.5	8	4.5
	*100	28.5		—	—	17	22	11.5	18	11	34.5	5.7	31	40	10	14.5	90	4.5	8	4.5
	*120	67.5	±25	—	—	13	20	11.5	21	18	48.0	9.5	48	60	10	18	100	4.5	8	4.5

*送りねじ(XYPCG)のA100・120は適用不可。※送りねじ(XYPCG)A=80の場合、F=20

●性能表

A	ステージ面(mm)	耐荷重(N)	移動精度				許容モーメント荷重(N・m)			モーメント剛性(″/N・cm)			平行度	自重(kg)	付属品(4本)	¥基準単価　1～9コ		
			真直度	平行度	ピッチング	ヨーイング	ピッチング	ヨーイング	ローリング	ピッチング	ヨーイング	ローリング			Type M−L	XYPG	XYPCG	XYPGN
25	25×25	9.8	3μm	20μm	30″	20″	0.4	0.8	0.4	4.83	5.70	4.83	60μm	0.08	SCB2−6	38,000	32,000	—
40	40×40	17.6					2.0	2.2	2.0	0.66	0.84	0.66		0.28	SCB3−6	44,000	38,000	46,000
60	60×60	44.1			25″	15″	5.2	4.3	5.2	0.19	0.22	0.19		0.50	SCB4−6	48,000	42,000	50,000
80	80×80	93.1					17.3	15.1	17.3	0.09	0.10	0.09		1.00	SCB4−6	56,000	50,000	—
100	100×100	140					33.0	30.0	33.0	0.11	0.14	0.11		1.40	SCB4−6	58,000	—	—
120	120×120	180					57.2	44.7	57.2	0.04	0.04	0.04		3.20	SCB4−10	72,000	—	—

XYPG・XYPGN：マイクロメータヘッド最小読取 10μm/目盛　　表示数量超えはお見積り

Order 注文例　型式 XYPG80

Delivery 出荷日
●XYPG・XYPCG (A=25・40・60・80)　3 日目発送
ストーク A　800円/1本　**P.88**
同一サイズ3本以上は一律2,160円
●XYPG(A=100・120) XYPGN(ノック穴付)　5 日目発送
ストーク B　1,000円/1本　**P.88**
同一サイズ3本以上は一律2,700円

Alteration 追加工　型式 XYPG60 ー (CR・A…etc) ー A　5 日目発送　ストーク不可

Alterations	マイクロメータヘッド・送りねじ位置変更		クランプ強化		マイクロメータヘッド無
Spec.	サイド左右勝手違い 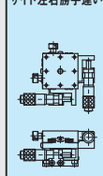	センター 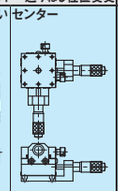	ディスククランプ 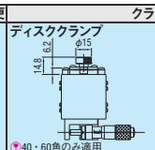 40・60角のみ適用 追加工Aとの併用不可 ディスクを挟み込むことで、ステージ面に負荷をかけないクランプ方式です。標準クランプと比べ固定時の位置ずれを抑えることが可能です。	対向クランプ 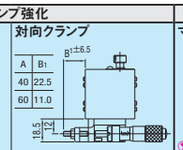 XYPGとXYPGNの40・60のみ適用。 追加工A選択時適用不可。 サイド押しマイクロメータヘッドの反対方向(対向)から、ボルト(M4×25、ピッチ0.5)で押さえます。振動に強く確実で大きな固定力が得られます。	マイクロメータヘッド無 XYPGのみ適用。 マイクロメータヘッドとブラケットを外して出荷します。 バネが入っている為、クランプをしめ込まないとステージ面が固定されません。 追加工Hとの併用不可
Code	CR	A	H	P	MN
¥/1Code	無料	無料	14,000	6,000	−8,000

マイクロメータヘッド・送りねじやクランプの取付寸法が標準品と異なります。詳細寸法はCADデータでご確認ください。
マイクロメータヘッド・送りねじのその他の位置が必要な場合は、仕様選択タイプ(**P.1679**)でお選びいただけます。
ハンドルカバーHDCVR13(別売)：φ13のマイクロメータヘッド、送りねじのハンドルに取り付けるだけで、ハンドル径を大きくすることができます。 **P.1638**
延長カバーHDEXT13(別売)：φ13のマイクロメータヘッド、送りねじのハンドルを延長することができます。 **P.1638**

HIGH PRECISION CROSSED ROLLER -THIN/THRU HOLE-

【高精度】クロスローラ

ー薄型/透過穴ー

ハンドル1回転移動量	小	中	大
ストローク	短	中	長
耐荷重	軽	中	重

CADデータフォルダ名：28_Stages

■特長：XY軸の一体構造により、XYPG（**P.1662**）と比べてさらなる薄型化を実現。XY軸は厚さ28mm以下に抑えられ、直交出しも不要です。

■XY軸　薄型

RoHS

XYSPG40

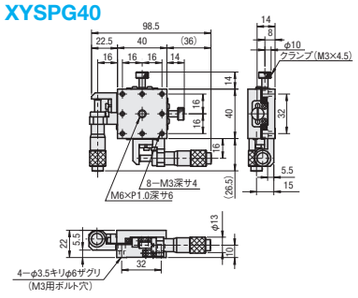

XYSPG60

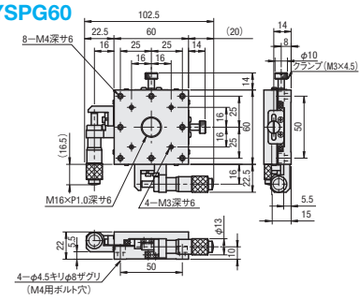

XYSPG80

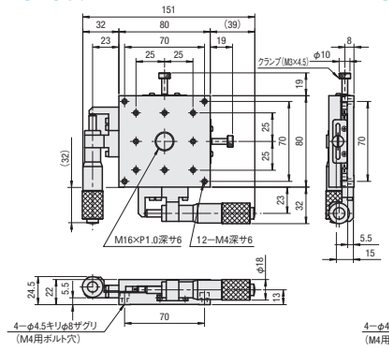

XYSPG100

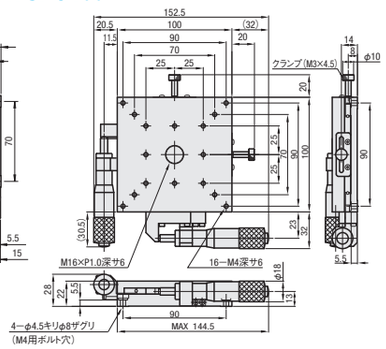

Ⓜ材　質　アルミ合金
Ⓢ表面処理　黒アルマイト
Ⓐ付属品

XYSPG	40	SCB3−10	4本
	60	SCB4−10	
	80		
	100		

■特長：中央にφ50mmの透過穴を設けております。真下から光を照射させながら微調整することなどが可能です。

■XY軸　透過穴

RoHS

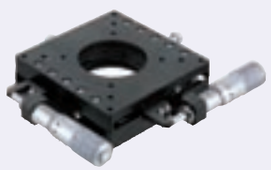

XYPPG100

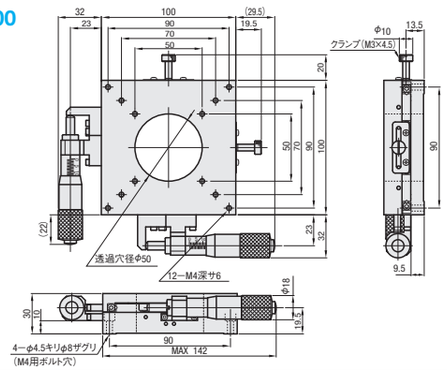

Ⓜ材　質　アルミ合金
Ⓢ表面処理　黒アルマイト
Ⓐ付属品　SCB4−14（4本）

型式 Type	No.	ステージ面(mm)	移動量(mm)	耐荷重(N)	移動精度 真直度	移動精度 平行度	移動精度 ピッチング	移動精度 ヨーイング	許容モーメント荷重(N・m) ピッチング	許容モーメント荷重(N・m) ヨーイング	許容モーメント荷重(N・m) ローリング	モーメント剛性(″/N・cm) ピッチング	モーメント剛性(″/N・cm) ヨーイング	モーメント剛性(″/N・cm) ローリング	平行度	自重(kg)	¥基準単価 1〜9コ
XYSPG	40	40×40	±6.5	9.8	3μm	20μm	40″	20″	0.7	0.8	0.7	0.57	0.50	0.64	50μm	0.2	50,000
	60	60×60		29.4					2.3	1.9	2.3	0.19	0.13	0.15		0.4	54,000
	80	80×80	±12.5	39.2					5.1	4.2	5.1	0.13	0.13	0.11		0.7	64,000
	100	100×100							5.1	4.2	5.1	0.08	0.10	0.08		1.1	70,000
XYPPG	100	100×100	±12.5	63.7	3μm	20μm	25″	15″	4.6	3.9	4.6	0.07	0.08	0.10	50μm	1.0	92,000

マイクロメータヘッド最小読取 10μm/目盛　　表示数量超えはお見積り

Order 注文例　型式 XYSPG80

Delivery 出荷日
- No.40・60・80
  - 3 日目発送
  - ストーク A　800円/1本　P.88
  - 同一サイズ3本以上は一律2,160円
- No.100
  - 5 日目発送
  - ストーク B　1,000円/1本　P.88
  - 同一サイズ3本以上は一律2,700円

Alteration 追加工　型式 XYSPG60 − (CR・A)　CR　5 日目発送　⊗ストーク不可

Alterations	マイクロメータヘッド位置変更	
Spec.	サイド左右勝手違い	センター
	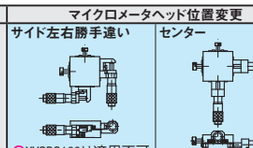	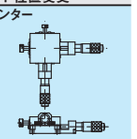
	⊗XYSPG100は適用不可	
Code	CR	A
¥/1Code	無料	無料

- マイクロメータヘッドやクランプの取付寸法が標準品と異なります。詳細寸法はCADデータでご確認ください。
- ハンドルカバーHDCVR13（別売）：φ13のマイクロメータヘッドのハンドルに取り付けるだけで、ハンドル径を大きくすることができます。 P.1638
- 延長カバーHDEXT13（別売）：φ13のマイクロメータヘッドのハンドルを延長することができます。 P.1638

HIGH PRECISION DOVETAIL RACK & PINION

【高精度】アリ溝 ラック&ピニオン式

ハンドル1回転移動量	小	中	大
ストローク	短	中	長
耐荷重	軽	中	重

CADデータフォルダ名：28_Stages

■特長：1回転あたりの移動量約18mmの正方形のアリ溝Z軸ステージです。大きくスムースに送りたいときに適しています。

■Z軸　正方形ベーシック

RoHS

ZFG25

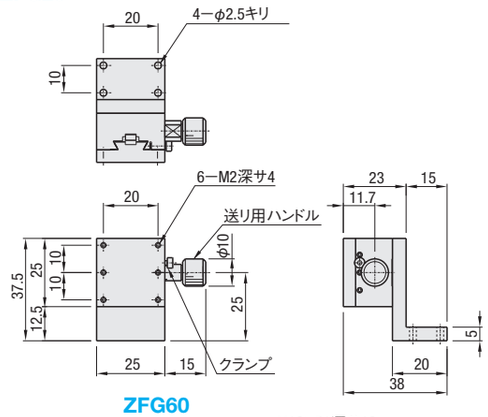

ZFG40

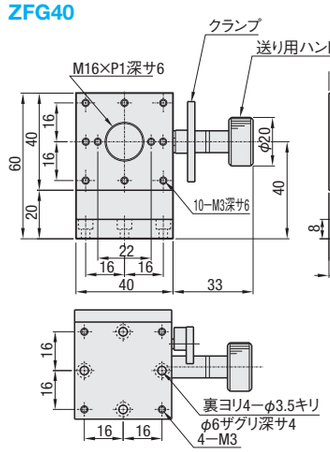

ZFG60

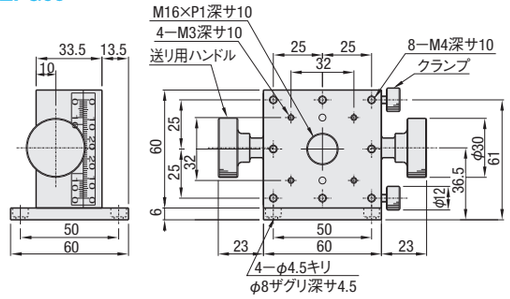

ZFG25のバーニア目盛は、クランプ取付面の反対側となります。

型式	Ⓜ材質 本体	Ⓜ材質 ブラケット	Ⓢ表面処理 本体	Ⓢ表面処理 ブラケット
ZFG25	低カドミ真鍮	アルミ合金	黒ふっ素樹脂処理	黒アルマイト
ZFG40	アルミ合金		黒アルマイト	
ZFG60				

型式 Type	No.	ステージ面(mm)	移動量(mm)	ハンドル1回転移動量(mm)	耐荷重(N)	移動精度 真直度	自重(kg)	付属品(4本) Type M−L	¥基準単価 1〜9コ
ZFG	25	25×25	±5	17	6.9	20μm	0.11	SCB2−8	14,100
	40	40×40	±10	20	14.7		0.23	SCB3−8	15,700
	60	60×60	±20	18	19.6	30μm	0.60	SCB4−6	19,600

最小読取（バーニア目盛）：0.1mm/目盛　　表示数量超えはお見積り

Order 注文例　型式 ZFG40

Delivery 出荷日　3 日目発送

Alteration 追加工　型式 ZFG40 − (R)　R

詳細寸法はCADデータでご確認ください。

Alteration	送り用ハンドル位置変更（左右勝手違い）
Spec.	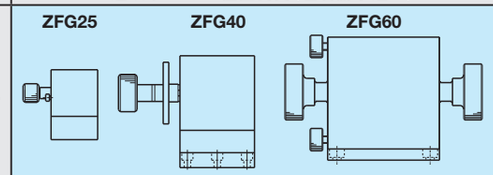
Code	R
¥/1Code	無料

28 標準ステージ 高精度ステージ

HIGH PRECISION DOVETAIL RACK & PINION

【高精度】アリ溝 ラック&ピニオン式

プライスダウン 最大5%
:値下げ価格

ハンドル1回転移動量	小	中	大
ストローク	短	中	長
耐荷重	軽	中	重

CADデータフォルダ名：28_Stages

■特長：1回転あたりの移動量18mmの長方形のアリ溝Z軸ステージです。ZFG(P.1664)に比べ側面幅が薄いサイズをご用意しています。

■Z軸　長方形ベーシック RoHS

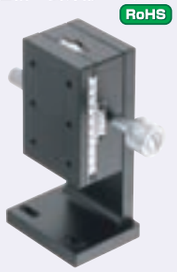

Example 使用例

XWG60(P.1624)とZWG60の組合せ

XYWG60(P.1652)とZWG60の組合せ

XYWG60(P.1652)とZWG90の組合せ

ZWG40

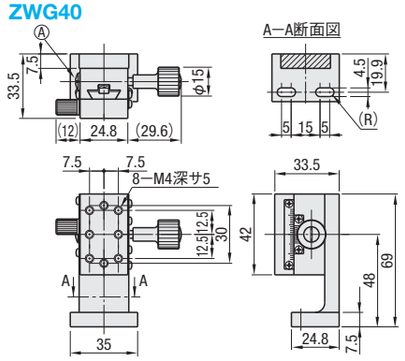

ZWG60

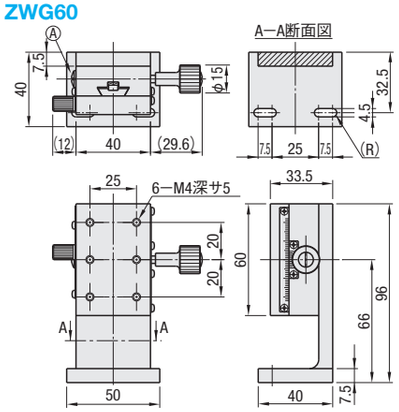

ZWG90

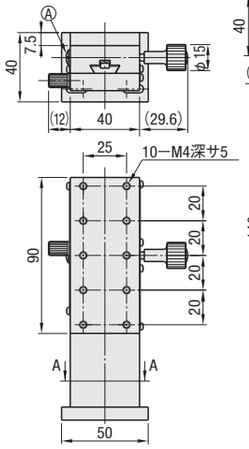

ZWG140

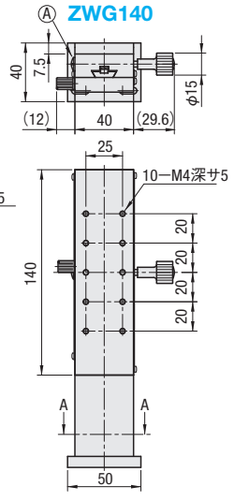

ZWG90・140共通

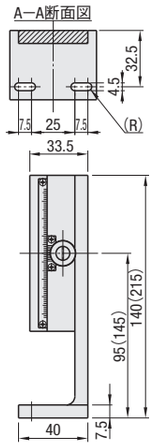

ZWG140の高さ寸法は(　)寸法になります。

マイナスドライバーで、Ⓐ(予圧調整ねじ)を右方向に締めつければしっとりとした動きが得られ、左方向へ緩めれば素早く滑らかな動きが得られます。

M材　質　アルミ合金
S表面処理　黒アルマイト
A付属品　CBST4—12(2本)

型式 Type	No.	ステージ面(mm)	移動量(mm)	ハンドル1回転移動量(mm)	移動精度(μm) 真直度	耐荷重(N)	自重(kg)	¥基準単価 1～9コ
ZWG	40	24.8×42	±12	18	20	14.7	0.17	15,300
	60	40×60	±21		30	19.6	0.33	16,450
	90	40×90	±35				0.45	18,550
	140	40×140	±60				0.68	26,900

最小読取(バーニア目盛)：0.1mm/目盛
ハンドルカバーHDCVR15(別売)：アリ溝式のφ15のハンドルに取り付けるだけで、ハンドル径を大きくすることができます。P.1615
表示数量超えはお見積り

Order 注文例　型式 ZWG60

Alteration 追加工　型式 ZWG60 — (R) — R　5 日目発送

Delivery 出荷日　在庫品　翌日出荷 P.87
ご希望によりPM5:00迄、当日出荷受付致します。

Alteration	送り用ハンドル位置変更(左右勝手違い)
Spec.	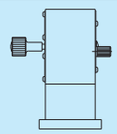 目盛の数字の向きが横向きになります。
Code	R
¥/1Code	無料

新商品

HIGH PRECISION DOVETAIL RACK & PINION -CLAMP REINFORCED-

【高精度】アリ溝 ラック&ピニオン式

ークランプ強化ー

ハンドル1回転移動量	小	中	大
ストローク	短	中	長
耐荷重	軽	中	重

CADデータフォルダ名：28_Stages

■特長：送り用ハンドルの軸をそのまま固定することができる為、ZWG(P.1665)よりも保持力が向上しています。

■Z軸　クランプ強化 RoHS

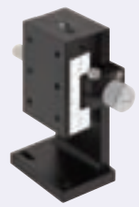

ZWGCL40

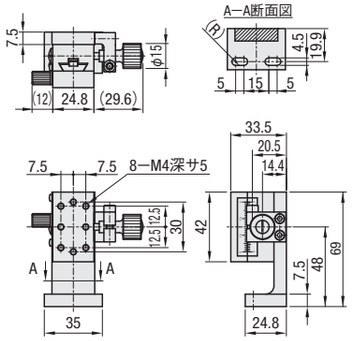

ZWGCL60

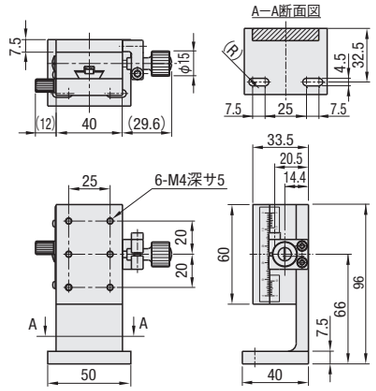

ZWGCL90

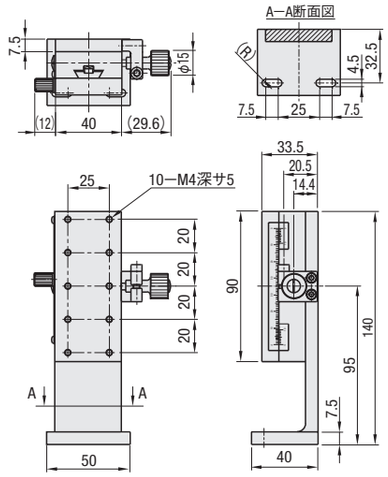

Example 使用例　クランプ強化方法

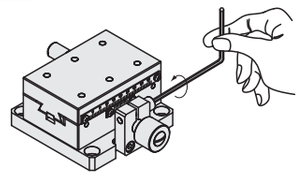

強化クランプのみの保持では、送り機構のガタが残りますのでクランプねじを併用してお使いください。

M材　質　アルミ合金　S表面処理　黒アルマイト

型式 Type	A	ステージ面(mm)	移動量(mm)	耐荷重(N)	移動精度 真直度(μm)	自重(kg)	付属品(2本)	¥基準単価 1～4コ
ZWGCL	40	24.8×42	±12	14.7	30	0.23	CBST4—12	21,100
	60	40×60	±21	19.6		0.38		22,300
	90	40×90	±35			0.51		27,500

最小読取(バーニア目盛)：0.1mm/目盛
ハンドルカバーHDCVR15(別売)：φ15のハンドルに取り付けるだけで、ハンドル径を大きくすることができます。P.1615
表示数量超えはお見積り

Order 注文例　型式 ZWGCL60

Delivery 出荷日　5 日目発送

28 標準ステージ 高精度ステージ

ミスミ FAメカ2010　WEBなら素早く部品検索!　ミスミFA　検索　http://fa.misumi.jp/

規格追加
赤文字表示

HIGH PRECISION DOVETAIL RACK & PINION -LONG STROKE-

【高精度】アリ溝 ラック&ピニオン式

ーロングー

ハンドル1回転移動量	小	中	大
ストローク	短	中	長
耐荷重	軽	中	重

CADデータフォルダ名：28_Stages

■特長：アルミ合金を利用した軽量なロングステージです。高さ方向に必要なストロークに応じてサイズをお選びください。

■Z軸　ロング　RoHS

ZLWG

ZLWG
(L=50, 70, 100, 150, 150−2)

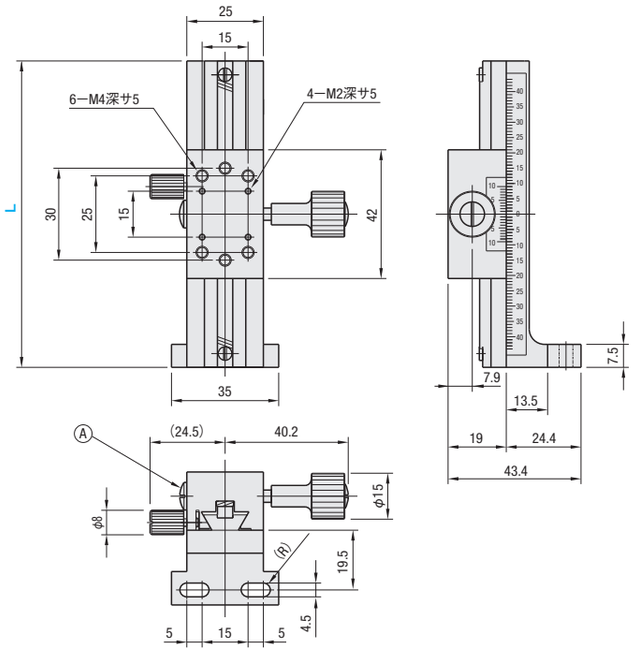

図の目盛はL100のもので、L50・L70・L150・L150−2の場合と異なります。
マイナスドライバーで、Ⓐ(予圧調整ねじ)を右方向に締めつければしっとりとした動きが得られ、左方向へ緩めれば素早く滑らかな動きが得られます。
詳細寸法はCADデータをご覧ください。

M材　質　アルミ合金
S表面処理　黒アルマイト
A付属品　CBST4−12(2本)

型式 Type	No.	L	ブロック数	移動量(mm)	ハンドル1回転移動量(mm)	耐荷重(N)	移動精度 真直度	自重(kg)	¥基準単価 1〜9コ
ZLWG	50	50	1	±15	18	14.7	30μm	0.120	16,600
	70	70	1	±25				0.135	17,600
	100	100	1	±40				0.160	18,600
	150	150	1	±65			40μm	0.215	24,000
	150−2		2	±44				0.285	29,000

最小読取(バーニア目盛)：0.1mm/目盛　　表示数量超えはお見積り
ハンドルカバーHDCVR15(別売)：アリ溝式のφ15のハンドルに取りつけるだけでハンドル径を大きくすることができます。 P.1615
ZLWG150−2はブロックが2つつきます。ブロック1つに比べて、移動量が短くなるのでご注意下さい。
アリ溝式ステージ(P.1623〜1626, 1628, 1631〜1633)・REG(P.1691)と組み合わせ可能です。

Order 注文例　型式 ZLWG100

Delivery 出荷日　在庫品　翌日出荷 P.87
ご希望によりPM5:00迄、当日出荷受付致します。

新商品

HIGH PRECISION DOVETAIL FEED SCREW -BASIC / KNOB EXTENSION-

【高精度】アリ溝 送りねじ式

ーベーシック/ハンドル延長(4.2mm)ー

ハンドル1回転移動量	小	中	大
ストローク	短	中	長
耐荷重	軽	中	重

CADデータフォルダ名：28_Stages

■特長：リード4.2mmでスムースに送れる薄型タイプ(厚み18mm)のアリ溝送りねじ式ステージです。

■Z軸　正方形ベーシック(リード4.2mm)　RoHS

ZSC60

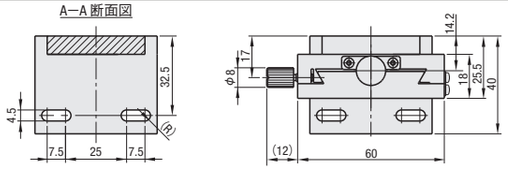

ZSC40

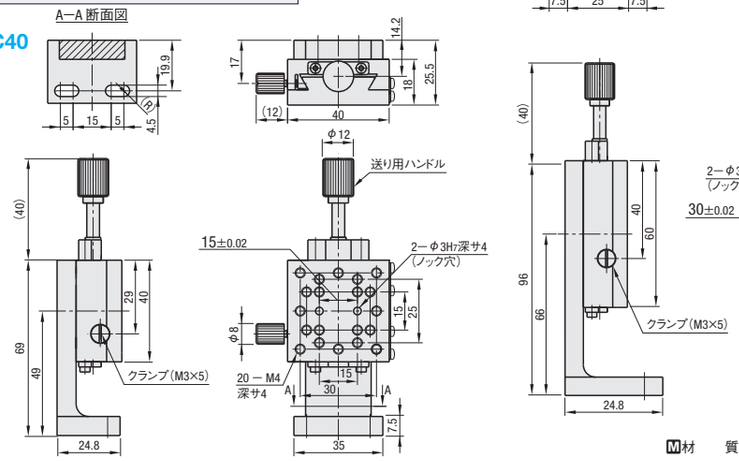

M材　質　アルミ合金　S表面処理　黒アルマイト

■特長：ZSCのハンドルを延長することが可能です。調整するワークがステージ面からはみ出てハンドルを回しづらい場合や装置内でハンドルに手が届きにくい場合に適しています。

■Z軸　ハンドル延長(リード4.2mm)　RoHS

ZSCL60

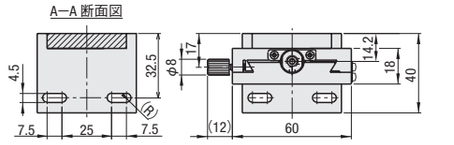

ZSCL40

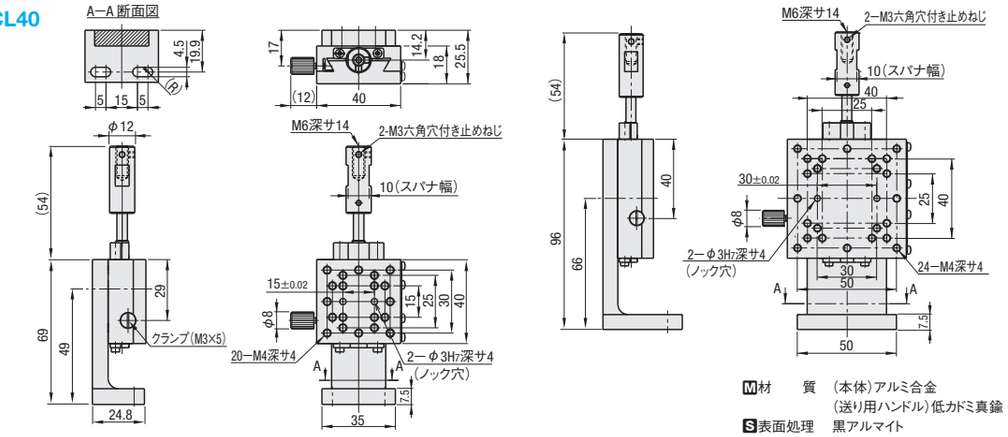

M材　質　(本体)アルミ合金
(送り用ハンドル)低カドミ真鍮
S表面処理　黒アルマイト

型式 Type	No.	ステージ面(mm)	移動量(mm)	1回転の移動量(mm)	耐荷重(N)	移動精度(μm) 真直度	自重(kg)	付属品 Type M−L	¥基準単価 1〜4コ
ZSC	40	40×40	±11	4.2	9.8	20	0.16	CBST4−12(2本)	19,800
	60	60×60	±21		14.7	30	0.31	CBST4−12(2本)	20,800
ZSCL	40	40×40	±11		9.8	30	0.15	SCB4−14(2本)	22,800
	60	60×60	±21		14.7		0.28	SCB4−14(2本)	24,800

最小読取(バーニア目盛)：0.1mm/目盛　　表示数量超えはお見積り
延長カバーHDEXT12(別売)：φ12の送りねじハンドルを延長することができます。 P.1638
XY軸取付プレートXPLTE：取付穴のあわないステージの組み合わせにご利用ください。 P.1624

Order 注文例　型式 ZSC40

Delivery 出荷日　5 日目発送

Alteration 追加工　型式 ZSC40 − (R)

Alteration	ハンドル位置変更(左右勝手違い)
Spec.	ZSC□□−R　ZSCL□□−R 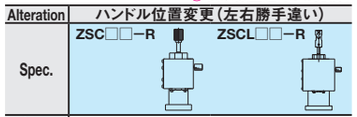
Code	R
¥/1Code	無料

詳細寸法はCADデータでご確認ください。

One Point：ハンドル延長方法
ハンドル部のM6、深さ14のタップ穴を利用してハンドルの長さやハンドル径を延長することができます。
(例)セブンロブノブ(P.1031)NKSM6−30を取り付けていただくとハンドルの長さをさらに36mm延長できます。
抜け防止には接着剤をお使い下さい。

新商品

HIGH PRECISION DOVETAIL FEED SCREW -BASIC/CLAMP REINFORCDED/THIN-

【高精度】アリ溝 送りねじ式

ーベーシック/クランプ強化/薄型(リード4.2mm)ー

ハンドル1回転移動量	小	中	大
ストローク	短	中	長
耐荷重	軽	中	重

CADデータフォルダ名：28_Stages

■特長：リード4.2mmでスムースに送れるアリ溝送りねじ式ステージです。勝手違いもご用意いたしました。

■Z軸　長方形ベーシック RoHS
(リード4.2mm)

ZSL60・90

A—A断面図

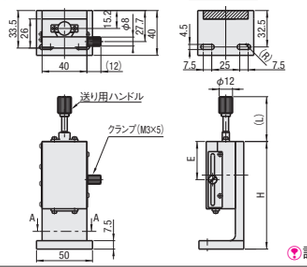

●上面取付穴寸法

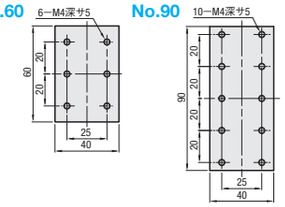

詳細寸法はCADデータでご確認ください。

M材　質　アルミ合金
S表面処理　黒アルマイト

型式 Type	No.	ステージ面(mm)	移動量(mm)	ハンドル1回転移動量(mm)	H	(L)	E	耐荷重(N)	移動精度(μm) 真直度	自重(kg)	付属品(2本) Type M—L	¥基準単価 1～9コ
ZSL	60	60×40	±21	4.2	96	40	26	19.6	30	0.33	CBST4—12	19,900
	90	90×40	±35		140	60	41			0.45		21,900

最小読取(バーニア目盛)：0.1mm/目盛
延長カバーHDEXT12(別売)：φ12の送りねじのハンドルを延長することができます。 P.1638
アジャスタブルプレートXPLT：取付穴のあわないステージを重ねる際にご利用ください。 P.1625

Order 注文例　型式 ZSL60

Delivery 出荷日　5 日目発送

Alteration 追加工　型式 ZSL60 — (R) — R

表示数量超えはお見積り

Alteration	Spec.	Code	¥/1Code
ハンドル位置変更(左右勝手違い)		R	無料

詳細寸法はCADデータでご確認ください。

■特長：送りハンドル自体を割締めで直接固定する為、位置ズレが発生しにくくなります。

■Z軸　クランプ強化 RoHS
(リード4.2mm)

ZSLCL60・90

A—A断面図

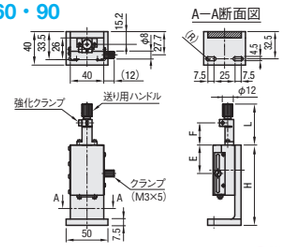

●上面取付穴寸法

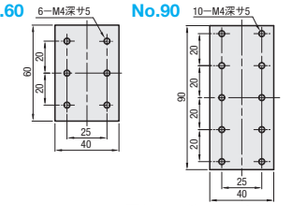

詳細寸法はCADデータでご確認ください。

M材　質　アルミ合金
S表面処理　黒アルマイト

型式 Type	No.	ステージ面(mm)	移動量(mm)	ハンドル1回転移動量(mm)	H	(L)	E	F	耐荷重(N)	移動精度(μm) 真直度	自重(kg)	付属品(2本) Type M—L	¥基準単価 1～9コ
ZSLCL	60	60×40	±21	4.2	96	49	34	26.5	19.6	30	0.32	CBST4—12	24,900
	90	90×40	±35		140	63	49	40.5			0.40		26,900

最小読取(バーニア目盛)：0.1mm/目盛
延長カバーHDEXT12(別売)：φ12の送りねじのハンドルを延長することができます。 P.1638
アジャスタブルプレートXPLT：取付穴のあわないステージを重ねる際にご利用ください。 P.1625
強化クランプのみの保持では送り機構分のガタが残りますので、クランプねじを併用してお使い下さい。

Order 注文例　型式 ZSLCL60

Delivery 出荷日　5 日目発送

Alteration 追加工　型式 ZSLCL60 — (R) — R

表示数量超えはお見積り

Alteration	Spec.	Code	¥/1Code
ハンドル位置変更(左右勝手違い)		R	無料

詳細寸法はCADデータでご確認ください。

■特長：ハンドル1回転の移動量が、ラック&ピニオンの約1/4です。長いストロークを細かいピッチで摺動させたい場合に最適です。

■Z軸　薄型 RoHS
(リード4.2mm)

ZSLC60・90

A—A断面図

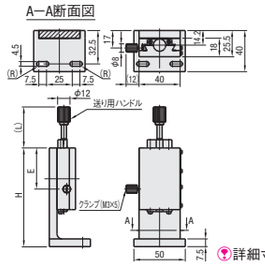

●上面取付穴寸法

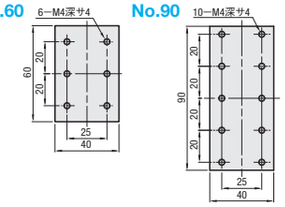

詳細寸法はCADデータでご確認ください。

M材　質　アルミ合金
S表面処理　黒アルマイト

型式 Type	No.	ステージ面(mm)	移動量(mm)	ハンドル1回転移動量(mm)	H	(L)	E	耐荷重(N)	移動精度(μm) 真直度	自重(kg)	付属品(2本) Type M—L	¥基準単価 1～9コ
ZSLC	60	60×40	±21	4.2	96	40	35	14.7	30	0.27	CBST4—12	21,250
	90	90×40	±35		140	60	40			0.35		27,000

最小読取(バーニア目盛)：0.1mm/目盛
延長カバーHDEXT12(別売)：φ12の送りねじのハンドルを延長することができます。 P.1638
アジャスタブルプレートXPLT：取付穴のあわないステージを重ねる際にご利用ください。 P.1625

Order 注文例　型式 ZSLC90

Delivery 出荷日　5 日目発送

Alteration 追加工　型式 ZSLC60 — (R) — R

表示数量超えはお見積り

Alteration	Spec.	Code	¥/1Code
ハンドル位置変更(左右勝手違い)		R	無料

詳細寸法はCADデータでご確認ください。

HIGH PRECISION DOVETAIL FEED SCREW -BASIC/HEXAGON KEY ADJUSTMENT-

【高精度】アリ溝 送りねじ式

ーベーシック/六角レンチ式ー

ハンドル1回転移動量	小	中	大
ストローク	短	中	長
耐荷重	軽	中	重

CADデータフォルダ名：28_Stages

■特長：ガイド機構にアリ溝を利用し、スムースな動作が可能です。

■Z軸　ベーシック RoHS
(Pitch 0.5mm)

ZEG25

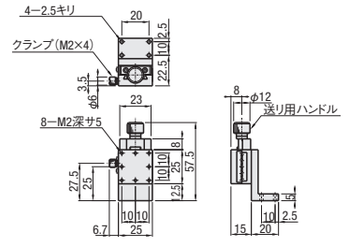

ZEG40

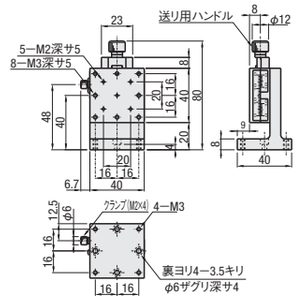

ZEG60

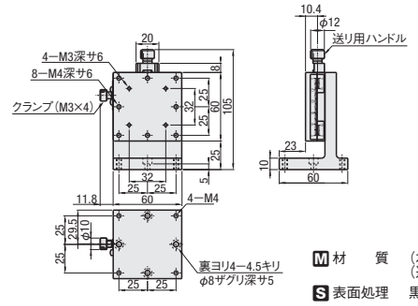

M材　質　(本体)低カドミ真鍮
(送り用ハンドル)アルミ
S表面処理　黒ふっ素樹脂処理

型式 Type	No.	ステージ面(mm)	移動量(mm)	ハンドル1回転移動量(mm)	耐荷重(N)	真直度	自重(kg)	付属品(4本) Type M—L	¥基準単価 1～9コ
ZEG	25	25×25	±5	0.5	9.8	30μm	0.09	SCB2—8	12,300
	40	40×40	±7				0.26	SCB3—8	14,800
	60	60×60	±9		19.6		0.75	SCB4—10	20,000

最小読取(バーニア目盛)：0.1mm/目盛

Order 注文例　型式 ZEG25

Delivery 出荷日　3 日目発送

Alteration 追加工　型式 ZEG25 — (R) — R　5 日目発送

詳細寸法はCADデータでご確認ください。

表示数量超えはお見積り

Alteration	Spec.	Code	¥/1Code
クランプ位置変更(左右勝手違い)		R	無料

■特長：現場での誤動作防止用として六角レンチ式の送りとなっています。

■Z軸　六角レンチ式 RoHS
(Pitch 0.5mm)

ZEEG25

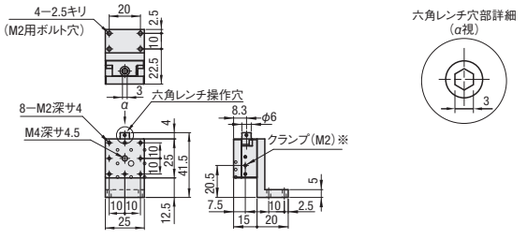

ZEEG40

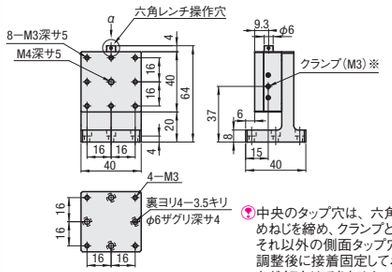

中央のタップ穴は、六角レンチにて備付の止めねじを締め、クランプとしてご使用頂けます。それ以外の側面タップ穴は、検査時の予圧調整後に接着固定しておりますのでご使用いただくことはできません。

ZEEG60

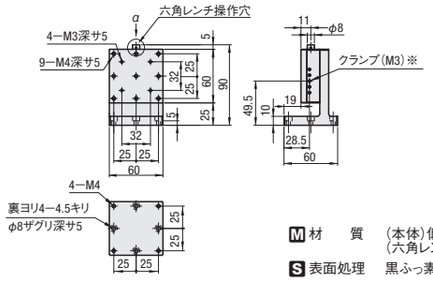

M材　質　(本体)低カドミ真鍮
(六角レンチ操作穴)アルミ
S表面処理　黒ふっ素樹脂処理

型式 Type	No.	ステージ面(mm)	移動量(mm)	ハンドル1回転移動量(mm)	耐荷重(N)	真直度	自重(kg)	付属品(4本) Type M—L	¥基準単価 1～9コ
ZEEG	25	25×25	±3	0.5	9.8	20μm	0.08	SCB2—8	11,500
	40	40×40	±5				0.27	SCB3—8	14,500
	60	60×60	±7		19.6		0.65	SCB4—10	19,500

最小読取(バーニア目盛)：0.1mm/目盛(ZEEGは目盛なし)

Order 注文例　型式 ZEEG60

Delivery 出荷日　5 日目発送

表示数量超えはお見積り

ミスミ FAメカ2010　My部品表で型番も簡単エクセル管理!▶　ミスミFA　検索　http://fa.misumi.jp/

新商品

HIGH PRECISION DOVETAIL FEED SCREW -KNOB EXTENSION/CLAMP REINFORCED-

【高精度】アリ溝 送りねじ式

ーハンドル延長/クランプ強化ー

ハンドル1回転移動量	小	中	大
ストローク	短	中	長
耐荷重	軽	中	重

CADデータフォルダ名：28_Stages

■特長：調整するワークがステージ面からはみ出てハンドルを回しづらい場合や装置内でハンドルに手が届きにくい場合に適しています。

■Z軸　ハンドル延長
(Pitch 0.5mm)

RoHS

ZEGL25

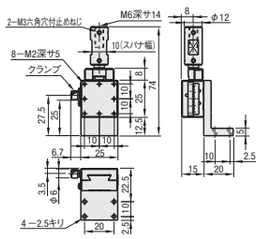

ZEGL40

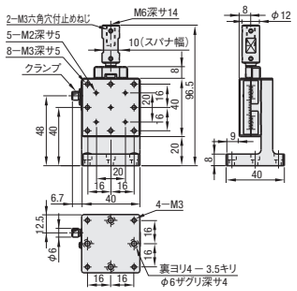

ZEGL60

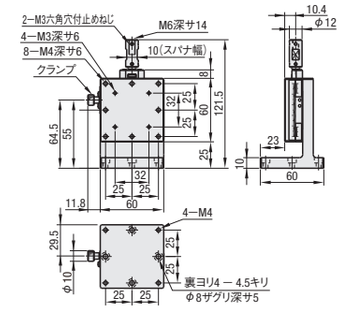

M材　質　(本体)低カドミ真鍮
(送り用ハンドル)低カドミ真鍮
S表面処理　黒ふっ素樹脂処理

型式 Type	No.	ステージ面(mm)	移動量(mm)	ハンドル1回転移動量(mm)	耐荷重(N)	移動精度 真直度(μm)	許容モーメント荷重(N・m) ピッチング	ヨーイング	ローリング	自重(kg)	付属品(4本) Type M−L	¥基準単価 1〜4コ
ZEGL	25	25×25	±5	0.5	9.8	30	2.0	1.5	1.5	0.12	SCB2−8	15,300
	40	40×40	±7		9.8		4.0	3.0	3.0	0.27	SCB3−8	18,100
	60	60×60	±9		19.6		5.0	4.0	4.0	0.71	SCB4−10	23,600

最小読取(バーニア目盛)：0.1mm/目盛
延長カバーHDEXT12(別売)：φ12の送りねじハンドルを延長することができます。P.1638
XY軸取付プレートXPLTE：取付穴のあわないステージの組み合わせにご利用ください。P.1624
表示数量超えはお見積り

Order 注文例　型式 ZEGL60
Delivery 出荷日　5 日目発送
Alteration 追加工　型式 − (R)　ZEGL60 − R

Alteration	クランプ位置変更(左右勝手違い)
Spec.	
Code	R
¥/1Code	無料

詳細寸法はCADデータでご確認ください。

One Point：ハンドル延長方法
ハンドル部のM6、深さ14のタップ穴を利用してハンドルの長さやハンドル径を延長することができます。
(例)セプンロブノブ(2-P.1031)NKSM6−30を取り付けていただくとハンドルの長さをさらに36mm延長できます。
抜け防止には接着剤をお使い下さい。

■特長：送り用ハンドルの軸を直接割締めクランプすることにより保持力を向上させたZ軸ステージです。

■Z軸　クランプ強化
(Pitch 0.5mm)

RoHS

ZEGCL25

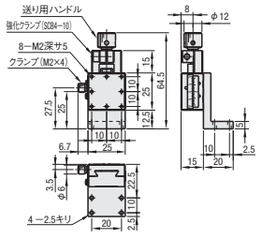

ZEGCL40

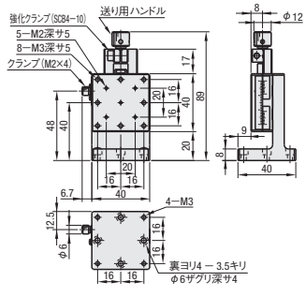

ZEGCL60

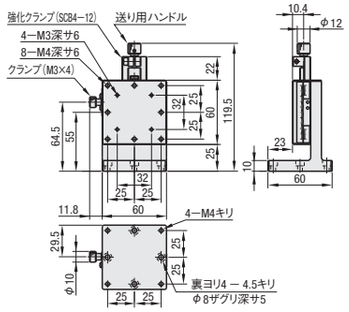

M材　質　(本体)低カドミ真鍮
(送り用ハンドル)アルミ
S表面処理　黒ふっ素樹脂処理

型式 Type	No.	ステージ面(mm)	移動量(mm)	ハンドル1回転移動量(mm)	耐荷重(N)	移動精度 真直度(μm)	許容モーメント荷重(N・m) ピッチング	ヨーイング	ローリング	自重(kg)	付属品(4本) Type M−L	¥基準単価 1〜4コ
ZEGCL	25	25×25	±5	0.5	9.8	30	2.0	1.5	1.5	0.10	SCB2−8	17,300
	40	40×40	±7		9.8		4.0	3.0	3.0	0.27	SCB3−8	20,100
	60	60×60	±9		19.6		5.0	4.0	4.0	0.71	SCB4−10	25,600

最小読取(バーニア目盛)：0.1mm/目盛
延長カバーHDEXT12(別売)：φ12の送りねじハンドルを延長することができます。P.1638
XY軸取付プレートXPLTE：取付穴のあわないステージの組み合わせにご利用ください。P.1624
強化クランプのみの保持では送り機構分のガタが残りますので、クランプねじを併用してお使いください。
表示数量超えはお見積り

Order 注文例　型式 ZEGCL40
Delivery 出荷日　5 日目発送
Alteration 追加工　型式 − (R)　ZEGCL60 − R

Alteration	クランプ位置変更(左右勝手違い)
Spec.	
Code	R
¥/1Code	無料

詳細寸法はCADデータでご確認ください。
ZEGCLは追加工Rを指定しても、強化クランプの位置は変わりません。

HIGH PRECISION LINEAR BALL GUIDE -MICROMETER HEAD/FEED SCREW-

【高精度】リニアボール

ーマイクロメータヘッド/送りねじー

プライスダウン
最大7%
:値下げ価格

ハンドル1回転移動量	小	中	大
ストローク	短	中	長
耐荷重	軽	中	重

CADデータフォルダ名：28_Stages

■特長：高精度・高剛性で低価格を実現したリニアボールZ軸ステージです。送りねじ仕様にすればさらにお安くご購入いただけます。
表面処理に低温黒色クロムメッキを施したタイプもご用意しております。光の反射防止に最適です。

■Z軸

RoHS

A25のZ軸用ブラケット型状が異なります。
テーブル上取付穴寸法と送り用ブラケット形状は、リニアボールX軸ステージ(P.1641)をご覧ください。
詳細寸法はCADデータでご確認ください。

基準面付標準装備

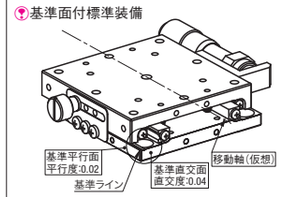

ミスミのリニアボールステージは移動軸に対して平行、及び直交する基準面を持っています。
基準面は図で示す通りです。

■マイクロメータヘッド
ZSG(25≦A≦80)
ZSGB(低温黒色クロムメッキA25・40・60・80)

■送りねじ(Pitch 0.5)
ZSCG(25≦A≦80)
ZSCGB(低温黒色クロムメッキA25・40・60・80)

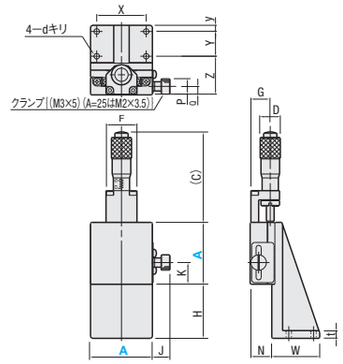

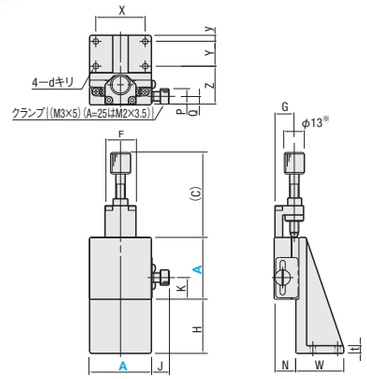

※A=25はφ7となります。

Type	本体 M材質	S表面処理	ボール M材質	H硬度	バネ M材質	マイクロメータヘッドブラケット M材質	S表面処理	先端受け部品 M材質	S表面処理
ZSG ZSCG	SUS440C	無電解ニッケルメッキ	SUS440C	58HRC〜	SUS304WPB	A5052	白アルマイト	SUS303	ー
ZSGB ZSCGB		低温黒色クロムメッキ					黒アルマイト		低温黒色クロムメッキ

マイクロメータヘッド・送りねじの材質はP.1697・1698をご覧ください。
低温黒色クロムメッキの特長：P.118をご覧ください

■マイクロメータヘッド(ZSG・ZSGB)・送りねじ(ZSCG・ZSCGB)

型式 Type	A	正面図 H	(C) マイクロ	(C) 送りねじ	移動量(mm)	F	K	J	側面図 D	G	N	W	t	上面図 P	Q	X	Y	y	Z	d	付属品(4本) Type M−L
ZSG ZSCG ZSGB(*のみ) ZSCGB(*のみ)	25*	12.5	37	23	±3.2	13	10	6.8	9.3	10	12	20	5	6	3.5	20	10	2.5	19.5	2.5	SCB2−8
	40*	35	58.5	55	±6.5	20	14	11.5	13	13	14	31	5	10	5.5	32	16	4	25	3.5	SCB3−10
	50	30				20	19	11.5	13	13	14	57	5	10	5.5	40	40	6	25	3.5	SCB3−10
	60*	25				20	24	11.5	13	13	14	42	8	10	5.5	50	25	5	26	4.5	SCB4−12
	70	25				20	23.5	11.5	13	14	16	55	8	10	6.5	40	40	4	27	3.5	SCB3−12
	80*	20	96		±12.5※1	24	25	11.5	18	16.5	20	45	7	10	5.5	50	25	5	35	4.5	SCB4−12

※1 A=80のとき送りねじ(ZSCG・ZSCGB)の移動量は±6.5となります。

● 性能表

型式 Type	A	ステージ面(mm)	耐荷重(N)	移動精度 真直度	ピッチング	ヨーイング	許容モーメント荷重(N・m) ピッチング	ヨーイング	ローリング	モーメント剛性(″/N・cm) ピッチング	ヨーイング	ローリング	自重(kg)	¥基準単価 1〜9コ ZSG	ZSCG	ZSGB	ZSCGB
ZSG ZSCG ZSGB(*のみ) ZSCGB(*のみ)	25*	25×25	9.8	3μm	30″	25″	2.0	2.0	3.5	1.90	1.10	1.10	0.09	17,500	15,000	21,000	18,000
	40*	40×40	49	1μm ※2	25″	15″	5.0	5.0	5.0	0.42	0.35	0.21	0.32	21,000	19,000	25,500	22,500
	50	50×50					6.8	6.8	6.0	0.15	0.14	0.09	0.44	23,500	22,000	—	—
	60*	60×60					10.0	10.0	9.0	0.08	0.08	0.05	0.58	24,000	22,000	27,500	24,500
	70	70×70					13.8	13.8	12.9	0.06	0.05	0.03	0.84	27,000	27,000	—	—
	80*	80×80		3μm			18.2	18.2	17.7	0.04	0.04	0.02	1.20	29,000	28,000	34,000	31,000

ZSG・ZSGB：マイクロメータヘッド最小読取　10μm/目盛　※2 ZSGB・ZSCGBの真直度は3μmとなります。
表示数量超えはお見積り

Order 注文例　型式 ZSG60 ZSGB60
Delivery 出荷日　●ZSG・ZSCG　3 日目発送　●ZSGB・ZSCGB　5 日目発送

Alteration 追加工　型式 − (C・CR・CU・H・P)　ZSG40 − C　5 日目発送

マイクロメータヘッド・送りねじやクランプの取付寸法が標準品と異なります。詳細寸法はCADデータでご確認ください。
マイクロメータヘッド・送りねじの下記以外の取付位置が必要な場合は仕様選択タイプ(P.1679)でお選びいただけます。

Alterations	マイクロメータヘッド・送りねじ位置変更			クランプ強化	
Spec.	サイド上向き 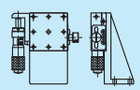	サイド上向き左右勝手違い 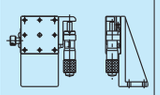	サイド下向き 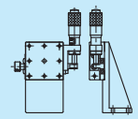 ⊗ZSGB・ZSCGBは適用不可。	ディスククランプ 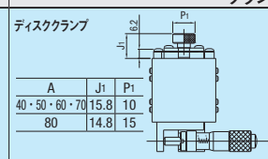 A / J1 / P1: 40・50・60・70 / 15.8 / 10; 80 / 14.8 / 15 ⊗25角は適用不可。 ディスクを挟み込むことで、ステージ面に負荷をかけないクランプ方式です。標準クランプと比べ固定時の位置ずれを抑えることが可能です。	対向クランプ 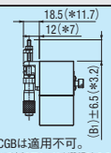 A / (B1): 25 / 17.5; 40 / 24.5; 50 / 19.5; 60 / 14.5; 70 / 4.0 ⊗ZSCG・ZSGB・ZSCGBは適用不可。 ZSG25・40・50・60・70で追加工C・CRを選択時のみ適用。 サイド押しマイクロメータヘッドの反対方向(対向)から、ボルト(M4×25、ピッチ0.5)で押さえます。振動に強く確実で大きな固定力が得られます。 A=25のときは*の寸法です。また、規格表内寸法G=6となります。また、Z軸ブラケットからマイクロが17.5(±3.2)とび出します。
Code	C	CR	CU	H	P
¥/1Code	無料	無料	無料	7,000	3,000

ハンドルカバーHDCVR13(別売)：φ13のマイクロメータヘッド、送りねじのハンドルに取り付けるだけで、ハンドル径を大きくすることができます。P.1638
延長カバーHDEXT13(別売)：φ13のマイクロメータヘッド、送りねじのハンドルを延長することができます。P.1638

HIGH PRECISION CROSSED ROLLER

【高精度】クロスローラ

ハンドル1回転移動量	小	中	大
ストローク	短	中	長
耐荷重	軽	中	重

CADデータフォルダ名：28_Stages

■特長：軽量なアルミ合金を使用したクロスローラのZ軸ステージです。

■Z軸　RoHS

ZPG

コストを抑えた標準ステージとの比較表はP.1646です

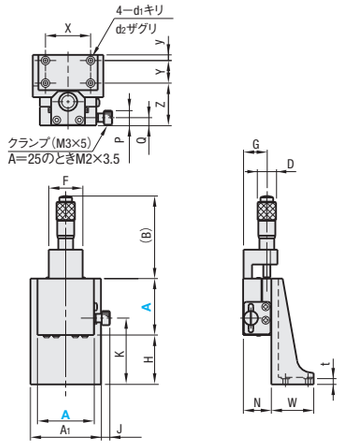

●テーブル上取付穴寸法

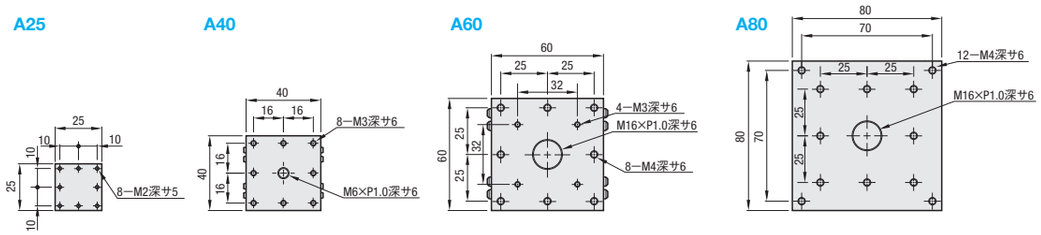

詳細寸法はCADデータでご確認ください。

M材　質　アルミ合金
S表面処理　黒アルマイト

■マイクロメータヘッド（ZPG）

型式 Type	A	正面図 A1	H	(B)	移動量(mm)	F	K	J	側面図 D	G	N	W	t	上面図 P	Q	X	Y	y	Z	d1	d2	付属品(4本) Type M−L
ZPG	25	25	12.5	37.0	±3.2	11	22.5	6.8	9.3	12.5	15	20	5	6	4.5	20	10	2.5	22.5	2.5	—	SCB2−8
	40	50	35.0	58.5	±6.5	24	47.0	6.5	13.0	17.0	20	30	4	10	5.5	32	16	4.0	30.0	3.5	6	SCB3−8
	60	70	20.0	58.5	±6.5	24	37.5	6.5	13.0	17.0	20	45	7	10	5.5	50	25	5.0	35.0	4.5	8	SCB4−12
	80	80	20.0	96.0	±12.5	24	45.0	11.5	18.0	16.5	20	45	7	10	5.5	50	25	5.0	35.0	4.5	8	

●性能表

型式 Type	A	ステージ面(mm)	耐荷重(N)	移動精度 真直度	ピッチング	ヨーイング	許容モーメント荷重(N・m) ピッチング	ヨーイング	ローリング	モーメント剛性(″/N・cm) ピッチング	ヨーイング	ローリング	自重(kg)	¥基準単価 1〜9コ
ZPG	25	25×25	4.9	3μm	30″	20″	1.1	0.8	0.4	3.03	2.85	1.80	0.06	22,000
	40	40×40	9.8		25″	15″	2.7	2.2	2.0	0.38	0.42	0.28	0.20	26,000
	60	60×60	19.6				5.2	4.3	5.5	0.12	0.11	0.07	0.45	31,000
	80	80×80	49.0				19.2	15.1	17.3	0.05	0.05	0.04	0.80	37,000

マイクロメータヘッド最小読取10μm/目盛　　表示数量超えはお見積り

Order 注文例　型式 ZPG60　Delivery 出荷日　3 日目発送　ストーク A　800円/1本　P.88
同一サイズ3本以上は一律2,160円
Alteration 追加工　型式 ZPG80 − (C・CR・CU・H・P) − CU　5 日目発送　ストーク不可

Alterations	マイクロメータヘッド位置変更			クランプ強化	
	サイド上向き	サイド上向き左右勝手違い	サイド下向き	ディスククランプ	対向クランプ
Spec.	A H 25 12.5 40 35 60 20 80 50	A H 25 12.5 40 35 60 20 80 50	A H 25 12.5 40 20 60 20 80 20	φ15, 6.2, 14.8	A B1 40 22.5 60 11.0 B1±6.5, 16.5, 12
	H寸法が変更になります。	H寸法が変更になります。	H寸法が変更になります。	25・80角適用不可 ディスクを挟み込むことで、ステージ面に負荷をかけないクランプ方式です。標準クランプと比べ固定時の位置ずれを抑えることが可能です。	ZPG40・60で追加工C・CRを選択時のみ適用。 サイド押しマイクロメータヘッドの反対方向（対向）から、ボルト（M4×25、ピッチ0.5）で押さえます。振動に強く確実で大きな固定力が得られます。
Code	C	CR	CU	H	P
¥/1Code	無料	無料	無料	7,000	3,000

マイクロメータヘッドやクランプの取付寸法が標準品と異なります。またサイズによりブラケット形状が異なりますので、詳細寸法はCADデータでご確認ください。
ハンドルカバーHDCVR13（別売）：φ13のマイクロメータヘッドのハンドルに取り付けるだけで、ハンドル径を大きくすることができます。P.1638
延長カバーHDEXT13（別売）：φ13のマイクロメータヘッドのハンドルを延長することができます。P.1638

規格追加 赤文字表示

HIGH PRECISION DOVETAIL, RACK & PINION/CROSSED ROLLER

【高精度】アリ溝 ラック&ピニオン式/クロスローラ

CADデータフォルダ名：28_Stages

■特長：高さ方向に水平面が昇降するラック&ピニオン式ステージです。

■水平面Z軸　ラック&ピニオン式　RoHS

ZLFG25

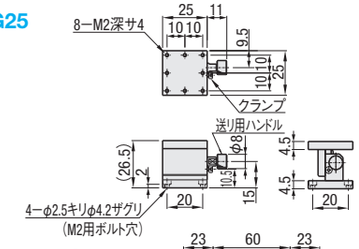

ZLFG40

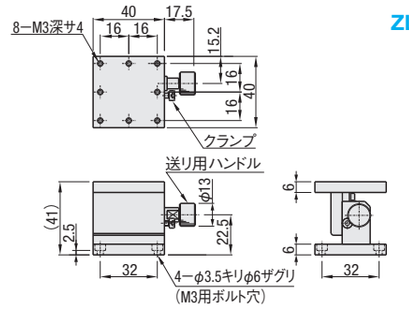

ZLFG60

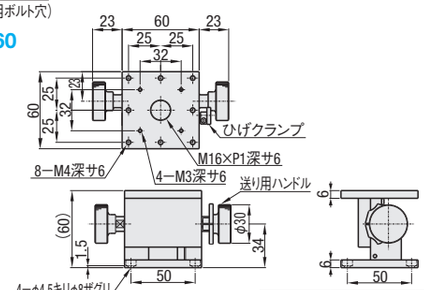

型式	M材質	S表面処理
ZLFG25	低カドミ真鍮	黒ふっ素樹脂処理
ZLFG40	アルミ合金	黒アルマイト
ZLFG60		

バーニア目盛はクランプ取付面の反対側となります。

型式 Type	No.	ステージ面(mm)	移動量(mm)	ハンドル1回転移動量(mm)	耐荷重(N)	移動精度 真直度	許容モーメント荷重(N・m) ピッチング	ヨーイング	ローリング	自重(kg)	付属品(4本) Type M−L	¥基準単価 1〜9コ
ZLFG	25	25×25	±2.5	≒8	6.9	30μm	0.6	1.0	1.5	0.08	SCB2−8	14,400
	40	40×40	±5	≒13	9.8		0.6	1.0	1.5	0.12	SCB3−6	17,000
	60	60×60	±10	≒17	14.7		4.0	4.0	2.5	0.47	SCB4−6	16,600

最小読取（バーニア目盛）：0.1mm/目盛　　表示数量超えはお見積り

Order 注文例　型式 ZLFG60　Delivery 出荷日　3 日目発送

ex.

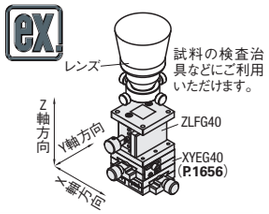

■特長：高精度な水平面Z軸の微調整に最適なステージです。ZLPGSは同サイズのZLPG（P.1675）よりも耐荷重に優れています。

■水平面Z軸　クロスローラ（ステンレス）

RoHS

ZLPGS40（マイクロメータヘッド Pitch0.5）

ZLPGS60（マイクロメータヘッド Pitch0.5）

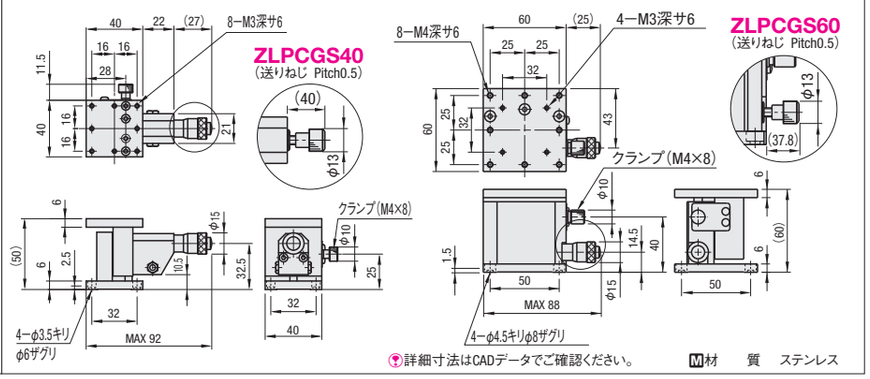

詳細寸法はCADデータでご確認ください。　M材　質　ステンレス

型式 Type	No.	ステージ面(mm)	移動量(mm)	耐荷重(N)	移動精度 真直度	許容モーメント荷重(N・m) ピッチング	ヨーイング	ローリング	モーメント剛性(″/N・cm) ピッチング	ヨーイング	ローリング	平行度(μm)	自重(kg)	付属品(4本) TypeM−L	¥基準単価 1〜9コ
ZLPGS	40	40×40	±3	29.4	3μm	1.8	1.1	1.2	0.81	0.22	0.30	100	0.49	SCB3−6	56,050
	60	60×60	±3	58.8		3.3	2.4	3.1	0.42	0.18	0.12		0.99	SCB4−6	60,800
ZLPCGS	40	40×40	±3	29.4	3μm	1.8	1.1	1.2	0.81	0.22	0.30	100	0.47	SCB3−6	53,050
	60	60×60	±3	29.4		3.3	2.4	3.1	0.42	0.18	0.12		0.97	SCB4−6	57,800

マイクロメータヘッド最小読取 10μm/目盛　　表示数量超えはお見積り
ハンドルカバーHDCVR15（別売）：φ15のマイクロメータヘッドのハンドルに取りつけるだけでハンドル径を大きくすることができます。P.1615

Order 注文例　型式 ZLPGS40　Delivery 出荷日　●ZLPGS 3 日目発送　●ZLPCGS 5 日目発送

28 標準ステージ 高精度ステージ

規格追加
赤文字表示

HIGH PRECISION CROSSED ROLLER -MICROMETER HEAD/FEED SCREW-

【高精度】クロスローラ

ーマイクロメータヘッド/送りねじー

CADデータフォルダ名：28_Stages

■特長：高精度な水平面Z軸の微調整に最適なステージです。

■水平面Z軸　クロスローラ

RoHS

ZLPG（マイクロメータヘッド Pitch 0.5）

ZLPCG（送りねじ Pitch 0.5）

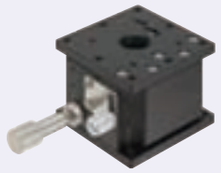

ZLPG25（マイクロメータヘッド）

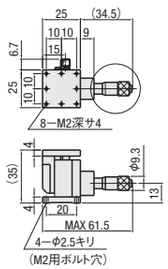

ZLPCG25（送りねじ）

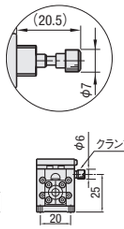

ZLPG40（マイクロメータヘッド）

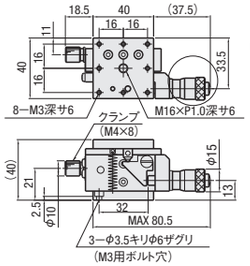

ZLPCG40（送りねじ）

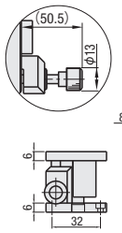

ZLPG40H（マイクロメータヘッド）

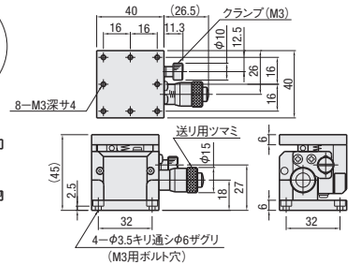

ZLPG60L（マイクロメータヘッド）

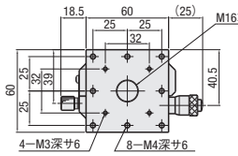

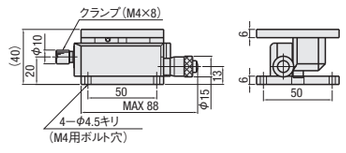

ZLPG60（マイクロメータヘッド）

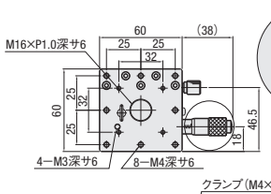

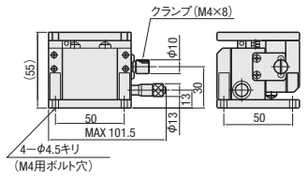

ZLPCG60（送りねじ）

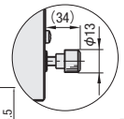

ZLPG80（マイクロメータヘッド）

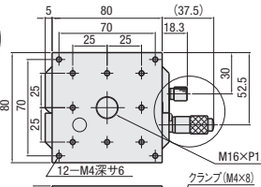

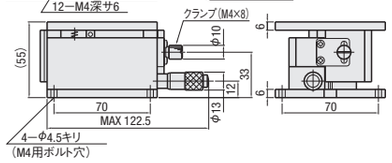

ZLPCG80（送りねじ）

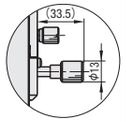

Ⓜ材　質　アルミ合金
詳細寸法はCADデータでご確認ください。　Ⓢ表面処理　黒アルマイト

型式 Type	No.	ステージ面 (mm)	移動量 (mm)	耐荷重 (N)	移動精度 真直度	許容モーメント荷重(N・m) ピッチング	ヨーイング	ローリング	モーメント剛性(″/N・cm) ピッチング	ヨーイング	ローリング	平行度	自重 (kg)	付属品 TypeM−L	数量	¥基準単価(1〜9コ) ZLPG	ZLPCG
ZLPG ZLPCG (*のみ)	25*	25×25	±2	9.8	3μm	0.7	0.5	0.5	4.08	2.50	2.37	50μm	0.06	SCB2−8	4	34,200	31,200
	40*	40×40	±3			2.3	1.5	2.0	1.96	1.63	0.97	100μm	0.20	SCB3−6	3	36,100	33,100
	40H	40×40	±3	19.6		4.0	2.5	2.5	1.50	1.07	1.14		0.20	SCB3−6	4	36,100	—
	60L	60×60	±3			2.3	1.5	4.2	1.01	0.72	0.21		0.30	SCB4−10		38,000	—
	60*	60×60	±5	39.2※		6.2	4.1	6.2	0.11	0.23	0.17		0.60	SCB4−10		38,950	35,950
	80*	80×80	±5	29.4		3.8	2.5	6.3	0.55	0.22	0.06		1.00	SCB4−10		42,750	39,750

マイクロメータヘッド最小読取 10μm/目盛　※ZLPCG60（送りねじ式）の耐荷重は29.4です。　表示数量超えはお見積り
ハンドルカバーHDCVR13（別売）：φ13のマイクロメータヘッドのハンドルに取りつけるだけでハンドル径を大きくすることができます。 P.1638
延長カバーHDEXT13（別売）：φ13のマイクロメータヘッドのハンドルを延長することができます。 P.1638

Order 注文例　型式 ZLPG40　Delivery 出荷日　●ZLPG 3 日目発送　●ZLPCG 5 日目発送

新商品

HIGH PRECISION LINEAR GUIDE, THIN -MICROMETER HEAD/FEED SCREW-

【高精度】リニアガイド 薄型

ーマイクロメータヘッド/送りねじー

CADデータフォルダ名：28_Stages

■特長：厚みを33mmまで抑えた薄型水平面Z軸ステージです。XYZ軸で組合せても高さが抑えられます。

■水平面Z軸　薄型

RoHS

ZLTG（マイクロメータヘッド Pitch 0.5）

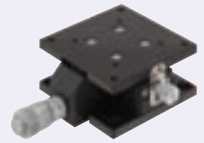

ZLTCG（送りねじ Pitch 0.5）

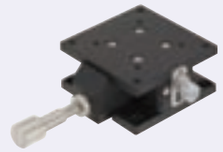

ZLTG40

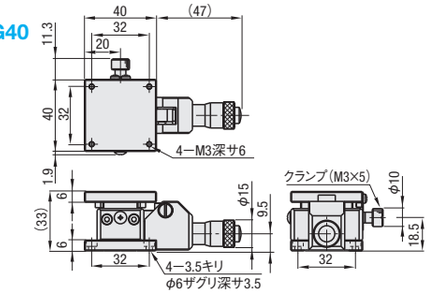

ZLTCG40

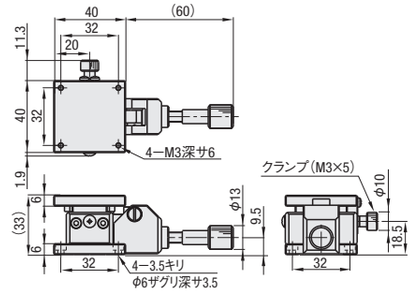

ZLTG60

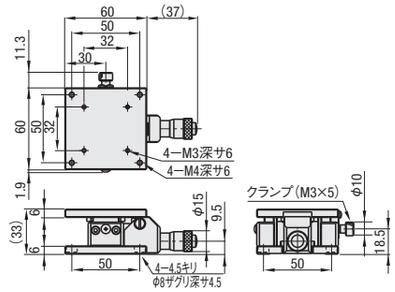

ZLTCG60

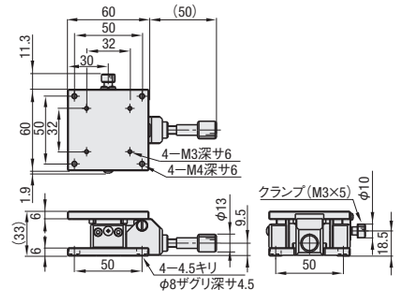

ZLTG80

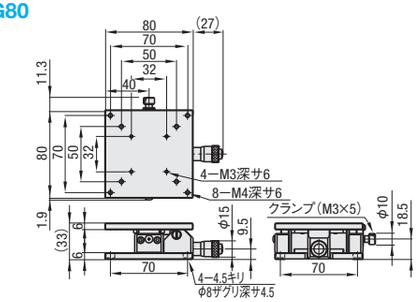

ZLTCG80

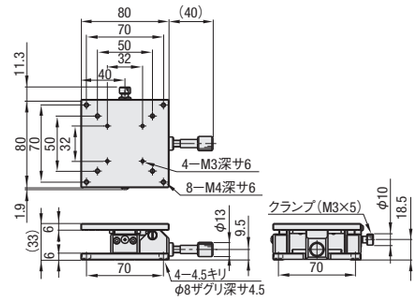

詳細寸法はCADデータでご確認ください。
送りねじ・マイクロメータの材質はP.1697・1698をご覧ください。
Ⓜ材　質　アルミ合金
Ⓢ表面処理　黒アルマイト

型式 Type	A	ステージ面 (mm)	移動量 (mm)	耐荷重 (N)	移動精度 真直度(μm)	許容モーメント荷重(N・m) ピッチング	ヨーイング	ローリング	モーメント剛性(″/N・cm) ピッチング	ヨーイング	ローリング	平行度 (μm)	自重 (kg)	付属品(4本)	¥基準単価 1〜9コ
ZLTG	40	40×40	±3	19.6	5	0.9	1.5	0.5	3.66	0.91	5.64	100	0.16	SCB3−6	41,100
	60	60×60	±3	29.4			2.3	0.7	3.67	0.25	4.81		0.24	SCB4−6	43,950
	80	80×80	±3				3.0	0.6	3.52	0.07	4.99		0.32	SCB4−6	47,750
ZLTCG	40	40×40	±3	19.6	5	0.9	1.5	0.5	3.66	0.91	5.64	100	0.14	SCB3−6	38,100
	60	60×60	±3	29.4			2.3	0.7	3.67	0.25	4.81		0.22	SCB4−6	40,950
	80	80×80	±3				3.0	0.6	3.52	0.07	4.99		0.30	SCB4−6	44,750

マイクロメータヘッド最小読取　10μm/目盛　表示数量超えはお見積り

Order 注文例　型式 ZLTG80　Delivery 出荷日 5 日目発送

28 標準ステージ 高精度ステージ

ミスミ FAメカ2010　商品・価格の最新情報あります！　ミスミFA　検索　http://fa.misumi.jp/

HIGH PRECISION HELICOID SCREW, HORIZONTAL LEVEL STAGES -HIGH ALLOWABLE LOAD-

【高精度】ヘリコイドねじ式 水平面Z軸

ー高耐荷重ー

CADデータフォルダ名：28_Stages

■特長：クロスローラ式水平面Z軸ステージよりもストロークが大きく、ラボジャッキと同等の耐荷重のステージです。構造に多条ねじを採用し、ガタつきを小さく抑えました。

■ヘリコイドねじ式水平面Z軸

RoHS

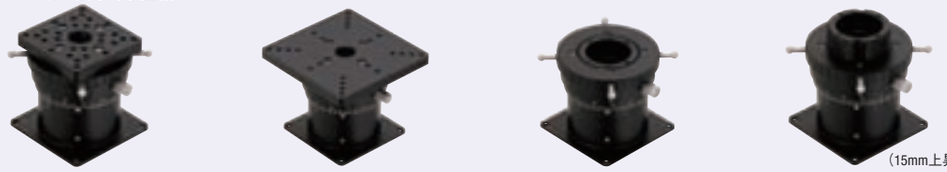

（15mm上昇状態）

■プレート付（60角・90角）

ZHRD30ー60

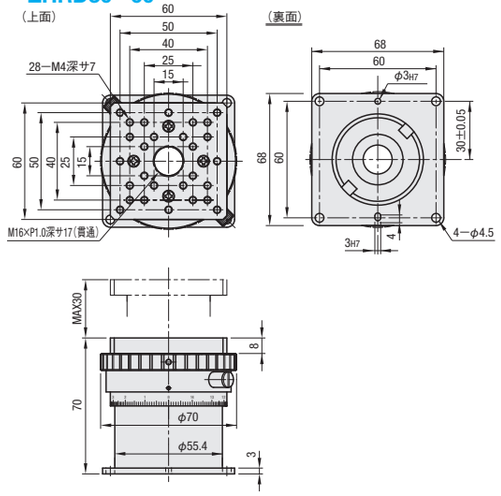

ZHRD30ー90

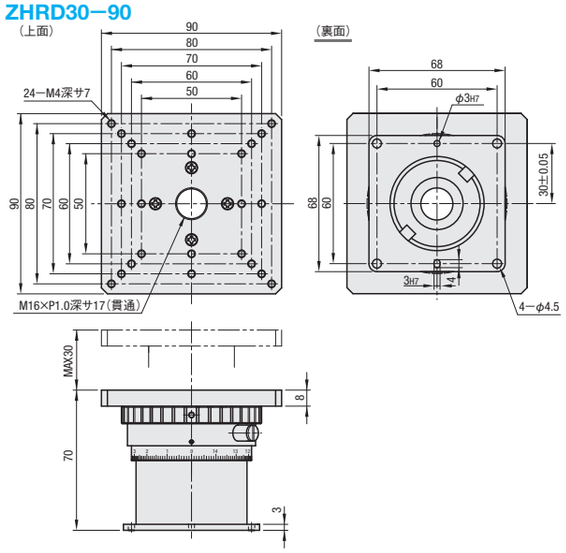

■透過穴式

ZHRD30ーT

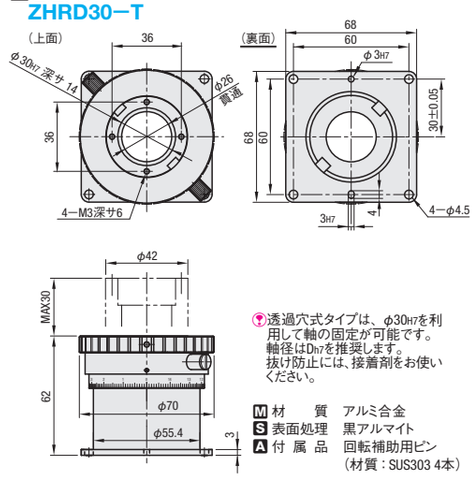

【ヘリコイド式水平面Z軸ステージ解説】

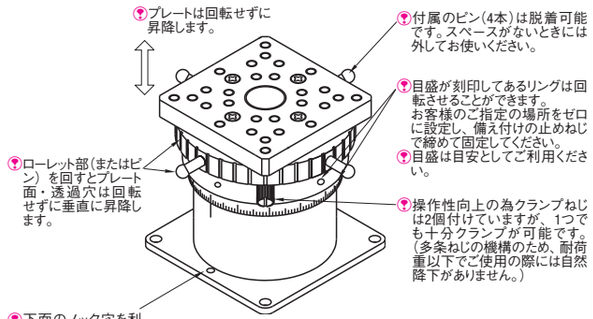

透過穴式タイプは、φ30H7を利用して軸の固定が可能です。軸径はDh7を推奨します。抜け防止には、接着剤をお使いください。

M 材　　質　アルミ合金
S 表面処理　黒アルマイト
A 付 属 品　回転補助用ピン（材質：SUS303 4本）

型式 Type	No.	ステージ面 (mm)	移動量 (mm)	1回転の移動量 (mm)	耐荷重 (N)	平行度 (μm)	自重 (kg)	付属品（4本）	¥基準単価 1～9コ
ZHRD	30ー60	60×60	30	15	68.6	50μm	0.50	SCB4ー8	39,000
	30ー90	90×90					0.59		42,000
	30ーT	ー					0.42		36,000

上面にモーメント荷重がかかる場合、ガタつきを感じる場合があります。

表示数量超えはお見積り

Order 注文例　型式 ZHRD30ー60

Delivery 出荷日　在庫品　翌日出荷 P.87

ご希望によりPM5:00迄、当日出荷受付致します。

LAB JACKS, HORIZONTAL LEVEL STAGES

ラボジャッキ 水平面Z軸

ー高耐荷重ー

CADデータフォルダ名：28_Stages

■特長：長ストロークが必要なZ軸の調整に適したステージです。

■ラボジャッキ

RoHS

型番 □ は非対応

ZLJG80

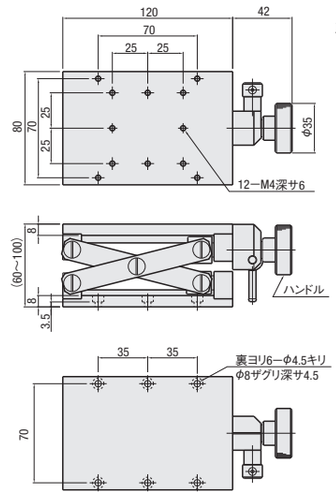

ZLJG120

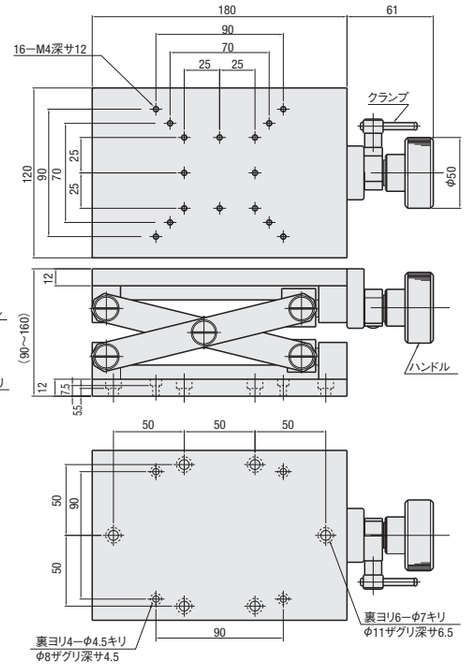

M 材　　質　アルミ合金
S 表面処理　黒アルマイト
A 付 属 品　六角穴付ボルト（ステンレス）
ZLJG80 ：SCB4ー10（6本）
ZLJG120：SCB4ー12, SCB6ー12（各4本）

ハンドル式昇降テーブルです。比較的耐荷重も大きく割締め方式のクランプで確実な 固定が可能です。

ハンドルを左に回すとステージ面が上に上がります。

型式 Type	No.	ステージ面 (mm)	移動量 (mm)	1回転の移動量 (mm)	耐荷重 (N)	平行度 (μm)	自重 (kg)	¥基準単価 1～4コ
ZLJG	80	80×120	40	2	68.6	200μm	1.25	54,000
	120	120×180	70	3	98.0		3.50	64,000

表示数量超えはお見積り

Order 注文例　型式 ZLJG80

Delivery 出荷日　5 日目発送　ストーク B 1,000円/1本 P.88

同一サイズ3本以上は一律2,700円

28 標準ステージ 高精度ステージ

ミスミ FAメカ2010　WEBなら素早く部品検索!　ミスミFA　検索　http://fa.misumi.jp/

【高精度】X/XY/Z軸 仕様選択

CADデータフォルダ名：28_Stages

■特長：リニアボール・クロスローラの各X、XY、Z軸ステージ(P.1647、P.1641～1642、P.1658～1659、P.1672)に①送り位置、②送り方式、③クランプ方式、④グリースを自由に組み合わせられるステージです。

■仕様選択ステージ

RoHS

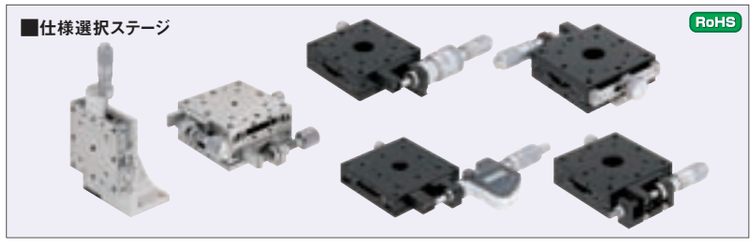

型式 Type	軸	ガイド方式	使用ステージ
FS	X	R	XSG (P.1641)
		C	XPG (P.1647)
	XY	R	XYSG (P.1658)
	Z	R	ZSG (P.1672)

※テーブルサイズが同一のステージを参照してください。
ガイド方式　R：リニアボール
C：クロスローラ

ステージ 軸	Type	サイズ	¥基準単価 1～9コ	①送り位置 センター/サイド	②送り方式 マイクロメータヘッド(ストローク：mm)	¥価格	送りねじ(pitch/ストローク：mm)	¥価格	③クランプ方式 選択	¥価格	④グリース 選択	¥価格
X軸	FSXR (リニアボール)	25	9,300	(センター)：A AR ：AZ AZR ：C CR ：CZ CZR (サイド)	N(標準±3.2)	N：+6,700 M：+41,800 D：+18,400	F(六角穴0.5/±3.2) B(送りねじ0.5/±3.2)	F・B・J 各+3,700	S(標準)	S：0 H：+7,000 P：+3,000	G(標準) R(クリーン環境用)※2	G：+0 R：+2,000
		40	10,300		N(標準±6.5) M(粗微動±6.5)		F(六角穴0.5/±6.5) B(送りねじ0.5/±6.5) J(送りねじ1.0/±6.5)		S(標準) H(ディスク) P(対向)C、CRかつ送り方式がN、Fの場合のみ可			
		50	11,300									
		60	11,300									
		70	14,300									
		80	16,300		N(標準±12.5) M(粗微動±6.5) D(デジタルマイクロ±12.5) ※1 送り位置A、AR、Cのみ可				S(標準) H(ディスク)			
	FSXC (クロスローラ)	25	12,300	(センター)：A AR ：AZ AZR ：C CR ：CZ CZR (サイド)	N(標準±3.2)	N：+6,700 M：+41,800 D：+18,400	F(六角穴0.5/±3.2) B(送りねじ0.5/±3.2)	F・B・J 各+3,700	S(標準)	S：0 H：+7,000 P：+3,000	G(標準) R(クリーン環境用)※2	G：+0 R：+6,000
		40	15,300		N(標準±6.5) M(粗微動±6.5)		F(六角穴0.5/±6.5) B(送りねじ0.5/±6.5) J(送りねじ1.0/±6.5)		S(標準) H(ディスク) P(対向)C、CRかつ送り方式がN、Fの場合のみ可			
		60	17,300									
		80	21,300		N(標準±12.5) M(粗微動±6.5) D(デジタルマイクロ±12.5) ※1 送り位置A、AR、Cのみ可				S(標準)			
XY軸	FSXYR (リニアボール)	25	18,600	(センター)：A AR (サイド)：C CR	N(標準±3.2)	N：+13,400 M：+83,600 D：+36,800	F(六角穴0.5/±3.2) B(送りねじ0.5/±3.2)	F・B・J 各+7,400	S(標準)	S：0 H：+14,000 P：+6,000	G(標準) R(クリーン環境用)※2	G：+0 R：+4,000
		40	20,600		N(標準±6.5) M(粗微動±6.5)		F(六角穴0.5/±6.5) B(送りねじ0.5/±6.5) J(送りねじ1.0/±6.5)		S(標準) H(ディスク)C、CRのみ P(対向)C、CRかつ送り方式がN、Fのみ可			
		50	22,600									
		60	22,600									
		70	28,600									
		80	32,600		N(標準±12.5) M(粗微動±6.5) D(デジタルマイクロ±12.5) ※1 送り位置A、ARのみ可				S(標準) H(ディスク)C,CRのみ可			
Z軸	FSZR (リニアボール)	25	11,300	(センター)：AZ AZR (サイド)：C CR ：CZ CZR C,CRは送り方向上向きその他は送り方向下向き	N(標準±3.2)	N：+6,700 M：+41,800	F(六角穴0.5/±3.2) B(送りねじ0.5/±3.2)	F・B・J 各+3,700	S(標準)	S：0 H：+7,000 P：+3,000	G(標準) R(クリーン環境用)※2	G：+0 R：+2,000
		40	15,300		N(標準±6.5) M(粗微動±6.5)C、CRは不可		F(六角穴0.5/±6.5) B(送りねじ0.5/±6.5) J(送りねじ1.0/±6.5)		S(標準) H(ディスク) P(対向)C、CRかつ送り方式がN、Fの場合のみ可			
		50	18,300									
		60	18,300									
		70	22,300									
		80	24,300		N(標準±12.5) M(粗微動±6.5)C、CRは不可				S(標準) H(ディスク)			

※1　デジタルマイクロA、ARはクランプの位置のみ変更になります。　※2　送り方式M(粗微動)、D(デジタル)を選択時、R(クリーン環境用)グリースは指定不可。

Order 注文例

型式	①	②	③	④
FSXYR40	C	F	S	R

Delivery 出荷日　5 日目発送　ストーク B 1,000円/1本　P.88

同一サイズ3本以上は一律2,700円

Price 価格

(例)FSXYR40－C－F－S－R

ステージ基準単価	②	③	④	価格
20,600	7,400	0	4,000	32,000 円

ハンドルカバーHDCVR13(別売)：φ13のマイクロメータヘッド、送りねじのハンドルに取り付けるだけで、ハンドル径を大きくすることができます。P.1638

延長カバーHDEXT13(別売)：φ13のマイクロメータヘッド、送りねじのハンドルを延長することができます。P.1638

One Point：

X軸ステージ(XSG P.1641 や XPG P.1647)を縦使いする場合、Z軸ステージ(ZSG P.1672 や ZPG P.1673)との違いについて

Z軸ステージはマイクロメータヘッド、送りねじの方向とバネの力方向を考え、ステージ面が荷重で落ちないように組み立てています。
(基本はセンター押しです。)

■X軸を縦使いするときの注意

(NG)XSG□□(もしくは、－CR、－A選択)のマイクロメータヘッド先端を下向きにして取り付けると、ステージ面が下がることがあります。

バネで引張る力以上の荷重がかかると、荷重を受けられずステージ面がずり落ちます。

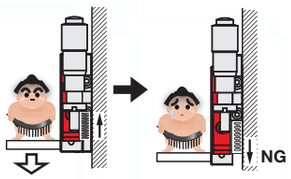

(OK)ZSG□□－CUを追加工で選択して取り付けると、マイクロメータで荷重を受けるため、ステージ面は下がりません。

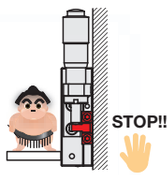

ただし、垂直方向の耐荷重以上の荷重をかけるのはお控えください。

①送り位置

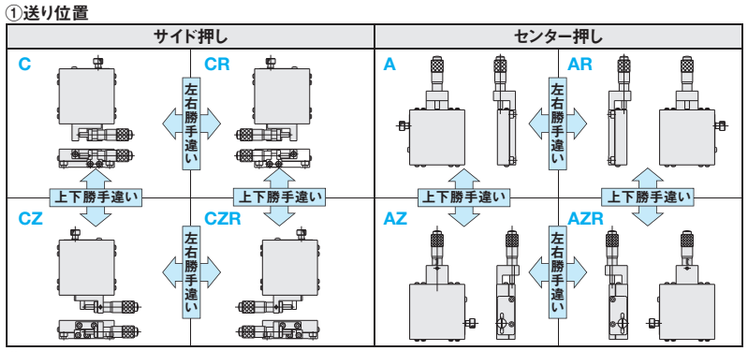

②送り方式

N(標準マイクロメータヘッド)

テーブルサイズ25 (ストローク±3.2mm　最小目盛0.01mm)

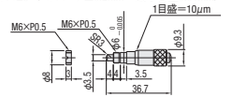

テーブルサイズ40～70 (ストローク±6.5mm　最小目盛0.01mm)

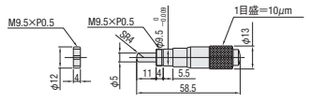

テーブルサイズ80 (ストローク±12.5mm　最小目盛0.01mm)

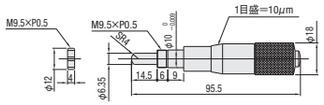

F(六角穴付ねじ Pitch0.5)

テーブルサイズ25 (M3×P0.5　ストローク±3.2mm)

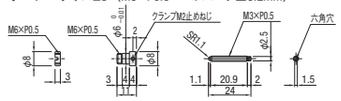

テーブルサイズ40～80 (M6×P0.5　ストローク±6.5mm)

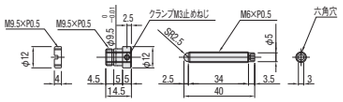

プッシュ部のセットボルトによりネジ位置のロックが可能です。

B (送りねじ Pitch0.5)
J (送りねじ Pitch1.0)

テーブルサイズ25 (B M3×P0.5　ストローク±3.2mm)

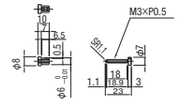

テーブルサイズ40～80 (B M6×P0.5　ストローク±6.5mm)
(J M6×P1.0　ストローク±6.5mm)

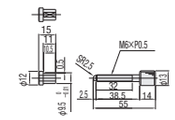

M(粗微動マイクロメータヘッド)

テーブルサイズ40～80
(ストローク・・・粗動：±6.5mm　微動：0.2mm
最小目盛・・・粗動：10μm　微動：0.5μm)

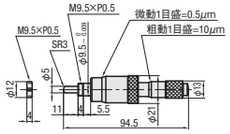

D(デジタルマイクロメータヘッド)

テーブルサイズ80
(ストローク・・・0～25mm
最小目盛 0.01mm　デジタル表示 0.001mm)

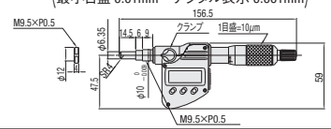

③クランプ方式

S(標準)

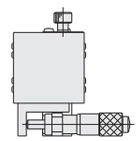

クランプネジを締め込むことで、クランププレートがステージ側面を押さえつけます。

H(ディスククランプ)

ガイド方式	A	J1	P1
リニアボール	40・50・60・70	15.8	10
	80	14.8	15
クロスローラ	40・60	14.8	15

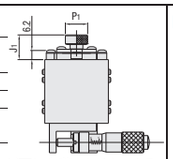

ディスクを挟み込むことで、ステージ面に負荷をかけないクランプ方式です。標準クランプと比べ固定時の位置ずれを抑えることが可能です。

P(対向クランプ)

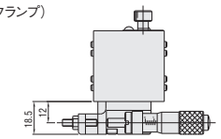

サイド押しマイクロメータヘッドの反対方向(対向)から、ボルト(M4×25、ピッチ0.5)で押さえます。振動に強く確実で大きな固定力が得られます。

④グリース

項目		条件		単位	測定方法	G(標準) ガイド機構面	G(標準) 操作部	R(クリーン環境用)
グリースの性能	増ちょう剤	—		—	—	リチウム石けん	ウレア	リチウム石けん
	基油	—		—	—	鉱油	鉱物油(混合)	エーテル系合成油
	基油同粘度	40℃		mm²/s	JIS K2220 5.19	130	—	—
		100℃				12.2	—	—
	混和ちょう度	—		—	JIS K2220 7	275	275	315
	滴点	—		℃	JIS K2220 8	185℃	280℃	216
	蒸発量	—		wt%	—	0.24	—	0.43
	離油度	100℃×24hr		wt%	JIS K2220 5.7	2.8	—	0.57
	低温トルク	(起動)	−30℃	N・m	JIS K2220 514	—	—	0.22
		(回転)				—	—	0.04
	使用温度	大気中		℃	—	−25～120℃	−15～150℃	−40～120℃

※リニアボールステージのガイド機構面グリースは、標準出荷時にR(クリーン環境用)となっています。
従って、R(クリーン環境用)指定時は、操作部グリースのみ変更となります。
【グリース交換箇所】
・ガイド機構面(面摺動部・擦り合わせ部・ガイド部)　・操作部(マイクロメータヘッド・送りねじ)

HIGH PRECISION DOVETAIL RACK & PINION/ X:FEED SCREW Z:RACK & PINION

【高精度】アリ溝 ラック&ピニオン式/X：送りねじ式 Z：ラック&ピニオン式

ハンドル1回転移動量	小	中	大
ストローク	短	中	長
耐荷重	軽	中	重

CADデータフォルダ名：28_Stages

■特長：1回転あたりの移動量が約18mmの早送りに適したXZ軸ステージです。組立の際に直角度を合わせた上で出荷しているため、組立工数を削減できます。

■X+Z軸　ラック&ピニオン式 RoHS

XZFG

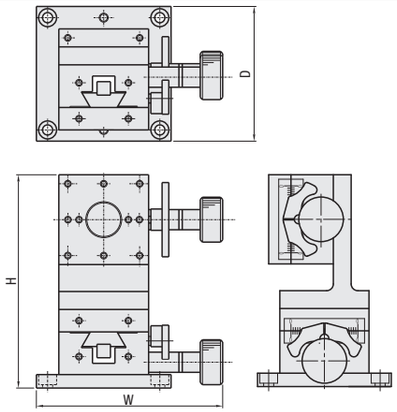

型式	M材質	S表面処理
XZFG25	低カドミ真鍮	黒ふっ素樹脂処理
XZFG40	アルミ合金	黒アルマイト
XZFG60		

型式 Type	No.	構成ステージ 下段	構成ステージ 上段	ステージ面 (mm)	外形寸法(mm) W	D	H	移動量(mm) X	Z	耐荷重(N)	自重 (kg)	付属品(4本) Type M−L	¥基準単価 1〜9コ
XZFG	25	XFG25	ZFG25	25×25	40	38	55.5	±5	±5	6.9	0.20	SCB2−12	25,700
	40	XFG40	ZFG40	40×40	83	60	95.0	±10	±10	14.7	0.45	SCB4−6	28,100
	60	XFG60	ZFG60	60×60	106	80	105.5	±20	＋20	19.6	1.25	SCB4−6	36,100

詳細の寸法は構成ステージの各ページ及びCAD データでご確認ください。(XFG P.1622、ZFG P.1664)　表示数量超えはお見積り

Order 注文例　型式 XZFG25　　Delivery 出荷日　3 日目発送

■特長：1回転あたりの移動量はX軸0.5mm、Z軸14/20mmです。X軸には微調整でき、高さ方向は早く送れるXZ軸ステージです。

■X：送りねじ式
Z：ラック&ピニオン式 RoHS

XZLNG25

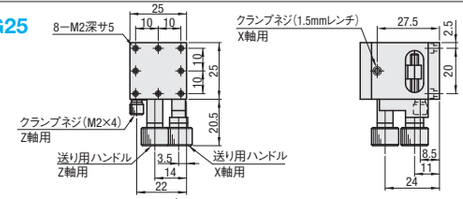

XZLNG40

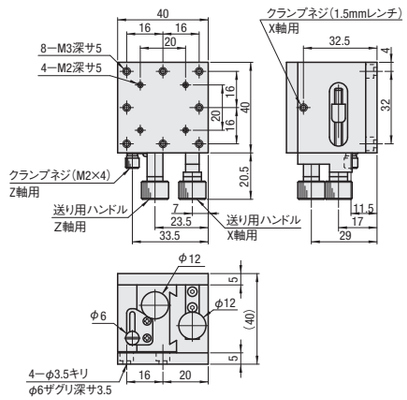

XZLNG60

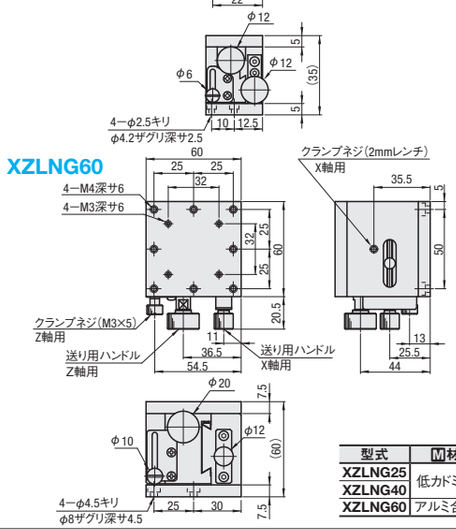

型式	M材質	S表面処理
XZLNG25	低カドミ真鍮	黒ふっ素樹脂処理
XZLNG40		
XZLNG60	アルミ合金	黒アルマイト

型式 Type	No.	ステージ面 (mm)	移動量 (mm)	ハンドル1回転移動量(mm)	耐荷重(N)	移動精度 真直度	自重 (kg)	付属品(4本) Type M−L	¥基準単価 1〜9コ
XZLNG	25	25×25	X：±5　Z：＋10	X：0.5　Z≒14	9.8	30μm	0.17	SCB2−5	25,000
	40	40×40	X：±7　Z：＋10				0.51	SCB3−6	26,600
	60	60×60	X：±10 Z：＋26	X：0.5　Z≒20			0.62	SCB4−8	27,600

XZLNGには目盛りがついていません。　表示数量超えはお見積り

Order 注文例　型式 XZLNG60　　Delivery 出荷日　3 日目発送

HIGH PRECISION DOVETAIL FEED SCREW

【高精度】アリ溝 送りねじ式

ハンドル1回転移動量	小	中	大
ストローク	短	中	長
耐荷重	軽	中	重

CADデータフォルダ名：28_Stages

■特長：安価で厚み15mm〜の薄型アリ溝送りねじ式XZ軸ステージです。組立の際に直角度を合わせた上で出荷しているため、組立工数を削減できます。

■X+Z軸　送りねじ式 RoHS
（Pitch 0.5mm）

XZEG

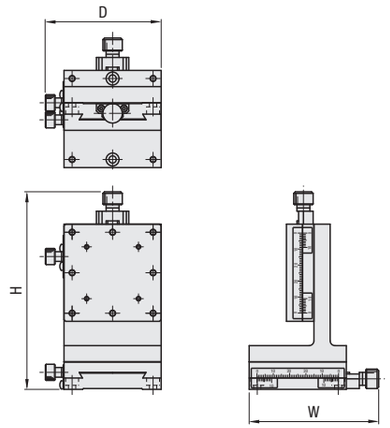

M材　質　(本体)低カドミ真鍮
(送り用ハンドル)アルミ
S表面処理　黒ふっ素樹脂処理

型式 Type	No.	構成ステージ 下段	構成ステージ 上段	ステージ面 (mm)	外形寸法(mm) W	D	H	移動量(mm) X	Z	耐荷重(N)	自重 (kg)	付属品(4本) Type M−L	¥基準単価 1〜9コ
XZEG	25	XEG25	ZEG25	25×25	45	31.7	72.5	±5	±5	9.8	0.17	SCB2−8	21,600
	40	XEG40	ZEG40	40×40	60	46.7	95.0	±7	±7		0.46	SCB3−6	24,300
	60	XEG60	ZEG60	60×60	80	71.8	122.0	±9	±9	19.6	1.35	SCB4−6	31,400

詳細の寸法は構成ステージの各ページ及びCAD データでご確認ください。(XEG P.1636、ZEG P.1670)　表示数量超えはお見積り

Order 注文例　型式 XZEG25　　Delivery 出荷日　3 日目発送

One Point：レバー式クランプ3D図

一部型式では下記3D図のような「レバー式クランプ」を採用しています。
通常のクランプネジはツマミの外径が小さい為、力を入れないとクランプができないこともあります。
レバー式クランプはネジにひげのようなレバーがついていますので、親指と人差し指で力をかけやすく、容易にクランプすることができます。
ただし、クランプしたことによる保持力は、通常のクランプと変わらない点はご注意ください。
また、レバー式クランプは構造上取り外すことはできません。

クランプネジ	保持力	特長	注意点
通常クランプ	同等	安価・省スペース	ツマミが小さい
レバー式クランプ		操作性が良い	一部型式に限られる

レバー式クランプ採用型式：
XFG40（P.1622）
XYFG40（P.1651）
XZFG40（P.1681）
XYZFG40（P.1685）

ミスミ FAメカ2010　ご注文型番を自動生成!　ミスミFA　検索　http://fa.misumi.jp/

HIGH PRECISION LINEAR BALL GUIDE

【高精度】リニアボール

プライスダウン 最大8%

:値下げ価格

ハンドル1回転移動量	小	中	大
ストローク	短	中	長
耐荷重	軽	中	重

CADデータフォルダ名：28_Stages

■特長：高精度・高剛性で低価格を実現したリニアボールXZ軸ステージです。送りねじ仕様にすればさらにお安くご購入いただけます。

■X+Z軸 RoHS

■マイクロメータヘッド

XZSG

XZSGB（黒色）

■送りねじ（Pitch 0.5）

XZSCG

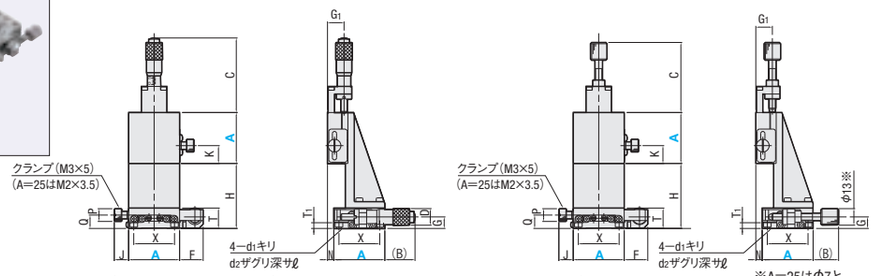

テーブル上取付穴寸法と送り用ブラケット形状は、リニアボールX軸ステージ（P.1641）をご覧ください。

A=25はZ軸用ブラケット形状が異なります。 P.1672をご覧ください。

●低温黒色クロムメッキの特長 P.118をご覧ください。

Type	本体		ボール		バネ	マイクロメータヘッドブラケット		先端受け部品	
	M材質	S表面処理	M材質	H硬度	M材質	M材質	S表面処理	M材質	S表面処理
XZSG XZSCG	SUS440C	無電解ニッケルメッキ	SUS440C	58HRC～	SUS304WPB	A5052	白アルマイト	SUS303	―
XZSGB		低温黒色クロムメッキ					黒アルマイト		低温黒色クロムメッキ

マイクロメータヘッド・送りねじの材質はP.1697・1698をご覧ください。

■マイクロメータヘッド（XZSG・XZSGB）・送りねじ（XZSCG）

型式 Type	A	正面図 H	C マイクロメータ	C 送りねじ	K	Q	P	J	F	T	側面図 T1	N	(B) マイクロメータ	(B) 送りねじ	移動量(mm)	D	G	G1	X	d1	d2	ℓ	付属品(4本) Type M−L
XZSG XZSCG XZSGB（*のみ）	25*	24.5	37.0	23	10	8.5	6	6.8	9	12	3.7	7	25	11	±3.2	9.3	7	10	20	2.5	4.2	2.5	SCB2−4
	40*	51	58.5	55	14	10.5	10	11.5	18.5	16	4.5	5	24	20.3	±6.5	13	9	13	32	3.5	6	3.5	SCB3−6
	50	46			19							20	19	15.3					40				
	60*	41			24						5	21	14	10.3					50	4.5	8	4.0	SCB4−6
	70	43			23.5	11.5				18	6	12	14.5	10.8			10	14	60			4.5	
	80*	40	96.0		25	14.5			22※	20	6.5	20	43.5	10	±12.5※	18	11	16.5	70			5.3	

※送りねじA=80の場合F=20　※送りねじタイプXZSCG80の移動量は±6.5mmとなります。

●性能表

型式 Type	A	ステージ面(mm)	耐荷重(N)	移動精度 真直度	移動精度 ピッチング	移動精度 ヨーイング	許容モーメント荷重(N・m) ピッチング	許容モーメント荷重(N・m) ヨーイング	許容モーメント荷重(N・m) ローリング	モーメント剛性(″/N・cm) ピッチング	モーメント剛性(″/N・cm) ヨーイング	モーメント剛性(″/N・cm) ローリング	自重(kg)	¥基準単価1～9コ XZSG	XZSCG	XZSGB
XZSG XZSCG XZSGB（*のみ）	25*	25×25	9.8	3μm	30″	25″	2.0	2.0	2.0	3.80	2.20	2.20	0.16	33,000	28,000	39,000
	40*	40×40	49.0	1μm※	25″	15″	5.0	5.0	5.0	0.84	0.56	0.56	0.55	37,000	33,000	41,500
	50	50×50					6.0	6.0	6.0	0.30	0.23	0.23	0.72	40,000	37,000	―
	60*	60×60					10.0	9.0	9.0	0.16	0.13	0.13	0.98	41,000	37,000	47,500
	70	70×70					13.8	12.9	12.9	0.12	0.08	0.08	1.42	46,000	46,000	―
	80*	80×80		3μm			18.2	17.7	17.7	0.08	0.06	0.06	2.10	50,000	48,000	59,000

XZSG・XZSGB：マイクロメータヘッド最小読取　10μm/目盛　※XZSGBの真直度は3μmとなります。

表示数量超えはお見積り

ハンドルカバーHDCVR13（別売）：φ13のマイクロメータヘッド、送りねじのハンドルに取り付けるだけで、ハンドル径を大きくすることができます。 P.1638

延長カバーHDEXT13（別売）：φ13のマイクロメータヘッド、送りねじのハンドルを延長することができます。 P.1638

Order 注文例　型式 XZSG80

Delivery 出荷日　●XZSG・XZSCG 3 日目発送　●XZSGB 5 日目発送

Alteration 追加工　型式 XZSG40 ― (C・CU・A・R) C　5 日目発送

Alterations	マイクロメータヘッド・送りねじ位置変更			
Spec.	サイド上向き 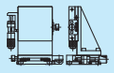	サイド下向き ⊗XZSGBは適用不可。	センター 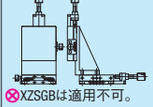 ⊗XZSGBは適用不可。	勝手違い 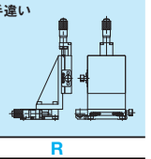
Code	C	CU	A	R
¥/1Code	無料	無料	無料	無料

マイクロメータヘッド・送りねじやクランプの取付寸法が標準品と異なります。詳細寸法はCADデータでご確認ください。

HIGH PRECISION CROSSED ROLLER

【高精度】クロスローラ

ハンドル1回転移動量	小	中	大
ストローク	短	中	長
耐荷重	軽	中	重

CADデータフォルダ名：28_Stages

■特長：軽量なアルミ合金を使用したクロスローラのXZ軸ステージです。

■X+Z軸 RoHS

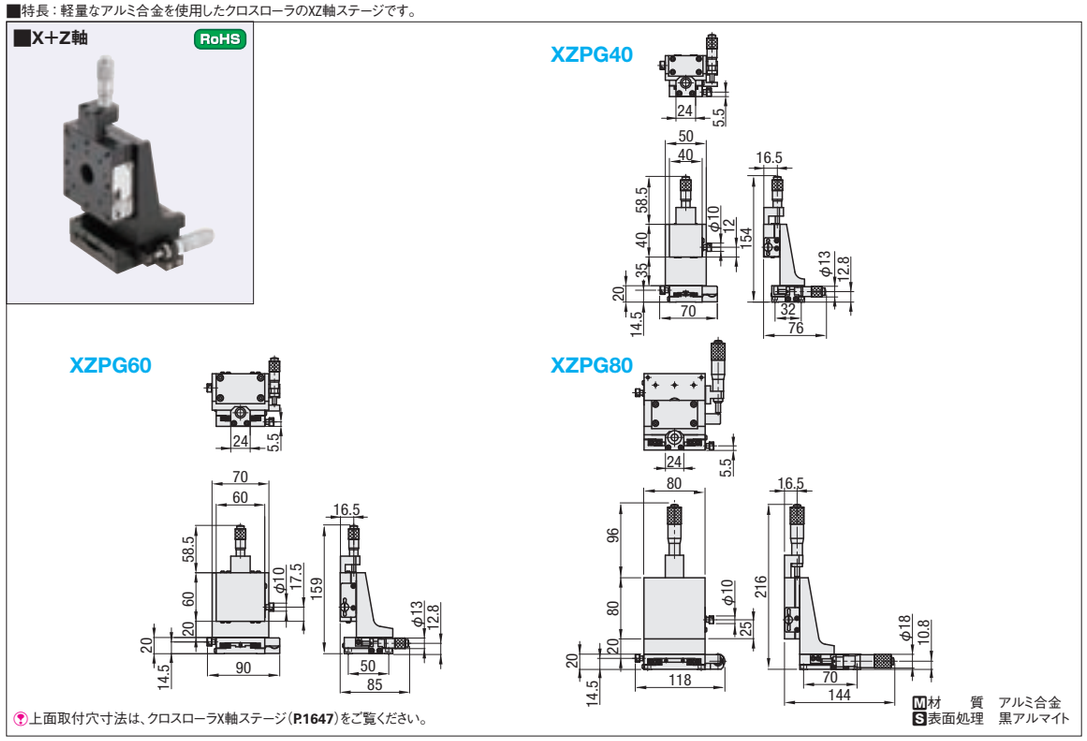

上面取付穴寸法は、クロスローラX軸ステージ（P.1647）をご覧ください。

型式 Type	No.	構成ステージ 下段	構成ステージ 上段	ステージ面(mm)	移動量(mm) X	移動量(mm) Z	耐荷重(N)	自重(kg)	¥基準単価 1～4コ
XZPG	40	XPG40	ZPG40	40×40	±6.5	±6.5	9.8	0.34	48,000
	60	XPG60	ZPG60	60×60			19.6	0.70	55,000
	80	XPG80	ZPG80	80×80	±12.5	±12.5	49.0	1.30	65,000

詳細の寸法は構成ステージの各ページ及びCADデータでご確認ください。

表示数量超えはお見積り

ハンドルカバーHDCVR13（別売）：φ13のマイクロメータヘッド、送りねじのハンドルに取り付けるだけで、ハンドル径を大きくすることができます。 P.1638

延長カバーHDEXT13（別売）：φ13のマイクロメータヘッド、送りねじのハンドルを延長することができます。 P.1638

Order 注文例　型式 XZPG60

Delivery 出荷日　5 日目発送　ストローク B 1,000円/1本 P.88

同一サイズ3本以上は一律2,700円

■特長：軽量なアルミ合金を使用したクロスローラ式XZ軸ステージです。高さ方向は水平面が昇降します。

■X+水平面Z軸 RoHS

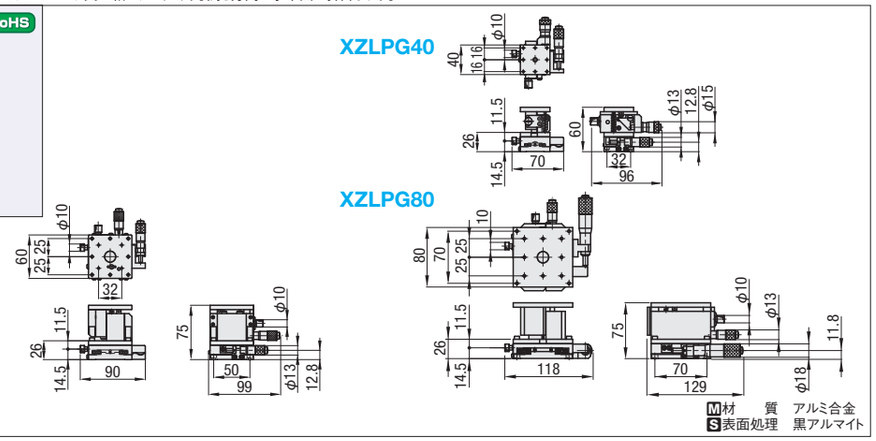

型式 Type	No.	構成ステージ 下段	構成ステージ 上段	ステージ面(mm)	移動量(mm) X	移動量(mm) Z	耐荷重(N)	自重(kg)	¥基準単価 1～4コ
XZLPG	40	XPG40	ZLPG40	40×40	±6.5	±3.0	9.8	0.34	58,100
	60	XPG60	ZLPG60	60×60		±5.0	19.6	0.85	62,950
	80	XPG80	ZLPG80	80×80	±12.5		29.4	1.50	70,750

詳細の寸法は構成ステージの各ページ及びCADデータでご確認ください。

表示数量超えはお見積り

ハンドルカバーHDCVR13（別売）：φ13のマイクロメータヘッド、送りねじのハンドルに取り付けるだけで、ハンドル径を大きくすることができます。 P.1638

延長カバーHDEXT13（別売）：φ13のマイクロメータヘッド、送りねじのハンドルを延長することができます。 P.1638

Order 注文例　型式 XZLPG80

Delivery 出荷日　5 日目発送　ストローク B 1,000円/1本 P.88

同一サイズ3本以上は一律2,700円

HIGH PRECISION DOVETAIL RACK & PINION/ XY:FEED SCREW Z:RACK & PINION

【高精度】アリ溝 ラック&ピニオン式/XY：送りねじ式 Z：ラック&ピニオン式

ハンドル1回転移動量	小	中	大
ストローク	短	中	長
耐荷重	軽	中	重

CADデータフォルダ名：28_Stages

■特長：ハンドル1回転あたりの移動量約18mmのXYZ軸ステージです。

■XY+Z軸　ラック&ピニオン式　RoHS

XYZFG25

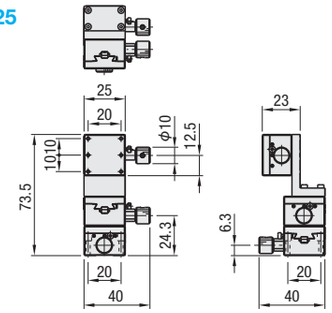

XYZFG40

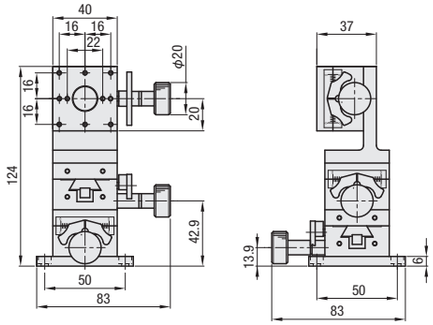

XYZFG60

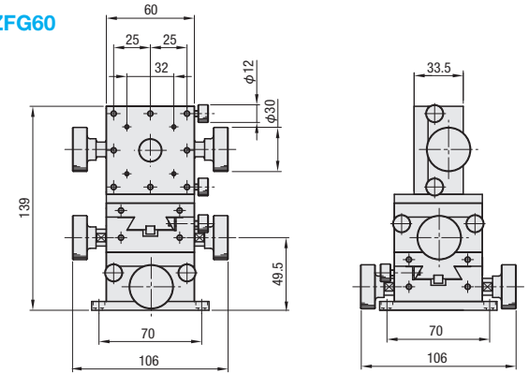

型式 Type	No.	構成ステージ 下段	構成ステージ 上段	ステージ面 (mm)	移動量(mm) X	Y	Z	耐荷重(N)	自重 (kg)	付属品(4本) Type M−L	¥基準単価 1〜9コ
XYZFG	25	XYFG25	ZFG25	25×25	±5	±5	±5	6.9	0.29	SCB2−12	36,400
	40	XYFG40	ZFG40	40×40	±10	±10	±10	14.7	0.61	SCB4−6	39,500
	60	XYFG60	ZFG60	60×60	±20	±20	±20	19.6	1.79	SCB4−6	52,600

Order 注文例　型式 XYZFG25

Delivery 出荷日　3 日目発送

詳細の寸法・材質・特性は構成ステージの各ページ及びCAD データでご確認ください。 XYFG P.1651、ZFG P.1664　表示数量超えはお見積り

■特長：水平面が昇降するXYZ軸ステージです。

■XY+水平面Z軸　RoHS

XYZLNG25

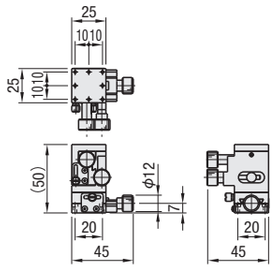

XYZLNG40

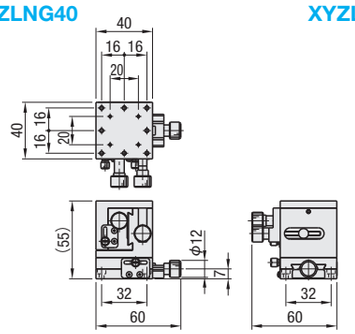

XYZLNG60

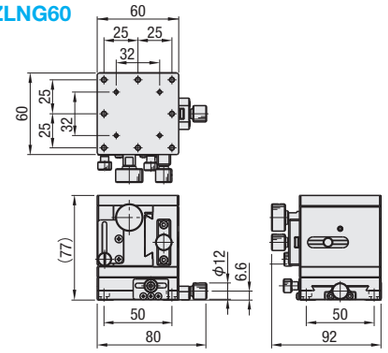

型式 Type	No.	構成ステージ 下段	構成ステージ 上段	ステージ面 (mm)	移動量(mm) X	Y	Z	耐荷重(N)	自重 (kg)	付属品(4本) Type M−L	¥基準単価 1〜9コ
XYZLNG	25	XEG25−R	XZLNG25	25×25	±5	±5	+10	9.8	0.24	SCB2−8	34,300
	40	XEG40−R	XZLNG40	40×40	±7	±7			0.70	SCB3−6	36,100
	60	XEG60−R	XZLNG60	60×60	±9	±10	+26		1.22	SCB4−6	39,000

Order 注文例　型式 XYZLNG25

Delivery 出荷日　3 日目発送

詳細の寸法・材質・特性は構成ステージの各ページ及びCAD データでご確認ください。 XEG□−R P.1636、XZLNG P.1681　表示数量超えはお見積り

HIGH PRECISION DOVETAIL FEED SCREW

【高精度】アリ溝 送りねじ式

ハンドル1回転移動量	小	中	大
ストローク	短	中	長
耐荷重	軽	中	重

CADデータフォルダ名：28_Stages

■特長：安価で厚み15mm〜と取扱いステージの中で一番薄型のアリ溝送りねじ式XYZ軸ステージです。

■XY+Z軸　送りねじ式 (Pitch 0.5mm)　RoHS

XYZEG25

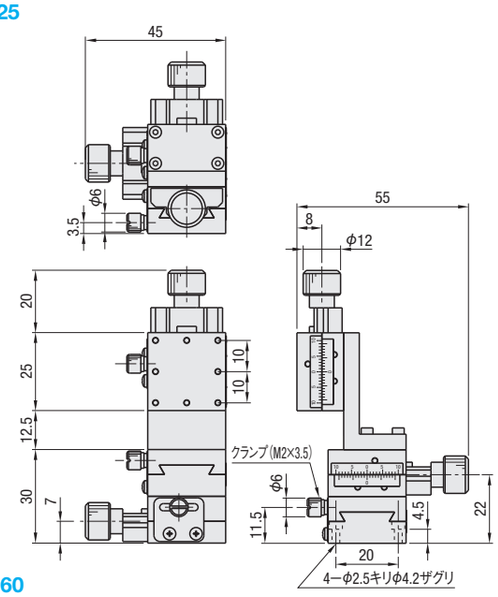

XYZEG40

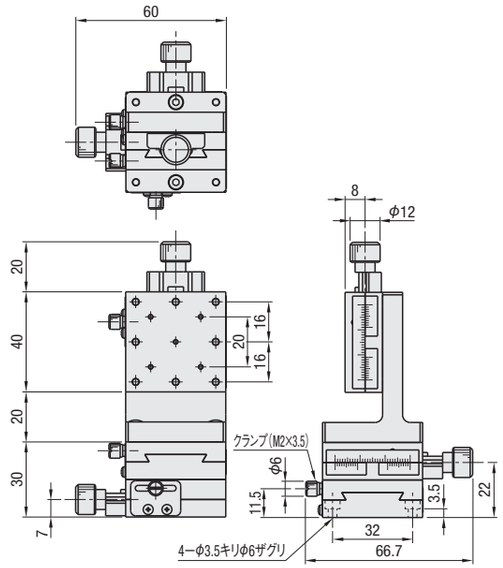

XYZEG60

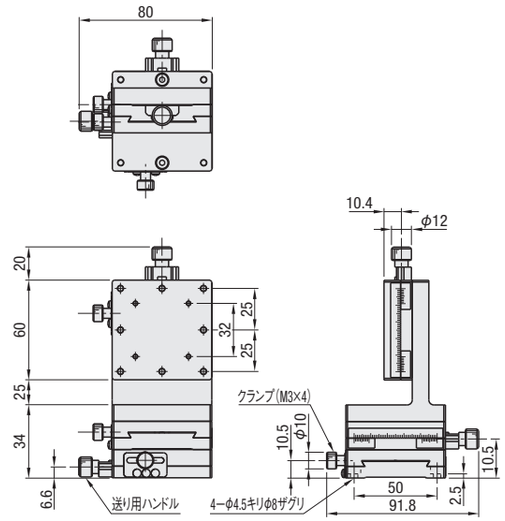

M材　質　(本体)低カドミ真鍮
(送り用ハンドル)アルミ
S表面処理　黒ふっ素樹脂処理

型式 Type	No.	構成ステージ 下段	構成ステージ 上段	ステージ面 (mm)	移動量(mm) X	Y	Z	耐荷重 (N)	自重 (kg)	付属品(4本) Type M−L	¥基準単価 1〜9コ
XYZEG	25	XYEG25	ZEG25	25×25	±5	±5	±5	9.8	0.24	SCB2−8	30,900
	40	XYEG40	ZEG40	40×40	±7	±7	±7		0.65	SCB3−6	33,800
	60	XYEG60	ZEG60	60×60	±9	±9	±9	14.7	1.95	SCB4−6	42,800

詳細の寸法・材質・特性は構成ステージの各ページ及びCAD データでご確認ください。 XYEG P.1656、ZEG P.1670　表示数量超えはお見積り

延長カバーHDEXT12(別売)：φ12のハンドルを延長することができます。 P.1638

Order 注文例　型式 XYZEG25

Delivery 出荷日　3 日目発送

28 標準ステージ 高精度ステージ

ミスミ FAメカ2010　3クリックで見積・注文へ!　ミスミFA　検索　http://fa.misumi.jp/

HIGH PRECISION LINEAR BALL GUIDE

【高精度】リニアボール

プライスダウン 最大8%
:値下げ価格

ハンドル1回転移動量	小	中	大
ストローク	短	中	長
耐荷重	軽	中	重

CADデータフォルダ名：28_Stages

■特長：高精度・高剛性で低価格を実現したリニアボールXYZ軸ステージです。送りねじ仕様にすればさらにお安くご購入いただけます。

■XY+Z軸 RoHS

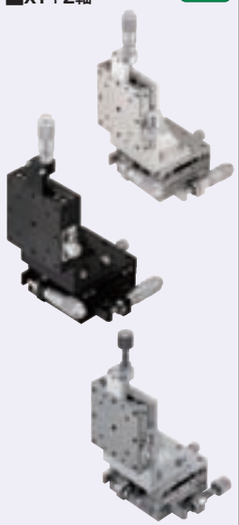

テーブル上取付寸法はリニアボールX軸ステージ(P.1641)をご覧ください。

■マイクロメータヘッド
XYZSG
(25≦A≦80)
XYZSGB(黒色)
(A=25・40・60・80)

■送りねじ(Pitch0.5)
XYZSCG
(25≦A≦80)

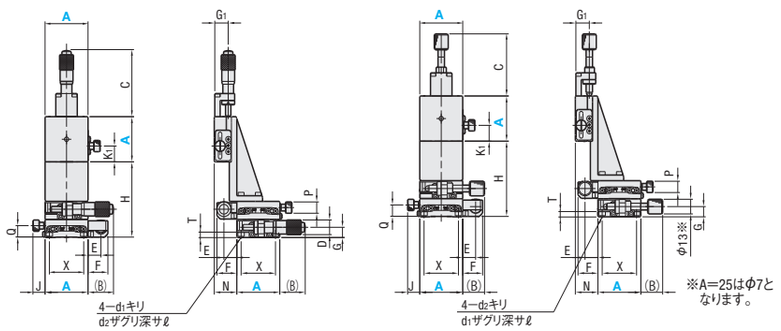

Type マイクロメータヘッド	Type 送りねじ	本体 M材質	本体 S表面処理	ボール M材質	ボール H硬度	バネ M材質	マイクロメータヘッドブラケット M材質	マイクロメータヘッドブラケット S表面処理	先端受け部品 M材質	先端受け部品 S表面処理
XYZSG	XYZSCG	SUS440C	無電解ニッケルメッキ	SUS440C	58HRC〜	SUS304WPB	A5052	白アルマイト	SUS303	—
XYZSGB	—	SUS440C	低温黒色クロムメッキ	SUS440C	58HRC〜	SUS304WPB	A5052	黒アルマイト	SUS303	低温黒色クロムメッキ

マイクロメータヘッド・送りねじの材質は P.1697・1698 をご覧ください。　黒色クロムメッキの特長 P.118

■マイクロメータヘッド(XYZSG・XYZSGB)・送りねじ(XYZSCG)

型式 Type	A	正面図 H	(C) マイクロメータ	(C) 送りねじ	K1	Q	J	(B) マイクロメータ	(B) 送りねじ	移動量(mm)	E	F	側面図 N	T	D	G	P	G1	X	d1	d2	ℓ	付属品(4本) Type M−L
XYZSG XYZSCG XYZSGB(*のみ)	25*	36.5	37	23	10	8.5	6.8	25	11	±3.2	7	9	7	3.7	9.3	7	6	10	20	2.5	4.2	2.5	SCB2−4
	40*	67	58.5	55	14	10.5	11.5	24	20.3	±6.5	12	18.5	5	4.5	13	9	10	13	32	3.5	6	3.5	SCB3−6
	50	62	58.5	55	19	10.5	11.5	19	15.3	±6.5	12	18.5	20	4.5	13	9	10	13	40	3.5	6	3.5	SCB3−6
	60*	57	58.5	55	24	10.5	11.5	14	10.3	±6.5	12	18.5	21	5	13	9	10	13	50	4.5	8	4	SCB4−6
	70	61	58.5	55	23.5	11.5	11.5	14.5	10.8	±6.5	12	18.5	12	6	13	10	10	14	60	4.5	8	4.5	SCB4−6
	80*	60	96	55	25	14.5	11.5	43.5	10	±12.5※1	17	26※2	20	6.5	18	11	10	16.5	70	4.5	8	5.3	SCB4−6

※1 XYZSCG80の移動量は±6.5mmです。　※2 送りねじXYZSCGがA=80の場合F=23.5

●性能表

型式 Type	A	ステージ面(mm)	耐荷重(N)	移動精度 真直度	ピッチング	ヨーイング	許容モーメント荷重(N・m) ピッチング	ヨーイング	ローリング	モーメント剛性(″/N・cm) ピッチング	ヨーイング	ローリング	自重(kg)	¥基準単価 1〜9コ XYZSG	XYZSCG	XYZSGB
XYZSG XYZSCG XYZSGB(*のみ)	25*	25×25	9.8	3μm	30″	25″	2.0	2.0	2.0	4.10	3.30	4.90	0.23	48,500	41,000	57,000
	40*	40×40	49	1μm 黒色リニアは3μm	25″	15″	5.0	5.0	5.0	0.98	0.91	1.05	0.78	53,000	47,000	60,500
	50	50×50					6.0	6.0	6.0	0.38	0.37	0.39	1.00	56,500	52,000	—
	60*	60×60					9.0	9.0	9.0	0.21	0.21	0.21	1.38	58,000	52,000	67,500
	70	70×70					12.9	12.9	12.9	0.14	0.13	0.15	2.00	65,000	65,000	—
	80*	80×80		3μm			17.7	17.7	17.7	0.10	0.10	0.10	3.00	71,000	68,000	84,000

XYZSG・XYZSGB：マイクロメータヘッド最小読取　10μm/目盛　　表示数量超えはお見積り
ハンドルカバーHDCVR13(別売)：φ13のマイクロメータヘッド、送りねじのハンドルに取り付けるだけで、ハンドル径を大きくすることができます。 P.1638
延長カバーHDEXT13(別売)：φ13のマイクロメータヘッド、送りねじのハンドルを延長することができます。 P.1638

Order 注文例　型式 XYZSG40

Delivery 出荷日　●XYZSG・XYZSCG 3 日目発送　●XYZSGB(黒色) 5 日目発送

Alteration 追加工　型式 XYZSG40 − (C・CU・A・R) C　5 日目発送

Alterations	マイクロメータヘッド・送りねじ位置変更
Spec.	サイド上向き / サイド下向き / センター / 勝手違い
Code	C / CU / A / R
¥/1Code	無料 / 無料 / 無料 / 無料

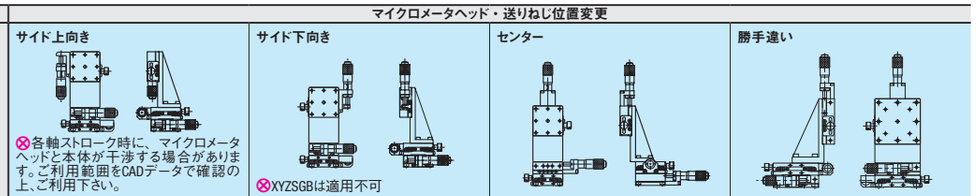

マイクロメータヘッド・送りねじやクランプの取付寸法が標準品と異なります。詳細寸法はCADデータでご確認ください。

HIGH PRECISION LINEAR BALL GUIDE -THIN-

【高精度】リニアボール

—薄型—

プライスダウン 最大7%
:値下げ価格

ハンドル1回転移動量	小	中	大
ストローク	短	中	長
耐荷重	軽	中	重

CADデータフォルダ名：28_Stages

■特長：XY軸に薄型のリニアボールステージを採用したXYZ軸ステージです。

■XY+Z軸 RoHS

テーブル上取付穴寸法と送り用ブラケット形状は、リニアボールX軸ステージ(P.1641)をご覧ください。

■マイクロメータヘッド
XYZSSG

■送りねじ(Pitch0.5)
XYZSSCG

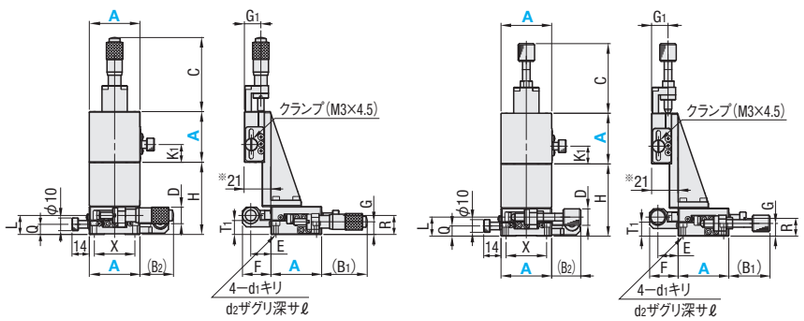

※A=80のときブラケット形状が異なります。そのため、ブラケットからのステージ飛出量は20となります。

本体 M材質	本体 S表面処理	ボール M材質	ボール H硬度	バネ M材質	マイクロメータヘッドブラケット M材質	マイクロメータヘッドブラケット S表面処理	先端受け部品 M材質
SUS440C	無電解ニッケルメッキ	SUS440C	58HRC〜	SUS304WPB	A5052	白アルマイト	SUS303

マイクロメータヘッド・送りねじの材質はP.1697・1698をご覧ください。

■マイクロメータヘッド(XYZSSG)・送りねじ(XYZSSCG)

型式 Type	A	正面図 H	K1	C マイクロメータ	C 送りねじ	(B2) マイクロメータ	(B2) 送りねじ	移動量(mm)	側面図 D	L	Q	X	R	G	G1	T1	E	F	(B1) マイクロメータ	(B1) 送りねじ	d1	d2	ℓ	付属品(4本) Type M−L
XYZSSG XYZSSCG	40	57	14	58.5	55	26.5	23	±6.5	13	15	8	32	14	10	13	10.5	16	22.5	36	32.5	3.5	6	3.5	SCB3−10
	60	47	24	58.5	55	16.5	13	±6.5	13	15	8	50	14	10	13	10.5	16	22.5	20.3	16.8	4.5	8	4.5	SCB4−10
	80	46	25	96	55	32	−7※1	±12.5※2	18※2	17	9.5	70	16.5	15	16.5	12.5	23	32※2	39	0	4.5	8	6.5	SCB4−10

※1　送りねじXYZSSCGの端面がステージの端面より7mm内側にあります。　※2　送りねじXYZSSCGがA=80の場合、移動量=±6.5、D=13、F=30となります。

●性能表

型式 Type	A	ステージ面(mm)	耐荷重(N)	移動精度 真直度	ピッチング	ヨーイング	許容モーメント荷重(N・m) ピッチング	ヨーイング	ローリング	モーメント剛性(″/N・cm) ピッチング	ヨーイング	ローリング	自重(kg)	¥基準単価 1〜9コ XYZSSG	XYZSSCG
XYZSSG XYZSSCG	40	40×40	49	3μm	40″	20″	4.5	5.0	4.5	1.15	0.89	1.27	0.66	54,000	48,000
	60	60×60					9.0	8.1	9.0	0.35	0.28	0.35	1.22	59,000	53,000
	80	80×80					16.4	15.9	16.4	0.13	0.08	0.12	2.52	77,000	77,000

XYZSSG：マイクロメータヘッド最小読取　10μm/目盛　　表示数量超えはお見積り
ハンドルカバーHDCVR13(別売)：φ13のマイクロメータヘッド、送りねじのハンドルに取り付けるだけで、ハンドル径を大きくすることができます。 P.1638
延長カバーHDEXT13(別売)：φ13のマイクロメータヘッド、送りねじのハンドルを延長することができます。 P.1638

Order 注文例　型式 XYZSSG40

Delivery 出荷日　3 日目発送

Alteration 追加工　型式 XYZSSG40 − (C・CU・A・R) C　5 日目発送

Alterations	マイクロメータヘッド・送りねじ位置変更
Spec.	サイド上向き / サイド下向き / センター / 勝手違い
Code	C / CU / A / R
¥/1Code	無料 / 無料 / 無料 / 無料

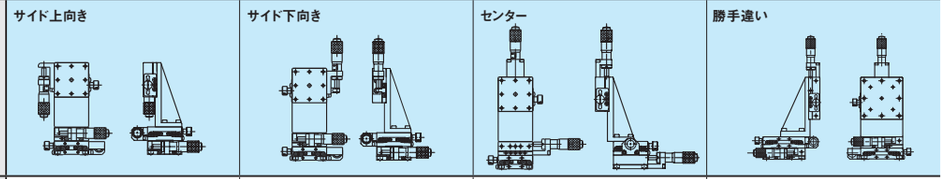

マイクロメータヘッド・送りねじやクランプの取付寸法が標準品と異なります。詳細寸法はCADデータでご確認ください。

28 標準ステージ 高精度ステージ

ミスミ FAメカ2010　かんたん型番チェックは…　ミスミFA 検索　http://fa.misumi.jp/

【高精度】組合せステージ

CADデータフォルダ名：28_Stages

■特長：アルミ合金を使用した軽量なXYZ軸クロスローラステージです。Z軸の必要ストロークとXY軸の厚みの組合せに応じてお選びください。

■組合せステージ

RoHS

XYZPG

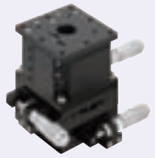

XYZLPG

XYZLSPG

■特長：クロスローラ式ステージをベースとした回転・ゴニオを含めた組合せステージです。

■組合せステージ

RoHS

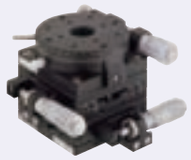

①XYRPG

③XYRSPG

②XYZLRPG

④XYZLRSPG

型式		構成ステージ		ステージ面 (mm)	外形寸法(mm)			移動量(mm)			耐荷重 (N)	自重 (kg)	¥基準単価
Type	No.	下段	上段		W	D	H	X	Y	Z			1～4コ
XYZPG	40	XYPG40(P.1662)	ZPG40(P.1673)	40×40	85	78	174	±6.5	±6.5	±6.5	9.8	0.48	70,000
	60	XYPG60(P.1662)	ZPG60(P.1673)	60×60	99	92	179				19.6	0.95	79,000
	80	XYPG80(P.1662)	ZPG80(P.1673)	80×80	150	135	236	±12.5	±12.5	±12.5	49.0	1.80	93,000
XYZLPG	40	XYPG40(P.1662)	ZLPG40(P.1675)	40×40	96	77	80	±6.5	±6.5	±3.0	9.8	0.48	80,100
	60	XYPG60(P.1662)	ZLPG60(P.1675)	60×60	115	92	95			±5.0	39.2	1.12	86,950
	80	XYPG80(P.1662)	ZLPG80(P.1675)	80×80	150	135	95	±12.5	±12.5		29.4	2.00	98,750
XYZLSPG	40	XYSPG40(P.1663)	ZLPG40(P.1675)	40×40	100	81	62	±6.5	±6.5	±3.0	7.8	0.40	86,100
	60	XYSPG60(P.1663)	ZLPG60(P.1675)	60×60	119	97	77			±5.0	23.5	1.00	92,950
	80	XYSPG80(P.1663)	ZLPG80(P.1675)	80×80	151	132	77	±12.5	±12.5		29.4	1.70	106,750

詳細の寸法・材質・特性は構成ステージの各ページ及びCADデータでご確認ください。　表示数量超えはお見積り
付属品のボルトのサイズは下段ステージのページでご確認ください。
ハンドルカバーHDCVR13(別売)：φ13のマイクロメータヘッドのハンドルに取り付けるだけで、ハンドル径を大きくすることができます。P.1638
延長カバーHDEXT13(別売)：φ13のマイクロメータヘッドのハンドルを延長することができます。P.1638

カタログに掲載されているクロスローラ式ステージを組合せした商品です。

型式		構成ステージ			ステージ面 (mm)	外形寸法(mm)			移動量(mm)				耐荷重 (N)	自重 (kg)	¥基準単価
Type	No.	下段	中段	上段		W	D	H	X	Y	Z	θ			1～4コ
①XYRPG (XY+回転)	38	XYPG40(P.1662)	RPG38(P.1692)	—	φ38	85	84	60	±6.5	±6.5	—	粗動360° 微動±5°	9.8	0.37	66,000
	60	XYPG60(P.1662)	RPG60(P.1692)	—	φ60	99	98	65			—		29.4	0.78	73,000
	85	XYPG80(P.1662)	RPG85(P.1692)	—	φ85	150	137	65	±12.5	±12.5	—		39.2	1.48	86,000
②XYZLRPG (XY+水平面Z+回転)	38	XYPG40(P.1662)	ZLPG40(P.1675)	RPG38(P.1692)	φ38	96	84	100	±6.5	±6.5	±3.0	粗動360° 微動±5°	8.9	0.57	102,100
	60	XYPG60(P.1662)	ZLPG60(P.1675)	RPG60(P.1692)	φ60	115	98	120			±5.0		29.4	1.40	111,950
	85	XYPG80(P.1662)	ZLPG80(P.1675)	RPG85(P.1692)	φ85	150	137	120	±12.5	±12.5			24.7	2.48	128,750
③XYRSPG (薄型XY+回転)	38	XYSPG40(P.1663)	RPG38(P.1692)	—	φ38	99	84	42	±6.5	±6.5	—	粗動360° 微動±5°	8.9	0.29	72,000
	60	XYSPG60(P.1663)	RPG60(P.1692)	—	φ60	103	101	47			—		26.7	0.68	79,000
	85	XYSPG80(P.1663)	RPG85(P.1692)	—	φ85	151	132	47	±12.5	±12.5	—		34.5	1.18	94,000
④XYZLRSPG (薄型XY+水平面Z+回転)	38	XYSPG40(P.1663)	ZLPG40(P.1675)	RPG38(P.1692)	φ38	100	84	82	±6.5	±6.5	±3.0	粗動360° 微動±5°	7.0	0.49	108,100
	60	XYSPG60(P.1663)	ZLPG60(P.1675)	RPG60(P.1692)	φ60	119	101	102			±5.0		20.6	1.28	117,950
	85	XYSPG80(P.1663)	ZLPG80(P.1675)	RPG85(P.1692)	φ85	151	132	102	±12.5	±12.5			24.7	2.18	136,750

詳細の寸法・材質・特性は構成ステージの各ページ及びCADデータでご確認ください。　表示数量超えはお見積り
付属品のボルトのサイズは下段ステージのページでご確認ください。
ハンドルカバーHDCVR13(別売)：φ13のマイクロメータヘッドのハンドルに取り付けるだけで、ハンドル径を大きくすることができます。P.1638
延長カバーHDEXT13(別売)：φ13のマイクロメータヘッドのハンドルを延長することができます。P.1638

Order 注文例

型式
XYRPG38

Delivery 出荷日　5 日目発送　ストーク B 1,000円/1本　P.88

同一サイズ3本以上は一律2,700円

■XY+Z
XYZPG

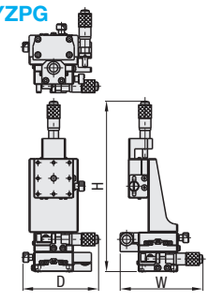

■XY+水平面Z
XYZLPG

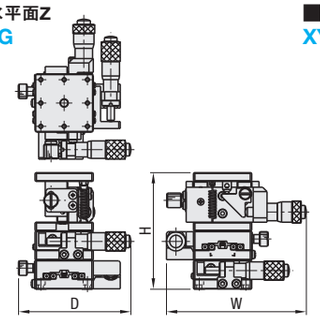

■薄型XY+水平面Z
XYZLSPG

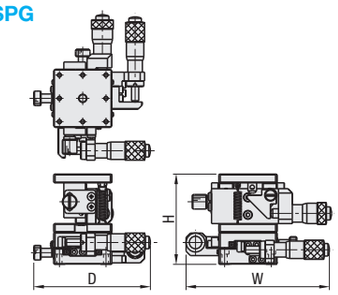

■①XYRPG
(XY軸+回転)

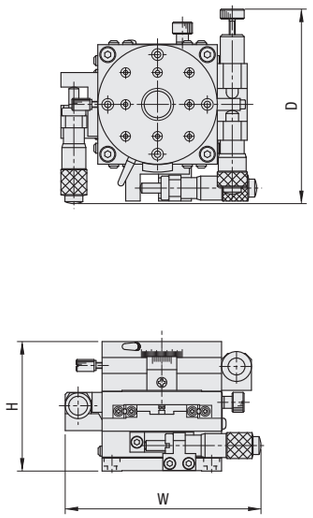

■②XYZLRPG
(XY軸+水平面Z軸+回転)

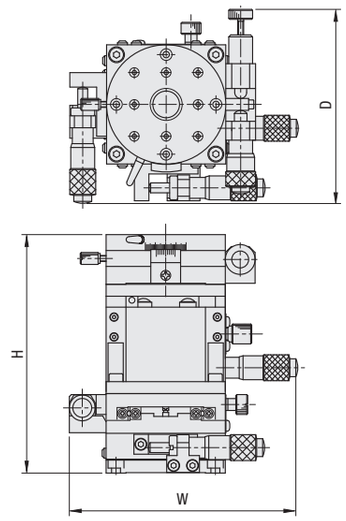

■③XYRSPG
(薄型XY軸+回転)

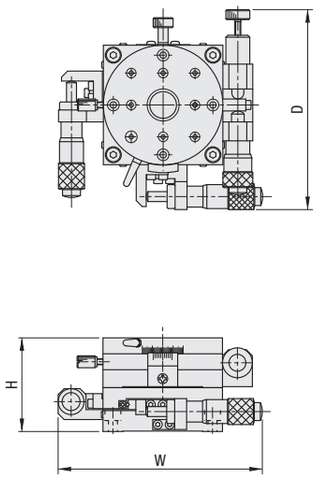

■④XYZLRSPG
(薄型XY軸+水平面Z軸+回転)

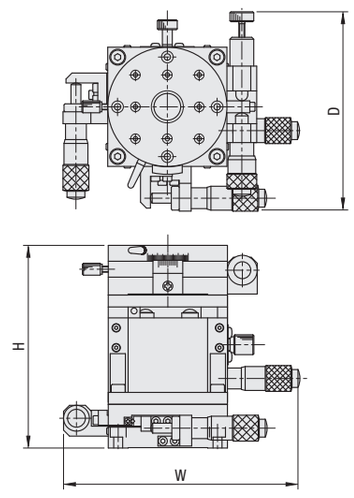

サイズにより形状が異なりますので詳細はCADデータでご確認ください。

HIGH PRECISION ROTATION STAGES -COARSE MOTION/FEED SCREW-

【高精度】回転 すりあわせ式

ー粗動式/送りねじ式ー

プライスダウン 最大8%
:値下げ価格

CADデータフォルダ名：28_Stages

■特長：LED照明やセンサー等の大きく送る角度調整等にご利用いただけます。

■粗動式 RoHS

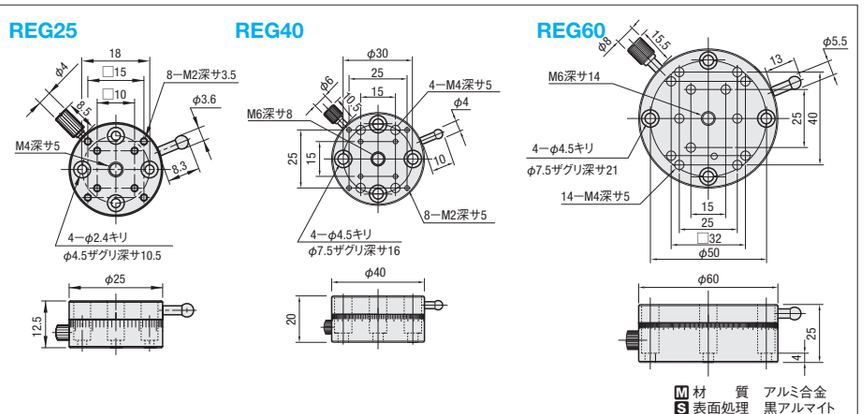

型式 Type	No.	ステージ面 (mm)	移動量	最小読取	耐荷重(N) 水平	耐荷重(N) 垂直	偏心量 (mm)	自重 (kg)	付属品(4本) Type M−L	¥基準単価 1〜9コ
REG	25	φ25	粗動360°	5°	29.4	9.8	0.05	0.02	SCB2−5	12,250
	40	φ40		2°	49.0	16.3		0.06	SCB4−8	11,800
	60	φ60		1°	68.6	22.8		0.20	SCB4−8	13,550

⊗REG25は、他のステージとの組み付けはできません。 ?表示数量超えはお見積り
?XWG(P.1624)・XYWG(P.1652)・ZWG(P.1665)・XLWG(P.1628・ZLWG(P.1667)・アリ溝式ステージ(P.1631〜1633)と組み合わせ可能です。(REG60はXPLT60(P.1625)が必要になります。)

Order 注文例 型式 REG40

Delivery 出荷日 在庫品 翌日出荷 P.87
?ご希望によりPM5:00迄、当日出荷受付致します。

■特長：送りねじ仕様で微調整も可能な小径φ24の回転ステージです。

■送りねじ式 RoHS

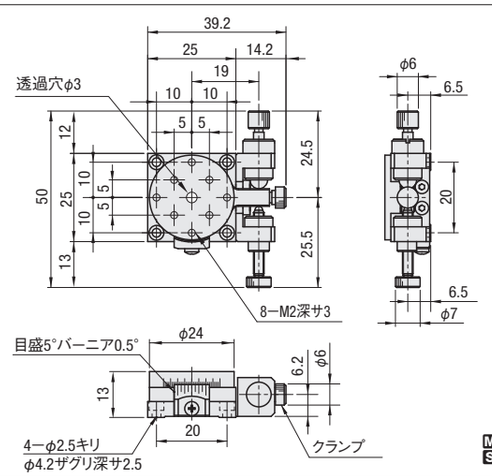

型式 Type	No.	ステージ面 (mm)	移動量	最小読取 バーニア	耐荷重(N) 水平	偏心量 (mm)	自重 (kg)	付属品(4本) TypeM−L	¥基準単価 1〜9コ
RPGE	25	φ24	粗動360° 微動±3°	0.5°	9.8	0.05	0.03	SCB2−6	20,000

?表示数量超えはお見積り

Order 注文例 型式 RPGE25

Delivery 出荷日 5 日目発送

Alteration 追加工 型式 −(NR) RPGE25 − NR

?詳細寸法はCADデータでご確認ください。

Alteration	送りねじ位置変更
Spec.	サイド左右勝手違い 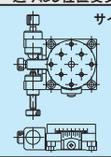
Code	NR
¥/1Code	無料

HIGH PRECISION ROTATION STAGE -MICROMETER HEAD-

【高精度】回転 すりあわせ式

ーマイクロメータヘッドー

CADデータフォルダ名：28_Stages

■特長：マイクロメータヘッドを使用して微調整ができる回転ステージです。

■マイクロメータヘッド式 RoHS

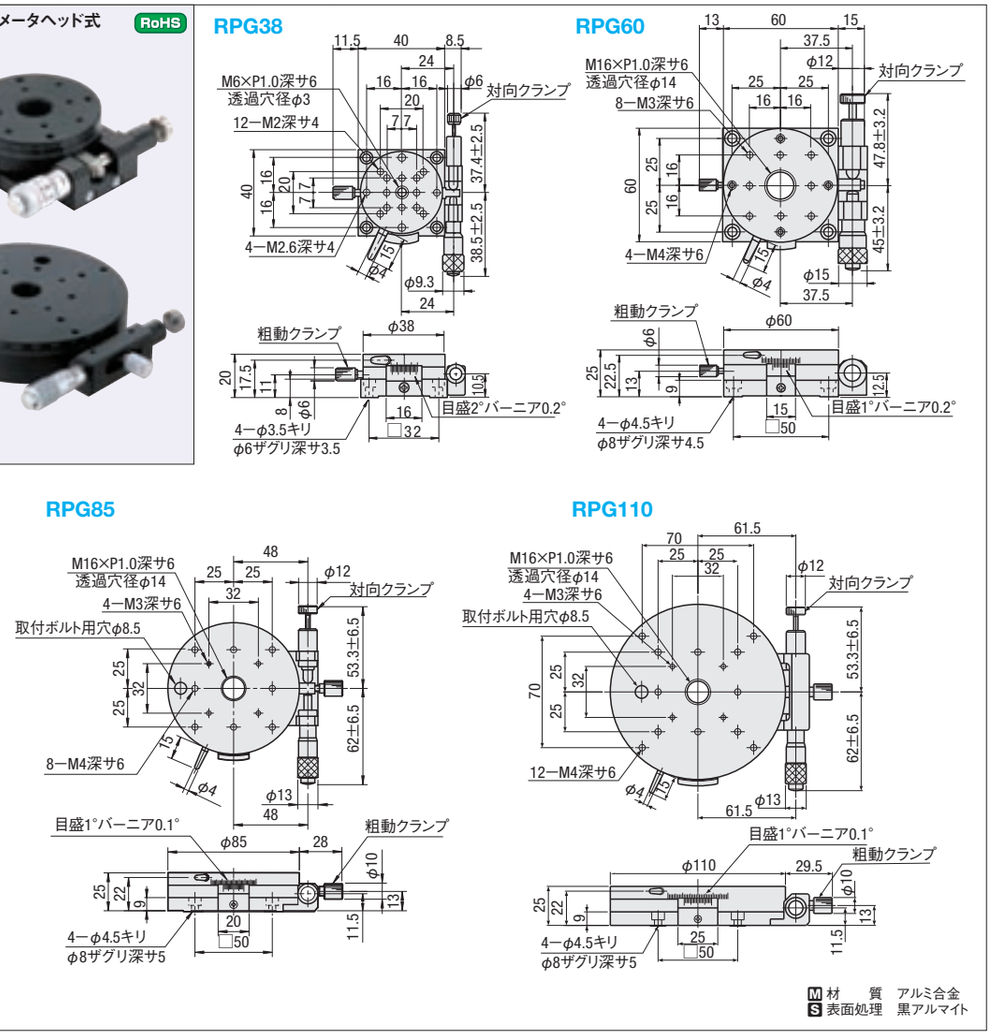

型式 Type	No.	ステージ面 (mm)	移動量	最小読取 バーニア	最小読取 マイクロメータ	耐荷重(N) 水平	偏心量 (mm)	自重 (kg)	付属品(4本) TypeM−L	¥基準単価 1〜9コ
RPG	38	φ38	粗動360° 微動±5°	0.2°	≒1′26″/目盛	9.8	0.05	0.09	SCB3−8	22,000
	60	φ60			≒ 55″/目盛	29.4		0.28	SCB4−10	25,000
	85	φ85		0.1°	≒ 43″/目盛	39.2		0.48	SCB4−8	30,000
	110	φ110			≒ 34″/目盛	49.0		0.75	SCB4−8	40,000

?ハンドルカバーHDCVR13(別売)：φ13のマイクロメータヘッドのハンドルに取り付けるだけで、ハンドル径を大きくすることができます。 P.1638 ?表示数量超えはお見積り
?延長カバーHDEXT13(別売)：φ13のマイクロメータヘッドのハンドルを延長することができます。 P.1638
?粗動クランプ／対向クランプは特注扱いにて単品販売も可能ですのでお気軽にご注文窓口までお問い合わせ下さい。

Order 注文例 型式 RPG38

Delivery 出荷日 3 日目発送

Alteration 追加工 型式 −(NR) RPG60 − NR 5 日目発送

?マイクロメータヘッドやクランプの取付寸法が標準品と異なります。詳細寸法はCADデータでご確認ください。

Alteration	マイクロメータヘッド位置変更
Spec.	サイド左右勝手違い 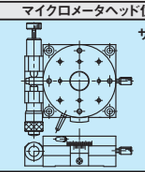
Code	NR
¥/1Code	無料

28 標準ステージ 高精度ステージ

ミスミ FAメカ2010 2D・3D CADデータ完備! ミスミFA 検索 http://fa.misumi.jp/

HIGH PRECISION ROTATION STAGES, CROSSED ROLLER BEARING -STAINLESS STEEL/THRU HOLE-

【高精度】回転 クロスローラベアリング式

ーステンレス/透過穴付ー

CADデータフォルダ名：28_Stages

■特長：材質がステンレス仕様であるためアルミ合金の回転ステージよりも剛性が向上しております。

■ステンレス

RoHS

RPGS60

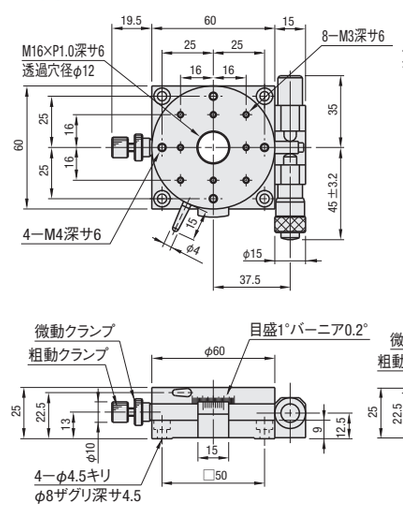

RPGS85

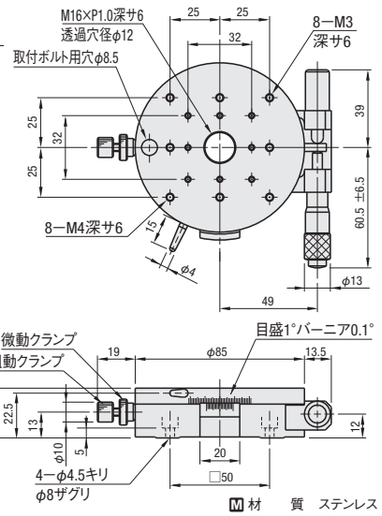

M 材　質　ステンレス

■特長：ステージ中央には透過穴があいており、レーザーを透過させたり配線の取り回しを容易にします。

■透過穴付

RoHS

RPGT100

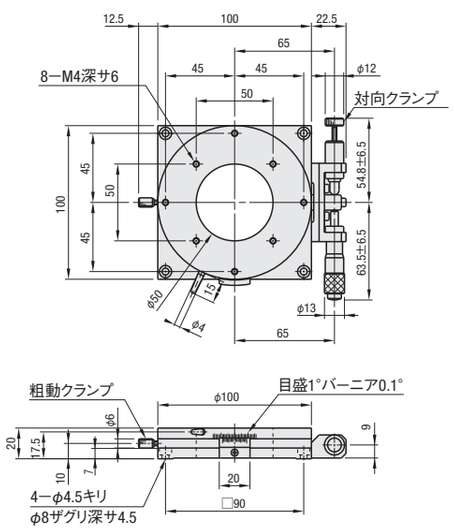

M 材　質　アルミ合金
S 表面処理　黒アルマイト

XYPPG（透過穴式XY：P.1663）やGPPG（透過穴式ゴニオ）と組み合わせることで、位置決めのバリエーションが広がります。

型式 Type	No.	ステージ面 (mm)	移動量	最小読取 バーニア	最小読取 マイクロメータ	耐荷重（N） 水平	偏心量 (mm)	自重 (kg)	付属品（4本） TypeM−L	¥基準単価 1〜4コ
RPGS	60	φ60	粗動360°微動±5°	0.2°	≒ 55″/目盛	49.0	0.05	0.58	SCB4−8	75,000
	85	φ85		0.1°	≒ 42″/目盛	58.8		0.97	SCB4−10	90,000
RPGT	100	φ100	粗動360°微動±5°	0.1°	≒ 32″/目盛	58.8	0.05	0.45	SCB4−6	74,000

表示数量超えはお見積り

ハンドルカバーHDCVR13（別売）：φ13のマイクロメータヘッドのハンドルに取り付けるだけで、ハンドル径を大きくすることができます。 P.1638

延長カバーHDEXT13（別売）：φ13のマイクロメータヘッドのハンドルを延長することができます。 P.1638

Order 注文例

型式
RPGS60

Delivery 出荷日　5 日目発送

ストーク B 1,000円/1本　P.88

同一サイズ3本以上は一律2,700円

Alteration 追加工

型式	− (NR)
RPGS60	− NR

5 日目発送　ストーク不可

マイクロメータヘッドやクランプの取付寸法が標準品と異なります。詳細寸法はCADデータでご確認ください。

Alteration	マイクロメータヘッド位置変更
Spec.	サイド左右勝手違い 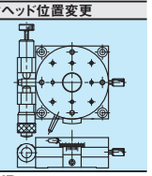
Code	NR
¥/1Code	無料

HIGH PRECISION ROTATION STAGES -HIGH ALLOWABLE LOAD-

【高精度】回転

ー高耐荷重ー

CADデータフォルダ名：28_Stages

■特長：荷重588Nにも耐えられる回転ステージです。重量物の加工・検査テーブルとしてご利用ください。

■高耐荷重

RoHS

RTOUGH100

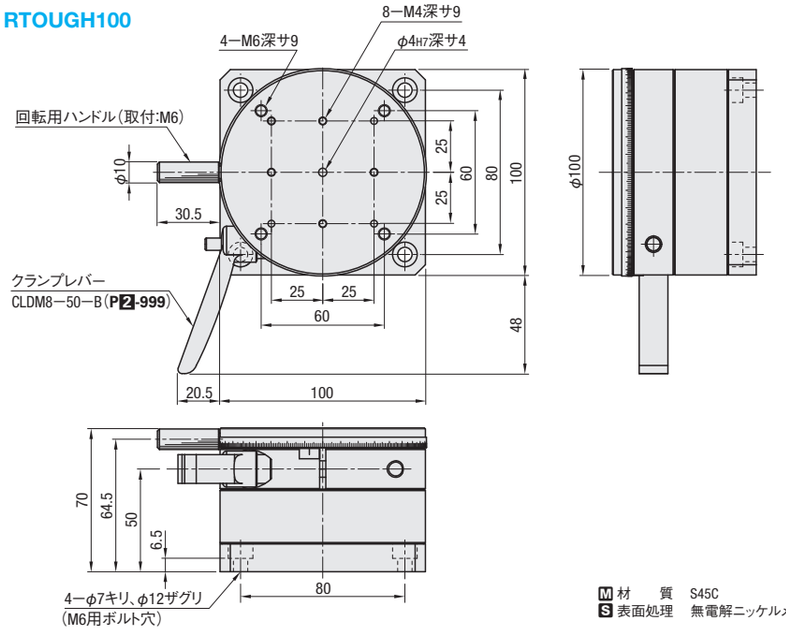

M 材　質　S45C
S 表面処理　無電解ニッケルメッキ

型式 Type	No.	ステージ面 (mm)	移動量	最小読取	耐荷重 (N)	移動精度（μm） 偏心量	平行度	面振れ	自重 (kg)	付属品（4本） TypeM−L	¥基準単価 1〜4コ
RTOUGH	100	φ100	粗動360°	1°	588	100	70	80	4.36	SCB6−20	95,000

表示数量超えはお見積り

Order 注文例

型式
RTOUGH100

Delivery 出荷日　5 日目発送

One Point：回転ステージの取付け姿勢について

右図のような取付けには注意が必要です。

製品	天地逆転使用	側面垂直使用
すりあわせ式	△	△
クロスローラベアリング式	○	△
高耐荷重（RTOUGH）	○	○

○：荷重やモーメントに制限はありますが、使用は可能
△：一部の機種または使い方により性能が著しく損なわれる可能性あり

（天地逆転取付け）

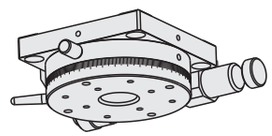

（側面垂直取付け）

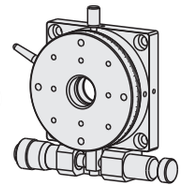

One Point：回転ステージの取付け方法

①プレートタイプ：下面プレートにあいている4箇所のボルト穴を使用して、付属ネジで固定してください。

②プレートなしタイプ：上面にある取付ボルト用穴の位置を移動させ、ステージ下面のボルト穴位置に合わせます。その上で、付属ネジで固定してください。

①プレートタイプ

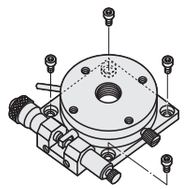

②プレートなしタイプ

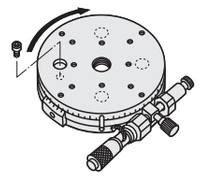

ミスミ FAメカ2010　ご指定サイズのCADを提供!　ミスミFA　検索　http://fa.misumi.jp/

HIGH PRECISION GONIOMETER STAGES, DOVETAIL -1-AXIS/2-AXIS-

【高精度】ゴニオ アリ溝　1軸/2軸

CADデータフォルダ名：28_Stages

■特長：テーブル面の中央垂線上に回転中心をもつ円弧駆動のステージです。大きく送る角度調整に最適です。

■1軸　RoHS

回転中心高さは
図のようになっています。

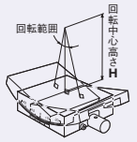

GFG

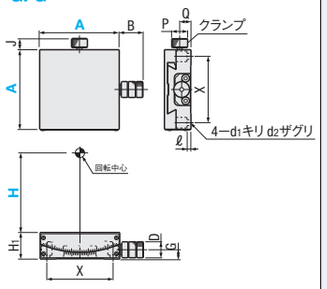

M 材　質　低カドミ真鍮
S 表面処理　黒ふっ素樹脂処理

■2軸　RoHS

回転中心高さは
図のようになっています。

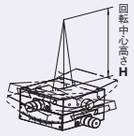

GFWG

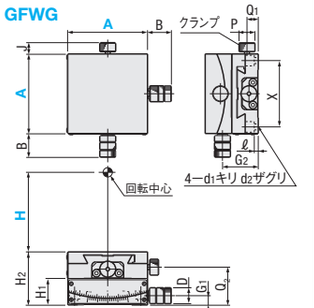

M 材　質　低カドミ真鍮
S 表面処理　黒ふっ素樹脂処理

●テーブル上面取付穴寸法

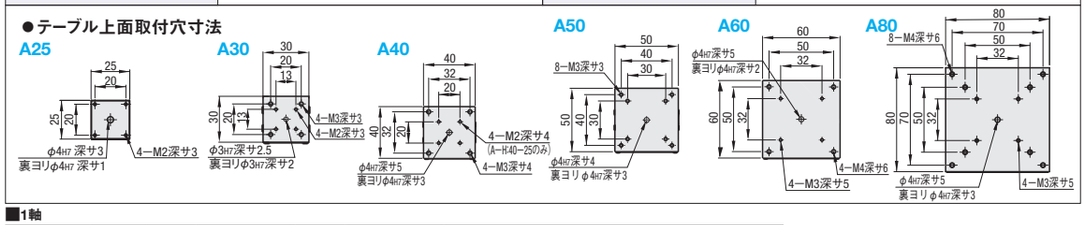

■1軸

型式 Type	A−H	上面図 B	J	正面図 H₁	D	G	側面図 P	Q	X	ℓ	d₁	d₂	付属品(4本) Type M−L
GFG	25−20	19	9	15	10	5.5	10	6.15	20	3	2.5	4.2	SCB2−6
	25−35	19	9	15	10	6	10	7.65	20	3	2.5	4.2	
	30−30	19.5	9	14	10	6.5	6	6.3	13	5	2.5	4.2	SCB2−8
	30−44	19.5	9	13	10	6.5	6	6.3	13	5	2.5	4.2	
	40−25	17.5	8	15	9	4.8	10	5.8	32	2	3.5	6	SCB3−6
	40−40	18	8	20	12	8.5	10	9.7	32	5	3.5	6	SCB3−8
	40−60	18	8	20	12	8.5	10	9.7	32	5	3.5	6	
	50−50	18	7.7	18	12	7	10	7	40	3	3.5	6	SCB3−6
	50−68	18	7.7	18	12	8	10	8	40	3	3.5	6	
	50−86	18	7.7	18	12	8	10	8	40	3	3.5	6	
	60−35	18	8.6	25	12	9	12	10	50	3	4.5	8	SCB4−8
	60−60	18	8.6	20	12	7	12	8.5	50	3	4.5	8	
	60−80	18	8.6	20	12	7	12	8.5	50	3	4.5	8	
	80−100	25	14	30	15	11	15	14	70	7	4.5	8	SCB4−12
	80−130	25	14	30	15	11	15	13	70	7	4.5	8	

●性能表

型式 Type	A−H	ステージ面(mm)	回転中心高さ H(mm)	移動量	ハンドル1回転移動量	耐荷重(N)	自重(kg)	¥基準単価 1〜4コ
GFG	25−20	25×25	20±0.1	±15°	≒2.0°	19.6	0.07	29,700
	25−35		35±0.1	±10°				29,700
	30−30	30×30	30±0.1	±10°	≒2.06°	9.8	0.10	28,200
	30−44		44±0.1		≒1.5°			28,200
	40−25	40×40	25±0.1	±20°	≒2.2°	29.4	0.18	32,900
	40−40		40±0.1	±15°	≒1.89°		0.24	32,900
	40−60		60±0.1	±10°	≒1.33°			32,900
	50−50	50×50	50±0.1		≒1.55°		0.36	36,800
	50−68		68±0.1		≒1.2°			36,800
	50−86		86±0.1	±8°	≒0.97°			36,800
	60−35	60×60	35±0.1	±25°	≒2.0°	58.8	0.72	42,300
	60−60		60±0.1	±20°	≒1.3°		0.58	42,300
	60−80		80±0.1	±15°	≒1.0°			42,300
	80−100	80×80	100±0.1	±18°	≒1.0°	49.0	0.64	58,500
	80−130		130±0.1	±15°				58,500

最小読取（バーニア目盛）：0.1°／目盛　　表示数量超えはお見積り

■2軸

型式 Type	A−H	上面図 B	J	正面図 H₁	H₂	D	G₁	Q₂	側面図 P	Q₁	G₂	X	ℓ	d₁	d₂	付属品(4本) Type M−L
GFWG	25−20	19	9	15	30	10	6	21.1	10	7.7	20.5	20	3	2.5	4.2	SCB2−6
	30−30	19.5	9	13	27	10	6.5	19.3	6	6.3	19.5	13	5	2.5	4.2	SCB2−8
	40−25	17.5/18※	8	20	35	12	8.5	25.8	10	9.7	24.8	32	5	3.5	6	SCB3−6
	40−40	18	8	20	40	12	8.5	29.7	10	9.7	28.5	32	5	3.5	6	SCB3−8
	50−50	18	7.7	18	36	12	8	25	10	8	25	40	3	3.5	6	SCB3−6
	50−68	18	7.7	18	36	12	8	26	10	8	26	40	3	3.5	6	
	60−35	18	8.6	20	45	12	7	30	12	8.5	29	50	3	4.5	8	SCB4−8
	60−60	18	8.6	20	40	12	7	28.5	12	8.5	27	50	3	4.5	8	
	80−100	25	14	30	60	15	11	44	15	13	41	70	7	4.5	8	SCB4−12

※GFWG40−25のハンドル長さ(B)は上段17.5、下段18mmとなります。

●性能表

型式 Type	A−H	ステージ面(mm)	回転中心高さ H(mm)	移動量	ハンドル1回転移動量	耐荷重(N)	自重(kg)	¥基準単価 1〜4コ
GFWG	25−20	25×25	20±0.1	(上)±15°/(下)±10°	(上)≒2.0°/(下)≒2.0°	19.6	0.14	59,400
	30−30	30×30	30±0.1	(上)±10°/(下)±10°	(上)≒2.06°/(下)≒1.5°	9.8	0.20	56,400
	40−25	40×40	25±0.1	(上)±20°/(下)±15°	(上)≒2.2°/(下)≒1.89°	27.4	0.42	65,800
	40−40		40±0.1	(上)±15°/(下)±10°	(上)≒1.89°/(下)≒1.33°	26.4	0.48	65,800
	50−50	50×50	50±0.1	(上)±10°/(下)±10°	(上)≒1.55°/(下)≒1.2°	24.5	0.72	73,600
	50−68		68±0.1	(上)±10°/(下)±8°	(上)≒1.2°/(下)≒0.97°			73,600
	60−35	60×60	35±0.1	(上)±25°/(下)±20°	(上)≒2.0°/(下)≒1.3°	51.9	1.30	84,600
	60−60		60±0.1	(上)±20°/(下)±15°	(上)≒1.3°/(下)≒1.0°	52.9	1.16	84,600
	80−100	80×80	100±0.1	(上)±18°/(下)±15°	(上)≒1.0°/(下)≒1.0°	42.1	1.28	117,000

最小読取（バーニア目盛）：0.1°／目盛　　表示数量超えはお見積り

Order 注文例　型式　GFG40 − 25　GFWG60 − 60

Delivery 出荷日　5 日目発送　ストック B 1,000円/1本　P88
同一サイズ3本以上は一律2,700円
A=25, 80はストック不可

Alteration 追加工　型式 − (NR)　GFG40 − 25 − NR
5 日目発送　ストック不可

Alteration	送り用ハンドル位置変更
Spec.	サイド左右勝手違い 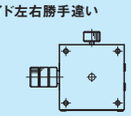
Code	NR
¥/1Code	無料

詳細寸法はCADデータでご確認ください。

HIGH PRECISION GONIOMETER STAGES, CROSSED ROLLER -1-AXIS/2-AXIS-

【高精度】ゴニオ クロスローラ　1軸/2軸

CADデータフォルダ名：28_Stages

■特長：移動ガイドにクロスローラガイドを使用した高精度ステージです。操作感が非常によく、頻繁に駆動させる用途に最適です。細かい送りが必要なときにもご利用ください。

■1軸　RoHS

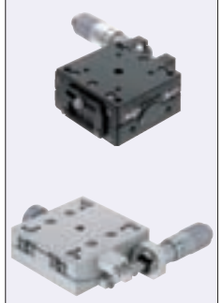

GPG

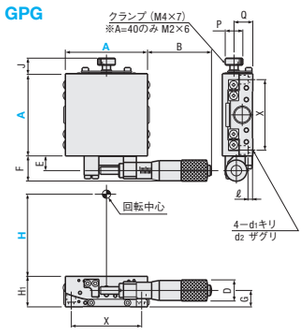

M 材　質　アルミ合金
S 表面処理　GPG40・60：黒アルマイト
GPG50・70：白アルマイト

■2軸　RoHS

GPWG

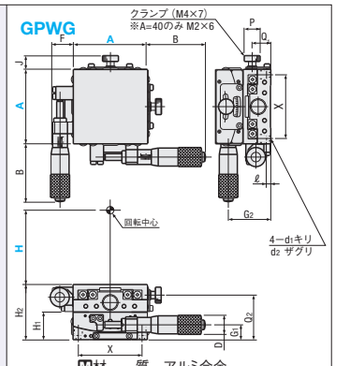

M 材　質　アルミ合金
S 表面処理　GPWG40・60：黒アルマイト
GPWG50・70：白アルマイト

●テーブル上面取付穴寸法

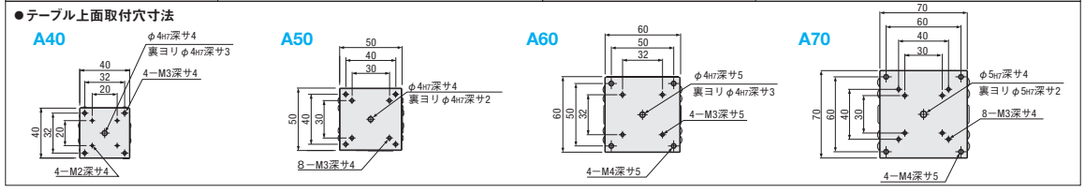

型式 Type	A−H	上面図 B	J	E	F	正面図 H₁	D	G	側面図 P	Q	X	ℓ	d₁	d₂
GPG	40−40	38	5.5	7.5	14	20	13	11	3.8	14	32	3	3.5	6
	40−60													
	40−80									15				
	50−50	31	13	11.5	18	18	13	9.3	15	9	40	3	3.5	6
	50−68									10				
	50−86													
	60−50	31	13.5	8	14	25	13	12.5	15	15.5	50	5	4.5	8
	60−75									16				
	60−100									16.5				
	60−125													
	70−70	54.5	13	12.5	21.5	26	18	14	15	16	60	4	4.5	8
	70−96									17.5				
	70−122													

型式 Type	A−H	上面図 B	J	F	正面図 H₁	H₂	D	G₁	Q₂	側面図 P	Q₁	G₂	X	ℓ	d₁	d₂
GPWG	40−40	38	5.5	14	20	40	13	11	34	3.8	14	31	32	3	3.5	6
	40−60								34		15					
	50−50	31	13	18	18	36	13	9.3	27	15	10	27.3	40	3	3.5	6
	50−68								28							
	60−50	31	13.5	14	25	50	13	12.5	40.5	15	16	37.5	50	5	4.5	8
	60−75								41		16.5					
	60−100								41.5							
	70−70	54.5	13.3	21.5	26	52	18	14	42	15	17.5	40	60	4	4.5	8
	70−96								43.5							

●性能表

型式 Type	A−H	ステージ面(mm)	回転中心高さ H(mm)	回転中心振れ精度	移動量	最小読取(″/目盛)(マイクロメータ)	耐荷重(N)	許容モーメント荷重(N・m) ピッチ	ヨー	ロール	モーメント剛性(″/N・cm) ピッチ	ヨー	ロール	自重(kg)	付属品(4本) TypeM−L	¥基準単価 1〜4コ
GPG	40−40	40×40	40±0.2	0.01mm以下	±7°	≒42	29.4	1.0	0.8	0.9	1.30	1.15	0.27	0.13	SCB3−6	71,100
	40−60		60±0.2		±4°	≒30										71,100
	40−80		80±0.2			≒23										71,100
	50−50	50×50	50±0.2		±3°	≒53		1.5	1.2	2.5	0.60	0.26	0.37	0.23	SCB3−6	71,100
	50−68		68±0.2			≒40										71,100
	50−86		86±0.2			≒33										71,100
	60−50	60×60	50±0.2		±4°	≒33	49.0	1.5	2.0	2.6	0.27	0.09	0.10	0.31	SCB4−10	68,400
	60−75		75±0.2			≒24										68,400
	60−100		100±0.2		±3°	≒18								0.30		68,400
	60−125		125±0.2		±2.5°	≒15										68,400
	70−70	70×70	70±0.2		±3°	≒25		3.6	2.8	5.7	0.13	0.05	0.05	0.53	SCB4−8	68,400
	70−96		96±0.2			≒19										68,400
	70−122		122±0.2			≒15										68,400

表示数量超えはお見積り

型式 Type	A−H	ステージ面(mm)	回転中心高さ H(mm)	移動量	最小読取(″/目盛)(マイクロメータ)	耐荷重(N)	許容モーメント荷重(N・m) ピッチ	ヨー	ロール	モーメント剛性(″/N・cm) ピッチ	ヨー	ロール	自重(kg)	付属品(4本) TypeM−L	¥基準単価 1〜4コ
GPWG	40−40	40×40	40±0.4	(上)±7°/(下)±4°	(上)≒42(下)≒30	27.4	0.9	0.8	0.9	1.57	2.30	1.57	0.26	SCB3−6	142,200
	40−60		60±0.4	(上)±4°/(下)±4°	(上)≒30(下)≒23										142,200
	50−50	50×50	50±0.4	(上)±3°/(下)±3°	(上)≒53(下)≒40	26.4	1.5	1.2	1.5	0.97	0.52	0.97	0.46	SCB3−6	142,200
	50−68		68±0.4		(上)≒40(下)≒33										142,200
	60−50	60×60	50±0.4	(上)±4°/(下)±4°	(上)≒33(下)≒24	46.0	1.5	2.0	1.5	0.37	0.18	0.37	0.62	SCB4−10	136,800
	60−75		75±0.4	(上)±4°/(下)±3°	(上)≒24(下)≒18										136,800
	60−100		100±0.4	(上)±3°/(下)±2.5°	(上)≒18(下)≒15								0.60		136,800
	70−70	70×70	70±0.4	(上)±3°/(下)±3°	(上)≒25(下)≒19	44.1	3.6	2.8	3.6	0.27	0.32	0.27	1.06	SCB4−8	136,800
	70−96		96±0.4		(上)≒19(下)≒15										136,800

ハンドルカバーHDCVR13（別売）：φ13のマイクロメータヘッドのハンドルに取りつけるだけでハンドル径を大きくすることができます。 P.1638

延長カバーHDEXT13（別売）：φ13のマイクロメータヘッドのハンドルを延長することができます。 P.1638

表示数量超えはお見積り

Order 注文例　型式　GPG40−40　GPWG70−96

Delivery 出荷日　5 日目発送　ストック B 1,000円/1本　P88
同一サイズ3本以上は一律2,700円

Alteration 追加工　型式 − (NR・A・AR)　GPG40 − NR　GPWG50 − A
5 日目発送　ストック不可

Alterations	マイクロメータヘッド位置変更		
Spec.	サイド左右勝手違い 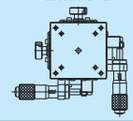	センター 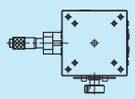 A=50・70のみ適用	センター勝手違い 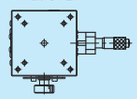 A=50・70のみ適用
Code	NR	A	AR
¥/1Code	無料	無料	無料

マイクロメータヘッドやクランプの取付寸法が標準品と異なります。詳細寸法はCADデータでご確認ください。

28 標準ステージ 高精度ステージ

ステージメンテナンス部品

ーマイクロメータヘッドー

CADデータフォルダ名：28_Stages

■特長：微細な送りが可能なマイクロメータヘッドの単品販売です。0.01mm単位の読み取りが可能な為、再現性も確保できます。

■マイクロメータヘッド RoHS

MCLN1
（ストローク±3.25mm）

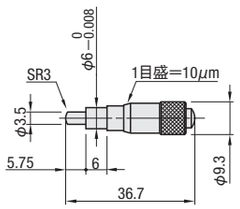

MCLN2
（ストローク±3.25mm）

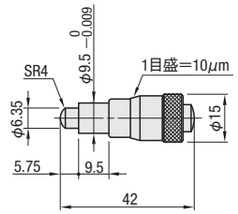

MCLN3
（ストローク±3.25mm）

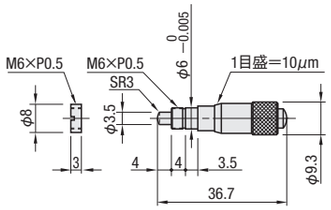

MCLN4
（ストローク±3.25mm）

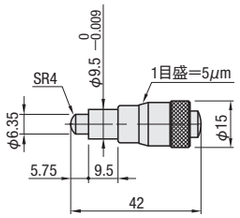

MCLN6
（ストローク±6.5mm）

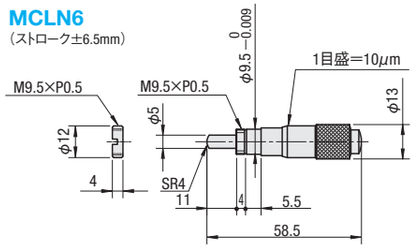

MCLN12
（ストローク±12.5mm）

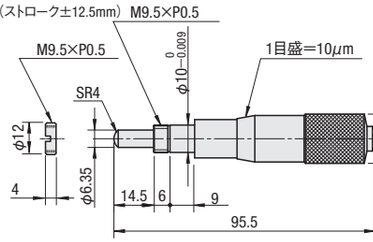

MCLN83

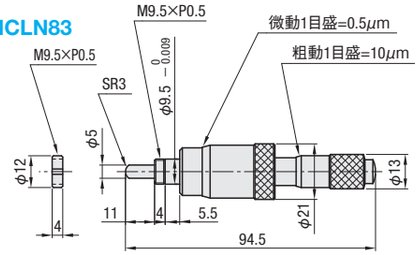

MCLN84

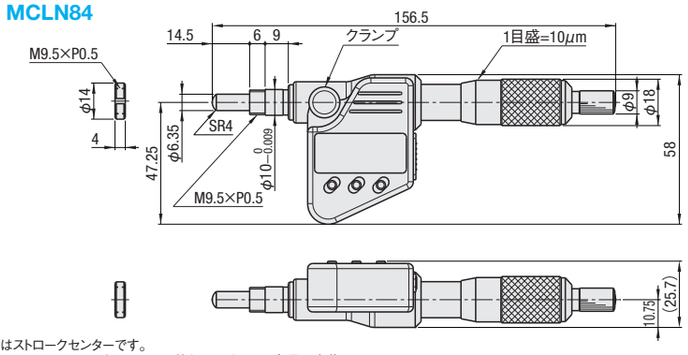

図面はストロークセンターです。
マイクロメータヘッドはボルトナットの仕組みですので、全長は変化しません。

M 材質　スピンドル：SKS　取手：SUM　ナット・ねじ：低カドミ真鍮　A 付属品　専用レンチ

型式 Type	No.	ストローク (mm)	最小読取 (mm)	1回転当り移動量(mm)	自重 (kg)	¥基準単価 1～9コ
MCLN	1	±3.25	0.01	0.5	0.01	4,500
	2				0.03	4,100
	3				0.01	4,800
	4		0.005	0.25	0.03	4,700
	6	±6.5	0.01	0.5		4,950
	12	±12.5			0.09	4,750
	83	粗動 ±6.5 微動 0.2	粗動 0.01 微動 0.0005	0.5	0.10	41,800
	84	0～25	0.001	0.5	0.235	18,400

表示数量超えはお見積り

Order 注文例　型式 MCLN6

Delivery 出荷日

●MCLN1～12
5 日目発送　ストロークB 500円/1本　P.88
同一サイズ3本以上は一律1,350円

●MCLN83・84
在庫品　翌日出荷　P.87
ご希望によりPM5:00迄、当日出荷受付致します。

ステージメンテナンス部品

ー送りねじ/レバー付クランプねじ/バーニア目盛ー

CADデータフォルダ名：28_Stages

■特長：ねじ部とブッシュ部を精度良く仕上げ、ガタつきを抑えています。

■送りねじ RoHS

■つまみ付タイプ

XBMF（Pitch 0.25）（No.=3, 6）
XBM（Pitch 0.5）（No.=3, 6, 12）

No.3

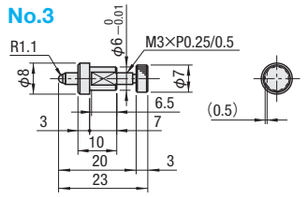

No.6

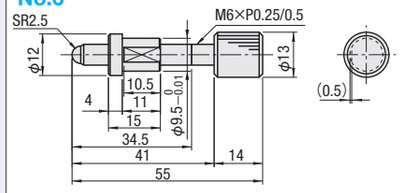

No.12

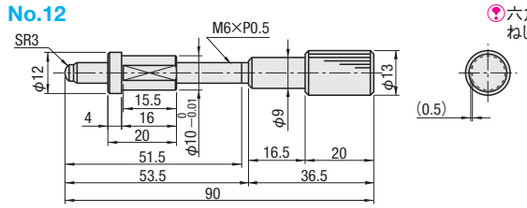

■六角穴付タイプ

XBRF（Pitch 0.25）（No.=3, 6）

No.3

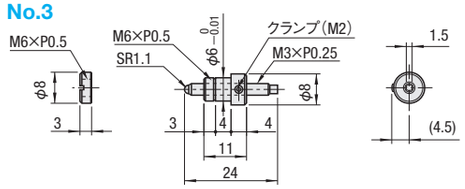

No.6

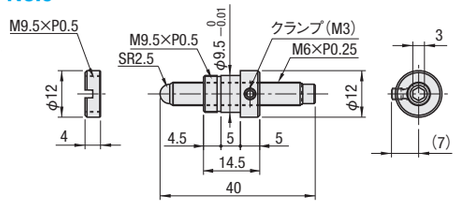

六角穴付タイプはブッシュ部のセットボルトにより、ねじ位置のロックが可能です。

M 材質　ねじ：SUS303　ナット：低カドミ真鍮

送りねじ	型式 (Pitch) Type	No.	ストローク	リニアボール式・クロスローラ式適用ステージ面サイズ	自重(g)
つまみ付	(0.25) XBMF (*のみ) (0.5) XBM	3*	±3.5	25角	5
		6*	±6.5	40角～80角	30
		12	±12.5	100角・120角	50
六角穴付	(0.25) XBRF	3	±3.5	25角	5
		6	±6.5	40角～80角	15

XBRFには専用レンチが付属されます。

型式 Type	No.	¥基準単価 1～9コ
XBM	3	3,000
	6	3,000
	12	3,000

表示数量超えはお見積り

型式 Type	No.	¥基準単価 1・2コ	¥スライド単価 3～9コ
XBMF	3	3,740	2,430
	6	4,080	2,650
XBRF	3	3,600	2,410
	6	4,000	2,680

表示数量超えはお見積り

Order 注文例　型式 XBMF3

Delivery 出荷日　3 日目発送

■特長：レバー付クランプねじ…レバー付で既存のクランプねじよりもトルクをかけることができる為、アリ溝ステージのクランプ力を強化できます。

■アリ溝式ステージ用レバー付クランプねじ RoHS

STRONG3

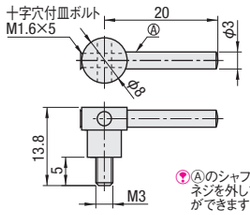

STRONG3W
（ワッシャ付）

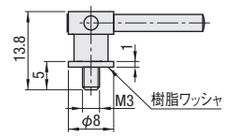

Ⓐのシャフトは十字穴付皿小ネジ(M1.6×5)で固定していますので、ネジを外して向きを差し替えればレバーの取付角度を90°変えることができます。

Type	No.	代表適用ステージ
STRONG	3	XLWG(P.1628)・XSLC(P.1632)・XSC(P.1631)・XSSLC(P.1633)
	3W	XWG(P.1624)・XSL(P.1632)・XSSL(P.1633)・XSP(P.1623)・XSB(P.1626)
	4	XLONG(P.1629)

STRONG4

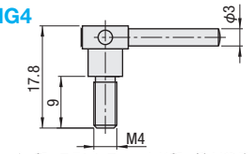

M 材質　レバー部：ステンレス　ねじ部：低カドミ真鍮

■バーニア目盛 RoHS

目盛板（主尺）

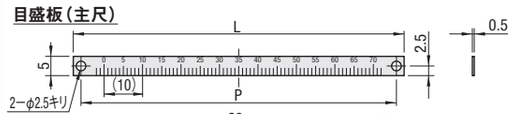

目盛板（副尺）

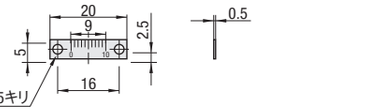

Type	No.	L	P	適用ステージ
VNIR	40	36	32	XWG・XYWG・XSL・XSLC・XSC・XSSL・XSSLC
	60	56	52	No.が対応するサイズをご利用ください。
	90	86	82	
	140	136	132	

最小読取目盛：0.1mm
バーニア目盛の読み方はXYステージ概要ページへ P.1611

M 材質　A1050

型式 Type	No.	¥基準単価 1～4コ	¥スライド単価 5～7コ	¥スライド単価 8～9コ
STRONG	3	1,880	1,290	840
	3W	1,910	1,310	850
	4	1,890	1,300	840

表示数量超えはお見積り

型式 Type	No.	¥基準単価 1～9コ
VNIR	40	1,500
	60	1,600
	90	1,600
	140	1,700

表示数量超えはお見積り

Order 注文例　型式 STRONG3 VNIR60

Delivery 出荷日　在庫品　翌日出荷　P.87
ご希望によりPM5:00迄、当日出荷受付致します。

自動ステージ概要

■自動ステージ利用のメリット

・遠隔操作：　ハンディターミナル(HDT100)やPCを用いることで自動ステージを離れたところから操作することが可能です。ケーブルの長さも選択することが可能です。

・高精度：　1μm単位で細かく送れます。(詳細は、各ステージの性能表をご参照ください。)手動ステージでは調整しきれない精度が必要な場合に適しています。

・自動化：　あらかじめ設定した座標間(ティーチング機能；下記ご参照ください)を反復運動(プログラミング機能)することが可能です。

■特長

たった5分で試運転
自動ステージ・コントローラ・ケーブルをご用意いただくだけですぐにご使用になれます。
ハンディターミナル(HDT100)をお使いいただくと、PC無しでもお手元での操作が可能になります。

■自動ステージの駆動方法

自動ステージには、主に3つの駆動方法があります。

①連続駆動：　ハンディターミナル(HDT100)でボタンを押している間は動きます。
⇒手動ステージ利用では、手が入らずハンドル操作ができない場合に有効です。

②ステップ駆動：　あらかじめ指定した定量だけ移動させることができます。
⇒1ミリずつ動かすなどの、一定ピッチでの移動が可能です。

③座標駆動：　0(原点)の位置からどの座標位置に動かすのかという指示機能です。
⇒A点からB点を経由してC点まで動かすという設定が可能です。

座標駆動をサポートする為、下記の機能を有しています。

・原点復帰：　コントローラの電源をONにした直後は、自動ステージの座標位置がわからない為、ある定められた位置に戻した上でコントローラの座標値をゼロにリセットすることができます。原点復帰動作も12パターンから選択することが可能です。

・ティーチング機能：　登録した座標(最大6軸分)を指定してからその位置に動かすことができます。
⇒繰り返し同じ作業をする場合には、自動化することでタクトタイムの向上が図れます。

■使用環境

使　用　環　境：10～50℃、20～70%RH※(非結露)
推奨使用環境：22±5℃、20～70%RH※(非結露)
※RHとは相対湿度(空気中に含まれる水蒸気の量の表し方の一つ)のこと。

■自動ステージ推奨接続例

(当社推奨コントローラ：MSCTL102をご利用の場合)

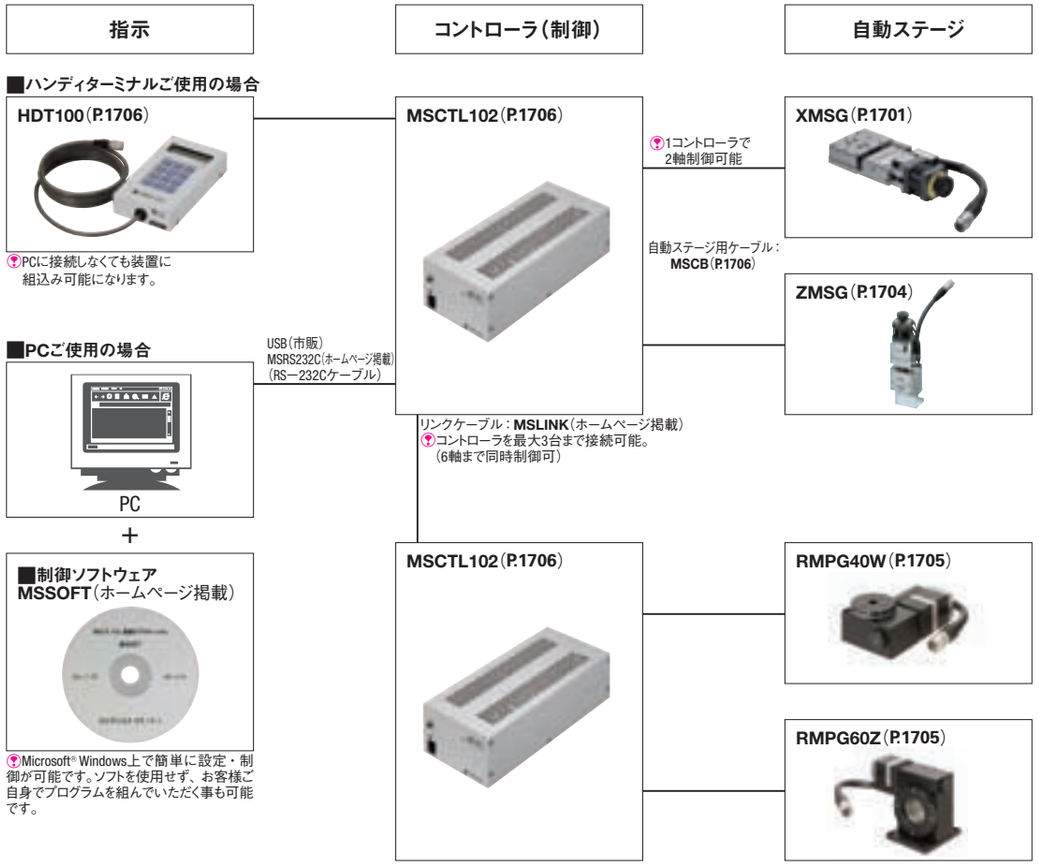

上記の推奨接続例以外の組み合わせをお考えのお客様は、下記の駿河精機(株)技術問合せ窓口までご連絡ください。

■自動ステージ専用　技術問合せ窓口
駿河精機株式会社OST事業部(ミスミグループ)
TEL：0120－343－559
FAX：0120－343－588
受付時間：月～金(祝日など除く)
9：00～12：00　13：00～17：00

【自動】X軸　リニアボール

■自動ステージ専用　技術問合せ窓口
駿河精機株式会社OST事業部(ミスミグループ)
TEL：0120−343−559
FAX：0120−343−588
受付時間：月〜金(祝日等除く)
9：00〜12：00　13：00〜17：00

CADデータフォルダ名：28_Stages

■特長：ガイド方式に一体型リニアボールを採用し、高精度・高剛性・低価格でステージ面の薄さ20mmを実現しました。

■自動X軸ステージ

写真は、カバー位置Rです。 RoHS

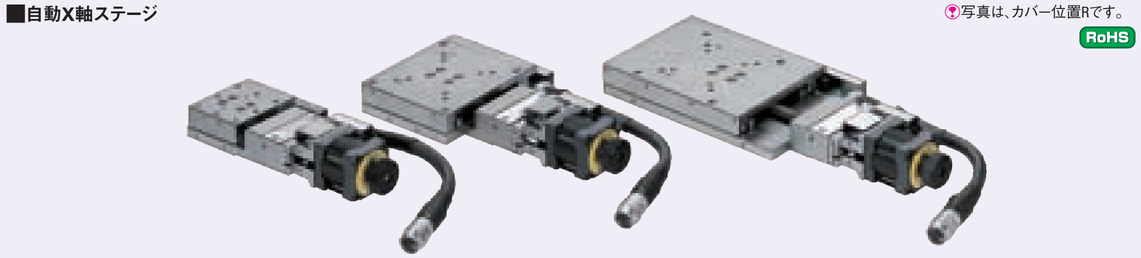

コントローラ・ハンディターミナルはP.1706をご覧ください。

図面はカバー位置Lです。

XMSG413

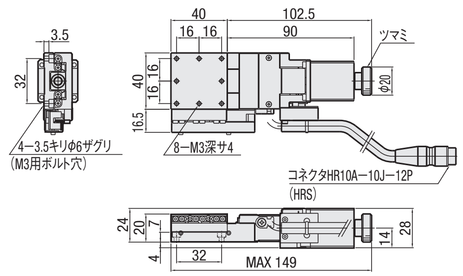

XMSG513

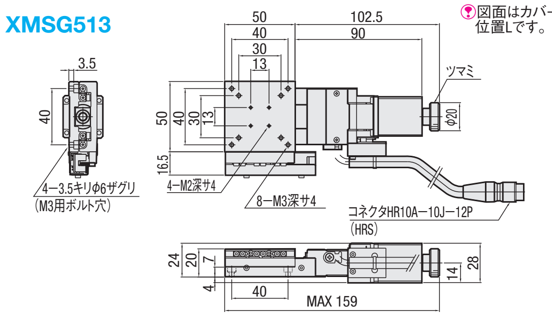

XMSG615

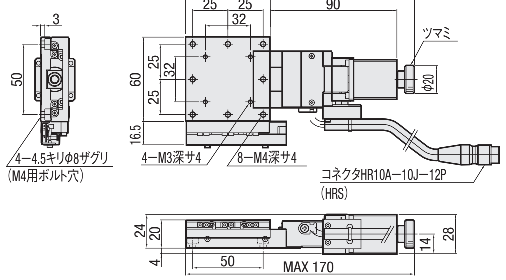

XMSG715

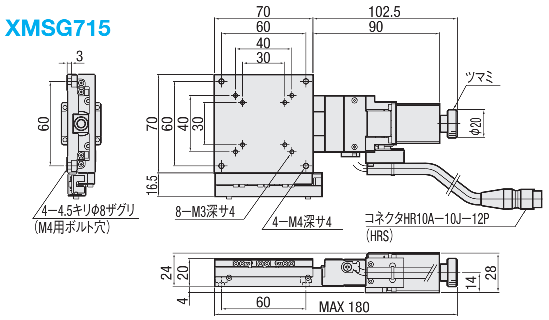

XMSG430

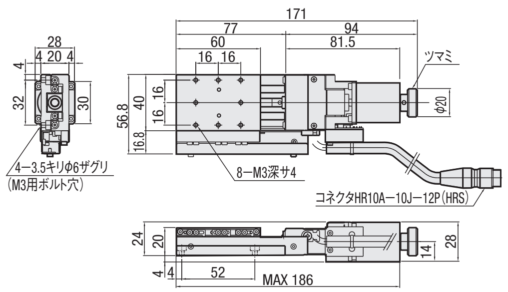

XMSG530

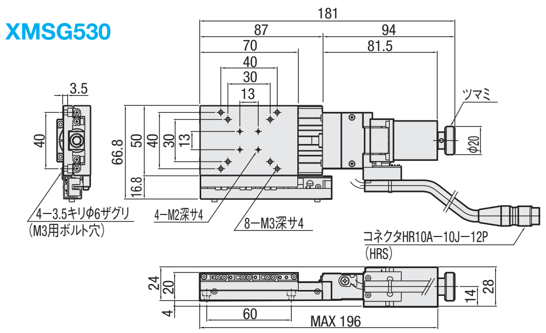

XMSG650

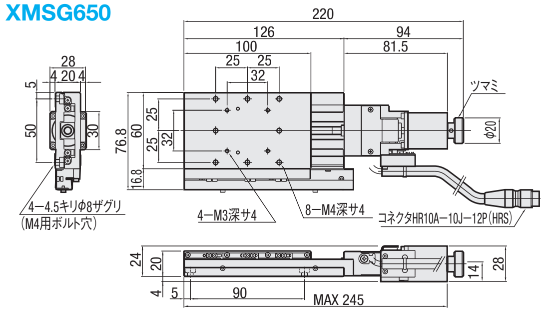

XMSG750

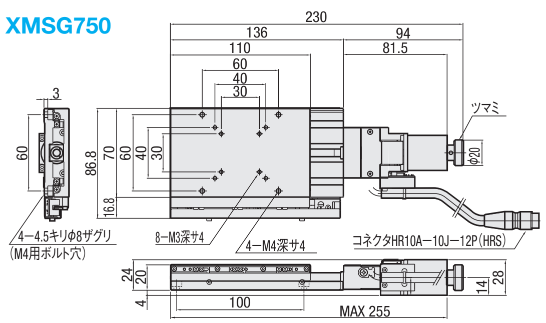

M 材　質　SUS440C
S 表面処理　無電解ニッケルメッキ

型式 Type	No.	センサ選択 カバー位置	論理	電圧(V)	ステージ面 (mm)	移動量 (mm)	自重 (kg)	位置決め精度	モーメント剛性("/N・cm) ピッチ	ヨー	ロール	運動の真直度	運動の平行度	ピッチング	ヨーイング	付属品(4本) Type M−L	¥基準単価 1〜9コ
XMSG	413	R / L	A(すべてN.C.) / C[リミットスイッチはN.C. 原点センサはN.O.]	5 / 24	40×40	13	0.5	6μm以内	0.22	0.17	0.12	1μm以内	5μm以内	15″以内	10″以内	SCB3−8	74,100
	513				50×50	13	0.6		0.14	0.10	0.06					SCB3−8	76,900
	615				60×60	15	0.7		0.08	0.07	0.03					SCB4−8	77,900
	715				70×70	15	0.9		0.03	0.03	0.01					SCB4−8	82,600
	430				40×60	30	0.6	12μm以内	0.24	0.18	0.26	2μm以内	10μm以内	20″以内	15″以内	SCB3−8	88,300
	530				50×70	30	0.8		0.12	0.13	0.10					SCB3−8	92,100
	650				60×100	50	1.1		0.05	0.05	0.05					SCB4−8	97,800
	750				70×110	50	1.2		0.03	0.03	0.03					SCB4−8	101,600

左ページの写真はすべてカバー位置R、図面はすべてカバー位置Lとなっています。
表示数量超えはお見積り

Order 注文例

型式	−	センサ選択
XMSG413	−	LA5

Delivery 出荷日　5 日目発送

センサ電圧が24Vの場合、MSCTL102(コントローラ)で動作させることはできません。
センサ電圧5V選択時に、5Vを超える電圧をかけると破損します。

【共通スペック】

送りねじ	ボールねじφ6、リード1
ガイド	リニアボールガイド
分解能※1	2μm/パルス(Full) 1μm/パルス(Half)
MAXスピード※2	10mm/sec (モータ送りパルス数：5kHz)

繰返位置決め精度	±0.5μm以内
耐荷重※3	98N
ロストモーション	1μm以内
バックラッシ	0.5μm以内
平行度	15μm以内

※1　1パルスの信号に対してのステージの移動量です。
※2　最大荷重を載せ、当社コントローラ(MSCTL102)を使用してフルステップ設定で駆動可能なスピードです。
(使用するドライバコントローラや、載せる荷重により値は異なります。)
※3　Z軸(垂直)使用時の耐荷重は49Nに低下します。

■電気仕様

モータ	タイプ	5相ステッピングモータ　0.75A/相(オリエンタルモーター(株))
	ステップ角	0.72°
受側適合コネクタ		HR10A−10P−12S(ヒロセ電機(株))
センサ	消費電流	100mA以下(1センサあたり25mA)
	制御出力	NPNオープンコレクタ出力　DC5〜24V　16mA以下 残留電圧0.4V以下(負荷電流16mA時)
	出力論理	N.C.…入光時ON N.O.…遮光時ON <内部回路> 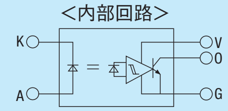 K：発光側カソード　V：受光側電源＋ A：発光側アノード　O：出力 G：受光側電源−

■付属コネクタピン配列

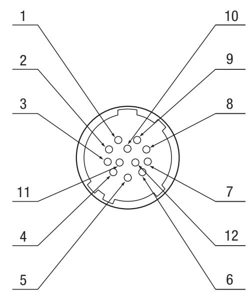

■結線図

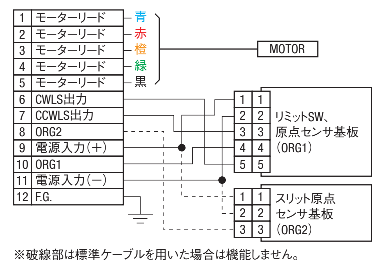

※破線部は標準ケーブルを用いた場合は機能しません。

■付属センサ タイミングチャート(センサ論理Aの場合)

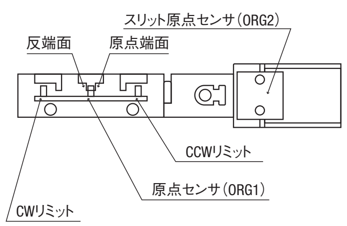

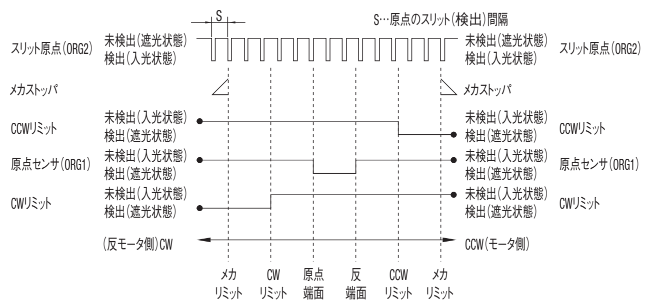

CW方向 ←――――――――――――――――――――→ CCW方向

移動量	座標基準	メカリミット	CWリミット	原点	反端面	CCWリミット	メカリミット
13	原点復帰	7.5	7	0	2	7	7.5
15	原点復帰	8.5	8	0	2	8	8.5
30	原点復帰	16	15.5	0	2	15.5	16
50	原点復帰	26	25.5	0	2	25.5	26
共通		スリット原点(検出)間隔 S=1					

・原点復帰はMSCTL102(コントローラ)を用いて原点復帰タイプ3(下記参照)を行った場合。
・座標は設計上の値です。実際には±0.5mm程度の寸法誤差が生じることがあります。

(単位：mm)

■推奨原点復帰方法(MSCTL102(P.1-1706)を使用した場合)

タイプ3	CCW方向に検出を行い、ORG1信号のCCW側エッジの検出工程を行います。
タイプ4	CW方向に検出を行い、ORG1信号のCW側エッジの検出工程を行います。
タイプ9	パターン①実施後、TIMING信号のCCW側エッジの検出工程を行います。
タイプ10	パターン②実施後、TIMING信号のCW側エッジの検出工程を行います。

28 標準ステージ 高精度ステージ

MOTORIZED STAGES XY-AXIS LINEAR BALL GUIDE

【自動】XY軸　リニアボール

■自動ステージ専用　技術問合せ窓口
駿河精機株式会社OST事業部(ミスミグループ)
TEL：0120−343−559
FAX：0120−343−588
受付時間：月～金(祝日等除く)
9：00～12：00　13：00～17：00

CADデータフォルダ名：28_Stages

■特長：ガイド方式に一体型リニアボールを採用し、高精度・高剛性を実現しました。運動直交度5μm以内/フルストロークと2軸の調整を高精度に行えます。

■自動XY軸ステージ

※写真は、カバー位置Rです。

RoHS

電気仕様・付属コネクタピン配列・配線図・タイミングチャートは**P.1702**をご参照ください。
コントローラ・ハンディターミナルは**P.1706**をご覧ください。

図面はカバーLです。

XYMSG413

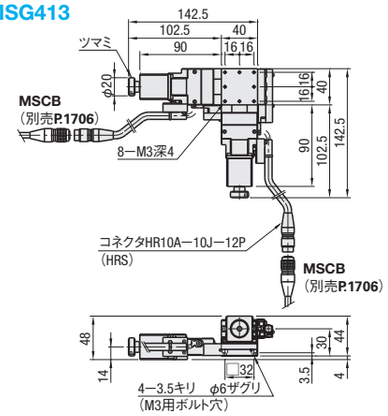

XYMSG513

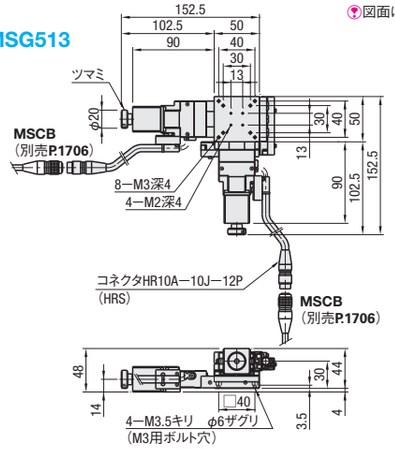

XYMSG615

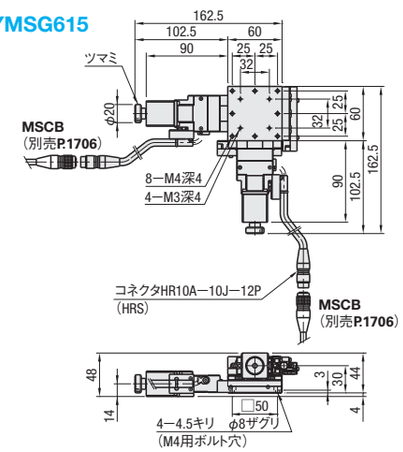

XYMSG715

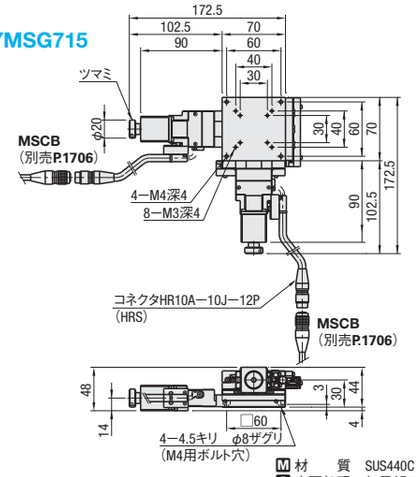

M 材　質　SUS440C
S 表面処理　無電解ニッケルメッキ

型式 Type	No.	センサ選択 カバー位置	論理	電圧(V)	ステージ面(mm)	移動量(mm)	自重(kg)	位置決め精度	運動の真直度	ピッチング	ヨーイング	耐荷重(N)	付属品(4本) Type M−L	¥基準単価 1～4コ
XYMSG	413	L R	A(全てN.C.)	5	40×40	13	1.0	6μm以内	1μm以内	15″以内	10″以内	93.1	SCB3−8	148,200
	513				50×50		1.2					92.1	SCB3−8	153,800
	615		C(リミットスイッチはN.C. 原点センサはN.O.)	24	60×60	15	1.7					91.1	SCB4−8	155,800
	715				70×70		1.8					89.2	SCB4−8	165,200

上記写真はすべてカバー位置R、図面はすべてカバー位置Lとなっています。　表示数量超えはお見積り

Order 注文例　型式 − センサ選択
XYMSG413 − RA5

Delivery 出荷日　5 日目発送

センサ電圧が24Vの場合、MSCTL102(コントローラ)で動作させることはできません。
センサ電圧5V選択時に、5Vを超える電圧をかけると破損します。

【共通スペック】下記精度スペックは、単軸水平設置での保証となります。

送りねじ	ボールねじφ6、リード1
ガイド	リニアボールガイド
分解能※1	2μm/パルス(Full) 1μm/パルス(Half)
MAXスピード※2	10mm/sec (モータ送りパルス数：5kHz)

繰返位置決め精度	±0.5μm以内
ロストモーション	1μm以内
バックラッシ	0.5μm以内
運動の直角度	5μm以内/フルストローク

※1　1パルスの信号に対してのステージの移動量です。
※2　最大荷重を載せ、当社コントローラ(MSCTL102)を使用してフルステップ設定で駆動可能なスピードです。
(使用するドライバコントローラや、載せる荷重により値は異なります。)

MOTORIZED STAGES Z-AXIS LINEAR BALL GUIDE

【自動】Z軸　リニアボール

■自動ステージ専用　技術問合せ窓口
駿河精機株式会社OST事業部(ミスミグループ)
TEL：0120−343−559
FAX：0120−343−588
受付時間：月～金(祝日等除く)
9：00～12：00　13：00～17：00

CADデータフォルダ名：28_Stages

■特長：ガイド方式に一体型リニアボールを採用し、高精度・高剛性を実現したZ軸ステージです。

■自動Z軸ステージ

※写真は、カバー位置Rです。

RoHS

電気仕様・付属コネクタピン配列・配線図・タイミングチャートは**P.1702**をご参照ください。
コントローラ・ハンディターミナルは**P.1706**をご覧ください。

図面はカバーLです。

ZMSG413

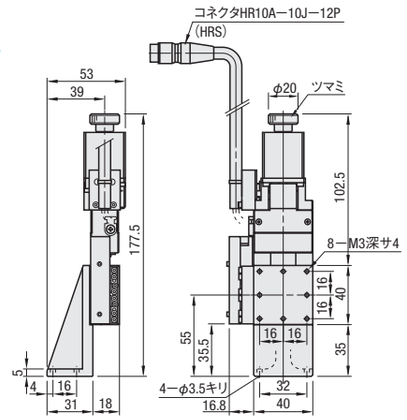

ZMSG513

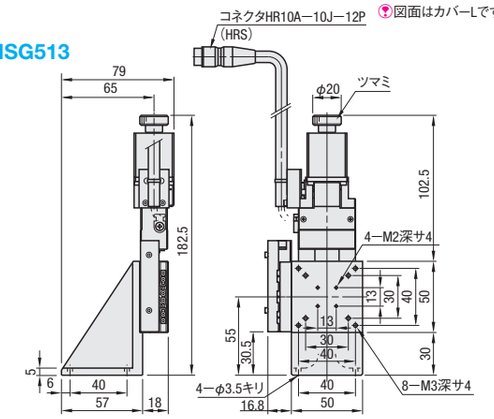

ZMSG615

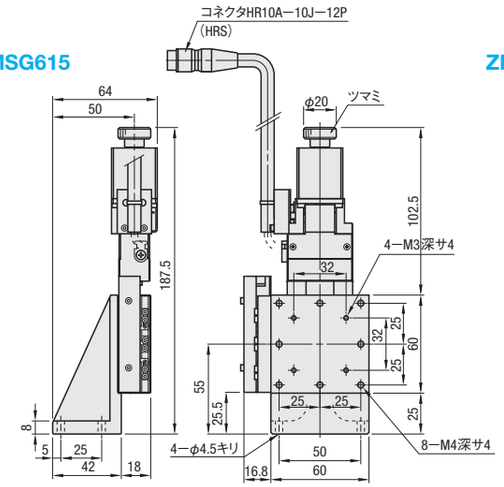

ZMSG715

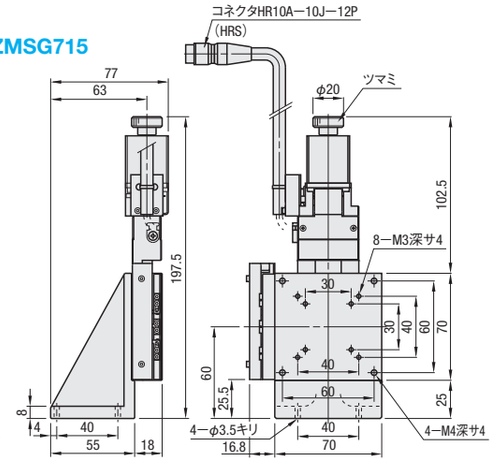

M 材　質　SUS440C
S 表面処理　無電解ニッケルメッキ

型式 Type	No.	センサ選択 カバー位置	論理	電圧(V)	ステージ面(mm)	移動量(mm)	自重(kg)	位置決め精度	運動の真直度	ピッチング	ヨーイング	耐荷重(N)	付属品(4本) Type M−L	¥基準単価 1～4コ
ZMSG	413	L R	A(全てN.C.)	5	40×40	13	0.6	6μm以内	1μm以内	15″以内	10″以内	49.0	SCB3−8	78,800
	513				50×50		0.8						SCB3−8	83,600
	615		C(リミットスイッチはN.C. 原点センサはN.O.)	24	60×60	15	0.9						SCB4−8	84,500
	715				70×70		1.2						SCB4−8	91,200

上記写真はすべてカバー位置R、図面はすべてカバー位置Lとなっています。　表示数量超えはお見積り

Order 注文例　型式 − センサ選択
ZMSG413 − RA5

Delivery 出荷日　5 日目発送

センサ電圧が24Vの場合、MSCTL102(コントローラ)で動作させることはできません。
センサ電圧5V選択時に、5Vを超える電圧をかけると破損します。

【共通スペック】下記精度スペックは、単軸水平設置での保証となります。

送りねじ	ボールねじφ6、リード1
ガイド	リニアボールガイド
分解能※1	2μm/パルス(Full) 1μm/パルス(Half)
MAXスピード※2	10mm/sec (モータ送りパルス数：5kHz)

繰返位置決め精度	±0.5μm以内
ロストモーション	1μm以内
バックラッシ	0.5μm以内

※1　1パルスの信号に対してのステージの移動量です。
※2　最大荷重を載せ、当社コントローラ(MSCTL102)を使用してフルステップ設定で駆動可能なスピードです。
(使用するドライバコントローラや、載せる荷重により値は異なります。)

■自動ステージ専用　技術問合せ窓口
駿河精機株式会社OST事業部(ミスミグループ)
TEL：0120−343−559
FAX：0120−343−588
受付時間：月～金(祝日等除く)
9：00～12：00　13：00～17：00

CADデータフォルダ名：28_Stages

■このステージはDC5V～24V対応センサを搭載しています。RMPG40・RMPG60は2010年4月をもって規格廃止となりました。

■自動回転ステージ

RoHS

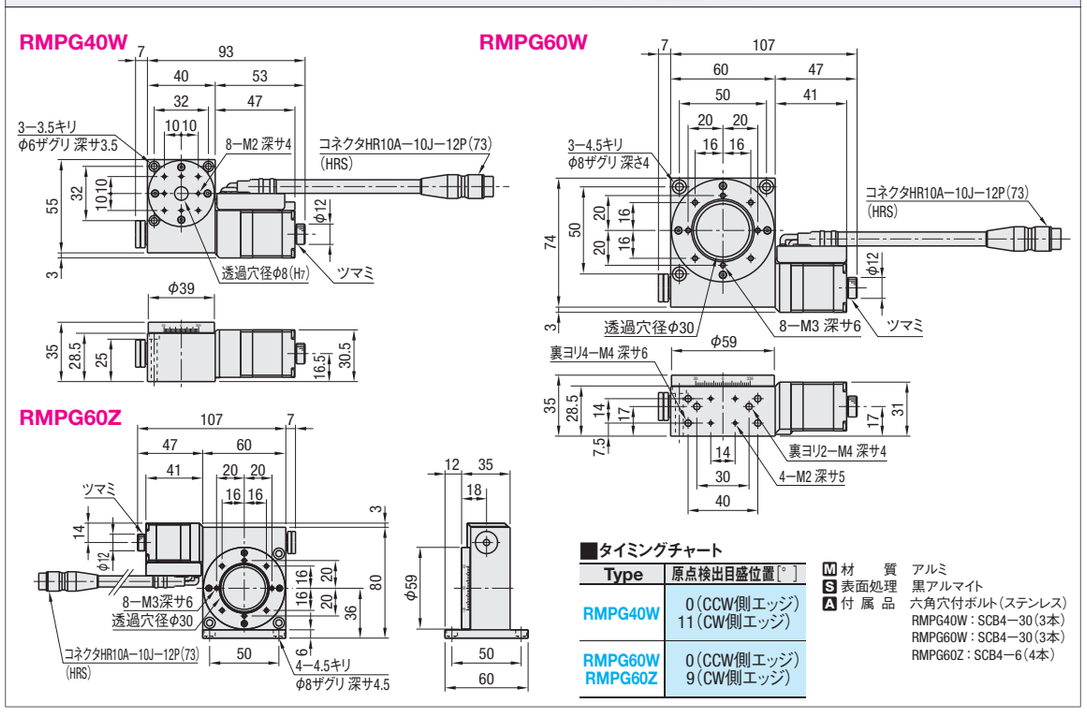

■タイミングチャート

Type	原点検出目盛位置[°]
RMPG40W	0(CCW側エッジ) 11(CW側エッジ)
RMPG60W RMPG60Z	0(CCW側エッジ) 9(CW側エッジ)

M 材　質　アルミ
S 表面処理　黒アルマイト
A 付属品　六角穴付ボルト(ステンレス)
RMPG40W：SCB4−30(3本)
RMPG60W：SCB4−30(3本)
RMPG60Z：SCB4−6(4本)

型式 Type	No.	センサ電圧(V)	メカ仕様 ステージ面(mm)	移動量	自重(kg)	移動機構(減速比)	ガイド	精度仕様 位置決め精度	モーメント剛性(″/N・cm)	分解能(°/パルス)	MAXスピード/sec[5kHz]	繰返位置決め精度	耐荷重(N)	ロストモーション	バックラッシ	平行度(μm)	偏芯量(μm)	面振れ量(μm)	¥基準単価 1～4コ
RMPG	40W	DC5～24V	φ39	360°	0.4	ウォームギア(減速比1/120)	深溝玉軸受け	0.05°以内	0.74	0.006°(Full)	30°	±0.01°以内	29.4	0.05°以内	0.1°以内	50以内	5以内	30以内	114,000
	60W		φ59		0.6	ウォームギア(減速比1/180)			0.84	0.004°(Full)	20°		9.8		0.05°以内				116,000
	60Z				0.7														

表示数量超えはお見積り

Order 注文例　型式 RMPG60W

Delivery 出荷日　5 日目発送

■ピン配列

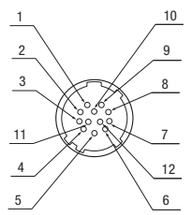

■電気仕様

ステージ型式		RMPG40W	RMPG60W	RMPG60Z
モータ	タイプ	5相ステッピングモータ　0.75A/相(オリエンタルモーター㈱)		
	ステップ角	0.72°		
コネクタ	型式	HR10A−10J−12P(73)(ヒロセ電機㈱)		
	受側適合コネクタ	HR10A−10P−12S(73)(ヒロセ電機㈱)		
センサ	リミットスイッチ	−		
	原点センサ	有		
	近接原点センサ	−		
	型式	フォトマイクロセンサ　EE−SX4134(オムロン㈱)		
	電源電圧	DC5～24V　±10%		
	消費電流	35mA以下		
	制御出力	NPNオープンコレクタ出力　DC5～24V　8mA以下 残留電圧0.3V以下(負荷電流2mA時)		
	出力論理	検出時(遮光時)：出力トランジスタOFF(非導通)		

■結線図

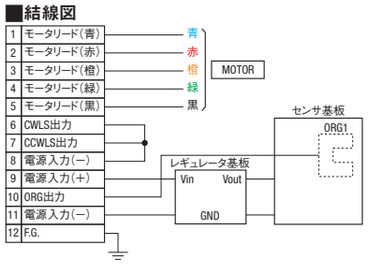

■自動ステージ専用　技術問合せ窓口
駿河精機株式会社OST事業部(ミスミグループ)
TEL：0120−343−559
FAX：0120−343−588
受付時間：月～金(祝日等除く)
9：00～12：00　13：00～17：00

■特長：自動ステージが簡単に制御できるコントローラです。制御ソフトウェアMSSOFTはホームページの商品詳細をご覧ください。

■自動ステージ用コントローラ

RoHS

型式	¥基準単価 1～9コ
MSCTL102	130,000

表示数量超えはお見積り

Alteration 追加工　型式 −(MS)　MSCTL102 − MS

Alteration	ドライバタイプ変更
Code	MS
Spec.	コントローラのドライバをマイクロステップ対応に切り替えます。(外観寸法変更ありません)
¥/1Code	25,000

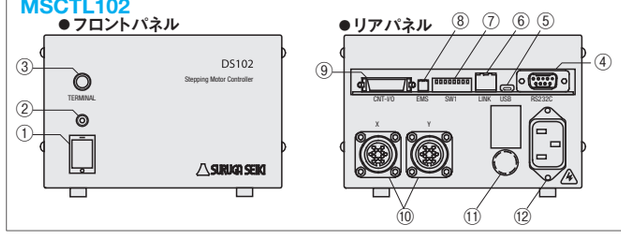

■基本仕様

外形寸法	140(W)×300(D)×90(H) mm
使用環境	0～40℃、20～80%RH(非結露)
保存環境	−20～60℃、20～80%RH(非結露)
入力電源	AC100～240V±10%、50/60Hz

■ドライバ性能仕様

ドライバタイプ	ノーマル(FULL/HALF切替)
ドライバ定格電流	0.75A/相

■各種機能

ホームポジション復帰機能	各軸1箇所(有効表示範囲内で任意に設定可能)
リンク機能	MSLINK(リンク用ケーブルWeb掲載)にて最大3台6軸まで外部制御可能
プログラム機能	8プログラム(100ステップ/1プログラム、制御I/Oにて開始・停止可能)
ティーチング機能	64ポイント(制御I/Oにて位置決め可能)
補間機能	2軸直線補間(ただし、リンク機器間の直線補間は不可)

■コントローラ性能仕様

制御軸数	2
座標設定範囲	±99,999,999pls
駆動速度設定範囲	1～999,999pps
立ち上がり速度設定範囲	1～9,999pps
加減速時間設定範囲	1～9,999ms
機械リミット	各軸2ヵ所　CW・CCW方向(論理切替可能)
近接原点検出	各軸1ヶ所(論理切替可能)
原点検出	各軸1ヶ所、12方式(論理切替可能)
外部通信インターフェイス	RS232C：4800～38400bps
	USB2.0：Full/Low Speed のみ対応
	制御I/O：入力9点(24Vフォトカプラ入力)、出力12点(オープンコレクタ出力)
最大消費電力	70W(AC100V時)
自重	2.2kg

本機(MSCTL102)のセンサ電源電圧は5Vです。自動ステージのセンサ電圧が24V専用の場合、本機で動作させることはできません。
(ただし、リンク機器間は簡易直線補間)

■特長：コントローラに接続していただくと、すぐに自動ステージがご利用いただけます。

■ハンディターミナル

RoHS

型式 Type	No.	¥基準単価 1～9コ
HDT	100	30,000

表示数量超えはお見積り

HDT100

コントローラ(MSCTL102)と接続し、連続駆動・ステップ駆動
・原点復帰・プログラム実行などが手元で操作可能になります。
※プログラム編集にはPCが必要となります。

■基本仕様
- 使用環境：0～40℃、20～80%RH(非結露)
- 保存環境：−20～60℃、20～80%RH(非結露)
- 電　　源：DC24V(コントローラ本体より供給)
- 自　　重：0.28kg

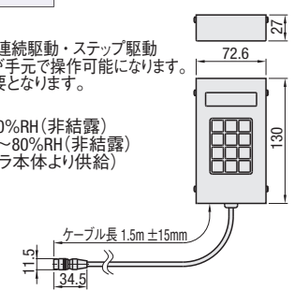

■特長：自動ステージとコントローラ間の距離が調整できるケーブルです。必要に応じて長さを選択してください。

■自動ステージ用ケーブル

RoHS

M 材質　絶縁体シース：PVC

型式 Type	L(m)	¥基準単価 1～9コ
MSCB	2	9,500
	4	11,400
	6	19,000

表示数量超えはお見積り

MSCB

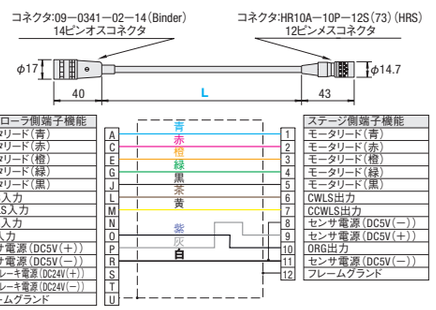

※XMSG・XYMSG・ZMSG接続時 ORG2センサは機能しません。　点線はシールドです。UピンN、12ピンにシールドを接続します。

Order 注文例　型式 MSCTL102 HDT100 MSCB4

Delivery 出荷日　5 日目発送

ミスミ FAメカ2010　ご注文型番を自動生成!　ミスミFA　検索　http://fa.misumi.jp/