BALL SCREWS/SUPPORT UNITS
ボールねじ・サポートユニット

転造ボールねじ（搬送用）
ROLLED BALL SCREWS

製品名	転造ボールねじ―軸径8リード2・4―	―軸径10リード2・4・10―
ページ	655	657

転造ボールねじ―軸径12リード4・10―	―軸径14リード5―
659	659

転造ボールねじ―軸径15リード5・10・20―	―軸径20リード5・10・20―
661	663

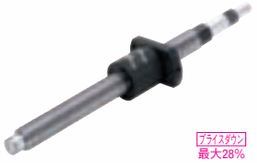

転造ボールねじ―軸径25リード5・10・25―	―軸径28リード6―	―軸径32リード10・32―
665	667	667

転造ボールねじ―ブロックナットタイプリード5―	―ブロックナットタイプリード10―	―軸端加工フリータイプ―
669	669	671

精密ボールねじ（位置決め用）
PRECISION BALL SCREWS

精密ボールねじ―軸径6リード1―	―軸径8リード1・2―	―軸径10リード2・4・10―
673	673	675

精密ボールねじ―軸径12リード2・4・5・10―	―軸径15リード5・10・20・40―	―軸径20リード5・10・20・40―	―軸径25リード5・10・20―
677	679	681	683

サポートユニット
SUPPORT UNITS

サポートユニット・角形タイプ―固定側標準タイプ―	―固定側エコノミータイプ―	―固定側ノック穴付標準タイプ―	―固定側ラジアルベアリングタイプ―
687	687	688	688

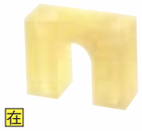

サポートユニット・角形タイプ―支持側タイプ―	ボールねじ用ストッパ	サポートユニット・角形タイプ―固定側ダンパー付タイプ―	―支持側ダンパー付タイプ―
689	689	690	690

追加

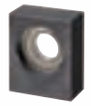

サポートユニット用精級カラー	サポートユニット・角形タイプ―固定側コンパクトタイプ―	―固定側低床タイプ―	―固定側取付穴狭ピッチタイプ―	―支持側コンパクトタイプ―
690	691	691	691	692

追加

サポートユニット・角形タイプ―支持側低床タイプ―	―支持側取付穴狭ピッチタイプ―	サポートユニット・丸形タイプ―固定側標準タイプ―	―支持側タイプ―
692	692	693	693

サポートユニット・丸形タイプ―固定側エコノミータイプ―	―固定側ラジアルベアリングタイプ―
694	694

ボールねじ周辺部品
OPTION

追加

ボールねじナットブラケット―ブロックタイプ―	ジョイントユニット
695	696

■ミスミ　ボールねじの特長

転造ボールねじ・精密ボールねじ

ー特長ー

■ミスミボールねじの特長

●ナット容積が従来比40%減の転造ボールねじ コンパクトナットシリーズをラインアップ!

ナット容積が最大40%ダウン

直動機構の低床化が可能に

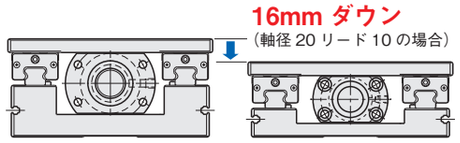

ーナットサイズ比較ー

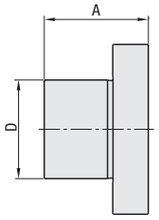

ねじ軸外径	リード	D寸法 スタンダードナット	D寸法 コンパクトナット	A寸法 スタンダードナット	A寸法 コンパクトナット
8	2	20	16	28	22.5
10	4	26	22	34	31
12	4	30	24	35	31
15	5	34	31	40	33
	10	34	31	52	48
20	5	40	36	40	38
	10	52	36	57	58.5
25	5	43	42	40	35

種類	形状	特長
スタンダードナット		最もスタンダードなナットです
コンパクトナット		ナットを最大40%コンパクト化(従来品比)
ブロックナット		ナットブラケットレスでテーブルを直接取付可能

●**最大28%プライスダウン**しました!大変お求めやすくなっております!

全て、ねじ軸全長1mm指定、標準軸端加工付きでの価格です。

種類	ナット種類	精度等級	Type	プライスダウン率	プライスダウン例			
転造ボールねじ	コンパクトナット	C10	BSSC	従来品比最大△20%	BSSC2010−350	−		10年度 15,120円
	スタンダードナット	C10	BSSZ	最大△6%	BSSZ2010−350	09年度 18,900円	⇒	10年度 17,830円
		C10	BSSR	最大△12%	BSSR2020−600	09年度 29,910円	⇒	10年度 26,470円
		C7	BSST	最大△28%	BSST2020−300	09年度 44,200円	⇒	10年度 31,960円
	ブロックナット	C10	BSBR	最大△22%	BSBR2005−300	09年度 31,050円	⇒	10年度 24,070円

●軸端加工済みで3日目発送、最短で翌日発送の超短納期!(翌日発送はAストーク使用時)(一部商品を除く)

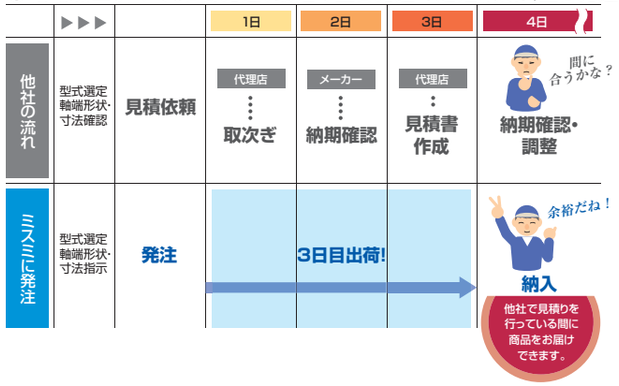

・ねじ軸全長1mm単位指定
・軸端加工付き(一部寸法変更可)
・軸端への追加工(平面取、キー溝など)

→全ての加工を含めて
3日目(最短1日目)に発送します。

●ねじ軸全長は1mm単位で指定可能

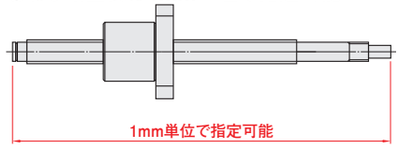

●軸端は加工済み

支持側・固定側共に、適合するサポートユニットに合わせた寸法に加工してお届けします。

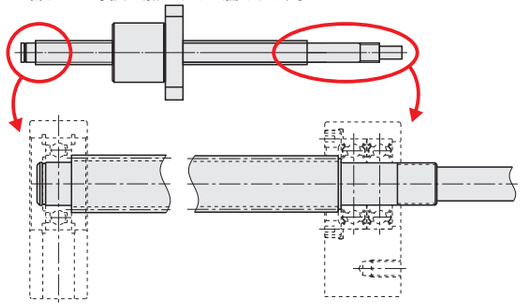

●軸端への追加工が可能

<支持側軸端追加工>

Alterations	Code
支持側軸端加工無 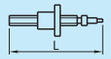	NC
ナット向き変更 (支持側) (固定側) 通常 変更 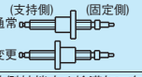	RLC
支持側軸端止め輪溝加工無	RNC
支持側加工変更 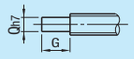	GC
支持側軸端長さ変更	FC

<固定側軸端追加工>

Alterations	Code
固定側スパナ溝加工 不完全焼き入れ範囲	SZC
固定側軸端キー溝加工 キー溝詳細寸法 P651	KC
固定側軸端キー溝加工	KLC
固定側軸端平面取加工 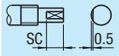	SC
固定側軸端平面取加工(2ヶ所) 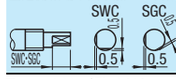	SWC SGC

*加工内容の詳細については各商品ページをご覧ください。

●転造、精密共に充実のラインアップで多種多様な用途に対応します!

ー転造ボールねじ ラインアップー

種類	代表Type	ねじ軸径	リード	軸方向すきま(mm)	ねじ軸長(mm) MIN	ねじ軸長(mm) MAX
スタンダードナット 精度等級C7	BSST	8	2	0.03以下	100	380
		10	4		150	585
		12	4		150	795
		15	5		150	1200
			10		200	1200
			20		200	1200
		20	5		200	1200
			10	0.05以下	250	2000
			20	0.03以下	250	2000
		25	5		200	2000
			10	0.07以下	300	2000
スタンダードナット 精度等級C10	BSSZ BSSR	8	2	0.05以下	100	400
			4		100	380
		10	2		150	585
			4		150	600
			10		150	585
		12	4		150	800
			10	0.10以下	150	800
		14	5		150	800
		15	5		150	1200
			10		200	1200
			20		200	1200
		20	5		200	2000
			10	0.15以下	250	2000
			20	0.10以下	250	2000
		25	5		200	2000
			10	0.20以下	300	2000
			25	0.12以下	300	2000
		28	6	0.10以下	250	2000
		32	10	0.20以下	300	2000
			32	0.15以下	300	2000
コンパクトナット 精度等級C10	BSSC	8	2	0.05以下	100	400
		10	4		150	600
		12	4		150	800
		15	5	0.10以下	150	1200
			10		200	1200
		20	5		200	2000
			10	0.15以下	250	2000
		25	5	0.10以下	200	2000
ブロックナット 精度等級C10	BSBR	15	5	0.10以下	150	1200
		20			200	1200
		25			200	1500
		15	10		150	1200
		20		0.15以下	200	1200
		25		0.20以下	200	1500

ー精密ボールねじ ラインアップー

種類	代表Type	ねじ軸径	リード	軸方向すきま(mm)	ねじ軸長(mm) MIN	ねじ軸長(mm) MAX
スタンダードナット 精度等級C3	BSX	6	1	0 (予圧品)	80	205
		8	1		80	255
			2		100	240
		10	2		100	310
		12	2		150	390
			5		150	440
		15	5		150	590
スタンダードナット 精度等級C5	BSS BSL	8	2	0.005以下	100	210
		10	2		100	315
			4		150	380
			10		150	450
		12	2		150	445
			4		150	400
			5		150	450
			10		200	600
		15	5		150	1095
			10		200	1095(895)
			20		230	1095
			40	0.010以下	300	1095
		20	5	0.005以下	200	1000
			10		250	1500
			20		250	1500
			40		300	1495
		25	5		300	995
			10		300	1500
			20		300	1500
スタンダードナット 精度等級C7	BSSE	8	2	0.030以下	100	210
		10	2		100	315
			4		150	380
		12	2		150	445
			5		150	450
			10		200	600
		15	5		150	1095
			10		200	1095
			20		230	1095
		20	5		200	1000
			10		250	1500
			20		250	1500
		25	10		300	1500
			20		300	1500

( )内はBSLの数値です。

転造ボールねじ・精密ボールねじ

ー特長ー

■各種グリース対応について

ボールねじに使用されているグリースを通常タイプから、下記グリースに変更することができます。
Lタイプ、Gタイプに変更することで、稼動時のグリース飛散による発塵を大幅に低減します。

型式	製品名	主な特長
Lタイプ	ET−100(協同油脂製)	耐熱・酸化安定性・付着・粘着力に優れております。又、飛散・漏洩が少ないグリースです。
Gタイプ	LG2(日本精工製)	クリーンルーム内で使用できるリニアガイド、ボールねじ等の専用潤滑グリースです。

項目		条件	単位	測定方法	Lタイプ	Gタイプ
グリースの性能	増ちょう剤	—	—	—	芳香族ジウレア	リチウム系
	基油	—	—	—	エーテル系合成油	鉱油+合成炭化水素油
	基油粘度	40℃	mm²/s	JIS K2220 5.19	103	30
		100℃			12.8	—
	混和ちょう度	—	—	JIS K2220 5.3	280	207
	適点	—	℃	JIS K2220 5.4	<260	200
	蒸発量	99℃×22h	wt%	—	0.15%	1.40%
	離油度	100℃×24h	wt%	JIS K2220 514	1.2%	0.8%
	使用温度	大気中	℃	—	−40〜200	−10〜80

■各種グリース対応ボールねじ

種類	精度等級	タイプ	¥単価(通常タイプ単価に加算) L≦1000	¥単価(通常タイプ単価に加算) L>1000
精密ボールねじ	C 5	BSS・BSL	Lタイプ 10,000 / Gタイプ 14,000	Lタイプ 12,000 / Gタイプ 17,000
	C 7	BSSE		
転造ボールねじ	C 7	BSST		
	C10	BSSR BSSZ / BSSRK BSSZK / BSBR BSBRK		

⊗精密ボールねじ・精度等級C3は適用不可

Order 注文例

型式	—	L

BSS2010L — 700 (Lタイプグリース入り)
BSS2010G — 700 (Gタイプグリース入り)

ご注文の際には通常タイプの型式の後にL・Gをつけてご注文ください。

Delivery 出荷日 5 日目発送

Alteration 追加工 型式 — L — (FC・MC…etc.)
BSS2010L — 700 — RNC

追加工の詳細は各頁でご確認ください。

Price 価格

該当する通常タイプの製品単価に上表中の単価を加算したものになります。
<価格計算例> BSS2010L−700(精密ボールねじ 軸径20リード10)

(通常タイプ単価)	+	(上表中単価)	=	(合計)
¥55,170	+	¥10,000	=	¥65,170(1本あたり)

■取付部精度

精密ボールねじ

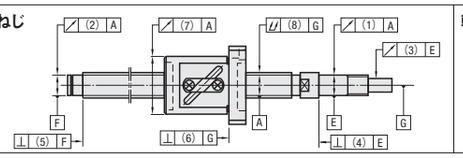

転造ボールねじ

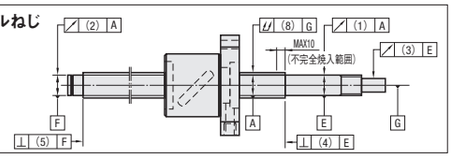

単位:mm

型式 Type	ねじ軸外径	(1)(2) 振れ公差(最大)	(3) 振れ公差(最大)	(4)(5) 直角度公差(最大)	(6) 直角度公差(最大)	(7) 振れ公差(最大)
BSX	6	0.008	0.008	0.004	0.008	0.008
	8					
	10					0.010
	12					
	15	0.009	0.009			0.012
BSS BSL	8	0.011	0.011	0.005	0.010	0.012
	10					
	12					
	15	0.012	0.012		0.011	0.015
	20					
	25	0.013	0.013		0.013	0.019
BSSE BSST	8	0.014	0.014	0.007	0.014	0.020
	10					
	12				0.018	0.030
	15					
	20					
	25	0.020	0.020			
BSSR□ BSSZ□ BSSC□ FBS□□	8	0.040	0.040	0.010	—	—
	10					
	12					
	15					
	20					
	25	0.060	0.060			
	28	0.060	0.060	0.010	—	—
	32					
BSBR□	15	0.040	0.040	0.010	—	—
	20					
	25	0.060	0.060			

(1)・(2) ねじ軸の支持部軸線に対するねじ溝面の半径方向円周振れ
この項目には (8) ねじ軸軸線の半径方向全振れの影響が含まれますので補正を行う場合があります。

(3) ねじ軸の支持部軸線に対する部品取付部の半径方向円周振れ

(4)・(5) ねじ軸の支持部軸線に対する支持部端面の直角度

(6) ねじ軸の軸線に対するナット基準端面または、フランジ取付面の直角度

(7) ねじ軸の軸線に対するナット外周面の半径方向円周振れ

(8) ねじ軸軸線の全振れ

■固定側Pに対するキー溝詳細寸法

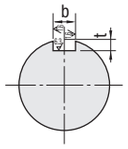

軸径	b 基準寸法	b 許容差(N9)	t 基準寸法	t 許容差
6〜7	2	−0.004	1.2	+0.1 0
8〜10	3	−0.029	1.8	
11〜12	4	0 −0.03	2.5	
13〜17	5		3.0	
18〜20	6		3.5	

単位:mm

型式 Type	ねじ軸外径	(8)振れ公差(最大) ねじ軸全長 ～125	126～200	201～315	316～400	401～500	501～630	631～800	801～1000	1001～1250	1251～1600	1601～2000
BSX	6	0.025	0.035	0.050	—	—	—	—	—	—	—	—
	8											
	10			0.040	0.050	0.065	—	—	—	—	—	—
	12											
	15	—	0.025	0.030	0.040	0.050	0.055	—	—	—	—	—
BSS BSL	8	0.035	0.050	0.065	—	—	—	—	—	—	—	—
	10		0.040	0.055	0.065	0.080	0.090	—	—	—	—	—
	12											
	15	—		0.045	0.055	0.060	0.075	0.090	0.120	0.150	0.190	—
	20											
	25	—	—	0.040	0.045	0.050	0.060	0.070	0.085	0.100	0.130	—
BSSE BSST	8	0.060	0.075	0.100	—	—	—	—	—	—	—	—
	10	0.055	0.065	0.080	0.100	0.120	0.150	—	—	—	—	—
	12											
	15	—	0.060	0.070	0.080	0.095	0.110	0.140	0.170	0.210	0.270	—
	20											
	25	—	—	0.060	0.070	0.080	0.090	0.100	0.130	0.150	0.190	—
BSSR□ BSSZ□ BSSC□ FBS□□ BSBR□	8	0.100	0.140	0.210	(0.270)	—	—	—	—	—	—	—
	10	—	0.120	0.160	0.210	0.270	0.350	—	—	—	—	—
	12											
	14	—	0.110	0.130	0.160	0.200	0.250	—	—	—	—	—
	15	—	0.110	0.130	0.160	0.200	0.250	0.320	0.420	0.550	0.730	—
	20											
	25	—	—	0.110	0.130	0.160	0.190	0.230	0.300	0.380	0.500	0.690
	28	—	—	0.110	0.130	0.160	0.190	0.230	0.300	0.380	0.500	0.690
	32											

■周辺部品との組合せ

・サポートユニット/ナットブラケット/ジョイントユニットは、ミスミボールねじに合わせた設計です。

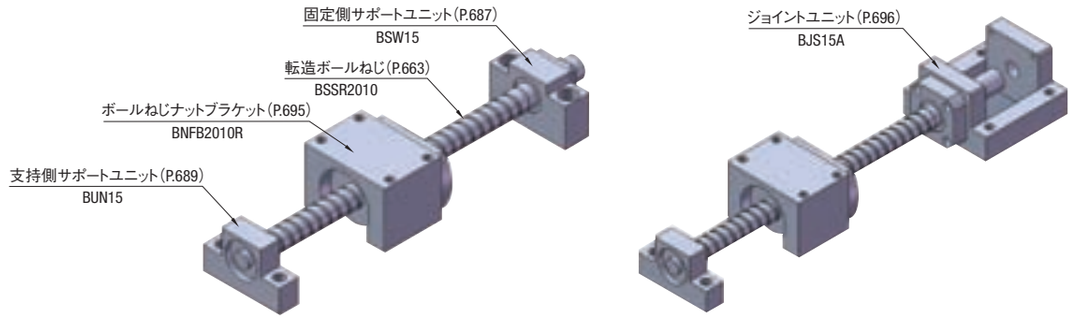

●サポートユニット

・ミスミボールねじの軸端サイズに合わせた設計です。
・価格、バリエーション共に業界No.1のラインアップです。

	型	標準タイプ 種類	Type	特長	コンパクトタイプ 種類	Type	特長	エコノミータイプ 種類	Type	特長	ラジアルベアリングタイプ 種類	Type	特長
固定側	角型	角型標準タイプ	BSW BSWN BSWR	標準タイプ アンギュラベアリング5級使用 (P.687)	角型コンパクトタイプ	BSQ BSQM	アンギュラベアリング0級使用 (P.691) 角型の中では最もコンパクト	角型エコノミータイプ	BSWE BSWEM BSWER	アンギュラベアリング0級使用 (P.687) 標準タイプよりも20%安	角型ラジアルベアリングタイプ	BSWZ BSWZM	ラジアルベアリング使用 (P.688) 標準タイプの30%以上安
	角型	角型標準ノック穴付	BSWG BSWGN BSWGR	アンギュラベアリング5級使用 標準タイプにノック穴を追加 (P.688)	角型低床タイプ	BSV BSVM	アンギュラベアリング5級使用 (P.691) 角型の中では最も高さが低い	—			—		
	角型	角型標準ダンパー付	BSWD	アンギュラベアリング5級使用 標準タイプにダンパー用ウレタンを接着 (P.690)	角型取付穴狭ピッチ	BSA BSAM	アンギュラベアリング5級使用 (P.691) 角型の中では幅方向が最もコンパクト	—			—		
	丸型	丸型標準タイプ	BRW BRWN BRWR	標準タイプ アンギュラベアリング5級使用 (P.693)	—			丸型エコノミータイプ	BRWE BRWEM BRWER	アンギュラベアリング0級使用 (P.694) 標準タイプよりも20%安	丸型ラジアルベアリングタイプ	BRWZ BRWZM	ラジアルベアリング使用 (P.694) 標準タイプの30%以上安

	型	標準タイプ 種類	Type	特長	コンパクトタイプ 種類	Type	特長	止め輪付タイプ 種類	Type	特長
支持側	角型	角型標準タイプ	BUN BUNM BUNR	標準タイプ (P.689)	角型コンパクトタイプ	BUQ BUQM	角型の中では最もコンパクト (P.692)	角型標準止め輪付	BTN BTNM	標準止め輪付 (P.689) ボールねじ側のベアリング落下防止に効果
	角型	—			角型低床タイプ	BUV BUVM	角型の中では最も高さが低い (P.692)	—		
	角型	角型標準ダンパー付	BUND	標準タイプにダンパー用ウレタンを接着 (P.690)	角型取付穴狭ピッチ	BUA BUAM	角型の中では幅方向が最もコンパクト (P.692)	—		
	丸型	丸型標準タイプ	BUR BURM BURR	標準タイプ (P.693)	—			丸型標準止め輪付	BTR BTRM	標準止め輪付 (P.693) ボールねじ側のベアリング落下防止に効果

転造ボールねじ 軸径15 リード10
に組み合わせる
サポートユニット固定側(BRW12)
サポートユニット支持側(BUR12)
→固定側 ¥6,330
→支持側 ¥2,000

*ボールねじとサポートユニットの取付要領は、P.686 をご覧ください。 *ボールねじとサポートユニットの組み合わせはボールねじの商品ページをご覧ください。

●ナットブラケット

・ミスミボールねじのナットサイズに合わせた
サイズバリエーションを取り揃えております。

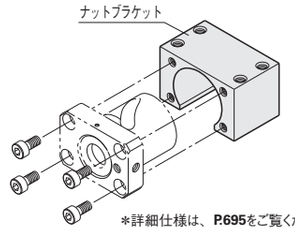

転造ボールねじ 軸径15 リード10
に組み合わせる
ナットブラケット(BNFB1510R)
→ ¥4,200

*詳細仕様は、P.695をご覧ください。

●ジョイントユニット

・サポートユニットとモータ位置決め部を一体化しており軸心精度が良好です。
・各種モータメーカのフランジ形状に対応しております。

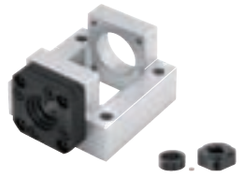

転造ボールねじ 軸径15 リード10
に組み合わせる
ジョイントユニット(BJS12A)
→ ¥15,800

*詳細仕様は、P.696をご覧ください。

転造ボールねじ・精密ボールねじ

ー選定手順ー

ーミスミ技術計算ソフトー

使用条件を入力するだけでボールねじの安全性の確認と寿命計算ができます。(http://download.misumi.jp/mol/fa_soft.html)

●ボールねじの選定手順

基本的なボールねじの選定手順と必要な検討事項を以下に示します。

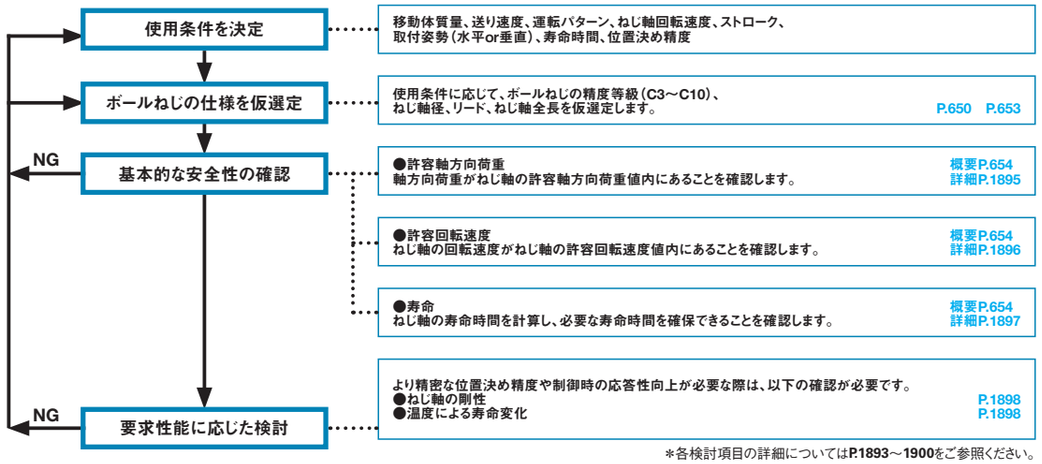

＊各検討項目の詳細については**P.1893～1900**をご参照ください。

●ボールねじのリード精度(詳細 P.1893)

ボールねじのリード精度はJIS規格による特性項目(ep、Vu、V_{300}、$V_{2\pi}$)で規定されます。
一般的には、ボールねじの代表移動量誤差が必要な位置決め精度の範囲内にあることを確認して、
使用するボールねじの精度等級を選定します。各特性の定義と許容値を以下に示します。

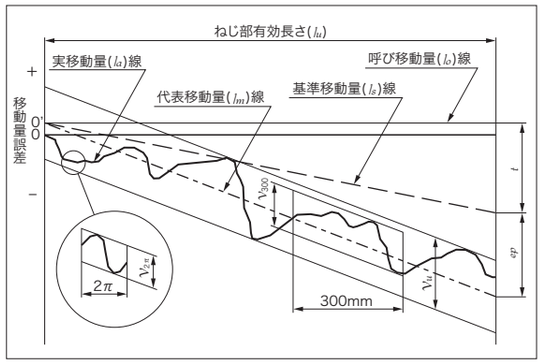

用語	記号	意味
代表移動量誤差	ep	代表移動量から基準移動量を引いた値。
変動	Vu V_{300} $V_{2\pi}$	代表移動量に平行に引いた2本の直線ではさんだ実移動量の最大幅で下記3項目で規定される。 Vu：ねじ部有効長さに対する最大幅 V_{300}：ねじ部有効長さの間にとった任意の300mmに対する最大幅 $V_{2\pi}$：ねじ部有効長さの間にとった任意の1回転(2πrad)に対する最大幅
基準移動量	ls	呼び移動量(lo)に対し、温度上昇や荷重によって発生する変位分を補正した軸方向移動量
基準移動量の目標値	t	ねじ部有効長さに対する基準移動量から呼び移動量を引いた値。温度変化や外部荷重によるねじ軸の伸縮が考えられる場合に、変位分を補正して決めます。その値は実験又は経験により決定します。
実移動量	la	実際に測定された移動量
代表移動量	lm	実移動量の傾向を代表する直線。 実移動量を示す曲線から、最小2乗法または簡単適切な近時法により求めた直線。

ー許容値ー

■位置決め用(C系列)の代表移動量誤差(±ep)と変動(Vu)の許容値 単位：μm

ねじ部有効長さ(mm)		精度等級			
		C3		C5	
を超え	以下	代表移動量誤差	変動	代表移動量誤差	変動
	315	12	8	23	18
315	400	13	10	25	20
400	500	15	10	27	20
500	630	16	12	30	23
630	800	18	13	35	25
800	1000	21	15	40	27
1000	1250	24	16	46	30
1250	1600	29	18	54	35

■位置決め用(C系列)の300mmに対する変動(V_{300})よろめき($V_{2\pi}$)の規格値 単位：μm

精度等級	C3		C5	
項目	V_{300}	$V_{2\pi}$	V_{300}	$V_{2\pi}$
規格値	8	6	18	8

■搬送用(Ct系列)の300mmに対する変動(V_{300})の規格値 単位：μm

精度等級	Ct7	Ct10
V_{300}	50	210

搬送用(Ct系列)の代表移動量誤差(ep)は ep=2・Lu/300・V_{300}にて算出されます。

●ボールねじの許容軸方向荷重(詳細 P.1895)

許容軸方向荷重とは、ねじ軸が座屈を起こす可能性のある座屈荷重に対して
安全性を確保した荷重のことです。
ねじ軸にかかる軸方向最大荷重は、許容軸方向荷重以下である必要があります。

(1).許容軸方向荷重値の算出

以下3つの要素を元に、許容軸方向荷重線図(図2.)にて確認できます。
・ねじ軸径(φ)
・取付支持方法(図3.参照)
・荷重作用点間距離(図3.参照)
＊許容軸方向荷重は計算式でより厳密に算出することもできます。
(**P.1895**参照)

(2).軸方向最大荷重値の算出

加速時、定速時、減速時の軸方向荷重は以下式により算出されます(水平取付時)。
最も大きな荷重を軸方向最大荷重と考えます。

・定速時・・・軸方向荷重(Pb)＝μWg
・加速時・・・軸方向荷重(Pa)＝Wα＋μWg
・減速時・・・軸方向荷重(Pc)＝Wα－μWg
＊垂直取付の場合は「μ」を除いて計算してください。

μ：直動案内摩擦係数(リニアガイドの場合は0.02)
W：移動体重量
g：重力加速度9.8m/s²
α：加速度(＊)

(＊)加速度(α)＝(Vmax/t)×10^{-3}
Vmax：早送り速度
t：加減速時間

(3).安全性の確認

許容軸方向荷重線図(図2.)より、軸方向最大荷重値が
許容軸方向荷重値以下であることを確認します。

図2.許容軸方向荷重線図

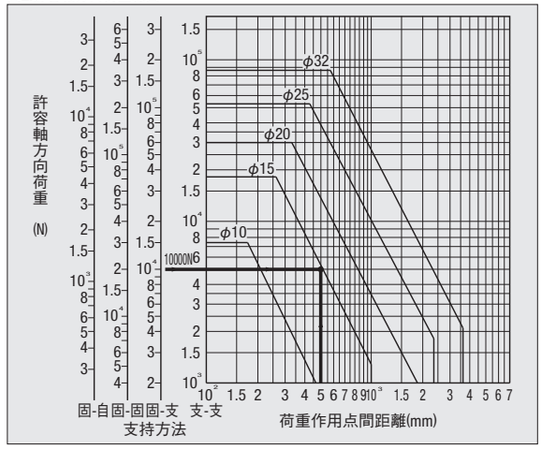

図3.取付支持方向

取付方法	適用例
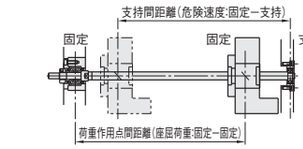	・一般的な取付方法 ・中速回転～高速回転 ・中精度～高精度 ・サポートユニットは標準タイプBRW・BURを選定。
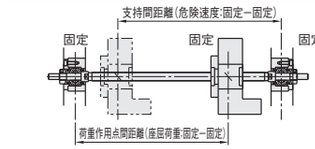	・中速回転 ・高精度 ・サポートユニットは標準タイプBRWを選定。
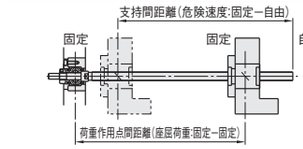	・低速回転 ・軸長が短い場合 ・中精度 ・サポートユニットはエコノミータイプBRWEを選定。

(1).許容回転速度

①許容回転速度の算出

以下3つの要素を元に、許容回転速度線図(図4.)にて確認できます。
・ねじ軸径(φ)
・取付支持方法(図3.参照)
・荷重作用点間距離(図3.参照)
＊許容回転速度は計算式でより厳密に算出することもできます。
(**P.1896**参照)

②安全性の確認

許容回転速度線図(図4.)より、ねじ軸回転速度が
許容回転速度以下であることを確認します。

(2).DmN値

①DmNの算出

DmN＝(Dm＋A)×Nmax
Dm：ねじ軸径
A：ボール径により決まる係数(図5.参照)
Nmax：ねじ軸最高回転数

②DmN値が以下条件を満たすことを確認

精密ボールねじ・・・DmN≦70000
転造ボールねじ・・・DmN≦50000

図5.A値

ボール径	A値
1.5875	0.3
2.3812	0.6
3.175	0.8
4.7625	1.0
6.35	1.8

●寿命計算(詳細 P.1897)

ボールねじの寿命時間は以下式により算出されます。

$$\text{寿命時間(Lh)} = \frac{10^6}{60Nm}\left(\frac{C}{Pm \cdot fw}\right)^3$$

C：基本動定格荷重(N)
Pm：軸方向平均荷重(N)
Nm：平均回転数(min^{-1})
fw：運転係数
衝撃のない静かな運転 fw=1.0～1.2
ふつうの運転 fw=1.2～1.5
衝撃を伴う運転 fw=1.5～2.0

ー基本動定格荷重の定義ー

基本動定格荷重とは一群の同じボールねじを運転した時にそのうちの90%が剥離を
起こさずに回転できる寿命が100万回転(10^6)になるような軸方向荷重をいいます。

ー軸方向平均荷重、平均回転数の算出についてー

運転パターンに合わせて算出する必要があります。右の例をご参照ください。
運転パターン、荷重等の条件を正確に求めることは非常に難しいと思われますが、
寿命は荷重の大きさの3乗で反比例しますので
できるだけ正確に求めるとボールねじの選択範囲が広がります。

ー運転パターン例ー ($t_1+t_2+t_3$=100%)

運転パターン	軸方向荷重	回転数	時間割合
A	P_1N	N_1min^{-1}	t_1%
B	P_2N	N_2min^{-1}	t_2%
C	P_3N	N_3min^{-1}	t_3%

ー計算式ー

$$Pm=\left(\frac{P_1^3N_1t_1+P_2^3N_2t_2+P_3^3N_3t_3}{N_1t_1+N_2t_2+N_3t_3}\right)^{\frac{1}{3}}(N)$$

$$Nm=\frac{N_1t_1+N_2t_2+N_3t_3}{t_1+t_2+t_3}\ (min^{-1})$$

図4.許容回転速度線図

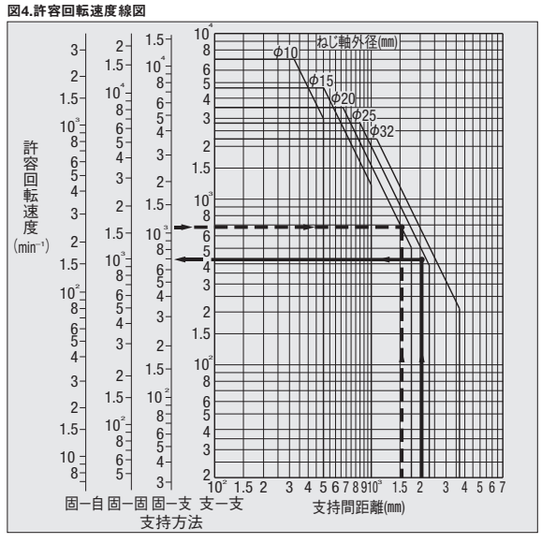

新商品 赤文字表示

ROLLED BALL SCREWS -SHAFT DIA.8,LEAD2·4-

転造ボールねじ－軸径8,リード2・4－

－精度等級C7・C10－

大口対応 BIG ORDER

プライスダウン 最大26% :値下げ価格

CADデータフォルダ名：09_Ball_Screws

ナット種類	Type 標準	Type F・P指定	精度等級	ねじ径	リード	ねじ軸 M材質	ねじ軸 H硬度	ねじ軸 S表面処理	ナット M材質	ナット H硬度	ナット S表面処理
スタンダードナット	BSST	－	C7	8	2	S55C	高周波焼入 56～62HRC	－	SCM420	浸炭焼入 58～62HRC	リン酸塩皮膜処理
スタンダードナット	BSSR	BSSRK	C10		2・4			リン酸塩皮膜処理	SCM420		リン酸塩皮膜処理
スタンダードナット	BSSZ	BSSZK			2			－			
コンパクトナット	BSSC	BSSCK			2				SCM420H		－

－コンパクトナット特長－
・ナット外径がコンパクトになります。
・直動機構が低床化できます。
・ストロークが長くなります。

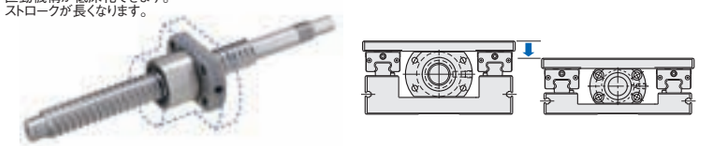

－コンパクトナット－ BSSC（K）0802

＊付属カラー
M 材　質 S45C
S 表面処理 四三酸化鉄皮膜

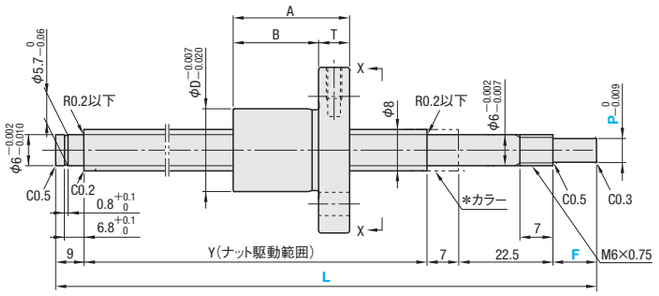

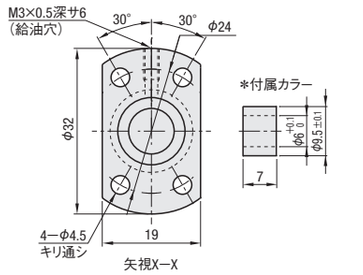

－スタンダードナット－ BSST・BSSR（K）・BSSZ（K）0802、0804

＊付属カラー
M 材　質 S45C
S 表面処理 四三酸化鉄皮膜

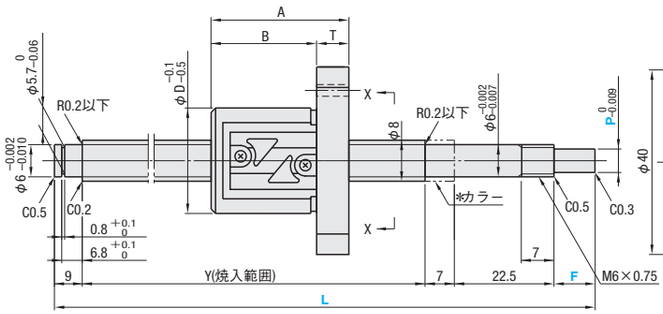

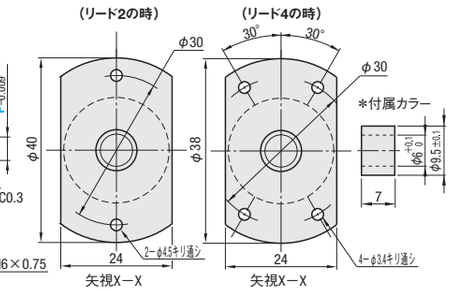

ナット種類	精度等級	型式 Type	ねじ軸外径	リード	指定1mm単位 L	＊F	＊P	Y	D	A	B	T	ボール径	ボール中心径	ねじ谷径	循環数	基本定格荷重 C(動)kN	Co(静)kN	軸方向すきま	ねじれ方向
スタンダードナット	C7	BSST	08	02	100～380	7.5	4.5	L−46	20	28	22	6	1.5875	8.3	(6.6)	3.5巻1列	1.8	3.2	0.03以下	右
スタンダードナット	C10	BSSR BSSZ			100～400														0.05以下	
スタンダードナット	C10	BSSRK BSSZK				8～13	4・4.5	L−(38.5+F)												
コンパクトナット	C10	BSSC				7.5	4.5	L−46	16	22.5	16.5	6	1.2	8.15	(7)	4巻1列	1.17	2.1		
コンパクトナット	C10	BSSCK				8～13	4・4.5	L−(38.5+F)												
スタンダードナット	C10	BSSR		04	100～380	7.5	4.5	L−46	23	28	23	5	2	8.4	(6.3)	2.5巻1列	1.9	3.1		
		BSSRK				8～13	4・4.5	L−(38.5+F)												

＊F・PはBSSRK・BSSZK・BSSCKのみ指定可能です。 F≦P×3となります。 kgf=N×0.101972

Price 価格

ナット種類	精度等級	型式	¥基準単価 1～4コ L100～200	L201～ 400
スタンダードナット	C7	BSST0802	23,760	24,520
スタンダードナット	C10	BSSR0802	15,560	15,900
		BSSZ0802	13,230	13,520
コンパクトナット		BSSC0802	11,200	11,450
スタンダードナット		BSSR0804	20,720	21,140

表示数量超えはお見積り
F・P指定タイプ BS□□Kの価格は標準タイプに1,950円を加算してください。
ex).BSSZK0802－200－F8－P4
→13,230円＋1,950円＝15,180円

Order 注文例

型式	－	L	－	F	－	P
BSSC0802	－	270				
BSSZK0802	－	270	－	F10	－	P4
BSSZ0802L	－	400	(Lタイプグリース入り)			
BSSZ0802G	－	400	(Gタイプグリース入り)			

Delivery 出荷日

●BSST・BSSR（K）・BSSZ（K）

3 日目発送　ストーク A 800円/1本　P.88

同一サイズ3本以上は一律2,160円

大口出荷日 +5 日目出荷　数量 5～8

BSSTは適用不可　ストーク対応なし

●BSSC（K）

5 日目発送　本商品の稼働日には土曜・祝日を含みません。

■備考
BSSTのナットフランジ取付面は表面処理されません。
リチウム石けんグリース（シェル アルバニアグリースS2）封入済です。
取扱注意：ナットをボールねじナット駆動範囲からオーバーランさせたり、ねじ軸から抜いたりしないでください。
ボールの脱落やボール循環部品の損傷などが発生します。
各種グリースに変更できます。出荷日・価格・性能についてはP.651　BSSCは適用外
ボールねじ精度はP.651・653をご覧ください。
サポートユニット詳細はP.685～P.694をご覧ください。

Alteration 追加工

型式	－	L	－	F	－	P	－（FC・SC…etc.）
BSSR0802	－	270				－	SC5

Alterations	Code	Spec.	¥/1 Code
支持側軸端加工無	NC	支持側の軸端加工は行いません。 指定方法 NC	BSST・BSSR BSSZ －2,000 / BSSC －700
ナット向き変更（支持側）（固定側）通常 変更	RLC	ナットの向きを変更します。 指定方法 RLC	無 料
支持側軸端止め輪溝加工無	RNC	支持側軸端の止め輪溝加工を行いません。 指定方法 RNC FCとの併用不可。	無 料
支持側軸端長さ変更	FC	支持側軸端長さを変更します。 FC＝指定1mm単位 指定方法 FC20 10≦FC≦20 Y寸法は短くなります。	BSST・BSSR BSSZ 700 / BSSC 300

Alterations	Code	Spec.	¥/1 Code
固定側スパナ溝加工	SZC	固定側軸端にスパナ溝加工を行います。 指定方法 SZC スパナ溝にナットがかかるとボールが脱落します。	BSST・BSSR BSSZ 700 / BSSC 300
固定側軸端平面取加工	SC	固定側軸端に平面取加工を行います。 SC＝指定1mm単位 指定方法 SC5 5≦SC≦12　SC≦F－1	BSST・BSSR BSSZ 600 / BSSC 300
固定側軸端平面取加工（2ヶ所）	SWC SGC	固定側軸端に平面取加工を2ヶ所行います。 SWC：90°の位置　SGC：120°の位置 指定1mm単位 指定方法 SWC6 5≦SWC・SGC≦12　SWC・SGC≦F－1	BSST・BSSR BSSZ 各700 / BSSC 各300

■サポートユニットとの組合せ

ボールねじ型式 Type	ねじ軸外径	リード	推奨サポートユニット 型式 Type	No.	形状	固定側	支持側	掲載ページ
BSSC	08	02 04	BSV	6	角型低床	○		P.691
			BUV	6			○	P.692
BSST BSSR BSSZ			BRW	6	丸型	○		P.693
			BUR	6			○	P.693
			BSW	6	角型	○		P.687
			BUN	6			○	P.689

サポートユニットは上記型式以外にも形状、表面処理のバリエーションを取り揃えております。（P.685～P.694）
おすすめ商品：ノック穴付サポートユニットは本体にノック穴がついているため位置決めが容易にできます。

■ナットブラケットとの組合せ

ボールねじ型式 Type	ねじ軸外径	リード	推奨ナットブラケット 型式 Type	No.	掲載ページ
BSSC	08	02	BNFB BNFM BNFR BNFA	802C	P.695
BSST BSSR BSSZ		02		802R	P.695
		04		804R	P.695

ナットブラケットは材質、表面処理のバリエーションを取り揃えております。（P.695）

ミスミ FAメカ2010　ご指定サイズのCADを提供!　ミスミFA 検索　http://fa.misumi.jp/

新商品 赤文字表示

ROLLED BALL SCREWS -SHAFT DIA.10,LEAD2·4·10-

転造ボールねじ－軸径10,リード2・4・10－

－精度等級C7・C10－

大口対応 BIG ORDER

プライスダウン 最大26%

□:値下げ価格

CADデータフォルダ名：09_Ball_Screws

ナット種類	Type 標準	Type F・P指定	精度等級	ねじ径	リード	ねじ軸 M材質	ねじ軸 H硬度	ねじ軸 S表面処理	ナット M材質	ナット H硬度	ナット S表面処理
スタンダードナット	BSST	－	C7	10	4	S55C	高周波焼入 56～62HRC	－	SCM420	浸炭焼入 58～62HRC	リン酸塩皮膜処理
スタンダードナット	BSSR	BSSRK	C10		2・4・10			リン酸塩皮膜処理	SCM420		リン酸塩皮膜処理
スタンダードナット	BSSZ	BSSZK			4			－			
コンパクトナット	BSSC	BSSCK			4				SCM420H		－

－コンパクトナット特長－
・ナット外径がコンパクトになります。
・直動機構が低床化できます。
・ストロークが長くなります。

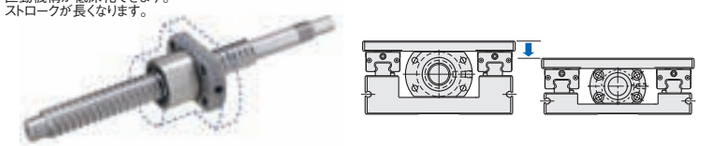

－コンパクトナット－ BSSC(K)1004

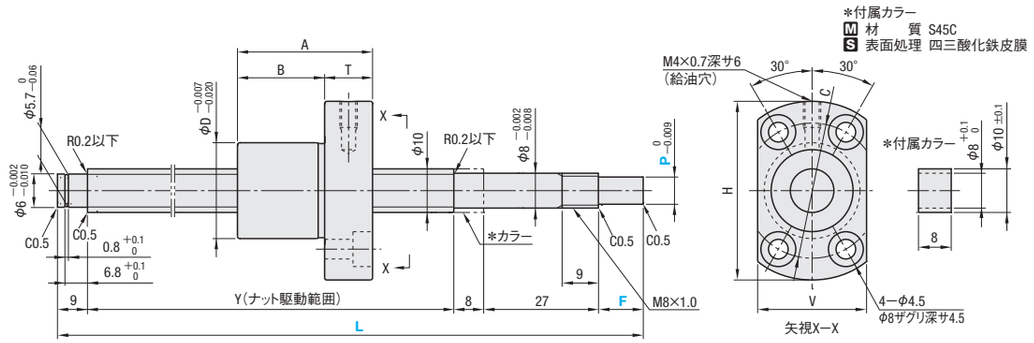

－スタンダードナット－ BSST・BSSR(K)・BSSZ(K)1002、1004、1010

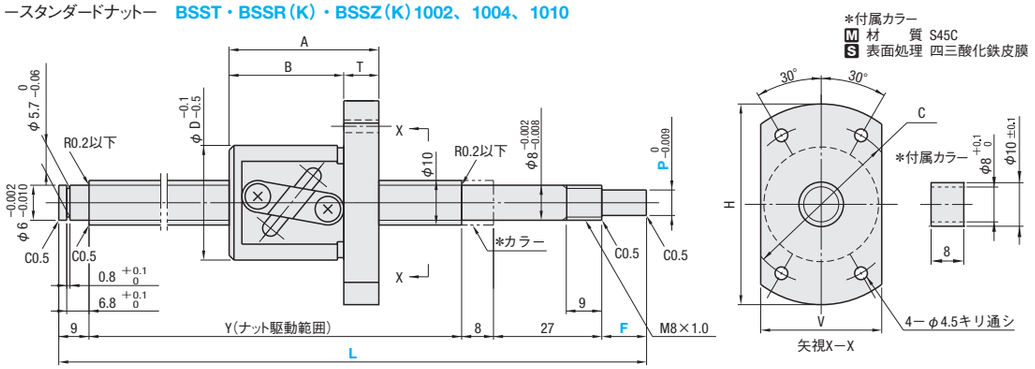

ナット種類	精度等級	型式 Type	型式 ねじ軸外径	型式 リード	指定1mm単位 L	指定1mm単位 ＊F	指定1mm単位 ＊P	Y	D	A	B	T	H	C	V	ボール径	ボール中心径	ねじ谷径	循環数	基本定格荷重 C(動)kN	基本定格荷重 Co(静)kN	軸方向すきま	ねじれ方向
スタンダードナット	C10	BSSR	10	02	150～585	10	6	L－54	23	28	22	6	43	33	27	1.5875	10.3	(8.4)	2.5巻1列	1.7	3.0	0.05以下	右
		BSSRK				10～18	5・6	L－(44+F)															
	C7	BSST		04		10	6	L－54	26	34	26	8	46	36	28	2.3812	10.6	(7.8)		2.3	4.8	0.03以下	
	C10	BSSR BSSZ			150～600																	0.05以下	
		BSSRK BSSZK				10～18	5・6	L－(44+F)															
コンパクトナット		BSSC				10	6	L－54	22	31	20	11	41	31	25	2	10.25	(8.4)	3巻1列	1.87	3.0		
		BSSCK				10～18	5・6	L－(44+F)															
スタンダードナット		BSSR		10	150～585	10	6	L－54	28	34	26	8	47	36	30	2.3812	10.6	(7.8)	1.5巻1列	1.85	3.2		
		BSSRK				10～18	5・6	L－(44+F)															

＊F・PはBSSRK・BSSZK・BSSCKのみ指定可能です。 F≦P×3となります。 kgf=N×0.101972

Price 価格

ナット種類	精度等級	型式	¥基準単価 1～4コ L150～200	L201～400	L401～600
スタンダードナット	C10	BSSR1002	22,340	22,790	23,250
	C7	BSST1004	25,750	26,660	27,570
	C10	BSSR1004	16,150	16,970	17,370
		BSSZ1004	13,730	14,450	14,750
コンパクトナット		BSSC1004	11,630	12,240	12,490
スタンダードナット		BSSR1010	25,240	25,750	26,270

表示数量超えはお見積り
F・P指定タイプ BS□□Kの価格は標準タイプに1,950円を加算してください。
ex).BSSZK1004－300－F12－P6
→14,450円＋1,950円＝16,400円

Order 注文例

型式	L	F	P
BSSC1004	270		
BSSZK1004	300	F15	P6
BSSZ1004L	550 (Lタイプグリース入り)		
BSSZ1004G	550 (Gタイプグリース入り)		

Delivery 出荷日

●BSST・BSSR(K)・BSSZ(K)

3 日目発送 ストーク A 800円/1本 P.88

同一サイズ3本以上は一律2,160円

大口出荷日 +5 日目出荷 数量 5～8

BSSTは適用不可 ストーク対応なし

●BSSC(K)

5 日目発送 本商品の稼働日には土曜・祝日を含みません。

■備考
BSSTのナットフランジ取付面は表面処理されません。
リチウム石けんグリース(シェル アルバニアグリースS2)封入済です。
取扱注意：ナットをボールねじナット駆動範囲からオーバーランさせたり、ねじ軸から抜いたりしないでください。ボールの脱落やボール循環部品の損傷などが発生します。
各種グリースに変更できます。出荷日・価格・性能についてはP.651 BSSCは適用外
ボールねじ精度はP.651・653をご覧ください。
サポートユニット詳細はP.685～P.694をご覧ください。

Alteration 追加工

型式	L	F	P	(FC・KC…etc.)
BSSR1004	270			SC7

Alterations	Code	Spec.	¥/1 Code
支持側軸端加工無	NC	支持側の軸端加工は行いません。 指定方法 NC	BSST・BSSR BSSZ －2,000 / BSSC －700
ナット向き変更 (支持側)(固定側) 通常 変更	RLC	ナットの向きを変更します。 指定方法 RLC	無 料
支持側軸端止め輪溝加工無	RNC	支持側軸端の止め輪溝加工を行いません。 指定方法 RNC FCとの併用不可。	無 料
支持側軸端長さ変更	FC	支持側軸端長さを変更します。 FC＝指定1mm単位 指定方法 FC20 11≦FC≦20 Y寸法は短くなります。	BSST・BSSR BSSZ 700 / BSSC 300

Alterations	Code	Spec.	¥/1 Code
固定側スパナ溝加工	SZC	固定側軸端にスパナ溝加工を行います。 指定方法 SZC スパナ溝にナットがかかるとボールが脱落します。	BSST・BSSR BSSZ 700 / BSSC 300
固定側軸端キー溝加工	KC	固定側軸端にキー溝加工を行います。 P=5は不可。 KC＝指定1mm単位 指定方法 KC5 2≦KC≦P×3 KC≦F－1	BSST・BSSR BSSZ 1,400 / BSSC 600
固定側軸端キー溝加工	KLC	固定側軸端キー溝加工の位置指定ができます。(キー溝寸法はKCと同じです。) P=5は不可。 K,S＝指定1mm単位 指定方法 KLC－K5－S2 3≦K＋S≦P×3 K＋S≦F－1	BSST・BSSR BSSZ 1,400 / BSSC 600
固定側軸端平面取加工	SC	固定側軸端に平面取加工を行います。 SC＝指定1mm単位 指定方法 SC7 5≦SC≦P×3 SC≦F－1	BSST・BSSR BSSZ 600 / BSSC 300
固定側軸端平面取加工(2ヶ所)	SWC SGC	固定側軸端に平面取加工を2ヶ所行います。 SWC：90°の位置 SGC：120°の位置 指定1mm単位 指定方法 SWC7 5≦SWC・SGC≦P×3 SWC・SGC≦F－1	BSST・BSSR BSSZ 各700 / BSSC 各300

■サポートユニットとの組合せ

ボールねじ型式 Type	ねじ軸外径	リード	推奨サポートユニット 型式 Type	型式 No.	形状	固定側	支持側	掲載ページ
BSSC	10	02 04 10	BSV	8S	角型 低床	○		P.691
			BUV	8			○	P.692
BSST BSSR BSSZ			BRW	8S	丸型	○		P.693
			BUR	6			○	P.693
			BSW	8S	角型	○		P.687
			BUN	8			○	P.689

サポートユニットは上記型式以外にも形状、表面処理のバリエーションを取り揃えております。(P685～P694)
おすすめ商品：ノック穴付サポートユニットは本体にノック穴がついているため位置決めが容易にできます。

■ナットブラケットとの組合せ

ボールねじ型式 Type	ねじ軸外径	リード	推奨ナットブラケット 型式 Type	型式 No.	掲載ページ
BSSC	10	04	BNFB BNFM BNFR BNFA	1004C	P.695
BSST BSSR BSSZ		02		1002R	P.695
		04		1004R	P.695
		10		1010R	P.695

ナットブラケットは材質、表面処理のバリエーションを取り揃えております。(P.695)

ミスミ FAメカ2010 ご注文型番を自動生成! ミスミFA 検索 http://fa.misumi.jp/

新商品 赤文字表示

ROLLED BALL SCREWS -SHAFT DIA.12·14,LEAD4·5·10-

転造ボールねじ－軸径12・14,リード4・5・10－

－精度等級C7・C10－

大口対応 BIG ORDER

プライスダウン 最大26% ：値下げ価格

CADデータフォルダ名：09_Ball_Screws

ナット種類	Type 標準	Type F・P指定	精度等級	ねじ径	リード	ねじ軸 M材質	ねじ軸 H硬度	ねじ軸 S表面処理	ナット M材質	ナット H硬度	ナット S表面処理
スタンダードナット	BSST	－	C7	12	4	S55C	高周波焼入 56～62HRC	－	SCM420	浸炭焼入 58～62HRC	リン酸塩皮膜処理
スタンダードナット	BSSR	BSSRK	C10	12・14	4・5・10			リン酸塩皮膜処理	SCM420		低温黒色クロムメッキ
スタンダードナット	BSSZ	BSSZK						－			
コンパクトナット	BSSC	BSSCK		12	4				SCM420H		－

－コンパクトナット特長－
・ナット外径がコンパクトになります。
・直動機構が低床化できます。
・ストロークが長くなります。

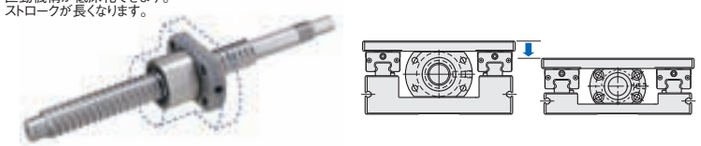

－コンパクトナット－ BSSC（K）1204

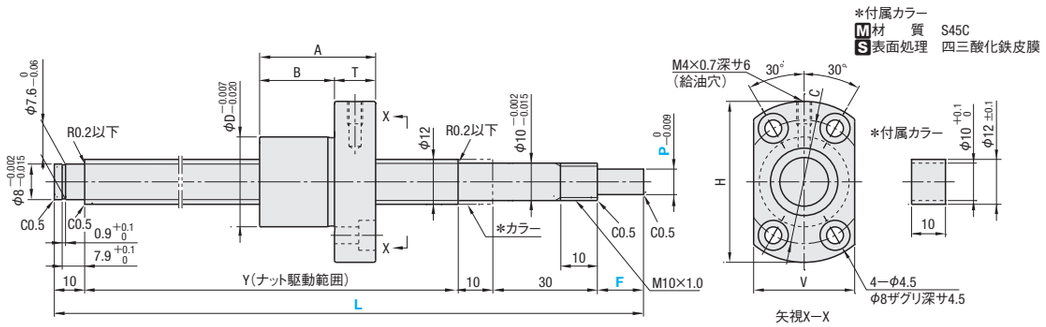

－スタンダードナット－ BSST・BSSR（K）・BSSZ（K）1204、1210、1405

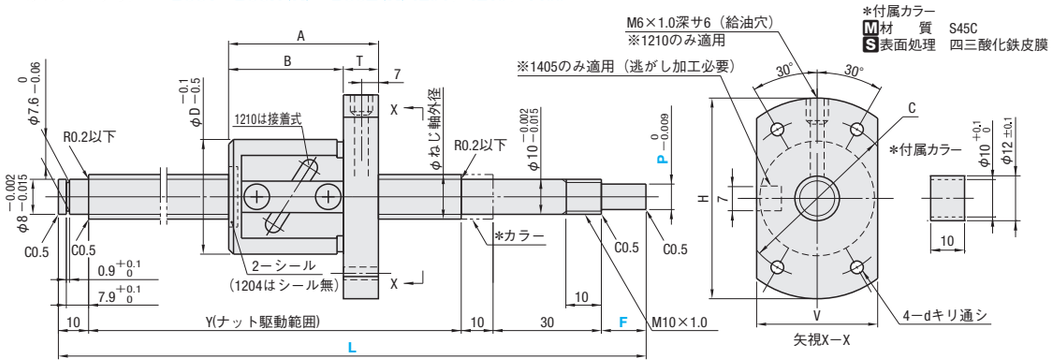

ナット種類	精度等級	型式 Type	ねじ軸外径	リード	指定1mm単位 L	*F	*P	Y	D	A	B	T	H	C	V	d	ボール径	ボール中心径	ねじ谷径	循環数	基本定格荷重 C(動)kN	Co(静)kN	軸方向すきま	ねじれ方向
スタンダードナット	C7	BSST	12	04	150～795	15	8	L－65	30	35	27	8	50	40	30	4.5	2.3812	12.6	(10)	2.5巻1列	2.6	5.8	0.03以下	右
スタンダードナット	C10	BSSR BSSZ			150～800	15～24	5～8	L－(50+F)															0.05以下	
スタンダードナット		BSSRK BSSZK																						
コンパクトナット		BSSC				15	8	L－65	24	31	20	11	43	33	27	－	2	12.25	(10.4)	4巻1列	2.79	5.27		
		BSSCK				15～24	5～8	L－(50+F)																
スタンダードナット		BSSR BSSZ		10	150～800	15	8	L－65	30	44	32	12	54	41	32	5.5	3.175	12.8	(9.6)	1.5巻1列	2.85	4.95	0.10以下	
		BSSRK BSSZK				15～24	5～8	L－(50+F)																
		BSSR BSSZ	14	05	150～800	15	8	L－65		40	30	10	50	40	34	4.5		14.5	(11.2)	2.5巻1列	4.4	7.3		
		BSSRK BSSZK				15～24	5～8	L－(50+F)																

*F・PはBSSRK・BSSZK・BSSCKのみ指定可能です。 F≦P×3となります。 kgf＝N×0.101972

Price 価格

ナット種類	精度等級	型式	¥基準単価 1～4コ L150～400	L401～600	L601～800
スタンダードナット	C7	BSST1204	26,440	27,950	29,450
スタンダードナット	C10	BSSR1204	16,190	17,750	20,560
		BSSZ1204	13,730	15,030	17,480
コンパクトナット		BSSC1204	11,630	12,730	14,800
スタンダードナット		BSSR1210	17,680	19,580	22,780
		BSSZ1210	15,020	16,620	19,360
		BSSR1405	18,050	19,230	23,230
		BSSZ1405	15,310	16,320	19,710

表示数量超えはお見積り
F・P指定タイプ BS□□Kの価格について
－BSS□K12□□の場合－
標準タイプに1,950円を加算してください。
ex).BSSZK1204－500－F18－P7
→15,030円＋1,950円＝16,980円

－BSS□K1405の場合－
標準タイプに2,900円を加算してください。
ex).BSSZK1405－500－F18－P7
→16,320円＋2,900円＝19,220円

Order 注文例

型式	L	F	P
BSSC1204	270		
BSSZK1204	270	F15	P6
BSSR1204L	300	（Lタイプグリース入り）	
BSSR1204G	300	（Gタイプグリース入り）	

Delivery 出荷日

● BSST・BSSR（K）・BSSZ（K）

3 日目発送 ストーク A 800円/1本 P.88

同一サイズ3本以上は一律2,160円

大口出荷日 +5 日目出荷 数量 5～8

BSSTは適用不可 ストーク対応なし

● BSSC（K）

5 日目発送 本商品の稼働日には土曜・祝日を含みません。

■備考
BSSTのナットフランジ取付面は表面処理されません。
リチウム石けんグリース（シェル アルバニアグリースS2）封入済です。
取扱注意：ナットをボールねじナット駆動範囲からオーバーランさせたり、ねじ軸から抜いたりしないでください。
ボールの脱落やボール循環部品の損傷などが発生します。
各種グリースに変更できます。出荷日・価格・性能についてはP.651 BSSCは適用外
ボールねじ精度はP.651・653をご覧ください。
サポートユニット詳細はP.685～P.694をご覧ください。

Alteration 追加工

型式	L	F	P	（FC・KC…etc.）
BSSR1204	270			SC7

Alterations	Code	Spec.	¥/1 Code
支持側軸端加工無	NC	支持側の軸端加工は行いません。 指定方法 NC	BSST・BSSR BSSZ －2,500 / BSSC －700
ナット向き変更（支持側）（固定側）通常 変更	RLC	ナットの向きを変更します。 指定方法 RLC	無 料
支持側軸端止め輪溝加工無	RNC	支持側軸端の止め輪溝加工を行いません。 指定方法 RNC FCとの併用不可。	無 料
支持側加工変更	GC	支持側の加工を変更します。 ねじ軸12はQ=6・8、ねじ軸14はQ=6・8・10より選択 G＝指定1mm単位 指定方法 GC－Q8－G20 5≦G≦Q×3 Y寸法は短くなります。	BSST・BSSR BSSZ 1,000 / BSSC 400
支持側軸端長さ変更	FC	支持側軸端長さを変更します。 FC＝指定1mm単位 指定方法 FC20 11≦FC≦20 Y寸法は短くなります。	BSST・BSSR BSSZ 700 / BSSC 300
固定側スパナ溝加工	SZC	固定側軸端にスパナ溝加工を行います。 指定方法 SZC（軸径 12 8 5 20 / 14 10 7 22） スパナ溝にナットがかかるとボールが脱落します。	BSST・BSSR BSSZ 700 / BSSC 300
固定側軸端キー溝加工 キー溝詳細寸法 P.651	KC	固定側軸端にキー溝加工を行います。 P＝5適用不可。 KC＝指定1mm単位 指定方法 KC10 3≦KC≦P×3 KC≦F－1	BSST・BSSR BSSZ 1,400 / BSSC 600
固定側軸端キー溝加工	KLC	固定側軸端キー溝加工の位置指定ができます。（キー溝寸法はKCと同じです。） P＝5適用不可。 K,S＝指定1mm単位 指定方法 KLC－K5－S2 4≦K+S≦P×3 K+S≦F－1	BSST・BSSR BSSZ 1,400 / BSSC 600
固定側軸端平面取加工	SC	固定側軸端に平面取加工を行います。 SC＝指定1mm単位 指定方法 SC7 5≦SC≦P×3 SC≦F－1	BSST・BSSR BSSZ 700 / BSSC 300
固定側軸端平面取加工（2ヶ所）	SWC SGC	固定側軸端に平面取加工を2ヶ所行います。 SWC：90°の位置 SGC：120°の位置 指定1mm単位 指定方法 SWC7 5≦SWC・SGC≦P×3 SWC・SGC≦F－1	BSST・BSSR BSSZ 各700 / BSSC 各300

■サポートユニットとの組合せ

ボールねじ型式 Type	ねじ軸外径	リード	推奨サポートユニット 型式 Type	型式 No.	形状	固定側	支持側	掲載ページ
BSSC	12	04	BSV	10S	角型低床	○		P.691
			BUV	10S			○	P.692
BSST BSSR BSSZ		04 10	BRW	10S	丸型	○		P.693
			BUR	10S			○	P.693
			BSW	10S	角型	○		P.687
			BUN	10S			○	P.689
BSSR BSSZ	14	05	BRW	10	丸型	○		P.693
			BUR	10			○	P.693
			BSW	10	角型	○		P.687
			BUN	10			○	P.689

サポートユニットは上記型式以外にも形状、表面処理のバリエーションを取り揃えております。（P.685～P.694）

■ナットブラケットとの組合せ

ボールねじ型式 Type	ねじ軸外径	リード	推奨ナットブラケット 型式 Type	型式 No.	掲載ページ
BSSC	12	04	BNFB BNFM BNFR BNFA	1204C	P.695
BSST BSSR BSSZ		04		1204R	P.695
		10		1210S	P.695
	14	05		1405R	P.695

ナットブラケットは材質、表面処理のバリエーションを取り揃えております。（P.695）

新商品 赤文字表示

ROLLED BALL SCREWS -SHAFT DIA.15,LEAD5·10·20-

転造ボールねじ－軸径15,リード5・10・20－

－精度等級C7・C10－

大口対応 BIG ORDER

プライスダウン 最大25%

□:値下げ価格

CADデータフォルダ名：09_Ball_Screws

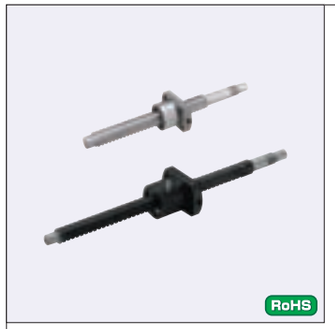

RoHS

ナット種類	Type 標準	Type F・P指定	精度等級	ねじ径	リード	ねじ軸 M材質	ねじ軸 H硬度	ねじ軸 S表面処理	ナット M材質	ナット H硬度	ナット S表面処理
スタンダードナット	BSST	－	C7	15	5・10・20	S55C	高周波焼入 56～62HRC	－	SCM420	浸炭焼入 58～62HRC	リン酸塩皮膜処理
スタンダードナット	BSSR	BSSRK	C10		5・10・20			リン酸塩皮膜処理	SCM420		低温黒色クロムメッキ
スタンダードナット	BSSZ	BSSZK									
コンパクトナット	BSSC	BSSCK			5・10			－	SCM420H		－

－コンパクトナット特長－
- ナット外径がコンパクトになります。
- 直動機構が低床化できます。
- ストロークが長くなります。

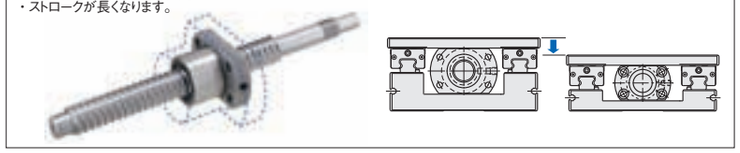

－コンパクトナット－ BSSC(K)1505・1510

＊付属カラー
M材　質　S45C
S表面処理　四三酸化鉄皮膜

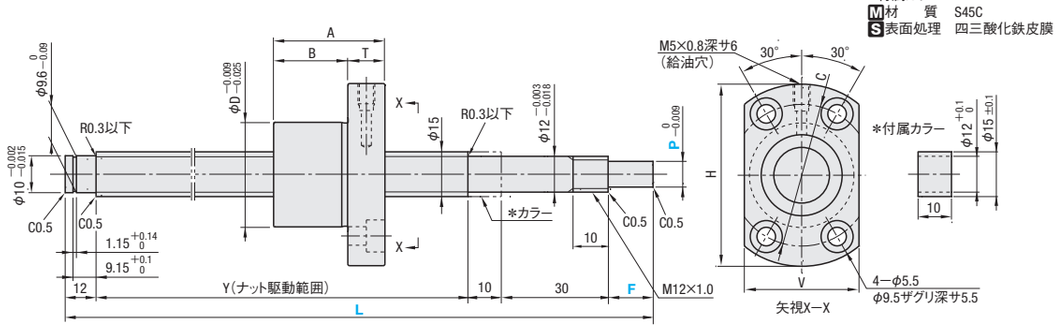

－スタンダードナット－ BSST・BSSR(K)・BSSZ(K)1505、1510、1520

＊付属カラー
M材　質　S45C
S表面処理　四三酸化鉄皮膜

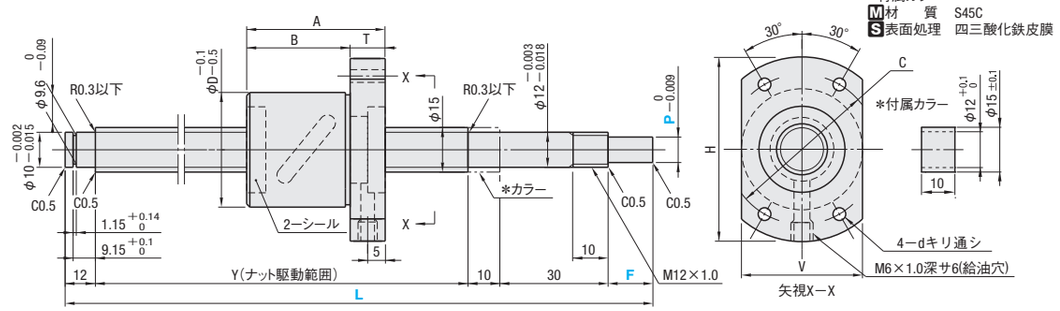

ナット種類	精度等級	型式 Type	型式 ねじ軸外径	型式 リード	指定1mm単位 L	指定1mm単位 ＊F	指定1mm単位 ＊P	Y	D	A	B	T	H	C	V	d	ボール径	ボール中心径	ねじ谷径	循環数	基本定格荷重 C(動)kN	基本定格荷重 Co(静)kN	軸方向すきま	ねじれ方向
スタンダードナット	C7	BSST	15	05	150～1200	15	10	L－67	34	40	30	10	54	44		4.5	3.175	15.8	(12.5)	2.5巻1列	5.1	10.5	0.03以下	右
スタンダードナット	C10	BSSR BSSZ				15～30	6～10	L－(52+F)															0.10以下	
		BSSRK BSSZK																						
コンパクトナット		BSSC				15	10	L－67	31	33	22	11	54	42		－		15.5	(12.25)	3巻1列	4.14	7.06		
		BSSCK				15～30	6～10	L－(52+F)																
スタンダードナット	C7	BSST		10	200～1200	15	10	L－67	34	52	42	10	57	45	34	5.5		15.8	(12.5)	2.5巻1列	5.1	10.5	0.03以下	
	C10	BSSR BSSZ				15～30	6～10	L－(52+F)															0.10以下	
		BSSRK BSSZK																						
コンパクトナット		BSSC				15	10	L－67	31	48	37	11	54	42		－		15.5	(12.25)	3巻1列	4.25	7.45		
		BSSCK				15～30	6～10	L－(52+F)																
スタンダードナット	C7	BSST		20	200～1200	15	10	L－67	34	59	49	10	57	45		5.5		15.8	(12.5)	1.5巻2列	5.8	13.3	0.03以下	
	C10	BSSR BSSZ				15～30	6～10	L－(52+F)															0.10以下	
		BSSRK BSSZK																						

＊F・PはBSSRK・BSSZK・BSSCKのみ指定可能です。 F≦P×3となります。

kgf=N×0.101972

Price 価格

ナット種類	精度等級	型式	¥基準単価 1～4コ L150～200	L201～400	L401～600	L601～800	L801～900	L901～1200
スタンダードナット	C7	BSST1505	22,590	23,320	24,130	25,900	27,220	29,280
	C10	BSSR1505	18,090	18,700	19,320	20,820	21,850	23,490
		BSSZ1505	15,310	15,810	16,310	17,620	18,480	19,860
コンパクトナット		BSSC1505	12,980	13,400	13,830	14,940	15,660	16,830
スタンダードナット	C7	BSST1510	23,140	23,140	23,670	26,010	27,210	28,270
	C10	BSSR1510	18,000	18,000	18,410	20,250	21,260	22,020
		BSSZ1510	15,330	15,330	15,610	17,210	18,080	18,730
コンパクトナット		BSSC1510	12,980	12,980	13,220	14,570	15,300	15,850
スタンダードナット	C7	BSST1520	26,680	26,680	28,720	30,450	31,740	32,720
	C10	BSSR1520	20,960	20,960	22,610	23,980	24,940	25,750
		BSSZ1520	17,800	17,800	19,260	20,420	21,230	21,880

Order 注文例

型式	L	F	P
BSSC1505	350		
BSSZK1505	400	F20	P8
●BSSR1520L	1000 (Lタイプグリース入り)		
●BSSR1520G	400 (Gタイプグリース入り)		

Delivery 出荷日

●BSST・BSSR(K)・BSSZ(K)
3 日目発送　ストーク A　800円/1本　P.88
同一サイズ3本以上は一律2,160円
大口出荷日 +5 日目出荷　数量 5～8
BSSTは適用不可　ストーク対応なし

●BSSC(K)
5 日目発送
本商品の稼働日には土曜・祝日を含みません。

表示数量超えはお見積り
F・P指定タイプ BS□□Kの価格は標準タイプに2,900円を加算してください。
ex).BSSZK1510－200－F18－P7
→15,330円＋2,900円＝18,230円

■備考

- BSSTのナットフランジ取付面は表面処理されません。
- リチウム石けんグリース(シェル アルバニアグリースS2)封入済です。
- 取扱注意：ナットをボールねじナット駆動範囲からオーバーランさせたり、ねじ軸から抜いたりしないでください。ボールの脱落やボール循環部品の損傷などが発生します。
- 各種グリースに変更できます。出荷日・価格・性能については P.651 ⊗BSSCは適用外
- ボールねじ精度は P.651・653 をご覧ください。
- サポートユニット詳細は P.685～P.694 をご覧ください。

Alteration 追加工

型式	L	F	P	(FC・KC…etc.)
BSSR1505	350		－	KC10

Alterations	Code	Spec.	¥/1 Code
支持側軸端加工無	NC	支持側の軸端加工は行いません。 指定方法 NC	BSST・BSSR BSSZ －2,500 / BSSC －800
ナット向き変更 (支持側) (固定側) 通常 変更	RLC	ナットの向きを変更します。 指定方法 RLC	無　料
支持側軸端止め輪溝加工無	RNC	支持側軸端の止め輪溝加工を行いません。 指定方法 RNC FCとの併用不可。	無　料
支持側軸端長さ変更 9.15 FC	FC	支持側軸端長さを変更します。 FC＝指定1mm単位 指定方法 FC20 13≦FC≦30 Y寸法は短くなります。	BSST・BSSR BSSZ 700 / BSSC 300
支持側加工変更 Q h7 G	GC	支持側の加工を変更します。 Q＝8・10・12より選択 G＝指定1mm単位 指定方法 GC－Q8－G20 5≦G≦Q×3 Y寸法は短くなります。	BSST・BSSR BSSZ 1,000 / BSSC 400
支持側軸端タップ加工 M ℓ 9.15 MC	MC	支持側軸端にタップ加工を行います。 MC＝指定1mm単位 指定方法 MC20 M M5×0.8 ℓ 12 18≦MC≦30 Y寸法は短くなります。	BSST・BSSR BSSZ 1,400 / BSSC 600

Alterations	Code	Spec.	¥/1 Code
固定側スパナ溝加工 10－0.2 5 (22) 不完全焼き入れ範囲	SZC	固定側軸端にスパナ溝加工を行います。 指定方法 SZC スパナ溝にナットがかかるとボールが脱落します。	BSST・BSSR BSSZ 700 / BSSC 300
固定側軸端キー溝加工 キー溝詳細寸法 P.651 KC	KC	固定側軸端にキー溝加工を行います。 KC＝指定1mm単位 指定方法 KC10 3≦KC≦P×3　KC≦F－1	BSST・BSSR BSSZ 1,400 / BSSC 600
固定側軸端キー溝加工 K S	KLC	固定側軸端キー溝加工の位置指定ができます。(キー溝寸法はKCと同じです。) K,S＝指定1mm単位 指定方法 KLC－K5－S3 4≦K＋S≦P×3　K＋S≦F－1	BSST・BSSR BSSZ 1,400 / BSSC 600
固定側軸端平面取加工 SC 0.5	SC	固定側軸端に平面取加工を行います。 SC＝指定1mm単位 指定方法 SC10 5≦SC≦P×3　SC≦F－1	BSST・BSSR BSSZ 700 / BSSC 300
固定側軸端平面取加工(2ヶ所) SWC 45° SGC 120° SWC・SGC 0.5 0.5	SWC SGC	固定側軸端に平面取加工を2ヶ所行います。 SWC：90°の位置　SGC：120°の位置 指定1mm単位 指定方法 SWC10 5≦SWC・SGC≦P×3　SWC・SGC≦F－1	BSST・BSSR BSSZ 各700 / BSSC 各300

■サポートユニットとの組合せ

ボールねじ型式 Type	ねじ軸外径	リード	推奨サポートユニット 型式 Type	型式 No.	形状	固定側	支持側	掲載ページ
BSSC	15	05 10 20	BSV	12	角型低床	○		P.691
			BUV	12			○	P.692
BSST BSSR BSSZ			BRW	12	丸型	○		P.693
			BUR	12			○	P.693
			BSW	12	角型	○		P.687
			BUN	12			○	P.689

サポートユニットは上記型式以外にも形状、表面処理のバリエーションを取り揃えております。(P.685～P.694)

■ナットブラケットとの組合せ

ボールねじ型式 Type	ねじ軸外径	リード	推奨ナットブラケット 型式 Type	型式 No.	掲載ページ
BSSC	15	05	BNFB BNFM BNFR BNFA	1505C	P.695
		10		1510C	P.695
BSST BSSR BSSZ		05		1505R	P.695
		10		1510R	P.695
		20		1520S	P.695

ナットブラケットは材質、表面処理のバリエーションを取り揃えております。(P.695)

新商品 赤文字表示

ROLLED BALL SCREWS -SHAFT DIA.20,LEAD5·10·20-

転造ボールねじ ー軸径20,リード5・10・20ー

ー精度等級C7・C10ー

大口対応 BIG ORDER

プライスダウン 最大28%

□:値下げ価格

CADデータフォルダ名：09_Ball_Screws

RoHS

ナット種類	Type 標準	Type F・P指定	精度等級	ねじ径	リード	ねじ軸 M材質	ねじ軸 H硬度	ねじ軸 S表面処理	ナット M材質	ナット H硬度	ナット S表面処理
スタンダードナット	BSST	ー	C7	20	5・10・20	S55C	高周波焼入 56～62HRC	ー	SCM420	浸炭焼入 58～62HRC	リン酸塩皮膜処理
スタンダードナット	BSSR	BSSRK	C10		5・10・20			リン酸塩皮膜処理	SCM420		低温黒色クロムメッキ
スタンダードナット	BSSZ	BSSZK						ー			
コンパクトナット	BSSC	BSSCK			5・10				SCM420H		ー

ーコンパクトナット特長ー
- ナット外径がコンパクトになります。
- 直動機構が低床化できます。
- ストロークが長くなります。

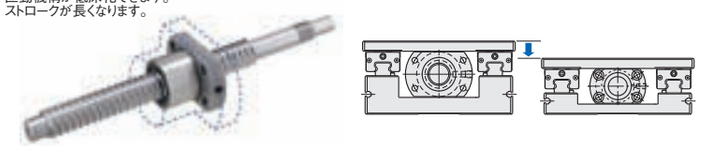

ーコンパクトナットー BSSC(K)2005、2010

*付属カラー
M 材　質　S45C
S 表面処理　四三酸化鉄皮膜

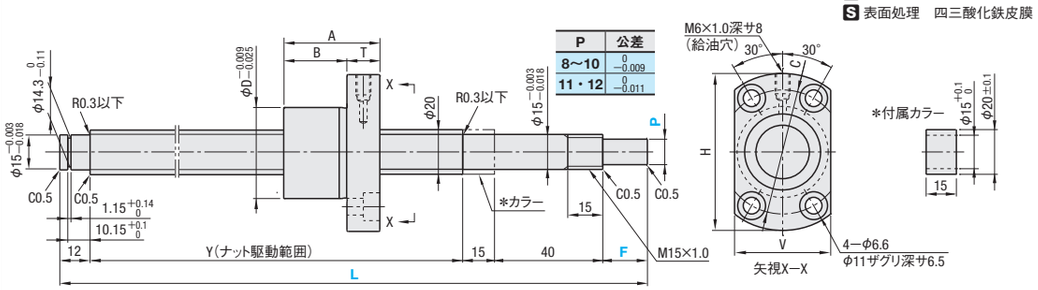

P	公差
8～10	0 −0.009
11・12	0 −0.011

ースタンダードナットー BSST・BSSR(K)・BSSZ(K)2005、2010、2020

*付属カラー
M 材　質　S45C
S 表面処理　四三酸化鉄皮膜

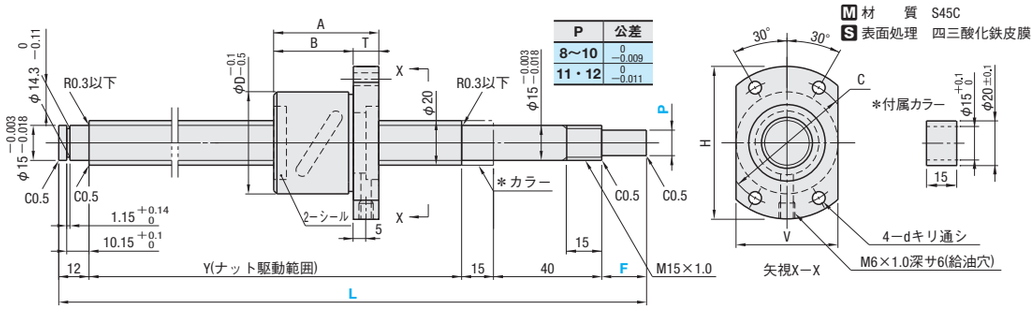

P	公差
8～10	0 −0.009
11・12	0 −0.011

ナット種類	精度等級	型式 Type	型式 ねじ軸外径	型式 リード	指定1mm単位 L	指定1mm単位 *F	指定1mm単位 *P	Y	D	A	B	T	H	C	V	d	ボール径	ボール中心径	ねじ谷径	循環数	基本定格荷重 C(動)kN	基本定格荷重 Co(静)kN	軸方向すきま	ねじれ方向
スタンダードナット	C7	BSST	20	05	200～1200	20	12	L−87	40	40	30	10	60	50	40	4.5	3.175	20.8	(17.5)	2.5巻1列	6.2	14.7	0.03以下	右
スタンダードナット	C10	BSSR BSSZ			200～2000	20～36	8～12	L−(67+F)															0.10以下	
		BSSRK BSSZK																						
コンパクトナット		BSSC				20	12	L−87	36	38	25	13	62	49	38	ー		20.5	(17.25)	4巻1列	6.6	14.05		
		BSSCK				20～36	8～12	L−(67+F)																
スタンダードナット	C7	BSST		10	250～2000	20	12	L−87	52	57	45	12	82	67	52	6.5	4.7625	21	(16.3)	2.5巻1列	10.6	22.7	0.05以下	
スタンダードナット	C10	BSSR BSSZ																					0.15以下	
		BSSRK BSSZK				20～36	8～12	L−(67+F)																
コンパクトナット		BSSC				20	12	L−87	36	58.5	45.5	13	62	49	38	ー	3.175	20.5	(17.25)	4巻1列	6.53	13.93		
		BSSCK				20～36	8～12	L−(67+F)																
スタンダードナット	C7	BSST		20	250～2000	20	12	L−87	39	78	68	10	62	50	39	5.5		20.8	(17.5)	2.5巻1列	6.2	14.7	0.03以下	
スタンダードナット	C10	BSSR BSSZ																					0.10以下	
		BSSRK BSSZK				20～36	8～12	L−(67+F)																

*F・PはBSSRK・BSSZK・BSSCKのみ指定可能です。 F≦P×3となります。

kgf=N×0.101972

Price 価格

ナット種類	精度等級	型式	¥基準単価 1～4コ L200～400	L401～600	L601～800	L801～1000	L1001～1200	L1201～1500	L1501～2000
スタンダードナット	C7	BSST2005	24,290	25,120	29,190	31,760	34,470	ー	ー
	C10	BSSR2005	18,810	19,420	22,520	24,550	26,700	28,800	29,470
		BSSZ2005	16,110	16,630	19,300	21,030	22,830	24,640	25,220
コンパクトナット		BSSC2005	13,650	14,080	16,340	17,810	19,340	20,870	21,360
スタンダードナット	C7	BSST2010	26,920	28,350	32,870	33,930	35,440	37,250	38,080
	C10	BSSR2010	21,080	22,170	25,790	26,540	27,700	29,140	29,810
		BSSZ2010	17,830	18,760	21,790	22,440	23,380	24,610	25,190
コンパクトナット		BSSC2010	15,120	15,910	18,480	19,030	19,830	20,870	21,360
スタンダードナット	C7	BSST2020	31,960	32,680	33,040	34,560	36,080	37,020	38,320
	C10	BSSR2020	25,860	26,470	26,810	28,030	29,250	29,990	31,070
		BSSZ2020	22,020	22,530	22,810	23,900	24,910	25,560	26,500

Order 注文例

型式	−	L	−	F	−	P
BSSC2005	−	400				
BSSZK2020	−	320	−	F30	−	P12
BSST2010L	−	500	(Lタイプグリース入り)			
BSSR2010G	−	400	(Gタイプグリース入り)			

Delivery 出荷日

●BSST・BSSR(K)・BSSZ(K)
3 日目発送　ストーク A　800円/1本　P.88
同一サイズ3本以上は一律2,160円
大口出荷日 +5 日目出荷　数量 5～8
BSSTは適用不可　ストーク対応なし

●BSSC(K)
5 日目発送　本商品の稼働日には土曜・祝日を含みません。

表示数量超えはお見積り
F・P指定タイプ BS□□Kの価格は標準タイプに2,900円を加算してください。
ex).BSSZK2010−300−F22−P8
→17,830円＋2,900円＝20,730円

■備考
- BSSTのナットフランジ取付面は表面処理されません。
- リチウム石けんグリース(シェル アルバニアグリースS2)封入済です。
- 取扱注意：ナットをボールねじナット駆動範囲からオーバーランさせたり、ねじ軸から抜いたりしないでください。ボールの脱落やボール循環部品の損傷などが発生します。
- 各種グリースに変更できます。出荷日・価格・性能については P.651 ⊗BSSCは適用外
- ボールねじ精度はP.651・653をご覧ください。
- サポートユニット詳細はP.685～P.694をご覧ください。

Alteration 追加工

型式	−	L	−	F	−	P	−	(FC・KC…etc.)
BSSR2005	−	350					−	KC10

Alterations	Code	Spec.	¥/1 Code
支持側軸端加工無	NC	支持側の軸端加工は行いません。 指定方法 NC	BSST・BSSR BSSZ −3,000 / BSSC −800
ナット向き変更 (支持側)(固定側) 通常 変更	RLC	ナットの向きを変更します。 指定方法 RLC	無　料
支持側軸端止め輪溝加工無	RNC	支持側軸端の止め輪溝加工を行いません。 指定方法 RNC FCとの併用不可。	無　料
支持側加工変更	GC	支持側の加工を変更します。 Q=10・12・15より選択 G=指定1mm単位 指定方法 GC−Q10−G20 5≦G≦Q×3 Y寸法は短くなります。	BSST・BSSR BSSZ 1,500 / BSSC 600
支持側軸端長さ変更	FC	支持側軸端長さを変更します。 FC=指定1mm単位 指定方法 FC20 13≦FC≦30 Y寸法は短くなります。	BSST・BSSR BSSZ 700 / BSSC 300
支持側軸端タップ加工	MC	支持側軸端にタップ加工を行います。 MC=指定1mm単位 指定方法 MC25 M ℓ M6×1.0 15 21≦MC≦30 Y寸法は短くなります。	BSST・BSSR BSSZ 1,400 / BSSC 600

Alterations	Code	Spec.	¥/1 Code
固定側スパナ溝加工 16 0 −0.25 (25) 不完全焼き入れ範囲	SZC	固定側軸端にスパナ溝加工を行います。 指定方法 SZC スパナ溝にナットがかかるとボールが脱落します。	BSST・BSSR BSSZ 700 / BSSC 300
固定側軸端キー溝加工 キー溝詳細寸法 P.651 KC	KC	固定側軸端にキー溝加工を行います。 KC=指定1mm単位 指定方法 KC15 4≦KC≦P×3　KC≦F−1	BSST・BSSR BSSZ 1,400 / BSSC 600
固定側軸端キー溝加工 K S	KLC	固定側軸端キー溝加工の位置指定ができます。(キー溝寸法はKCと同じです。) K,S=指定1mm単位 指定方法 KLC−K7−S2 5≦K+S≦P×3　K+S≦F−1	BSST・BSSR BSSZ 1,400 / BSSC 600
固定側軸端平面取加工 SC 0.5	SC	固定側軸端に平面取加工を行います。 SC=指定1mm単位 指定方法 SC7 5≦SC≦P×3　SC≦F−1	BSST・BSSR BSSZ 700 / BSSC 300
固定側軸端平面取加工(2ヶ所) SWC SGC 15° SWC·SGC 0.5 0.5	SWC SGC	固定側軸端に平面取加工を2ヶ所行います。 SWC：90°の位置　SGC：120°の位置 指定1mm単位 指定方法 SWC10 5≦SWC・SGC≦P×3　SWC・SGC≦F−1	BSST・BSSR BSSZ 各700 / BSSC 各300

■サポートユニットとの組合せ

ボールねじ型式 Type	ねじ軸外径	リード	推奨サポートユニット 型式 Type	No.	形状	固定側	支持側	掲載ページ
BSSC	20	05 10	BSV	15	角型低床	○		P.691
			BUV	15			○	P.692
BSST BSSR BSSZ		05 10 20	BRW	15	丸型	○		P.693
			BUR	15			○	P.693
			BSW	15	角型	○		P.687
			BUN	15			○	P.689

サポートユニットは上記型式以外にも形状、表面処理のバリエーションを取り揃えております。(P.685～P.694)

■ナットブラケットとの組合せ

ボールねじ型式 Type	ねじ軸外径	リード	推奨ナットブラケット 型式 Type	No.	掲載ページ
BSSC	20	05	BNFB BNFM BNFR BNFA	2005C	P.695
		10		2010C	P.695
BSST BSSR BSSZ		05		2005R	P.695
		10		2010R	P.695
		20		2020R	P.695

ナットブラケットは材質、表面処理のバリエーションを取り揃えております。(P.695)

新商品 赤文字表示

ROLLED BALL SCREWS -SHAFT DIA.25,LEAD5·10·25-

転造ボールねじ－軸径25,リード5・10・25－

－精度等級C7・C10－

大口対応 BIG ORDER

プライスダウン 最大28%

□:値下げ価格

CADデータフォルダ名：09_Ball_Screws

ナット種類	Type 標準	Type F・P指定	精度等級	ねじ径	リード	ねじ軸 M材質	ねじ軸 H硬度	ねじ軸 S表面処理	ナット M材質	ナット H硬度	ナット S表面処理
スタンダードナット	BSST	－	C7	25	5・10	S55C	高周波焼入 56～62HRC	－	SCM420	浸炭焼入 58～62HRC	リン酸塩皮膜処理
スタンダードナット	BSSR	BSSRK	C10		5・10・25			リン酸塩皮膜処理	SCM420		低温黒色クロムメッキ
スタンダードナット	BSSZ	BSSZK						－			
コンパクトナット	BSSC	BSSCK			5				SCM420H		－

－コンパクトナット特長－
・ナット外径がコンパクトになります。
・直動機構が低床化できます。
・ストロークが長くなります。

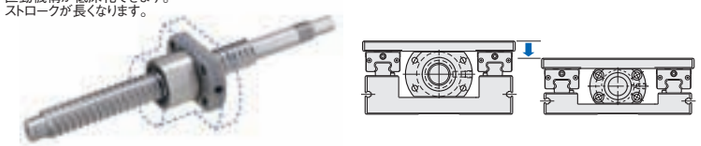

－コンパクトナット－ BSSC(K)2505

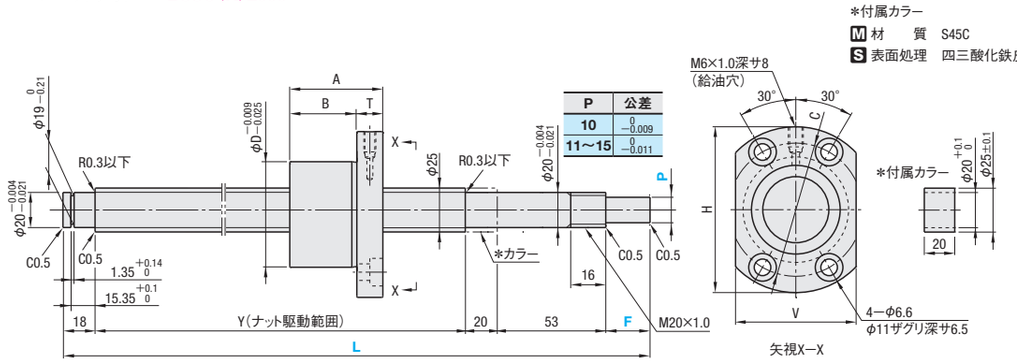

P	公差
10	0 −0.009
11～15	0 −0.011

－スタンダードナット－ BSST・BSSR(K)・BSSZ(K)2505、2510、2525

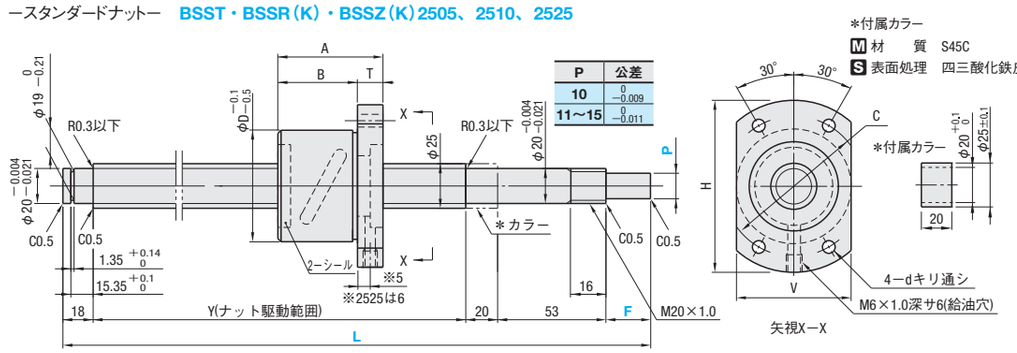

P	公差
10	0 −0.009
11～15	0 −0.011

ナット種類	精度等級	型式 Type	型式 ねじ軸外径	型式 リード	指定1mm単位 L	指定1mm単位 ＊F	指定1mm単位 ＊P	Y	D	A	B	T	H	C	V	d	ボール径	ボール中心径	ねじ谷径	循環数	基本定格荷重 C(動)kN	基本定格荷重 Co(静)kN	軸方向すきま	ねじれ方向
スタンダードナット	C7	BSST	25	05	200～2000	27	15	L－118	43	40	30	10	67	55	43	5.5	3.175	25.8	(21.8)	2.5巻1列	6.6	18.7	0.03以下	右
	C10	BSSR BSSZ				27～45	10～15	L－(91＋F)															0.10以下	
		BSSRK BSSZK																						
コンパクトナット		BSSC				27	15	L－118	42	35	22	13	66	53	48	－		25.5	(22.25)	3巻1列	5.47	12.52		
		BSSCK				27～45	10～15	L－(91＋F)																
スタンダードナット	C7	BSST		10	300～2000	27	15	L－118	60	92	77	15	96	78	60	9	6.35	26.8	(20.3)	2.5巻2列	27.5	76.3	0.07以下	
	C10	BSSR BSSZ				27～45	10～15	L－(91＋F)															0.20以下	
		BSSRK BSSZK																						
スタンダードナット		BSSR BSSZ		25	300～2000	27	15	L－118	47	96	84	12	74	60	47	6.6	3.969	25.8	(21.5)	2.5巻1列	9.3	22.7	0.12以下	
		BSSRK BSSZK				27～45	10～15	L－(91＋F)																

＊F・PはBSSRK・BSSZK・BSSCKのみ指定可能です。 F≦P×3となります。

kgf=N×0.101972

Price 価格

ナット種類	精度等級	型式	¥基準単価 1～4コ L200～400	L401～600	L601～800	L801～1000	L1001～1200	L1201～1500	L1501～2000
スタンダードナット	C7	BSST2505	31,380	32,830	34,350	35,720	36,520	37,390	38,760
	C10	BSSR2505	25,630	26,790	28,020	29,120	29,800	30,550	31,570
		BSSZ2505	21,650	22,670	23,680	24,620	25,200	25,840	26,710
コンパクトナット		BSSC2505	18,360	19,220	20,070	20,870	21,360	21,910	22,650
スタンダードナット	C7	BSST2510	34,230	35,600	37,120	39,360	40,810	41,390	43,340
	C10	BSSR2510	27,800	28,880	30,180	31,950	33,110	33,650	35,210
		BSSZ2510	23,610	24,540	25,630	27,130	28,070	28,570	29,880
		BSSR2525	30,880	31,900	33,000	37,220	39,060	39,610	40,150
		BSSZ2525	26,200	27,080	28,020	31,560	33,160	33,600	34,100

Order 注文例

型式	－	L	－	F	－	P
BSSC2505	－	200	－			
BSSZK2510	－	1200		F27	－	P12
BSSZ2525L	－	2000	(Lタイプグリース入り)			
BSSR2510G	－	400	(Gタイプグリース入り)			

Delivery 出荷日

●BSST・BSSR(K)・BSSZ(K)
3 日目発送 ストローク A 800円/1本 P.88
同一サイズ3本以上は一律2,160円
大口出荷日 +5 日目出荷 数量 5～8
BSSTは適用不可 ストローク対応なし

●BSSC(K)
5 日目発送 本商品の稼働日には土曜・祝日を含みません。

表示数量超えはお見積り
F・P指定タイプ BS□□Kの価格は標準タイプに3,800円を加算してください。
ex).BSSZK2505－300－F30－P13
→21,650円＋3,800円＝25,450円

■備考
BSSTのナットフランジ取付面は表面処理されません。
リチウム石けんグリース(シェル アルバニアグリースS2)封入済です。
取扱注意：ナットをボールねじナット駆動範囲からオーバーランさせたり、ねじ軸から抜いたりしないでください。
ボールの脱落やボール循環部品の損傷などが発生します。
各種グリースに変更できます。出荷日・価格・性能については P.651 ⊗BSSCは適用外
ボールねじ精度は P.651・653 をご覧ください。
サポートユニット詳細は P.685～P.694 をご覧ください。

Alteration 追加工

型式	－	L	－	F	－	P	－	(FC・MC…etc.)
BSSR2505	－	700					－	RLC

Alterations	Code	Spec.	¥/1 Code
支持側軸端加工無	NC	支持側の軸端加工は行いません。 指定方法 NC	BSST・BSSR BSSZ －4,000 / BSSC －900
ナット向き変更 (支持側) 通常 変更	RLC	ナットの向きを変更します。 指定方法 RLC	無 料
支持側軸端止め輪溝加工無	RNC	支持側軸端の止め輪溝加工を行いません。 指定方法 RNC FCとの併用不可。	無 料
支持側加工変更	GC	支持側の加工を変更します。 Q=10・12・15・20より選択 G=指定1mm単位 指定方法 GC－Q10－G20 5≦G≦Q×3 Y寸法は短くなります。	BSST・BSSR BSSZ 1,500 / BSSC 600
支持側軸端長さ変更	FC	支持側軸端長さを変更します。 FC=指定1mm単位 指定方法 FC20 19≦FC≦60 Y寸法は短くなります。	BSST・BSSR BSSZ 700 / BSSC 300
支持側軸端タップ加工	MC	支持側軸端にタップ加工を行います。 MC=指定1mm単位 指定方法 MC40 M ℓ M8×1.25 20 Y寸法は短くなります。 28≦MC≦60	BSST・BSSR BSSZ 1,400 / BSSC 600

Alterations	Code	Spec.	¥/1 Code
固定側スパナ溝加工 不完全焼き入れ範囲	SZC	固定側軸端にスパナ溝加工を行います。 指定方法 SZC スパナ溝にナットがかかるとボールが脱落します。	BSST・BSSR BSSZ 700 / BSSC 300
固定側軸端キー溝加工 キー溝詳細寸法 P651 KC	KC	固定側軸端にキー溝加工を行います。 KC=指定1mm単位 指定方法 KC20 5≦KC≦P×3 KC≦F－1	BSST・BSSR BSSZ 1,400 / BSSC 600
固定側軸端キー溝加工 K S	KLC	固定側軸端キー溝加工の位置指定ができます。(キー溝寸法はKCと同じです。) K,S=指定1mm単位 指定方法 KLC－K20－S3 6≦K＋S≦P×3 K＋S≦F－1	BSST・BSSR BSSZ 1,400 / BSSC 600
固定側軸端平面取加工 SC 0.5	SC	固定側軸端に平面取加工を行います。 SC=指定1mm単位 指定方法 SC20 5≦SC≦P×3 SC≦F－1	BSST・BSSR BSSZ 700 / BSSC 300
固定側軸端平面取加工(2ヶ所) SWC SGC SWC・SGC 0.5 0.5	SWC SGC	固定側軸端に平面取加工を2ヶ所行います。 SWC：90°の位置 SGC：120°の位置 指定1mm単位 指定方法 SWC10 5≦SWC・SGC≦P×3 SWC・SGC≦F－1	BSST・BSSR BSSZ 各700 / BSSC 各300

■サポートユニットとの組合せ

ボールねじ型式 Type	ねじ軸外径	リード	推奨サポートユニット 型式 Type	型式 No.	形状	固定側	支持側	掲載ページ
BSSC	25	05	BSV	20	角型低床	○		P.691
			BUV	20			○	P.692
BSST BSSR BSSZ		05 10 25	BRW	20	丸型	○		P.693
			BUR	20			○	P.693
			BSW	20	角型	○		P.687
			BUN	20			○	P.689

サポートユニットは上記型式以外にも形状、表面処理のバリエーションを取り揃えております。(P.685～P.694)

■ナットブラケットとの組合せ

ボールねじ型式 Type	ねじ軸外径	リード	推奨ナットブラケット 型式 Type	型式 No.	掲載ページ
BSSC	25	05	BNFB	2505C	P.695
BSST BSSR BSSZ		05	BNFM	2505R	P.695
		10	BNFR	2510R	P.695
		25	BNFA	2510R	P.695

ナットブラケットは材質、表面処理のバリエーションを取り揃えております。(P.695)

ミスミ FAメカ2010 3DCADをネイティブデータで提供! ミスミFA 検索 http://fa.misumi.jp/

転造ボールねじ－軸径28・32,リード6・10・32－

－精度等級C10－

大口対応 BIG ORDER　プライスダウン 最大28%　□:値下げ価格

CADデータフォルダ名：09_Ball_Screws

ナット種類	Type 標準	Type F・P指定	精度等級	ねじ径	リード	ねじ軸 M材質	ねじ軸 H硬度	ねじ軸 S表面処理	ナット M材質	ナット H硬度	ナット S表面処理
スタンダードナット	BSSR	BSSRK	C10	28・32	6・10・32	S55C	高周波焼入 56～62HRC	リン酸塩皮膜処理	SCM420	浸炭焼入 58～62HRC	低温黒色クロムメッキ
	BSSZ	BSSZK						—			

－スタンダートナット－ BSSR(K)・BSSZ(K)2806

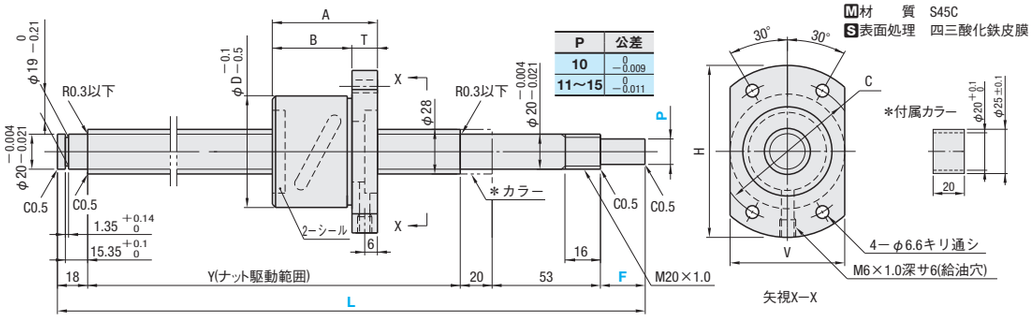

P	公差
10	0 −0.009
11～15	0 −0.011

－スタンダードナット－ BSSR(K)・BSSZ(K)3210、3232

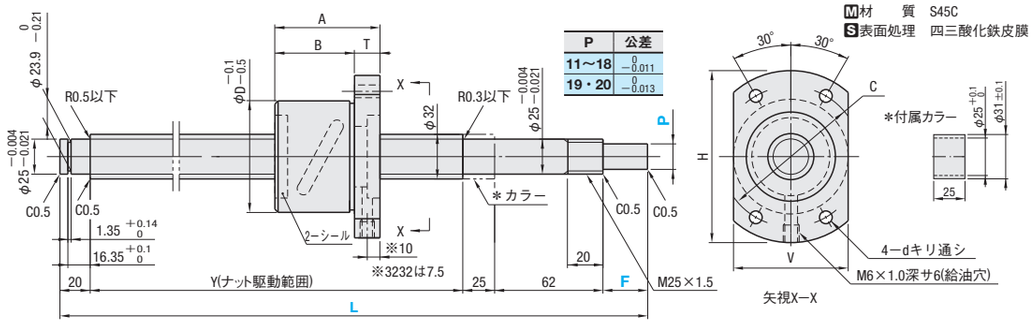

P	公差
11～18	0 −0.011
19・20	0 −0.013

ナット種類	精度等級	型式 Type	ねじ軸外径	リード	指定1mm単位 L	＊F	＊P	Y	D	A	B	T	H	C	V	d	ボール径	ボール中心径	ねじ谷径	循環数	基本定格荷重 C(動)kN	Co(静)kN	軸方向すきま	ねじれ方向
スタンダードナット	C10	BSSR BSSZ	28	06	250～2000	27	15	L−118	50	65	53	12	80	65	50	6.6	3.175	28.8	(25.6)	2.5巻2列	12.1	42.3	0.10以下	右
		BSSRK BSSZK				27～45	10～15	L−(91+F)																
		BSSR BSSZ	32	10	300～2000	33	20	L−140	67	92	77	15	103	85	67	9	6.35	33.8	(27.2)	2.5巻2列	32.8	86.7	0.20以下	
		BSSRK BSSZK				33～60	11～20	L−(107+F)																
		BSSR BSSZ		32		33	20	L−140	58	86	71	15	92	74	58	9	4.7625	33.0	(27.8)	1.5巻2列	14.6	38.9	0.15以下	
		BSSRK BSSZK				33～60	11～20	L−(107+F)																

＊F・PはBSSRK・BSSZKのみ指定可能です。　F≦P×3となります。　kgf=N×0.101972

Price 価格

ナット種類	精度等級	型式	¥基準単価 1～4コ L250～299	L300～400	L401～600	L601～800	L801～1000	L1001～1200	L1201～1500	L1501～2000
スタンダードナット	C10	BSSR2806	31,030	31,030	32,990	35,970	41,240	44,220	48,550	55,870
		BSSZ2806	26,370	26,370	28,030	30,560	35,030	37,560	41,250	47,460
		BSSR3210	—	35,880	39,120	42,430	47,790	51,120	56,030	64,290
		BSSZ3210	—	30,490	33,240	36,050	40,610	43,430	47,620	54,630
		BSSR3232	—	37,910	41,410	44,910	50,450	53,960	59,150	65,740
		BSSZ3232	—	32,150	35,110	38,080	42,790	45,760	50,170	55,750

Order 注文例

型式 − L − F − P

BSSR2806 − 270
BSSZK3232 − 270 − F40 − P15
BSSR3210L − 370 (Lタイプグリース入り)
BSSR3232G − 370 (Gタイプグリース入り)

Delivery 出荷日

3 日目発送　ストーク A 800円/1本 P.88
同一サイズ3本以上は一律2,160円

大口出荷日 +5 日目出荷　数量 5～8
ストーク対応なし

表示数量超えはお見積り
F・P指定タイプ BS□□Kの価格は標準タイプに3,800円を加算してください。
ex).BSSZK3210−400−F35−P13
→30,490円+3,800円=34,290円

■備考
- リチウム石けんグリース(シェル アルバニアグリースS2)封入済です。
- 取扱注意：ナットをボールねじナット駆動範囲からオーバーランさせたり、ねじ軸から抜いたりしないでください。ボールの脱落やボール循環部品の損傷などが発生します。
- 各種グリースに変更できます。出荷日・価格・性能についてはP.651
- ボールねじ精度はP.651・653をご覧ください。
- サポートユニット詳細はP.685～P.694をご覧ください。

Alteration 追加工

型式 − L − F − P − (FC・MC…etc.)
BSSZ2806 − 700 − RLC

Alterations	Code	Spec.	¥/1 Code
支持側軸端加工無	NC	支持側の軸端加工は行いません。 指定方法 NC	−4,000
ナット向き変更 (支持側)(固定側) 通常 変更	RLC	ナットの向きを変更します。 指定方法 RLC	無　料
支持側軸端止め輪溝加工無	RNC	支持側軸端の止め輪溝加工を行いません。 指定方法 RNC FCとの併用不可。	無　料
支持側加工変更 φD h7 G	GC	支持側の加工を変更します。 G=指定1mm単位 指定方法 GC−Q10−G20 5≦G≦Q×3 Y寸法は短くなります。	2,000
支持側軸端長さ変更 −BS□□2806− 15.35 FC / −BS□□3210、3232− 16.35 FC	FC	支持側軸端長さを変更します。 FC=指定1mm単位 指定方法 FC20 19≦FC≦60(BS□□2806) 21≦FC≦60(BS□□3210・3232) Y寸法は短くなります。	700
支持側軸端タップ加工 −BS□□2806− ℓ 15.35 MC / −BS□□3210、3232− ℓ 16.35 MC	MC	支持側軸端にタップ加工を行います。 MC=指定1mm単位 指定方法 MC40 M / ℓ: M8×1.25 / 20 28≦MC≦60 Y寸法は短くなります。	1,400

Alterations	Code	Spec.	¥/1 Code
固定側スパナ溝加工 A B C D 不完全焼き入れ範囲	SZC	固定側軸端にスパナ溝加工を行います。 指定方法 SZC スパナ溝にナットがかかるとボールが脱落します。	700
固定側軸端キー溝加工 キー溝詳細寸法 P.651 KC	KC	固定側軸端にキー溝加工を行います。 KC=指定1mm単位 指定方法 KC20 5≦KC≦P×3 KC≦F−1(BS□□2806) 6≦KC≦P×3 KC≦F−1(BS□□3210・3232)	1,400
固定側軸端キー溝加工 K S	KLC	固定側軸端キー溝加工の位置指定ができます。(キー溝寸法はKCと同じです。) K,S=指定1mm単位 指定方法 KLC−K20−S3 6≦K+S≦P×3 K+S≦F−1(BS□□2806) 7≦K+S≦P×3 K+S≦F−1(BS□□3210・3232)	1,400
固定側軸端平面取加工 SC 0.5	SC	固定側軸端に平面取加工を行います。 SC=指定1mm単位 指定方法 SC20 5≦SC≦P×3 SC≦F−1	700
固定側軸端平面取加工(2ヶ所) SWC SGC SWC・SGC 0.5 0.5	SWC SGC	固定側軸端に平面取加工を2ヶ所行います。 SWC：90°の位置 SGC：120°の位置 指定1mm単位 指定方法 SWC20 5≦SWC・SGC≦P×3 SWC・SGC≦F−1	各700

■サポートユニットとの組合せ

ボールねじ型式 Type	ねじ軸外径	リード	推奨サポートユニット 型式 Type	No.	形状	固定側	支持側	掲載ページ
BSSR BSSZ	28	06	BRW	20	丸型	○		P.693
			BUR	20			○	P.693
			BSW	20	角型	○		P.687
			BUN	20			○	P.689
	32	10 32	BRW	25	丸型	○		P.693
			BUR	25			○	P.693
			BSW	25	角型	○		P.687
			BUN	25			○	P.689

サポートユニットは上記型式以外にも形状、表面処理のバリエーションを取り揃えております。(P.685～P.694)

■ナットブラケットとの組合せ

ボールねじ型式 Type	ねじ軸外径	リード	推奨ナットブラケット 型式 Type	No.	掲載ページ
BSSR BSSZ	28	06	BNFB BNFM BNFR BNFA	2806R	P.695
	32	10		3210R	P.695
		32		3232R	P.695

ナットブラケットは材質、表面処理のバリエーションを取り揃えております。(P.695)

ミスミ FAメカ2010　スペック検索でらくらく選定!　ミスミFA　検索　http://fa.misumi.jp/

転造ボールねじ－軸径15・20・25,リード5・10－

ブロックナットタイプ－精度等級C10－

プライスダウン 最大22%
□:値下げ価格

CADデータフォルダ名：09_Ball_Screws

ナット種類	Type 標準	Type F・P指定	精度等級	ねじ径	リード	ねじ軸 M材質	ねじ軸 H硬度	ねじ軸 S表面処理	ナット M材質	ナット H硬度	ナット S表面処理
ブロックナット	BSBR	BSBRK	C10	15・20・25	5・10	S55C	高周波焼入 56～62HRC	リン酸塩皮膜処理	SCM420	浸炭焼入 58～62HRC	リン酸塩皮膜処理

＊付属カラー
M 材　質　S45C
S 表面処理　四三酸化鉄皮膜

ーブロックナットー　BSBR(K) 1505・1510
＊( )内はBSBR(K)1510の寸法です。

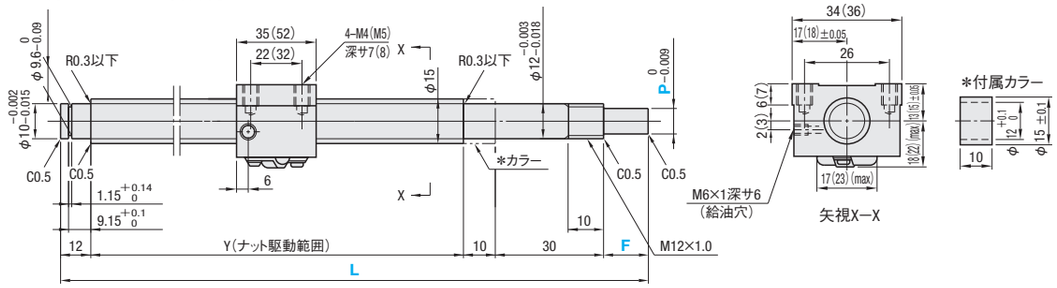

ーブロックナットー　BSBR(K) 2005・2010
＊( )内はBSBR(K)2010の寸法です。

P	公差
8～10	0 −0.009
11・12	0 −0.011

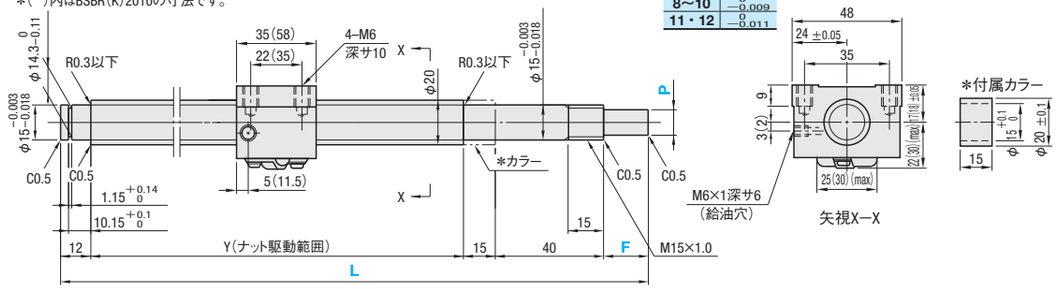

ーブロックナットー　BSBR(K) 2505・2510
＊( )内はBSBR(K)2510の寸法です。

P	公差
10	0 −0.009
11～15	0 −0.011

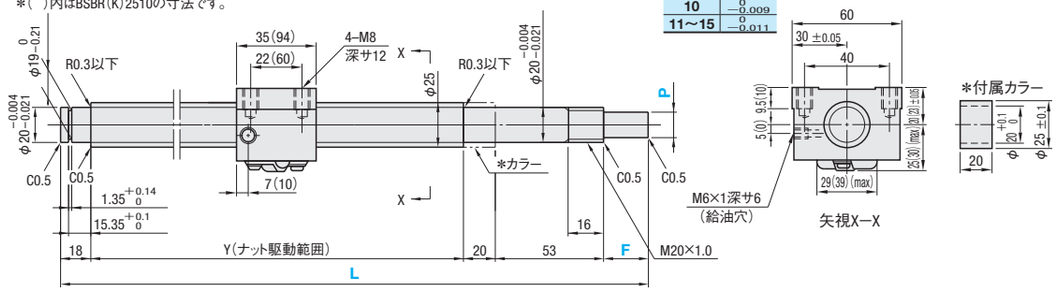

ナット種類	精度等級	型式 Type	ねじ軸外径	リード	指定1mm単位 L	＊F	＊P	Y	ボール径	ボール中心径	ねじ谷径	循環数	基本定格荷重 C(動)kN	Co(静)kN	軸方向すきま	ねじれ方向
ブロックナット	C10	BSBR	15	05	150～1200	15	10	L－67	3.175	15.8	(12.5)	2.5巻1列	5.1	10.5	0.10以下	右
		BSBRK				15～30	6～10	L－(52+F)								
		BSBR		10		15	10	L－67								
		BSBRK				15～30	6～10	L－(52+F)								
		BSBR	20	05	200～1200	20	12	L－87		20.8	(17.5)		6.2	14.7		
		BSBRK				20～36	8～12	L－(67+F)								
		BSBR		10		20	12	L－87	4.7625	21	(16.3)		10.6	22.7	0.15以下	
		BSBRK				20～36	8～12	L－(67+F)								
		BSBR	25	05	200～1500	27	15	L－118	3.175	25.8	(21.8)		6.6	18.7	0.10以下	
		BSBRK				27～45	10～15	L－(91+F)								
		BSBR		10		27	15	L－118	6.35	26.8	(20.3)	2.5巻2列	27.5	76.3	0.20以下	
		BSBRK				27～45	10～15	L－(91+F)								

＊F・PはBSBRKのみ指定可能です。　F≦P×3となります。　kgf＝N×0.101972

Price 価格

ナット種類	精度等級	型式	¥基準単価 1～4コ L150～199	L200～400	L401～600	L601～800	L801～1000	L1001～1200	L1201～1500
ブロックナット	C10	BSBR1505	22,460	22,460	22,950	25,670	25,670	25,670	—
		BSBR1510	26,370	26,370	27,710	29,040	30,390	31,690	—
		BSBR2005	—	24,070	24,980	28,330	28,820	28,820	—
		BSBR2010	—	27,590	29,330	31,070	32,830	34,570	—
		BSBR2505	—	29,020	30,000	30,420	30,910	35,530	36,010
		BSBR2510	—	39,280	41,120	42,980	44,820	46,680	49,440

Order 注文例

型式		L		F		P
BSBR1505	—	200				
BSBRK2510	—	370	—	F40	—	P15
BSBR2505L	—	370	(Lタイプグリース入り)			
BSBR2005G	—	370	(Gタイプグリース入り)			

Delivery 出荷日　3 日目発送　ストーク A 800円/1本　P.88
同一サイズ3本以上は一律2,160円

表示数量超えはお見積り
F・P指定タイプ　BSBRKの価格について
ーBSBRK15□□・20□□ー
標準タイプに3,400円を加算してください。
ex).BSBRK1505ー400ーF20ーP8
→22,460円＋3,400円＝25,860円
ーBSBRK25□□ー
標準タイプに4,600円を加算してください。
ex).BSBRK2510ー400ーF27ーP13
→39,280円＋4,600円＝43,880円

■備考
リチウム石けんグリース(シェル アルバニアグリースS2)封入済です。
取扱注意：ナットをボールねじナット駆動範囲からオーバーランさせたり、ねじ軸から抜いたりしないでください。
ボールの脱落やボール循環部品の損傷などが発生します。
各種グリースに変更できます。出荷日・価格・性能については P.651
ボールねじ精度は P.651・653をご覧ください。
サポートユニット詳細は P.685～P.694をご覧ください。

Alteration 追加工

型式		L		F		P	
BSBR2505	—	700					— (FC・MC…etc.)
							— RLC

Alterations	Code	Spec.	¥/1 Code
支持側軸端加工無	NC	支持側の軸端加工は行いません。 指定方法 NC	ー4,000
ナット向き変更 (支持側)(固定側) 通常 変更	RLC	ナットの向きを変更します。 指定方法 RLC	無　料
支持側軸端止め輪溝加工無	RNC	支持側軸端の止め輪溝加工を行いません。 指定方法 RNC FCとの併用不可。	無　料
支持側加工変更	GC	支持側の加工を変更します。 Q＝8・10・12より選択 G＝指定1mm単位 指定方法 GC－Q8－G20 5≦G≦Q×3 Y寸法は短くなります。	2,000
支持側軸端長さ変更	FC	支持側軸端長さを変更します。 FC＝指定1mm単位 指定方法 FC20 13≦FC≦30(BSBR15□□・20□□) 19≦FC≦60(BSBR25□□) Y寸法は短くなります。	700
支持側軸端タップ加工	MC	支持側軸端にタップ加工を行います。 MC＝指定1mm単位 指定方法 MC40 18≦MC≦30(BSBR15□□) 21≦MC≦30(BSBR20□□) 28≦MC≦60(BSBR25□□) Y寸法は短くなります。	1,400

Alterations	Code	Spec.	¥/1 Code
固定側スパナ溝加工 不完全焼き入れ範囲	SZC	固定側軸端にスパナ溝加工を行います。 指定方法 SZC スパナ溝にナットがかかると ボールが脱落します。	700
固定側軸端キー溝加工 キー溝詳細寸法 P.651	KC	固定側軸端にキー溝加工を行います。 KC＝指定1mm単位 指定方法 KC20 3≦KC≦P×3　KC≦F－1(BSBR15□□) 4≦KC≦P×3　KC≦F－1(BSBR20□□) 5≦KC≦P×3　KC≦F－1(BSBR25□□)	1,400
固定側軸端キー溝加工	KLC	固定側軸端キー溝加工の位置指定ができます。(キー溝寸法はKCと同じです。) K,S＝指定1mm単位 指定方法 KLC－K20－S3 4≦K+S≦P×3　K+S≦F－1(BSBR15□□) 5≦K+S≦P×3　K+S≦F－1(BSBR20□□) 6≦K+S≦P×3　K+S≦F－1(BSBR25□□)	1,400
固定側軸端平面取加工	SC	固定側軸端に平面取加工を行います。 SC＝指定1mm単位 指定方法 SC20 5≦SC≦P×3　SC≦F－1	700
固定側軸端平面取加工(2ヶ所) SWC SGC	SWC SGC	固定側軸端に平面取加工を2ヶ所行います。 SWC：90°の位置　SGC：120°の位置 指定1mm単位 指定方法 SWC20 5≦SWC・SGC≦P×3　SWC・SGC≦F－1	各700

■サポートユニットとの組合せ

ボールねじ型式 Type	ねじ軸外径	リード	推奨サポートユニット 型式 Type	No.	形状	固定側	支持側	掲載ページ
BSBR	15	05 10	BRW	12	丸型	○		P.693
			BUR	12			○	P.693
			BSW	12	角型	○		P.687
			BUN	12			○	P.689
	20	05 10	BRW	15	丸型	○		P.693
			BUR	15			○	P.693
			BSW	15	角型	○		P.687
			BUN	15			○	P.689
	25	05 10	BRW	20	丸型	○		P.693
			BUR	20			○	P.693
			BSW	20	角型	○		P.687
			BUN	20			○	P.689

サポートユニットは上記型式以外にも形状、表面処理のバリエーションを取り揃えております。(P.685～P.694)

転造ボールねじ

ー軸端加工フリータイプー精度等級C10

CADデータフォルダ名：09_Ball_Screws

ナット種類	Type	ねじ軸 M材質	ねじ軸 H硬度	ねじ軸 S表面処理	ナット M材質	ナット H硬度	ナット S表面処理
スタンダードナット	FBSSR	S55C	高周波焼入 56～62HRC	リン酸塩皮膜処理	SCM420	浸炭焼入 58～62HRC	低温黒色クロムメッキ（ねじ軸8・10は、リン酸塩皮膜処理）
	FBSSZ			―			

リチウム石けんグリース(シェル アルバニアグリースS2)封入済

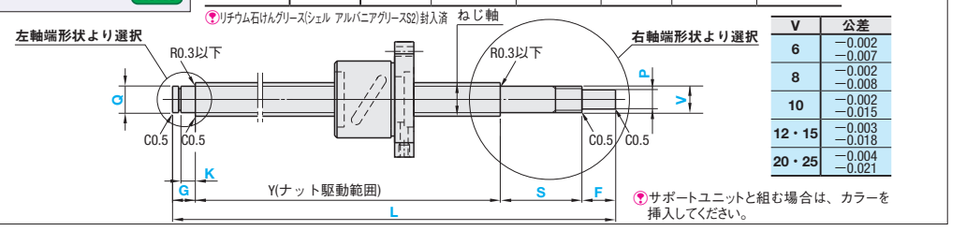

V	公差
6	−0.002 −0.007
8	−0.002 −0.008
10	−0.002 −0.015
12・15	−0.003 −0.018
20・25	−0.004 −0.021

サポートユニットと組む場合は、カラーを挿入してください。

左（支持側）軸端形状

A 軸端加工無

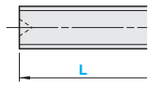

センターホール付

B 段付加工

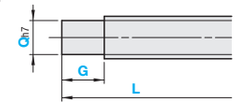

C 段付止輪溝加工

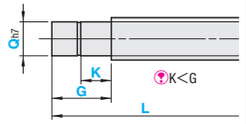

K<G

D 段付タップ穴加工

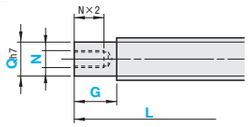

E 段付止輪溝タップ加工

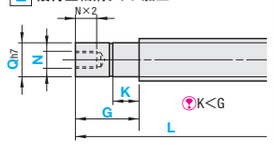

K<G

F 段付二面幅加工

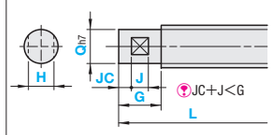

JC+J<G

G 段付四角取加工

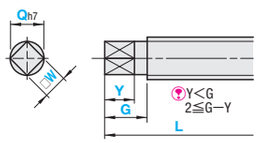

Y<G
2≦G−Y

H 2段加工

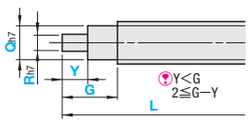

Y<G
2≦G−Y

右（固定側）軸端形状

A 軸端加工無

センターホール付

J 2段加工

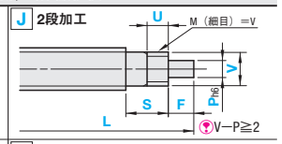

V−P≧2

K 2段キー溝加工

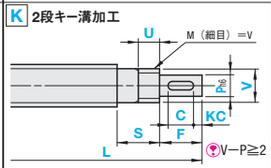

V−P≧2

M 2段タップ穴加工

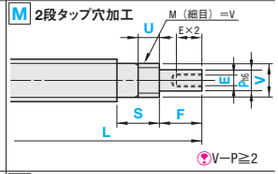

V−P≧2

N 2段平面取加工

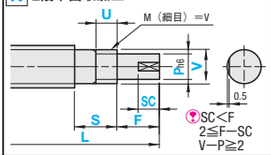

SC<F
2≦F−SC
V−P≧2

P 2段二面平面取加工（90°）

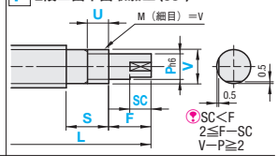

SC<F
2≦F−SC
V−P≧2

R 2段四角取加工

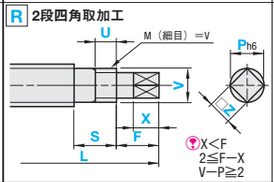

X<F
2≦F−X
V−P≧2

S 2段四角取タップ穴加工

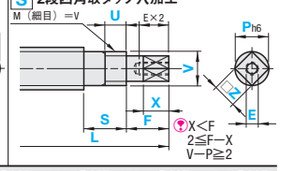

X<F
2≦F−X
V−P≧2

ナット寸法及び各仕様はそれぞれの掲載ページを参照ください。軸径8 P.657、10 P.657、12 P.659、14 P.659、15 P.661、20 P.663、25 P.665、28 P.667、32 P.667

左軸端形状F,Gと右軸端形状KNPRSを組合せるとき、各々の位相関係はありません。

型式 −L−F−P−S−V−U−C−KC−E−SC−X−Z−G−Q−K−N−J−JC−H−Y−W−R−(RLC・SZC)

FBSSZDJ2010−1200−F36−P12−S60−V15−U15 −G20−Q15 −N10 −RLC

Alterations	Code	Spec.	¥/1 Code
ナット向き変更 (左軸端) (右軸端) 通常 変更	RLC	ナットの向きを変更します。 指定方法 RLC	無　料
固定側スパナ溝加工	SZC	右側軸端にスパナ溝加工をします。 指定方法 SZC スパナ溝にナットがかかるとボールが脱落します。	700

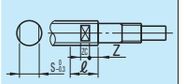

軸径	Z	ZC	S	ℓ
8	4	4	5	18
10	5	5	8	20
12	5	5	8	20
14	5	7	10	22
15	5	7	10	22
20	6	9	16	25
25	7	10	18	27
28	8	11	21	29
32	9	13	27	32

ℓは不完全焼き入れ範囲

■止め輪溝加工詳細

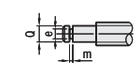

Q	e許容差		$m^{+0.14}_{0}$
6	5.7	0 −0.06	0.8
8	7.6		0.9
10	9.6	0 −0.09	1.15
12	11.5	0 −0.11	
15	14.3		
20	19	0 −0.21	1.35
25	23.9		

■キー溝加工詳細

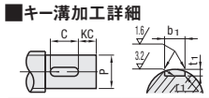

適応する軸・穴径 P	軸キー溝の寸法 b1 基準寸法	b1 許容差(N9)	t1 基準寸法	t1 許容差	r1
6・7	2	−0.004 −0.029	1.2	+0.1 0	0.08 ~0.16
8~10	3		1.8		
11・12	4	0 −0.030	2.5		
13~17	5		3.0		
18~22	6		3.5		0.16 ~0.25
23	8	0 −0.036	4.0	+0.2 0	

■四角取加工詳細

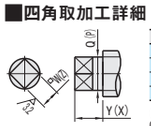

Q(P)	W(Z)1mm指定
6~10	5~ 8
11~14	8~10
15~19	10~14
20~25	14~20

(Q(P)/2)√2≦W(Z) Q(P)とW(Z)の関係により製作できない場合があります。

■V（細目）詳細

M	ピッチ
6	0.75
8	1.0
10	1.0
12	1.0
15	1.0
20	1.0
25	1.5

精度等級	型式 Type	左形状支持側	右形状固定側	ねじ軸外径	リード	指定1mm単位 L	指定1mm単位 F P S U C KC SC X Z	選択 V	選択 E(並目)	指定1mm単位 G K J JC H Y R W	選択 Q	選択 N(並目)
C10	FBSSR FBSSZ	A B C D E F G H	A J K M N P R S	08	02	100~400	5≦F≦P×3 5≦S≦V×4 V≦U≦V×2 b1<C≦60 F−C−KC≧2 KC=0 or KC≧2 5≦SC≦P×3 SC≦F−2 5≦X≦20 P≧4 P≧V/2 V=6のとき、P=4 V≧8のとき、P≦V−2	6	4 5 6 8 10	5≦G≦Q×3 5≦K≦Q×3 3≦J≦20 H≧Q−2 5≦Y≦20 R≦Q−2	6	―
				08	04	100~380					6	
				10	02	150~585		8			6	―
				10	04	150~600					6	
				10	10	150~585					6	
				12	04	150~800		8 10			6 8	4
				12	10	150~800		8 10				
				14	05	150~800		8 10			6 8 10	4 5 6
				15	05	150~1200		10 12			8 10 12	5 6 8
				15	10	200~1200						
				15	20							
				20	05	200~2000		10 12 15			8 10 12 15	5 6 8 10
				20	10	250~2000						
				20	20							
				25	05	200~2000		15 20			10 12 15 20	6 8 10
				25	10	300~2000						
				25	25							
				28	06	200~2000		15 20			10 12 15 20	6 8 10
				32	10	300~2000		20 25			10 12 15 20 25	6 8 10
				32	32							

FBSSZ0804、1002、1010のサイズはありません。　E≦P−4　N≦Q−4

型式 −L−F−P−S−V−U−C−KC−E−SC−X−Z−G−Q−K−N−J−JC−H−Y−W−R

FBSSRAA1004−450
FBSSZDJ2010−1200−F36−P12−S60−V15−U15 −G20−Q15 −N10

Delivery 出荷日　5 日目発送

Price 価格　価格は素材基準単価に軸端加工基準単価を加算してください。
ex) FBSSZDJ2010−1200−F36～ →28,410+1,530+1,230=31,170円

ねじ径	リード	¥素材基準単価 1～4コ 左軸端：A形状 右軸端：A形状 FBSSR 最短L~200	201~400	401~600	601~800	801~1000	1001~1200	1201~1500	1501~2000	FBSSZ 最短L~200	201~400	401~600	601~800	801~1000	1001~1200	1201~1500	1501~2000
08	02	19,760	20,230	―	―	―	―	―	―	15,100	16,300	―	―	―	―	―	―
08	04	25,590	26,200	―	―	―	―	―	―	―	―	―	―	―	―	―	―
10	02	27,030	27,870	28,730	―	―	―	―	―	―	―	―	―	―	―	―	―
10	04	20,170	21,180	21,870	―	―	―	―	―	15,630	17,050	18,440	―	―	―	―	―
10	10	30,350	31,290	32,260	―	―	―	―	―	―	―	―	―	―	―	―	―
12	04	20,970	21,720	22,560	25,040	―	―	―	―	16,550	17,410	18,830	20,720	―	―	―	―
12	10	22,820	23,640	24,460	26,210	―	―	―	―	18,280	18,870	20,100	22,490	―	―	―	―
14	05	22,940	23,710	24,690	28,400	―	―	―	―	18,380	18,970	20,260	23,670	―	―	―	―
15	05	23,320	23,910	24,690	26,440	26,740	27,190	―	―	18,660	19,360	20,260	22,130	22,480	23,530	―	―
15	10	24,950	25,220	25,430	26,970	28,020	28,520	―	―	20,130	20,510	20,840	22,500	23,600	24,700	―	―
15	20	28,840	29,240	30,180	31,730	32,580	32,880	―	―	23,860	24,370	24,960	26,630	27,530	28,430	―	―
20	05	25,500	26,020	26,570	28,750	29,790	30,210	36,460	40,370	20,840	21,470	22,140	24,440	25,530	26,430	30,890	33,870
20	10	―	28,740	29,600	30,970	32,010	32,540	35,060	37,160	―	22,840	23,970	25,950	27,280	28,410	31,350	33,870
20	20	―	29,920	30,970	31,490	32,010	32,540	35,060	37,160	―	23,700	25,020	26,150	27,280	28,410	31,350	33,870
25	05	31,050	31,050	32,090	32,620	33,750	36,070	37,320	39,560	25,160	25,160	26,540	27,720	28,900	31,820	33,490	36,150
25	10	―	34,290	35,350	36,080	38,180	39,730	40,980	43,180	―	28,390	29,770	31,150	33,300	35,450	37,120	39,780
25	25	―	35,700	36,780	37,850	41,790	42,000	43,140	45,270	―	29,790	31,170	32,550	36,540	36,850	38,520	41,180
28	06	36,180	36,180	39,260	42,340	47,940	51,030	55,640	63,330	29,900	29,900	32,450	34,990	39,620	42,170	45,980	52,340
32	10	―	42,240	45,710	49,170	54,840	58,300	63,490	72,170	―	34,910	37,780	40,640	45,320	48,180	52,470	59,630
32	32	―	44,210	47,880	51,560	57,410	61,080	66,590	73,600	―	36,540	39,570	42,610	47,450	50,480	55,030	60,710

ねじ径	リード	¥左軸端加工基準単価 1～4コ B	C	D	E	F	G	H	¥右軸端加工基準単価 1～4コ J	K	M	N	P	R	S
08	02	440	500	―	―	810	1,190	490	700	―	―	890	1,070	―	―
08	04	440	500	―	―	810	1,190	490	700	―	―	890	1,070	―	―
10	02	500	590	―	―	1,110	1,730	540	800	1,230	―	1,110	1,410	2,040	―
10	04	500	590	―	―	1,110	1,730	540	800	1,230	―	1,110	1,410	2,040	―
10	10	500	590	―	―	1,110	1,730	540	800	1,230	―	1,110	1,410	2,040	―
12	04	560	640	1,390	1,470	1,170	1,790	600	810	1,530	1,640	1,130	1,440	2,070	2,870
12	10	560	640	1,390	1,470	1,170	1,790	600	810	1,530	1,640	1,130	1,440	2,070	2,870
14	05	630	700	1,460	1,540	1,240	1,860	660	840	1,570	1,690	1,160	1,470	2,090	2,910
15	05	640	760	1,490	1,610	1,310	1,990	730	910	1,660	1,760	1,260	1,590	2,260	3,090
15	10	640	760	1,490	1,610	1,310	1,990	730	910	1,660	1,760	1,260	1,590	2,260	3,090
15	20	640	760	1,490	1,610	1,310	1,990	730	910	1,660	1,760	1,260	1,590	2,260	3,090
20	05	690	800	1,530	1,640	1,490	2,290	770	1,230	2,270	2,060	1,630	2,030	2,830	3,660
20	10	690	800	1,530	1,640	1,490	2,290	770	1,230	2,270	2,060	1,630	2,030	2,830	3,660
20	20	690	800	1,530	1,640	1,490	2,290	770	1,230	2,270	2,060	1,630	2,030	2,830	3,660
25	05	930	1,060	1,760	1,890	1,930	2,940	1,060	1,670	2,990	2,510	2,170	2,690	3,690	4,510
25	10	930	1,060	1,760	1,890	1,930	2,940	1,060	1,670	2,990	2,510	2,170	2,690	3,690	4,510
25	25	930	1,060	1,760	1,890	1,930	2,940	1,060	1,670	2,990	2,510	2,170	2,690	3,690	4,510
28	06	1,140	1,270	1,970	2,100	2,140	3,140	1,270	2,110	3,410	2,940	2,610	3,110	4,110	4,960
32	10	1,530	1,710	2,360	2,540	3,010	4,500	1,710	2,670	4,510	3,500	3,410	4,160	5,640	6,470
32	32	1,530	1,710	2,360	2,540	3,010	4,500	1,710	2,670	4,510	3,500	3,410	4,160	5,640	6,470

取扱注意：ナットをボールねじナット駆動範囲からオーバーランさせたり、ねじ軸から抜いたりしないでください。ボールの脱落やボール循環部品の損傷などが発生します。

転造ボールねじの精度は P.651・P.653をご覧ください。

サポートユニットは P.685～P.694をご覧ください。

ナットブラケットは P.695をご覧ください。

表示数量超えはお見積り

精密ボールねじ ー軸径6・8,リード1・2ー

ー精度等級C3・C5・C7ー

大口対応 BIG ORDER

ボールねじの選定は技術計算ソフト
http://download.misumi.jp/mol/fa_soft.htmlをご利用ください。

CADデータフォルダ名：09_Ball_Screws

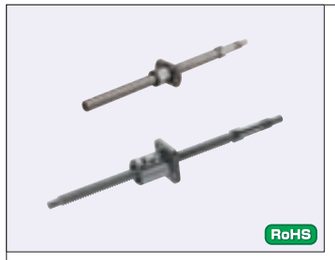

ナット種類	Type ねじれ方向右	Type ねじれ方向左	精度等級	ねじ径	リード	ねじ軸 M材質	ねじ軸 H硬度	ナット M材質	ナット H硬度
コンパクトナット	BSX	ー	C3	6・8	1・2	SCM415	浸炭焼入 58～62HRC	SCM420	浸炭焼入 58～62HRC
スタンダードナット	BSS	BSL	C5	8	2				
	BSSE	ー	C7						

ーコンパクトナットー BSX0601

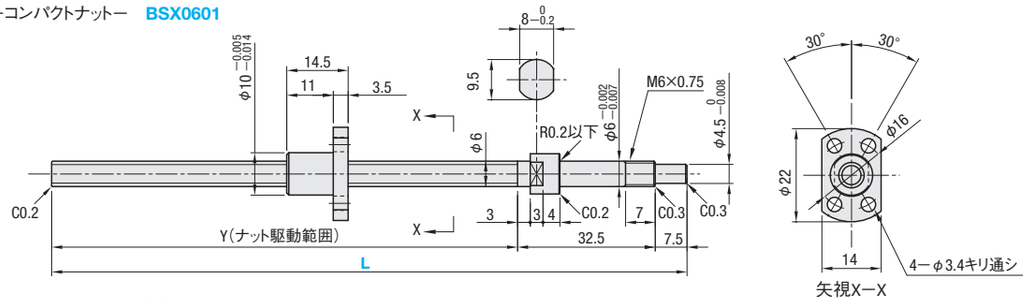

ーコンパクトナットー BSX0801

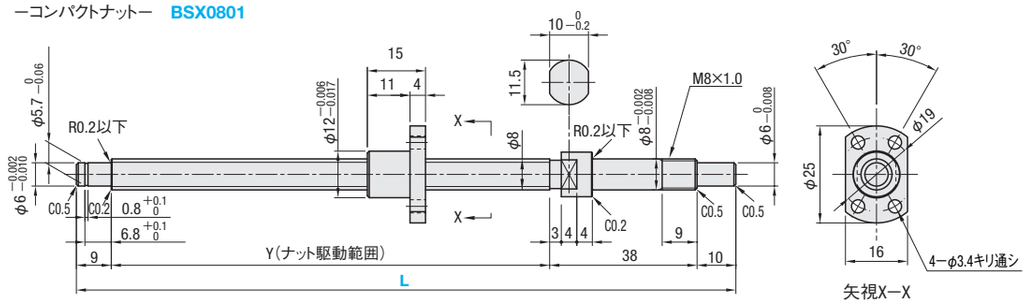

ースタンダードナットー BSX・BSS・BSSE・BSL0802 （左ねじは循環部が逆になります。）

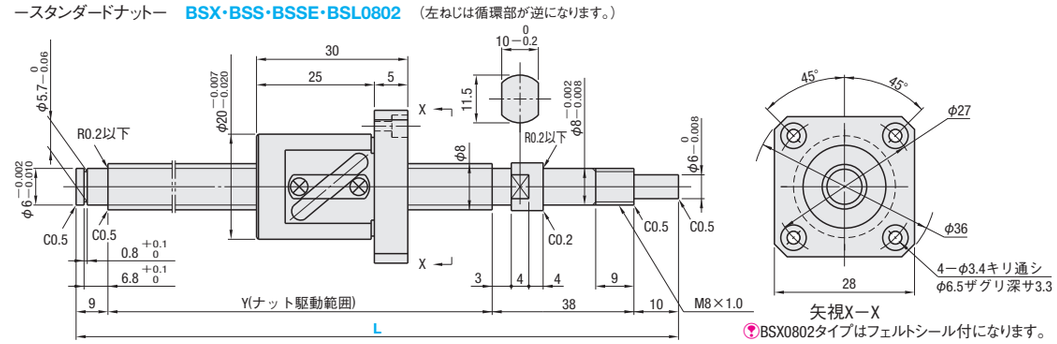

BSX0802タイプはフェルトシール付になります。

ナット種類	精度等級	型式 Type	型式 ねじ軸外径	型式 リード	指定1mm単位 L	Y	ボール径	ボール中心径	ねじ谷径	循環数	基本定格荷重 C(動)kN	基本定格荷重 Co(静)kN	軸方向すきま	予圧トルク N・cm	ねじれ方向
コンパクトナット	C3	BSX	06	01	80～205	L−40	0.800	6.24	(5.3)	1巻3列	0.55	1.15	0(予圧品)	1.3以下	右
			08	01	80～255	L−57	1.5875	8.3	(6.6)	2.5巻1列	0.65	1.6		1.8以下	
スタンダードナット			08	02	100～240						1.22	1.3		0.3～2.6	
	C5	BSS			100～210						1.95	2.6	0.005以下	0.5以下	
	C7	BSSE											0.030以下	ー	
	C5	BSL											0.005以下	0.5以下	左

kgf=N×0.101972

Price 価格

ナット種類	精度等級	型式	¥基準単価 1～4コ L80～99	L100～160	L161～205	L206～210	L211～240	L241～255
コンパクトナット	C3	BSX0601	61,000	61,000	61,000	ー	ー	ー
		BSX0801	61,500	61,500	61,500	61,500	61,500	61,500
スタンダードナット		BSX0802	ー	45,270	48,780	48,780	48,780	ー
	C5	BSS0802	ー	40,320	40,320	40,320	ー	ー
	C7	BSSE0802	ー	37,080	37,080	37,080	ー	ー
	C5	BSL0802	ー	54,100	54,100	54,100	ー	ー

表示数量超えはお見積り

Order 注文例

型式	ー	L
BSX0601	ー	185
BSL0802	ー	200
BSS0802L	ー	210(Lタイプグリース入り)
BSS0802G	ー	210(Gタイプグリース入り)

Delivery 出荷日

3 日目発送

●BSLのみ 5 日目発送

大口出荷日 +10 日目出荷 数量 5～8

BSSのみ適用

■備考

リチウム石けんグリース(シェル アルバニアグリースS2)封入済です。
(BSXはマルテンプPS2(協同油脂)封入済です。)
取扱注意：ナットをボールねじナット駆動範囲からオーバーランさせたり、ねじ軸から抜いたりしないでください。
ボールの脱落やボール循環部品の損傷などが発生します。
各種グリースに変更できます。出荷日・価格・性能についてはP.651 ⊗BSXは適用外
ボールねじ精度はP.651・653をご覧ください。
サポートユニット詳細はP.685～P.694をご覧ください。

Alteration 追加工

型式 − L − (FC・KC…etc.)
BSS0802 − 190 − KC3

Alterations	Code	Spec.	¥/1 Code
支持側軸端加工無	NC	支持側の軸端加工は行いません。 指定方法 NC ⊗BSX0601は適用外	−2,000
ナット向き変更 (支持側) (固定側) 通常 変更	RLC	ナットの向きを変更します。 指定方法 RLC	無 料
支持側軸端止め輪溝加工無	RNC	支持側軸端の止め輪溝加工を行いません。 指定方法 RNC FCとの併用不可。 ⊗BSX0601は適用外	無 料
支持側軸端長さ変更 6.8 FC	FC	支持側軸端長さを変更します。 FC=指定1mm単位 指定方法 FC20 10≦FC≦20 Y寸法は短くなります。 ⊗BSX0601・0801は適用外	1,000

Alterations	Code	Spec.	¥/1 Code
固定側軸端キー溝加工 キー溝詳細寸法 P.651 KC	KC	固定側軸端にキー溝加工を行います。 KC=指定1mm単位 指定方法 KC6 3≦KC≦9 ⊗BSX0601は適用外	1,400
固定側軸端キー溝加工 K S	KLC	固定側軸端キー溝加工の位置指定ができます。(キー溝寸法はKCと同じです。) K,S=指定1mm単位 指定方法 KLC−K5−S1 4≦K+S≦9⊗BSX0601は適用外	1,400
固定側軸端平面取加工 SC 0.5	SC	固定側軸端に平面取加工を行います。 SC=指定1mm単位 指定方法 SC7 5≦SC≦6(BSX0601) 5≦SC≦9(BS□□0801・0802)	600
固定側軸端平面取加工(2ヶ所) SWC SGC 0.5 0.5	SWC SGC	固定側軸端に平面取加工を2ヶ所行います。 SWC：90°の位置 SGC：120°の位置 指定1mm単位 指定方法 SWC6 5≦SWC・SGC≦6(BSX0601) 5≦SWC・SGC≦9(BS□□0801・0802)	各1,200

■サポートユニットとの組合せ

ボールねじ型式 Type	ねじ軸外径	リード	推奨サポートユニット 型式 Type	型式 No.	形状	固定側	支持側	掲載ページ
BSX BSS BSSE BSL	06	01	BRW	6	丸型	○		P.693
			BSW	6	角型	○		P.687
	08	01 02	BRW	8	丸型	○		P.693
			BUR	8			○	P.693
			BSW	8	角型	○		P.687
			BUN	8			○	P.689

サポートユニットは上記型式以外にも形状、表面処理のバリエーションを取り揃えております。(P.685～P.694)
おすすめ商品：ノック穴付サポートユニットは本体にノック穴がついているため位置決めが容易にできます。

■ナットブラケットとの組合せ

ボールねじ型式 Type	ねじ軸外径	リード	推奨ナットブラケット 型式 Type	型式 No.	掲載ページ
BSX BSS BSSE BSL	06	01	ー	ー	ー
	08	01	BNFB BNFM BNFR BNFA	801X	P.695
		02		802S	P.695

ナットブラケットは材質、表面処理のバリエーションを取り揃えております。(P.695)

精密ボールねじ ー軸径10,リード2・4・10ー

ー精度等級C3・C5・C7ー

大口対応 BIG ORDER

ボールねじの選定は技術計算ソフト
http://download.misumi.jp/mol/fa_soft.htmlをご利用ください。

CADデータフォルダ名：09_Ball_Screws

ナット種類	Type ねじれ方向右	Type ねじれ方向左	精度等級	ねじ径	リード	ねじ軸 M材質	ねじ軸 H硬度	ナット M材質	ナット H硬度
スタンダードナット	BSX	ー	C3	10	2	*AISI4150	*高周波焼入 58～62HRC	SCM420	浸炭焼入 58～62HRC
	BSS	BSL	C5		2・4・10				
	BSSE	ー	C7						

*1002はねじ軸材質SCM415、浸炭焼入れになります。

ースタンダードナットー BSX・BSS・BSSE1002

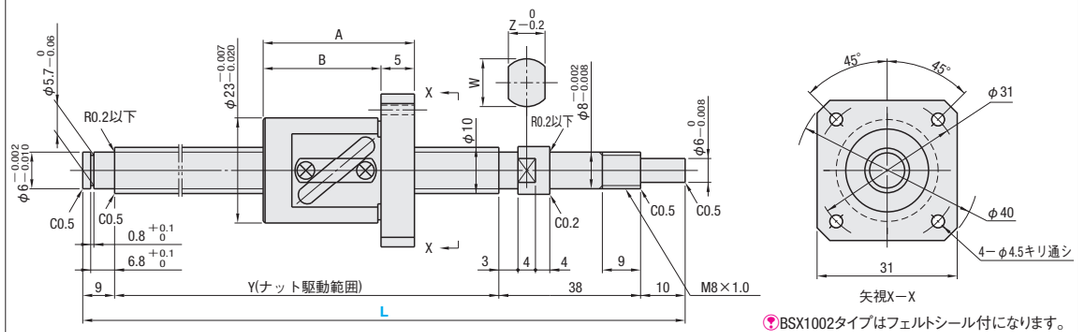

BSX1002タイプはフェルトシール付になります。

ースタンダードナットー BSS・BSL・BSSE1004 左ねじは循環部が逆になります。

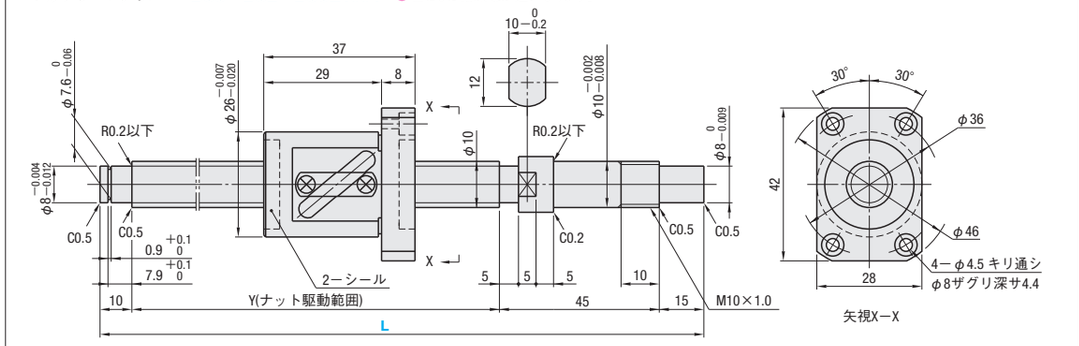

ースタンダードナットー BSS1010

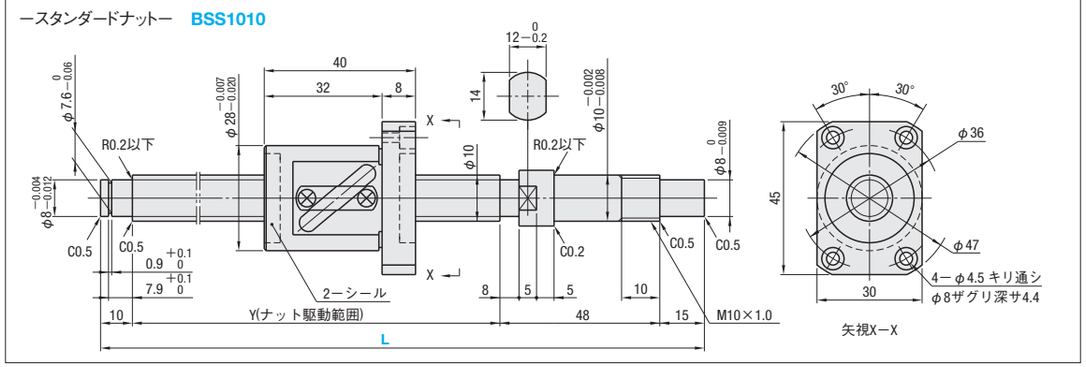

ナット種類	精度等級	型式 Type	型式 ねじ軸外径	型式 リード	指定1mm単位 L	Y	A	B	Z	W	ボール径	ボール中心径	ねじ谷径	循環数	基本定格荷重 C(動)kN	基本定格荷重 Co(静)kN	軸方向すきま	予圧トルク N・cm	ねじれ方向
スタンダードナット	C3	BSX	10	02	100～310	L−57	30	25	10	11.5	1.5875	10.3	(8.6)	2.5巻1列	1.41	1.65	0(予圧品)	0.3～2.5	右
	C5	BSS			100～315		27	22	8	10					2.25	3.3	0.005以下	0.5以下	
	C7	BSSE															0.030以下	ー	
	C5	BSS		04	150～380	L−70	ー	ー	ー	ー	2.3812	10.6	(8.1)		3.35	5.9	0.005以下	1.0以下	左
		BSL																	
	C7	BSSE															0.030以下	ー	右
	C5	BSS		10	150～450	L−73								1.5巻1列	2.2	3.5	0.005以下	1.0以下	

kgf=N×0.101972

Price 価格

ナット種類	精度等級	型式	¥基準単価 1～4コ L100～149	L150～200	L201～248	L249～250	L251～310	L311～315	L316～380	L381～450
スタンダードナット	C3	BSX1002	43,200	43,200	49,230	49,230	49,230	ー	ー	ー
	C5	BSS1002	38,700	38,700	38,700	47,970	47,970	47,970	ー	ー
	C7	BSSE1002	35,460	35,460	35,460	44,730	44,730	44,730	ー	ー
	C5	BSS1004	ー	39,150	39,150	39,150	46,980	46,980	46,980	ー
		BSL1004	ー	62,400	62,400	62,400	63,680	63,680	63,680	ー
	C7	BSSE1004	ー	35,910	35,910	35,910	43,740	43,740	43,740	ー
		BSS1010	ー	51,260	51,260	51,260	54,150	54,150	54,150	54,150

表示数量超えはお見積り

Order 注文例

型式	−	L
BSX1002	−	200
BSS1004L	−	320(Lタイプグリース入り)
BSSE1004G	−	150(Gタイプグリース入り)

Delivery 出荷日

3 日目発送

●BSLのみ 5 日目発送

大口出荷日 +10 日目出荷 数量 5～8

BSSのみ適用

■備考

- リチウム石けんグリース(シェル アルバニアグリースS2)封入済です。
- 取扱注意：ナットをボールねじナット駆動範囲からオーバーランさせたり、ねじ軸から抜いたりしないでください。
  ボールの脱落やボール循環部品の損傷などが発生します。
- 各種グリースに変更できます。出荷日・価格・性能についてはP.651　⊗BSXは適用外
- ボールねじ精度はP.651・653をご覧ください。
- サポートユニット詳細はP.685～P.694をご覧ください。

Alteration 追加工

型式	−	L	−	(FC・KC…etc.)
BSS1004	−	270	−	SC10

Alterations	Code	Spec.	¥/1 Code
支持側軸端加工無	NC	支持側の軸端加工は行いません。 指定方法 NC	1002：−2,000 / 1004・1010：−2,500
ナット向き変更 (支持側) (固定側) 通常 変更	RLC	ナットの向きを変更します。 指定方法 RLC	無　料
支持側軸端止め輪溝加工無	RNC	支持側軸端の止め輪溝加工を行いません。 指定方法 RNC FCとの併用不可。	無　料
支持側加工変更	GC	支持側の加工を変更します。 Q=6・8より選択 Y寸法は短くなります。 G=指定1mm単位 指定方法 GC−Q8−G20 5≦G≦Q×3 ⊗1002は適用不可	800
支持側軸端長さ変更	FC	支持側軸端長さを変更します。 FC=指定1mm単位 指定方法 FC20	1002：1,000 / 1004・1010：1,200

サイズ	ℓ	FC範囲
1002	6.8	10≦FC≦20
1004 1010	7.9	11≦FC≦20

Y寸法は短くなります。

Alterations	Code	Spec.	¥/1 Code
固定側軸端キー溝加工 キー溝詳細寸法 P.651	KC	固定側軸端にキー溝加工を行います。 KC=指定1mm単位 指定方法 KC10 3≦KC≦14(9)	1,400
固定側軸端キー溝加工	KLC	固定側軸端キー溝加工の位置指定ができます。(キー溝寸法はKCと同じです。) K,S=指定1mm単位 指定方法 KLC−K5−S1 4≦K+S≦14(9)	1,400
固定側軸端平面取加工	SC	固定側軸端に平面取加工を行います。 SC=指定1mm単位 指定方法 SC7 5≦SC≦14(9)	600
固定側軸端平面取加工(2ヶ所)	SWC SGC	固定側軸端に平面取加工を2ヶ所行います。 SWC：90°の位置 SGC：120°の位置 指定1mm単位 指定方法 SWC10 5≦SWC・SGC≦14(9)	各1,200

( )寸法は1002に適用します。

■サポートユニットとの組合せ

ボールねじ型式 Type	ねじ軸外径	リード	推奨サポートユニット 型式 Type	型式 No.	形状	固定側	支持側	掲載ページ
BSX	10	02	BRW	8	丸型	○		P.693
			BUR	8			○	P.693
			BSW	8	角型	○		P.687
			BUN	8			○	P.689
BSS BSSE		02	BRW	8S	丸型	○		P.693
			BUR	8S			○	P.693
			BSW	8S	角型	○		P.687
			BUN	8S			○	P.689
BSS BSSE BSL		04	BRW	10S	丸型	○		P.693
			BUR	10S			○	P.693
			BSW	10S	角型	○		P.687
			BUN	10S			○	P.689
BSS		10	BRW	10	丸型	○		P.693
			BUR	10			○	P.693
			BSW	10	角型	○		P.687
			BUN	10			○	P.689

サポートユニットは上記型式以外にも形状、表面処理のバリエーションを取り揃えております。(P.685～P.694)

■ナットブラケットとの組合せ

ボールねじ型式 Type	ねじ軸外径	リード	推奨ナットブラケット 型式 Type	型式 No.	掲載ページ
BSX	10	02	BNFB	1002X	ー
BSS BSSE BSL			BNFM	1002S	P.695
		04	BNFR	1004S	P.695
		10	BNFA	1010S	P.695

ナットブラケットは材質、表面処理のバリエーションを取り揃えております。(P.695)

Example 使用例

・右ねじボールねじと左ねじボールねじを使用することにより、1つのモータで同期運転が可能となります。

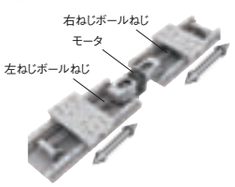

ミスミ FAメカ2010　RoHS・規格廃止品情報の確認は…　ミスミFA　検索　http://fa.misumi.jp/

精密ボールねじ ー軸径12,リード2・4・5・10ー

ー精度等級C3・C5・C7ー

大口対応 BIG ORDER

◉ボールねじの選定は技術計算ソフト
http://download.misumi.jp/mol/fa_soft.htmlをご利用ください。

◉CADデータフォルダ名：09_Ball_Screws

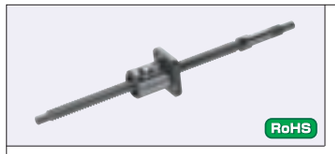

ナット種類	Type ねじれ方向右	Type ねじれ方向左	精度等級	ねじ径	リード	ねじ軸 M材質	ねじ軸 H硬度	ナット M材質	ナット H硬度
スタンダードナット	BSX	ー	C3	12	2・5	*AISI4150	*高周波焼入 58～62HRC	SCM420	浸炭焼入 58～62HRC
	BSS	BSL	C5		2・4・5・10				
	BSSE	ー	C7						

*1202はねじ軸材質SCM415、浸炭焼入れになります。

ースタンダードナットー BSX1202

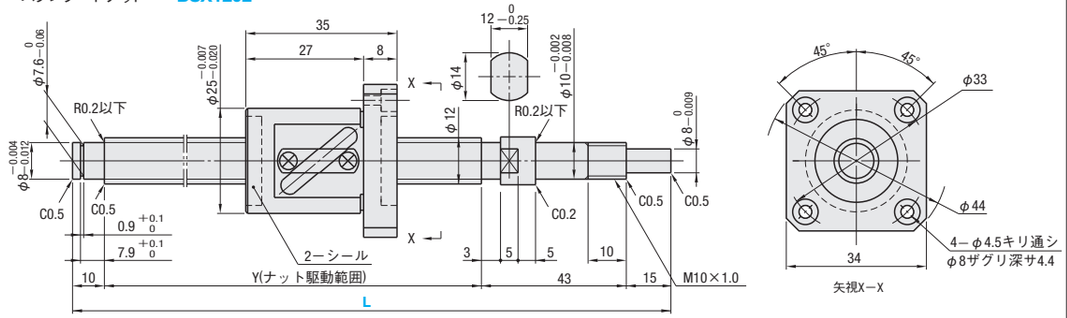

ースタンダードナットー BSS・BSSE1202

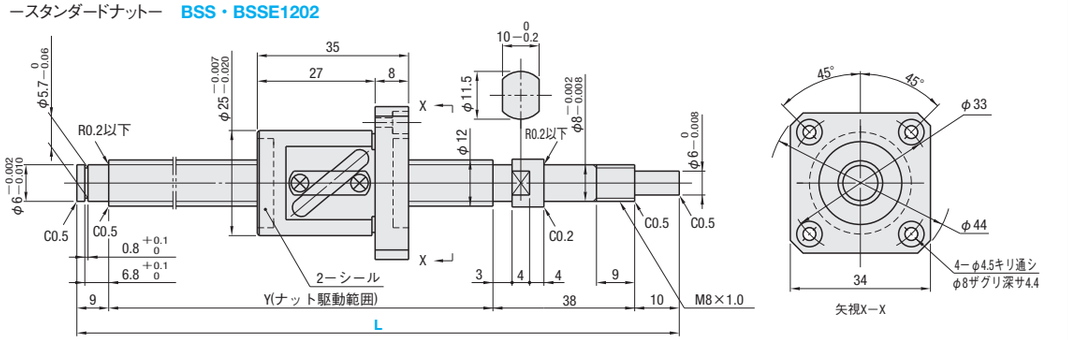

ースタンダードナットー BSS1204

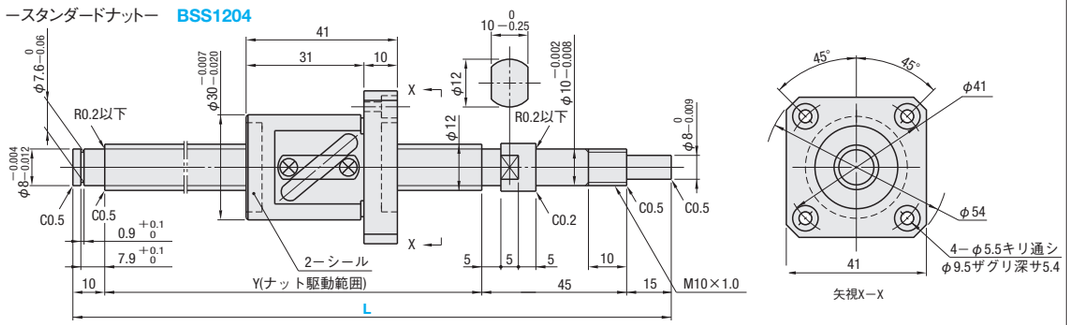

ースタンダードナットー BSX・BSS・BSL・BSSE1205 BSS・BSE1210

左ねじは循環部が逆になります。

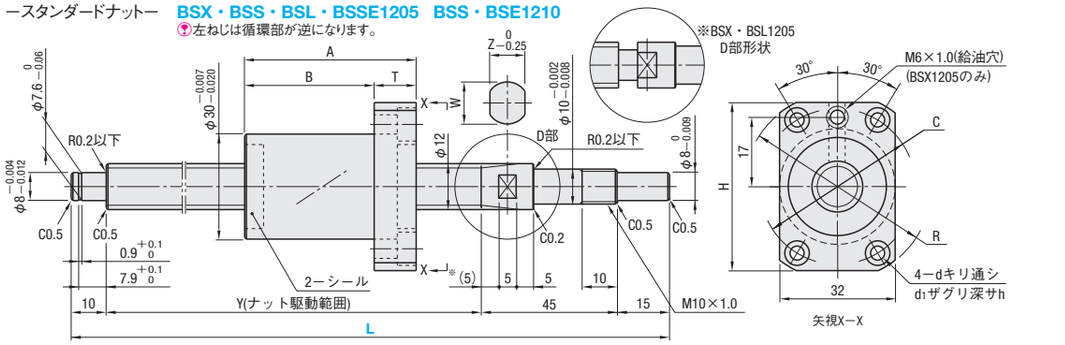

※BSS、BSSE1205・1210はD部形状に随時変更となります。詳細はP.679をご覧ください。

ナット種類	精度等級	型式 Type	ねじ軸外径	リード	指定1mm単位 L	Y	A	B	T	Z	W	H	R	C	d	d1	h	ボール径	ボール中心径	ねじ谷径	循環数	基本定格荷重 C(動)kN	Co(静)kN	軸方向すきま	予圧トルク N・cm	ねじれ方向
スタンダードナット	C3	BSX	12	02	150～390	L−68	ー											1.5875	12.3	(10.6)	2.5巻1列	1.54	2.05	0(予圧品)	0.4～3.2	右
	C5	BSS			150～445	L−57																2.45	4.1	0.005以下	1.0以下	
	C7	BSSE																						0.030以下	ー	
	C5	BSS		04	150～400	L−70												2.3812	12.6	(10.1)		3.6	6.75	0.005以下	1.0以下	
	C3	BSX		05	150～440	L−70	44	34	10	12	14	45	50	40	4.5	8	4.4	3.175	12.8	(9.5)		3.74	4.9	0(予圧品)	1.5～5.0	右
	C5	BSS			150～450					10	12											5.95	9.8	0.005以下	1.0以下	右
		BSL																								左
	C7	BSSE																						0.030以下	ー	右
	C5	BSS		10	200～600	L−70	49	37	12			48	54	41	5.5	9.5	5.4				1.5巻1列	3.85	5.9	0.005以下	2.0以下	
	C7	BSSE																						0.030以下	ー	

kgf=N×0.101972

Order 注文例

型式	−	L
BSX1202	−	300
BSSE1210L	−	420 (Lタイプグリース入り)
BSSE1210G	−	420 (Gタイプグリース入り)

Price 価格

Delivery 出荷日

3 日目発送　●BSLのみ 5 日目発送

大口出荷日 +10 日目出荷　数量 5～8

BSSのみ適用

精度等級	型式	¥基準単価 1～4コ L150～199	L200	L201～250	L251～290	L291～295	L296～300	L301～390	L391～400	L401～440	L441～445	L446～450	L451～600
C3	BSX1202	45,270	45,270	45,270	45,270	49,770	49,770	49,770	ー				
C5	BSS1202	42,160	42,160	42,160	42,160	42,160	48,700	48,700	48,700	48,700	48,700	ー	
C7	BSSE1202	38,390	38,390	38,390	38,390	38,390	45,050	45,050	45,050	45,050	45,050	ー	
C5	BSS1204	43,340	43,340	43,340	45,620	45,620	45,620	45,620	45,620	ー			
C3	BSX1205	49,410	49,410	49,410	49,410	52,470	52,470	52,470	52,470	52,470	ー		
C5	BSS1205	38,070	38,070	39,420	39,420	39,420	39,420	39,420	39,420	43,020	43,020	43,020	ー
C5	BSL1205	57,450	57,450	57,450	57,450	57,450	57,450	58,620	58,620	58,620	58,620	58,620	ー
C7	BSSE1205	34,830	34,830	36,180	36,180	36,180	36,180	36,180	36,180	39,780	39,780	39,780	ー
C5	BSS1210	ー	41,130	41,130	41,130	41,130	41,130	41,130	41,130	43,740	43,740	43,740	50,130
C7	BSSE1210	ー	37,890	37,890	37,890	37,890	37,890	37,890	37,890	40,500	40,500	40,500	46,890

表示数量超えはお見積り

Alteration 追加工

型式	−	L	−	(FC・KC…etc.)
BSX1202	−	300	−	SWC13

Alterations	Code	Spec.	¥/1 Code
支持側軸端加工無	NC	支持側の軸端加工は行いません。 指定方法 NC	1202・1204：−2,000 BSX1202 1205・1210：−2,500
ナット向き変更 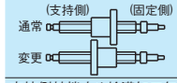	RLC	ナットの向きを変更します。 指定方法 RLC	無料
支持側軸端止め輪溝加工無	RNC	支持側軸端の止め輪溝加工を行いません。 指定方法 RNC FCとの併用不可。	無料
支持側加工変更 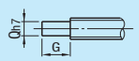	GC	支持側の加工を変更します。 Q=6・8より選択 Y寸法は短くなります。 G=指定1mm単位 指定方法 GC−Q8−G20 5≦G≦Q×3 C5・C7の1202は適用不可	1,000
支持側軸端長さ変更 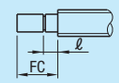	FC	支持側軸端長さを変更します。 FC=指定1mm単位 指定方法 FC20 サイズ 1202 1204 1205 1210 / ℓ 6.8 / 7.9 / FC範囲 10≦FC≦20 / 11≦FC≦20 Y寸法は短くなります。	1202：1,000 1204・1205・1210：1,200

Alterations	Code	Spec.	¥/1 Code
固定側軸端キー溝加工 キー溝詳細寸法 P.651	KC	固定側軸端にキー溝加工を行います。 KC=指定1mm単位 指定方法 KC10 3≦KC≦14(9)	1,400
固定側軸端キー溝加工	KLC	固定側軸端キー溝加工の位置指定ができます。(キー溝寸法はKCと同じです。) K,S=指定1mm単位 指定方法 KLC−K5−S1 4≦K+S≦14(9)	1,400
固定側軸端平面取加工 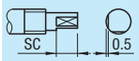	SC	固定側軸端に平面取加工を行います。 SC=指定1mm単位 指定方法 SC7 5≦SC≦14(9)	600
固定側軸端平面取加工(2ヶ所) 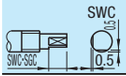	SWC SGC	固定側軸端に平面取加工を2ヶ所行います。 SWC：90°の位置 SGC：120°の位置 指定1mm単位 指定方法 SWC10 5≦SWC・SGC≦14(9)	各1,200

(　)寸法は1202に適用します。

■サポートユニットとの組合せ

ボールねじ型式 Type	ねじ軸外径	リード	推奨サポートユニット 型式 Type	No.	形状	固定側	支持側	掲載ページ
BSX	12	02	BRW	10	丸型	○		P.693
			BUR	10			○	P.693
			BSW	10	角型	○		P.687
			BUN	10			○	P.689
		05	BRW	10	丸型	○		P.693
			BUR	10			○	P.693
			BSW	10	角型	○		P.687
			BUN	10			○	P.689
BSS BSSE		02	BRW	8	丸型	○		P.693
			BUR	8			○	P.693
			BSW	8	角型	○		P.687
			BUN	8			○	P.689
		04 05 10	BRW	10S	丸型	○		P.693
			BUR	10S			○	P.693
			BSW	10S	角型	○		P.687
			BUN	10S			○	P.689

サポートユニットは上記型式以外にも形状、表面処理のバリエーションを取り揃えております。(P.685～P.694)

■ナットブラケットとの組合せ

ボールねじ型式 Type	ねじ軸外径	リード	推奨ナットブラケット 型式 Type	No.	掲載ページ
BSX BSS BSSE	12	02	BNFB	1202S	P.695
		04	BNFM	1204S	P.695
		05	BNFR	1205S	P.695
		10	BNFA	1210S	P.695

ナットブラケットは材質、表面処理のバリエーションを取り揃えております。(P.695)

■備考

- リチウム石けんグリース(シェル アルバニアグリースS2)封入済です。
- 取扱注意：ナットをボールねじナット駆動範囲からオーバーランさせたり、ねじ軸から抜いたりしないでください。
  ボールの脱落やボール循環部品の損傷などが発生します。
- 各種グリースに変更できます。出荷日・価格・性能については P.651 BSXは適用外
- ボールねじ精度はP.651・653をご覧ください。
- サポートユニット詳細はP.685～P.694をご覧ください。

精密ボールねじ ー軸径15,リード5・10・20・40ー

ー精度等級C3・C5・C7ー

大口対応 BIG ORDER

ボールねじの選定は技術計算ソフト
http://download.misumi.jp/mol/fa_soft.htmlをご利用ください。

CADデータフォルダ名：09_Ball_Screws

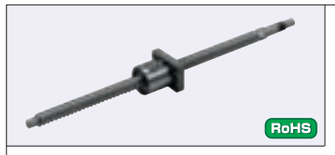

ナット種類	Type ねじれ方向右	Type ねじれ方向左	精度等級	ねじ径	リード	ねじ軸 M材質	ねじ軸 H硬度	ナット M材質	ナット H硬度
スタンダードナット	BSX	ー	C3	15	5	AISI4150	高周波焼入 58～62HRC	SCM420	浸炭焼入 58～62HRC
	BSS	BSL	C5		5・10・20 40				
	BSSE	ー	C7						

ースタンダードナットー BSX・BSS・BSSE1505 BSS・BSSE・BSL1510 BSS・BSSE1520 左ねじは循環部が逆になります。

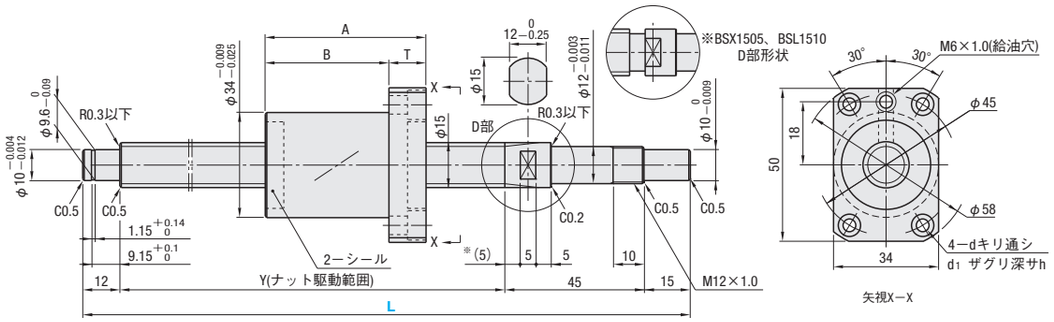

※BSS、BSSE1505・1510・1520はD部形状に随時変更となります。

ースタンダードナットー BSS1540

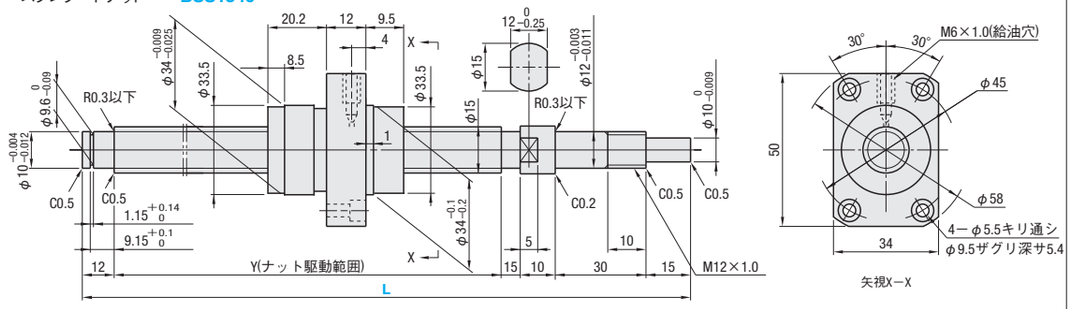

ナット種類	精度等級	型式 Type	ねじ軸外径	リード	指定1mm単位 L	Y	A	B	T	d	d1	h	ボール径	ボール中心径	ねじ谷径	循環数	基本定格荷重 C(動)kN	Co(静)kN	軸方向すきま	予圧トルク N・cm	ねじれ方向
スタンダードナット	C3	BSX	15	05	150～590	L－72	44	34	10	5.5	9.5	5.4	3.175	15.8	(12.5)	2.5巻1列	4.34	6.25	0(予圧品)	1.5～6.0	右
	C5	BSS			150～1095												6.9	12.5	0.005以下	2.0以下	
	C7	BSSE																	0.030以下	ー	
	C5	BSS		10	200～1095	L－72	52	40	12	6		6				1.5巻1列	4.4	7.9	0.005以下	3.0以下	
		BSL			200～895																左
	C7	BSSE			200～1095														0.030以下	ー	右
	C5	BSS		20	230～1095	L－72	62	50											0.005以下	3.0以下	
	C7	BSSE																	0.030以下	ー	
	C5	BSS		40	300～1095	L－82	ー									0.67巻3列	5.6	8.6	0.010以下	ー	

Kgf=N×0.101972

Example 使用例

・左ねじボールねじと組むことにより、1つのモータで同期運転が可能となります。

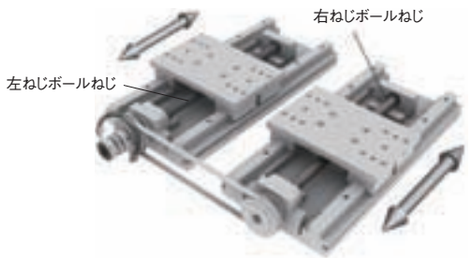

＊ボールねじ使用上の注意

表1.の商品のA部にはねじ溝が残っておりますが、ナット駆動範囲ではありませんのでナットを進入させないでください。
ナットをボールねじナット駆動範囲からオーバーランさせたり、ねじ軸から抜いたりすると、ボールの脱落やボール循環部の損傷などが発生しますのでご注意ください。

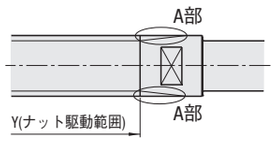

表1

型式 Type	ねじ軸外径	リード
BSS	12	05
		10
	15	05
		10
		20
	20	05
		10
		20
	25	10
BSSE	12	05
		10
	15	05
		10
		20
	20	05
		10
		20
	25	10

Price 価格

精度等級	型式	¥基準単価 1～4コ L150～199	L200	L201～229	L230～299	L300～390	L391～400	L401～590	L591～595	L596～600	L601～800	L801～895	L896～900	L901～1000	L1001～1095
C3	BSX1505	49,410	49,410	49,410	49,410	49,410	57,600	57,600	ー	ー	ー	ー	ー	ー	ー
C5	BSS1505	41,850	41,850	42,480	42,480	42,480	42,480	42,930	42,930	42,930	45,720	53,460	53,460	61,920	61,920
C7	BSSE1505	38,610	38,610	39,240	39,240	39,240	39,240	39,690	39,690	39,690	42,480	50,220	50,220	58,680	58,680
C5	BSS1510	ー	38,790	38,790	38,790	38,790	38,790	39,150	39,150	39,150	47,070	57,690	57,690	61,380	61,380
C5	BSL1510	ー	63,130	63,130	63,130	63,130	63,130	63,130	63,130	64,120	64,120	64,120	ー	ー	ー
C7	BSSE1510	ー	35,550	35,550	35,550	35,550	35,550	35,910	35,910	35,910	43,830	54,450	54,450	58,140	58,140
C5	BSS1520	ー	ー	ー	43,740	43,740	43,740	44,550	44,550	44,550	48,420	58,320	58,320	58,320	65,070
C7	BSSE1520	ー	ー	ー	40,500	40,500	40,500	41,310	41,310	41,310	45,180	55,080	55,080	55,080	61,830
C5	BSS1540	ー	ー	ー	ー	155,000	155,000	155,000	155,000	156,820	156,820	160,900	160,900	160,900	160,900

表示数量超越えはお見積り

Order 注文例

型式	ー	L
BSX1505	ー	300
BSSE1510L	ー	420 (Lタイプグリース入り)
BSSE1510G	ー	420 (Gタイプグリース入り)

Delivery 出荷日

3 日目発送

●BSLのみ 5 日目発送

大口出荷日 +10 日目出荷 数量 5～8

BSSのみ適用(BSS1540は除く)

■備考

リチウム石けんグリース(シェル アルバニアグリースS2)封入済です。
取扱注意：ナットをボールねじナット駆動範囲からオーバーランさせたり、ねじ軸から抜いたりしないでください。
ボールの脱落やボール循環部品の損傷などが発生します。
各種グリースに変更できます。出荷日・価格・性能については☞P.651 ⊗BSXは適用外
ボールねじ精度はP.651・653をご覧ください。
サポートユニット詳細はP.685～P.694をご覧ください。

Alteration 追加工

型式 ー L ー (FC・KC…etc.)
BSS1505 ー 350 ー KC10

Alterations	Code	Spec.	¥/1 Code
支持側軸端加工無	NC	支持側の軸端加工は行いません。 指定方法 NC	ー3,000
ナット向き変更 (支持側)(固定側) 通常 変更	RLC	ナットの向きを変更します。 指定方法 RLC	無 料
支持側軸端止め輪溝加工無	RNC	支持側軸端の止め輪溝加工を行いません。 指定方法 RNC FCとの併用不可。	無 料
支持側軸端長さ変更 9.15 FC	FC	支持側軸端長さを変更します。 FC=指定1mm単位 指定方法 FC20 13≦FC≦30 Y寸法は短くなります。	1,400
支持側加工変更 Q h7 G	GC	支持側の加工を変更します。 Q=8・10・12より選択 G=指定1mm単位 指定方法 GC－Q8－G20 5≦G≦Q×3 Y寸法は短くなります。 BSS1540は適用不可	1,000

Alterations	Code	Spec.	¥/1 Code
支持側軸端タップ加工 M ℓ 9.15 MC	MC	支持側軸端にタップ加工を行います。 MC=指定1mm単位 指定方法 MC20 M: M5×0.8 ℓ: 12 Y寸法は短くなります。 18≦MC≦30	1,400
固定側軸端キー溝加工 キー溝詳細寸法☞P.651 KC	KC	固定側軸端にキー溝加工を行います。 KC=指定1mm単位 指定方法 KC10 3≦KC≦14	1,400
固定側軸端キー溝加工 K S	KLC	固定側軸端キー溝加工の位置指定ができます。(キー溝寸法はKCと同じです。) K,S=指定1mm単位 指定方法 KLC－K5－S3 4≦K+S≦14	1,400
固定側軸端平面取加工 SC 0.5	SC	固定側軸端に平面取加工を行います。 SC=指定1mm単位 指定方法 SC7 5≦SC≦14	700
固定側軸端平面取加工(2ヶ所) SWC SGC SWC·SGC 0.5 0.5	SWC SGC	固定側軸端に平面取加工を2ヶ所行います。 SWC：90°の位置 SGC：120°の位置 指定1mm単位 指定方法 SWC10 5≦SWC・SGC≦14	1505・1510・1520：各1,400 1540：各700

■サポートユニットとの組合せ

ボールねじ型式 Type	ねじ軸外径	リード	推奨サポートユニット 型式 Type	No.	形状	固定側	支持側	掲載ページ
BSX BSS BSSE BSL	15	05 10 20 40	BRW	12	丸型	○		P.693
			BUR	12			○	P.693
			BSW	12	角型	○		P.687
			BUN	12			○	P.689

サポートユニットは上記型式以外にも形状、表面処理のバリエーションを取り揃えております。(P.685～P.694)

■ナットブラケットとの組合せ

ボールねじ型式 Type	ねじ軸外径	リード	推奨ナットブラケット 型式 Type	No.	掲載ページ
BSX BSS BSSE BSL	15	05	BNFB BNFM BNFR BNFA	1505S	P.695
		10		1510S	P.695
		20		1520S	P.695
		40			

ナットブラケットは材質、表面処理のバリエーションを取り揃えております。(P.695)

ミスミ FAメカ2010 商品・価格の最新情報あります! ミスミFA 検索 http://fa.misumi.jp/

精密ボールねじ ー軸径20,リード5・10・20・40ー

ー精度等級C5・C7ー

ボールねじの選定は技術計算ソフト
http://download.misumi.jp/mol/fa_soft.htmlをご利用ください。

CADデータフォルダ名：09_Ball_Screws

ナット種類	Type	精度等級	ねじ径	リード	ねじ軸 M材質	ねじ軸 H硬度	ナット M材質	ナット H硬度
スタンダードナット	BSS	C5	20	5・10・20・40	AISI4150	高周波焼入 58～62HRC	SCM420	浸炭焼入 58～62HRC
	BSSE	C7		5・10・20				

スパナ溝にナットがかかるとボールが脱落します。

ースタンダードナットー BSS・BSSE2005 BSS・BSSE2010 BSS・BSSE2020

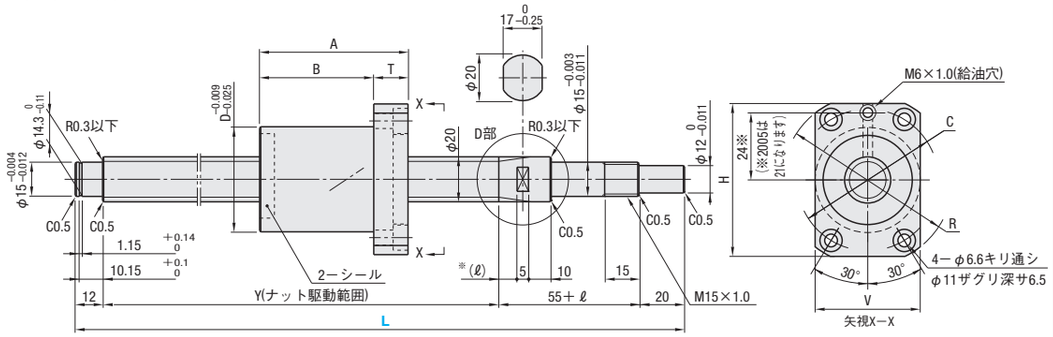

※BSS、BSSE2005・2010・2020はD部形状に随時変更となります。詳細はP.679をご覧ください。

ースタンダードナットー BSS2040

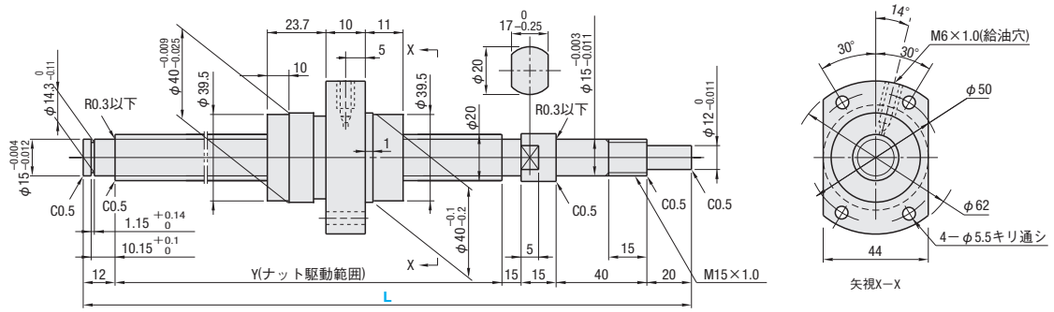

ナット種類	精度等級	型式 Type	ねじ軸外径	リード	指定1mm単位 L	Y	D	A	B	T	(ℓ)	H	V	R	C	ボール径	ボール中心径	ねじ谷径	循環数	基本定格荷重 C(動)kN	基本定格荷重 Co(静)kN	軸方向すきま	予圧トルク N・cm	ねじれ方向
スタンダードナット	C5	BSS	20	05	200～1000	L−92	40	48	36	12	5	60	40	68	53	3.175	20.8	(17.5)	2.5巻1列	8.35	17.5	0.005以下	3.0以下	右
	C7	BSSE																				0.030以下	—	
	C5	BSS		10	250～1500	L−95	46	65	50	15	8	66	46	74	59	4.7625	21	(16)		13.5	25.1	0.005以下	4.0以下	
	C7	BSSE																				0.030以下	—	
	C5	BSS		20	250～1500	L−95		70	55									(15.9)	1.5巻1列	9.2	16.2	0.005以下	4.0以下	
	C7	BSSE																				0.030以下	—	
	C5	BSS		40	300～1495	L−102	—									3.175	20.8	(17.5)	0.67巻3列	6.8	12.1	0.005以下	—	

Kgf＝N×0.101972

Example 使用例

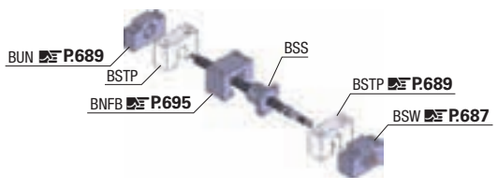

・ボールねじとサポートユニット、ナットブラケット等を組み合わせた例

■クサビユニット　ボールねじを使用することにより、高精度にX・Y調整ができます。

・XYテーブル

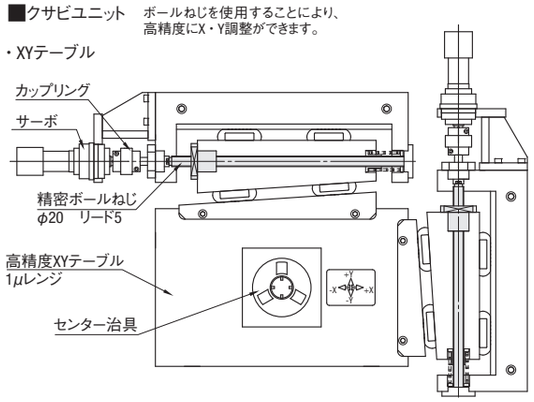

Price 価格

精度等級	型式	¥基準単価 1～4コ L200～249	L250～299	L300～400	L401～600	L601～700	L701～800	L801～995	L996～1000	L1001～1200	L1201～1300	L1301～1495	L1496～1500
C5	BSS2005	47,610	47,610	47,610	49,050	57,380	57,380	60,480	60,480	—	—	—	—
C7	BSSE2005	44,370	44,370	44,370	45,810	54,090	54,090	57,240	57,240	—	—	—	—
C5	BSS2010	—	47,970	47,970	50,940	55,170	55,170	61,560	61,560	67,860	71,640	71,640	71,640
C7	BSSE2010	—	44,730	44,730	47,700	51,930	51,930	58,320	58,320	64,620	68,400	68,400	68,400
C5	BSS2020	—	54,270	54,270	56,250	60,300	60,300	62,730	62,730	71,730	74,070	74,070	74,070
C7	BSSE2020	—	51,030	51,030	53,010	57,060	57,060	59,490	59,490	68,490	70,830	70,830	70,830
C5	BSS2040	—	—	155,000	155,000	155,000	156,820	156,820	158,910	158,910	158,910	161,000	—

表示数量超越えはお見積り

Order 注文例

型式 ー L
BSS2005 ー 820
BSSE2010L ー 1000 (Lタイプグリース入り)
BSSE2010G ー 1000 (Gタイプグリース入り)

Delivery 出荷日　3 日目発送

■備考
リチウム石けんグリース(シェル アルバニアグリースS2)封入済です。
取扱注意：ナットをボールねじナット駆動範囲からオーバーランさせたり、ねじ軸から抜いたりしないでください。
ボールの脱落やボール循環部品の損傷などが発生します。
各種グリースに変更できます。出荷日・価格・性能についてはP.651
ボールねじ精度はP.651・653をご覧ください。
サポートユニット詳細はP.685～P.694をご覧ください。

Alteration 追加工

型式 ー L ー (FC・KC…etc.)
BSS2020 ー 350 ー KC10

Alterations	Code	Spec.	¥/1 Code
支持側軸端加工無	NC	支持側の軸端加工は行いません。 指定方法 NC	−3,000
ナット向き変更 (支持側)(固定側) 通常 変更	RLC	ナットの向きを変更します。 指定方法 RLC	無　料
支持側軸端止め輪溝加工無	RNC	支持側軸端の止め輪溝加工を行いません。 指定方法 RNC FCとの併用不可。	無　料
支持側軸端長さ変更 10.15 FC	FC	支持側軸端長さを変更します。 FC＝指定1mm単位 指定方法 FC20 13≦FC≦30 Y寸法は短くなります。	1,400
支持側加工変更 Q h7 G	GC	支持側の加工を変更します。 Q＝10・12・15より選択 G＝指定1mm単位 Y寸法は短くなります。 指定方法 GC−Q10−G20 5≦G≦Q×3　BSS2040は適用不可	1,500

Alterations	Code	Spec.	¥/1 Code
支持側軸端タップ加工 M ℓ 10.15 MC	MC	支持側軸端にタップ加工を行います。 MC＝指定1mm単位 指定方法 MC25 M M6×1.0 ℓ 15 Y寸法は短くなります。 21≦MC≦30	1,400
固定側軸端キー溝加工 キー溝詳細寸法 P.651 KC	KC	固定側軸端にキー溝加工を行います。 KC＝指定1mm単位 指定方法 KC15 4≦KC≦19	1,400
固定側軸端キー溝加工 K S	KLC	固定側軸端キー溝加工の位置指定ができます。(キー溝寸法はKCと同じです。) K,S＝指定1mm単位 指定方法 KLC−K7−S2 5≦K+S≦19	1,400
固定側軸端平面取加工 SC 0.5	SC	固定側軸端に平面取加工を行います。 SC＝指定1mm単位 指定方法 SC7 5≦SC≦19	700
固定側軸端平面取加工(2ヶ所) SWC SGC 15° SWC·SGC 0.5 0.5	SWC SGC	固定側軸端に平面取加工を2ヶ所行います。 SWC：90°の位置　SGC：120°の位置 指定1mm単位 指定方法 SWC20 5≦SWC・SGC≦19	2005・2010・2020：各1,400 2040：各700

■サポートユニットとの組合せ

ボールねじ型式 Type	ねじ軸外径	リード	推奨サポートユニット 型式 Type	型式 No.	形状	固定側	支持側	掲載ページ
BSS BSSE	20	05 10 20 40	BRW	15	丸型	○		P.693
			BUR	15			○	P.693
			BSW	15	角型	○		P.687
			BUN	15			○	P.689

サポートユニットは上記型式以外にも形状、表面処理のバリエーションを取り揃えております。(P.685～P.694)
おすすめ商品：ノック穴付サポートユニットは本体にノック穴がついているため位置決めが容易にできます。

■ナットブラケットとの組合せ

ボールねじ型式 Type	ねじ軸外径	リード	推奨ナットブラケット 型式 Type	型式 No.	掲載ページ
BSS BSSE	20	05	BNFB BNFM BNFR BNFA	2005S	P.695
		10		2010S	P.695
		20		2020S	P.695
		40		2040S	P.695

ナットブラケットは材質、表面処理のバリエーションを取り揃えております。(P.695)

ミスミ FAメカ2010　WEBなら素早く部品検索!　ミスミFA　検索　http://fa.misumi.jp/

精密ボールねじ ー軸径25,リード5・10・20ー

ー精度等級C5・C7ー

ボールねじの選定は技術計算ソフト
http://download.misumi.jp/mol/fa_soft.htmlをご利用ください。

CADデータフォルダ名：09_Ball_Screws

ナット種類	Type	精度等級	ねじ径	リード	ねじ軸 M材質	ねじ軸 H硬度	ナット M材質	ナット H硬度
スタンダードナット	BSS	C5	25	5・10・20	AISI4150	高周波焼入 58～62HRC	SCM420	浸炭焼入 58～62HRC
	BSSE	C7		10・20				

スパナ溝にナットがかかるとボールが脱落します。

ースタンダードナットー BSS2505

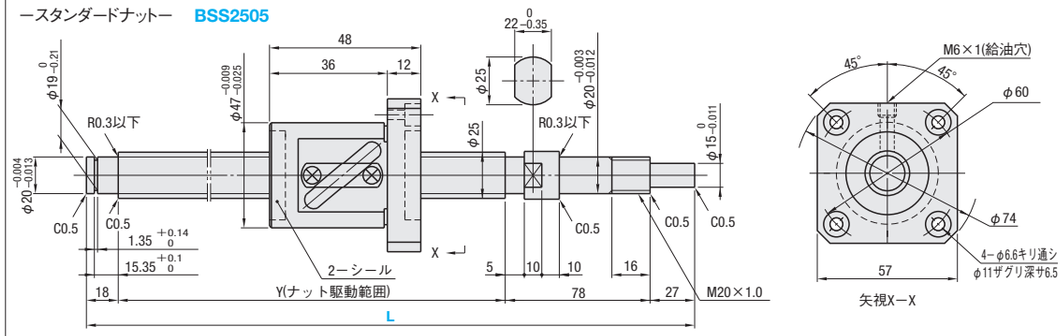

ースタンダードナットー BSS・BSSE2510 BSS・BSSE2520

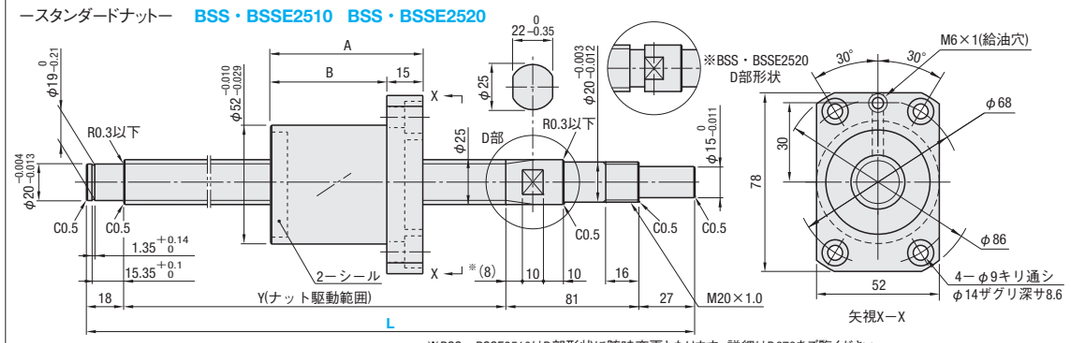

※BSS、BSSE2510はD部形状に随時変更となります。詳細はP.679をご覧ください。

ナット種類	精度等級	型式 Type	型式 ねじ軸外径	型式 リード	指定1mm単位 L	Y	A	B	ボール径	ボール中心径	ねじ谷径	循環数	基本定格荷重 C(動)kN	基本定格荷重 Co(静)kN	軸方向すきま	予圧トルク N・cm	ねじれ方向
スタンダードナット	C5	BSS	25	05	300～995	L−123	—	—	3.175	25.8	(22.5)	2.5巻1列	9.4	22.2	0.005以下	6.0以下	右
	C5	BSS		10	300～1500	L−126	65	50	4.7625	26	(21)		16.1	33.4	0.005以下	6.0以下	
	C7	BSSE													0.030以下	—	
	C5	BSS		20	300～1500	L−126	70	55			(21)	1.5巻1列	10.4	20.1	0.005以下	6.0以下	
	C7	BSSE													0.030以下	—	

Kgf=N×0.101972

Example 使用例

■かしめ用ユニット　エアシリンダ、油圧シリンダと比較して、ボールねじを使用することにより微妙な圧力制御が可能です。

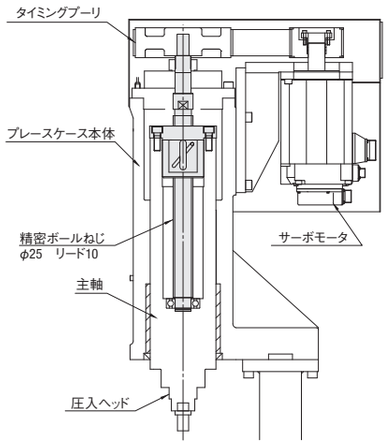

Price 価格

精度等級	型式	¥基準単価1～4コ L300～400	L401～595	L596～600	L601～800	L801～995	L996～1000	L1001～1200	L1201～1500
C5	BSS2505	69,670	69,670	71,820	71,820	71,820	—	—	—
C5	BSS2510	53,100	54,810	54,810	60,840	63,810	63,810	72,090	75,330
C7	BSSE2510	49,860	51,570	51,570	57,600	60,570	60,570	68,850	72,090
C5	BSS2520	70,020	70,470	70,470	71,730	73,170	73,170	73,980	76,950
C7	BSSE2520	66,780	67,230	67,230	68,490	69,930	69,930	70,740	73,710

表示数量超越えはお見積り

Order 注文例

型式 − L
BSS2510 − 700
BSSE2510L − 420 (Lタイプグリース入り)
BSSE2510G − 420 (Gタイプグリース入り)

Delivery 出荷日　3 日目発送

■備考
- リチウム石けんグリース(シェル アルバニアグリースS2)封入済です。
- 取扱注意：ナットをボールねじナット駆動範囲からオーバーランさせたり、ねじ軸から抜いたりしないでください。
  ボールの脱落やボール循環部品の損傷などが発生します。
- 各種グリースに変更できます。出荷日・価格・性能についてはP.651
- ボールねじ精度はP.651・653をご覧ください。
- サポートユニット詳細はP.685～P.694をご覧ください。

Alteration 追加工

型式 − L − (FC・MC…etc.)
BSS2505 − 700 − RLC

Alterations	Code	Spec.	¥/1 Code
支持側軸端加工無	NC	支持側の軸端加工は行いません。 指定方法 NC	−4,000
ナット向き変更 (支持側) (固定側) 通常 変更	RLC	ナットの向きを変更します。 指定方法 RLC	無　料
支持側軸端止め輪溝加工無	RNC	支持側軸端の止め輪溝加工を行いません。 指定方法 RNC FCとの併用不可。	無　料
支持側加工変更	GC	支持側の加工を変更します。 Q=10・12・15・20より選択 G=指定1mm単位 指定方法 GC−Q10−G20 5≦G≦Q×3 Y寸法は短くなります。	1,500
支持側軸端長さ変更	FC	支持側軸端長さを変更します。 FC=指定1mm単位 指定方法 FC20 19≦FC≦60 Y寸法は短くなります。	1,400

Alterations	Code	Spec.	¥/1 Code
支持側軸端タップ加工	MC	支持側軸端にタップ加工を行います。 MC=指定1mm単位 指定方法 MC40 M M8×1.25 ℓ 20 Y寸法は短くなります。 28≦MC≦60	1,400
固定側軸端キー溝加工 キー溝詳細寸法 P.651	KC	固定側軸端にキー溝加工を行います。 KC=指定1mm単位 指定方法 KC20 5≦KC≦26	1,400
固定側軸端キー溝加工	KLC	固定側軸端キー溝加工の位置指定ができます。(キー溝寸法はKCと同じです。) K,S=指定1mm単位 指定方法 KLC−K20−S3 6≦K+S≦26	1,400
固定側軸端平面取加工	SC	固定側軸端に平面取加工を行います。 SC=指定1mm単位 指定方法 SC20 5≦SC≦26	700
固定側軸端平面取加工(2ヶ所)	SWC SGC	固定側軸端に平面取加工を2ヶ所行います。 SWC：90°の位置 SGC：120°の位置 指定1mm単位 指定方法 SWC20 5≦SWC・SGC≦26	各1,400

■サポートユニットとの組合せ

ボールねじ型式 Type	ねじ軸外径	リード	推奨サポートユニット 型式 Type	型式 No.	形状	固定側	支持側	掲載ページ
BSS BSSE	25	05 10 20	BRW	20	丸型	○		P.693
			BUR	20			○	P.693
			BSW	20	角型	○		P.687
			BUN	20			○	P.689

サポートユニットは上記型式以外にも形状、表面処理のバリエーションを取り揃えております。(P.685～P.694)
おすすめ商品：ノック穴付サポートユニットは本体にノック穴がついているため位置決めが容易にできます。

■ナットブラケットとの組合せ

ボールねじ型式 Type	ねじ軸外径	リード	推奨ナットブラケット 型式 Type	型式 No.	掲載ページ
BSS BSSE	25	05	BNFB BNFM BNFR BNFA	2505S	P.695
		10		2510S	P.695
		20		2520S	P.695

ナットブラケットは材質、表面処理のバリエーションを取り揃えております。(P.695)

ミスミ FAメカ2010　3クリックで見積・注文へ!　ミスミFA　検索　http://fa.misumi.jp/

サポートユニット特長について

■サポートユニット（固定側）特長

サポートユニットには、予圧調整されたベアリングが組み込まれており、高剛性・高精度の安定した回転性能が得られます。
固定側サポートユニットは、使用用途により3タイプを用意しています。

- **標準タイプサポートユニット**
  予圧調整されたJIS5級のアンギュラベアリングを使用しております。高精度・高速回転用の精密ボールねじに向きます。
- **エコノミータイプサポートユニット**
  予圧調整されたJIS0級のアンギュラベアリングを使用しております。アキシアル振れの規定はありませんが、JIS5級と同等のアキシアル荷重を受けられます。
  標準タイプよりも価格的に20%安となり、搬送用の転造ボールねじ等、中・低速回転用に向きます。
- **ラジアルベアリングタイプサポートユニット**
  予圧調整されたJIS0級のラジアルベアリングを2個使用しております。許容アキシアル荷重は低くなりますが、スラスト方向の荷重も受けられます。
  標準タイプよりも価格的に30%安となり、低速回転用のねじに向きます。

■サポートユニット（固定側）取付部精度

■角型

標準タイプ　　エコノミータイプ　ラジアルベアリングタイプ

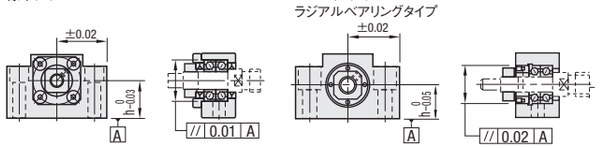

■丸型

標準タイプ　　エコノミータイプ　ラジアルベアリングタイプ

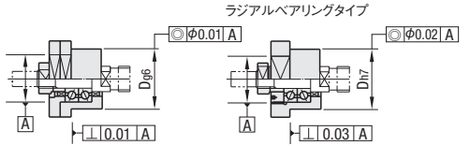

■ベアリング形式

d	標準タイプ		エコノミータイプ		ラジアルベアリングタイプ	
	ベアリング形式	許容アキシアル荷重（N）	ベアリング形式	許容アキシアル荷重（N）	ベアリング形式	許容アキシアル荷重（N）
4	AC4—12DF/P5	1075	—	—	—	—
5	AC5—14DF/P5	1248	—	—	—	—
6	70M6DF/GMP5	1040	—	—	606ZZCNM	780
8	70M8DF/GMP5	1450	—	—	608ZZCNM	1300
10	7000DF/GMP5	2730	7000DF/並級	2730	6000ZZCNM	2300
12	7001DF/GMP5	3040	7001DF/並級	3040	6001ZZCNM	2600
15	7002DF/GMP5	3370	7002DF/並級	3370	6002ZZCNM	2900
20	7204DF/GMP5	8260	7204DF/並級	8260	6204ZZCNM	8100
25	7205DF/GMP5	9960	7205DF/並級	9960	—	—

ラジアルベアリングタイプは回転数MAX3000rpm以内でお使いください。

■軸受の精度（抜粋）

■内輪

単位：μm

呼び軸受内径		平面内平均内径の寸法差				ラジアル振れ		アキシアル振れ	
d		△dmp				Kia		Sia	
mm		0級		5級		0級	5級	0級	5級
を超え	以下	上	下	上	下	最大		最大	
2.5	10	0	−8	0	−5	10	4	—	7
10	18	0	−8	0	−5	10	4	—	7
18	30	0	−10	0	−6	13	4	—	8

■外輪

単位：μm

呼び軸受外径		平面内平均外径の寸法差				ラジアル振れ		アキシアル振れ	
D		△Dmp				Kea		Sea	
mm		0級		5級		0級	5級	0級	5級
を超え	以下	上	下	上	下	最大		最大	
6	18	0	−8	0	−5	15	5	—	8
18	30	0	−9	0	−6	15	6	—	8
30	50	0	−11	0	−7	20	7	—	8
50	80	0	−13	0	−9	25	8	—	10

■ノック穴付サポートユニットの特長 P.688

サポートユニットの位置決めの場合、ピンを立てる等壁に押し当てる方法がありますが、取付ボルトを締める際に
ピン（壁）との間に隙間が発生しないような調整が必要でした。
ノック穴付サポートユニットを使用することにより、煩わしい隙間調整がなくなり組立時間の短縮が可能となります。

- **ノックピンを立てる等壁に押しあてる方法**

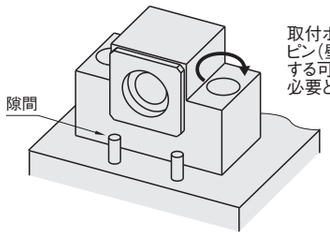

取付ボルトを締める際に、
ピン（壁）との間に隙間が発生
する可能性があり、再調整が
必要となります。

- **ノック穴付サポートユニットを使用した場合**

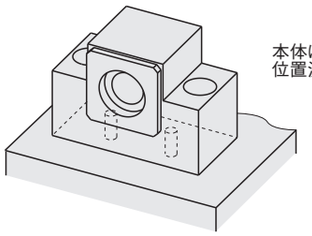

本体にノック穴が付いているため、
位置決めが容易にできます。

■ボールねじ適用表

サポートユニット		No.6 No.6L	No.8S	No.8	No.10S	No.1022 No.10	No.12	No.152□ No.15	No.20	No.25
ボールねじ固定側軸径		φ6	φ8		φ10		φ12	φ15	φ20	φ25
オイルシール適用軸径		φ10	φ10	φ11.5	φ12	φ14	φ15	φ20	φ25	φ31
適用ボールねじ	精度等級C3	BSX0601	—	BSX0801 BSX0802 BSX1002	—	BSX1202 BSX1205	BSX1505	—	—	—
	精度等級C5	—	BSS1002	BSS0802 BSL0802 BSS1202	BS□1004 BS□1205 BSS1204 BSS1210	BSS1010	BSS15□□ BSL1510	BSS20□□	BSS25□□	—
	精度等級C7	BSST0802	BSSE1002 BSST1004	BSSE0802 BSSE1202	BSSE1004 BSSE1205 BSSE1210 BSST1204	—	BSSE15□□ BSST15□□	BSSE20□□ BSST20□□	BSSE25□□ BSST25□□	—
	精度等級C10	BSSR08□□ BSZ08□□ BSSC08□□	BSSR10□□ BSSZ10□□ BSSC10□□	—	BSSR12□□ BSRR12□□ BSSZ12□□ BSSC12□□	BSSR1405 BSRR1405 BSSZ1405	BSSR15□□ BSRR15□□ BSSZ15□□ BSSC15□□ BSBR15□□	BSSR20□□ BSRR20□□ BSSZ20□□ BSSC20□□ BSBR20□□	BSSR25□□ BSRR25□□ BSSZ25□□ BSSC25□□ BSBR25□□ BSSR28□□ BSRR28□□ BSSZ28□□	BSSR32□□ BSSZ32□□

■サポートユニット付属カラーサイズ

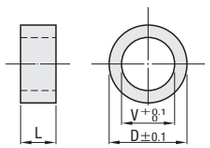

※8S、10Sはオイルシール内径寸法が
従来品より小さくなっています。
ボールねじ固定側寸法にあわせてご
使用下さい。

No.	D	V	L
4	5.5	4	4.5
5	7.5	5	5.5
6	9.5	6	5
8S	10	8	5.5
8	11.5	8	5.5
10S	12	10	5.5
10□□	14	10	5.5
12□□	15	12	5.5
15□□	20	15	10
20	25	20	11
25	31	25	14

サポートユニット組付けについて

サポートユニットの組付け

サポートユニットは組み付けを誤ると、寿命や精度が低下し、機械装置の性能を発揮できなくなるおそれがありますので、十分注意する必要があります。
以下に、組付け時の手順と注意点をご説明します。

①組付け前の準備

組付け作業は、ゴミや湿気の無い場所を選んでください。さらに温度変化も少ないようにしてください。清潔な場所を選び、作業台の上に必要な工具を揃えてください。

②軸、サポートユニットの点検

軸表面及び、サポートユニット軸受内径部にゴミや異物の付着が無いか、またバリやかえりのないことを確認ください。バリやかえりのある場合は、オイルストーン等で除去の後、切り粉等の完全除去をおこなってください。

③サポートユニットの軸への取付

- ボールねじとサポートユニットを用意。
- ボールねじ固定側にサポートユニットを挿入。
  挿入時の注意点
  かじらないように真っ直ぐに挿入します。
  また、オイルシールのめくれに注意。
  グリースを塗ってから軸に挿入すると、スムーズに入ります。
- ボールねじ軸の締め付けナットは仮締め状態。
- ボールねじ支持側にベアリングを挿入。止め輪で固定。
- 先端振れはできるだけ小さく管理してください。

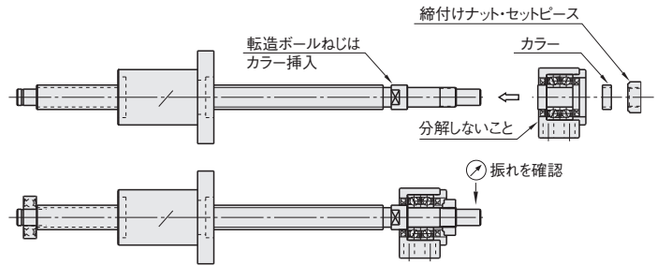

M	締付けナット締付トルク（N・cm）
4	160
5	200
6	245
8	490
10	930

M	締付けナット締付トルク（N・cm）
12	1370
15	2350
20	4700
25	8430

参考値です。

④ベアリング締付けナット取付け時の注意

①ベアリング締付けナットを軽く締付ける。
　推奨締付けトルク（表参照）の1/3で締付けてください。
②ねじ軸をVブロックで支持し、AまたはBに図示のダイアルゲージを当て、
　ねじ軸を回しながら最も指針の振れが大きい位置を探す。
③図のようなハンマーなどを用い、前記位相位置でベアリング締付けナットを軽くたたいて指針の振れを少なくする。
④表の推奨締付けトルクを2〜3回に分けて、③の作業を繰返し、所定のトルクで本締め。

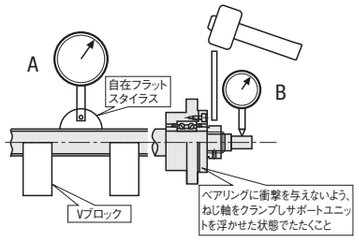

⑤支持側ベアリングの取付と精度確認

- テーブルを支持側ベアリングに寄せて芯出しをします。
- テーブルを往復移動させて、全体の動きがスムーズになるよう調整します。
- 各部精度確認をしながら、締め付けボルトを本締め固定します。
- 調整が不安定のときは、前工程を繰り返しおこないます。

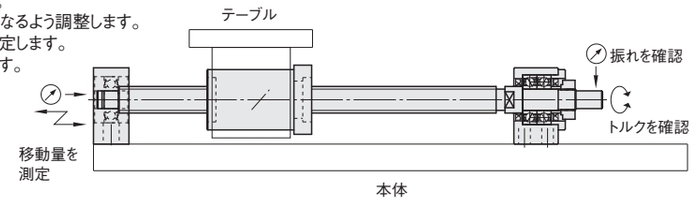

サポートユニット取付時の注意

固定側サポートユニットに挿入する場合は、スムーズに挿入できる場合と、軽圧入（中間ばめ）になる場合があります。
軽圧入の場合は、軸受けを傾けて押し込まないこと、軸受け内輪およびサポートユニットハウジング外周部を叩かないようにしてください。軸と内輪との間にしめしろのある場合は、内輪に応じた当て金具を用いプレスまたは、ジャッキで静かに圧入します。できるだけ、軸受けにかかるショックをやわらげるような配慮が必要です。又、ねじ軸の曲がりにご注意ください。尚、かじりが発生した場合は無理な挿入は避けてください。直ぐに抜いて、軸部の膨らみを修正のうえ、再度組立てをお願いします。

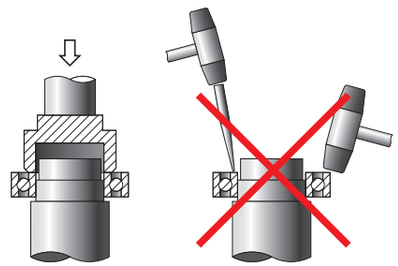

良い例　　悪い例

SUPPORT UNITS -SQUARE HOUSING TYPE- STANDARD TYPE/ECONOMY TYPE

サポートユニット・角形タイプ

ー固定側標準タイプ/固定側エコノミータイプー

プライスダウン 最大5% :値下げ価格

CADデータフォルダ名：09_Ball_Screws

標準タイプは、予圧調整されたJIS5級のアンギュラベアリングを使用し、高精度・高速回転用に向きます。

■サポートユニット　固定側標準タイプ

(業界標準、高速回転用)

RoHS

Type	M材質 ①③	M材質 ⑤⑥	S表面処理 ①③⑤⑥
BSW	S45C	SS400	四三酸化鉄皮膜
BSWN			無電解ニッケルメッキ
BSWR			低温黒色クロムメッキ

■構成部品

番号	部品名称	数量
①	ベアリングハウジング	1
②	アンギュラベアリング5級	1組
③	カバー	1
④	六角穴付ボルト※	4
⑤	カラー	1
⑥	締付けナット(セットピース付き)	1
⑦	オイルシール	2

d=6には⑦オイルシールはつきません。
d=4・5・8には⑦オイルシールは1ヶです。
①②③は一体ですから分解しないでください。
BSWRのベアリングは低発塵グリース封入済。
※ BSWR・BSWNの④ボルトはステンレスタイプになります。
No.8S、10Sはオイルシールの内径が従来品より小さくなっています。

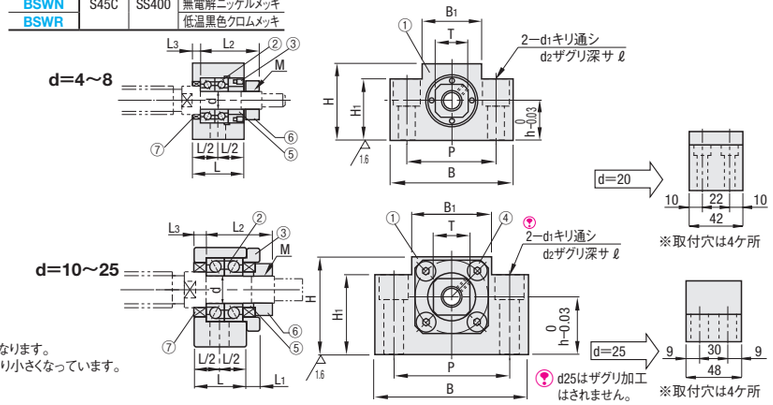

型式 Type	No.	d	L	L1	L2	L3	B	H	h	B1	H1	P	d1	d2	ℓ	M(細目)	T	オイルシール適応軸径	BSW ¥基準単価 1～9コ	BSW ¥スライド単価 10コ～	BSWN ¥基準単価 1～9コ	BSWN ¥スライド単価 10コ～	BSWR ¥基準単価 1～9コ	BSWR ¥スライド単価 10コ～
BSW BSWN BSWR	4	4	15	—	18	3	34	19	10	18	7	26	4.5	—	—	M4×0.5	10	6	7,200	6,840	8,410	7,990	9,220	8,760
	5	5	16.5	—	19	3.5	36	21	11	20	8	28				M5×0.5	11	8						
	6	6	20	—	22.5	3.5	42	25	13	18	20	30	5.5	9.5		M6×0.75	12	—	7,050	6,700	8,260	7,850	9,070	8,620
	8S	8	23	—	26	4	52	32	17	25	26	38	6.6	11		M8×1.0	14	10						
	8																	11.5						
	1022	10	24	6	29.5	6	70	40	22	36	32	52	30	9	14	M10×1.0	17	14	6,170	5,860	7,210	6,850	7,910	7,510
	10S							43	25		35							12						
	10																	14						
	1223	12						41	23		33					M12×1.0	19	15	6,330	6,010	7,330	6,960	8,050	7,650
	12							43	25		35													
	1526	15	25	6	38	5	80	46	26	41	36	60	11	17	15	M15×1.0	22	20	7,410	7,040	8,650	8,220	9,500	9,030
	1528							48	28		38													
	15							50	30		40													
	20	20	42	10	52	10	95	58		56	45	75				M20×1.0	30	25	9,380	8,910	10,740	10,200	11,790	11,200
	25	25	48	13	59	14	105	68	35	66	25	85	11	—	—	M25×1.5	35	31	10,940	10,390	13,420	12,750	13,960	13,260

■サポートユニット　固定側エコノミータイプ

(ローコスト、中・低速回転用)

RoHS

Type	M材質 ①③	M材質 ④⑤	S表面処理 ①③④⑤
BSWE	S45C	SS400	四三酸化鉄皮膜
BSWEM			無電解ニッケルメッキ
BSWER			低温黒色クロムメッキ

■構成部品

番号	部品名称	数量
①	ベアリングハウジング	1
②	アンギュラベアリング0級	1組
③	カバー	1
④	カラー	1
⑤	締付けナット(セットピース付き)	1
⑥	オイルシール	2

①②③は一体ですから分解しないでください。

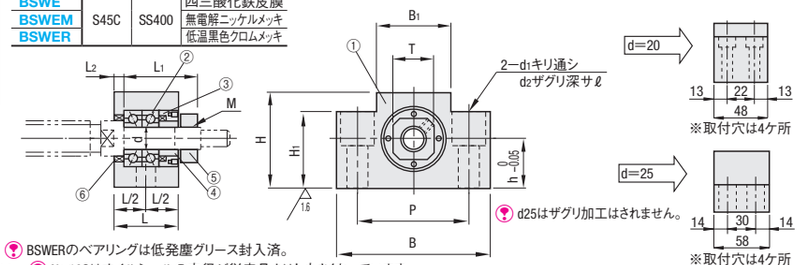

BSWERのベアリングは低発塵グリース封入済。
No.10Sはオイルシールの内径が従来品よりも小さくなっています。

型式 Type	No.	d	L	L1	L2	B	H	h	B1	H1	P	d1	d2	ℓ	M(細目)	T	オイルシール適応軸径	BSWE ¥基準単価 1～9コ	BSWE ¥スライド単価 10コ～	BSWEM ¥基準単価 1～9コ	BSWEM ¥スライド単価 10コ～	BSWER ¥基準単価 1～9コ	BSWER ¥スライド単価 10コ～
BSWE BSWEM BSWER	1022	10	27	29.5	6	70	40	22	36	32	52	9	14	11	M10×1.0	17	14	4,930	4,680	5,840	5,550	6,790	6,450
	10S						43	25		35							12						
	10																14						
	1223	12					41	23		33					M12×1.0	19	15	5,060	4,810	5,940	5,640	6,920	6,570
	12						43	25		35													
	1526	15	29	38	5	80	※48	26	41	36	60	11	17	15	M15×1.0	22	20	5,920	5,620	7,050	6,700	7,780	7,390
	1528						※50	28		38													
	15						※52	30		40													
	20	20	48	52	10	95	58		56	45	75				M20×1.0	30	25	7,510	7,130	9,290	8,830	10,080	9,580
	25	25	58	59	14	105	68	35	66	25	85	11	—	—	M25×1.5	35	31	9,300	8,840	11,730	11,140	13,410	12,740

※No.=15□□の場合、H寸が標準タイプより2mm高くなります。

Order 注文例　型式 BSW15 BSWE20

Delivery 出荷日　在庫品　翌日出荷 P.87
ご希望によりPM5:00迄、当日出荷受付致します。

ミスミオリジナルエコノミータイプはアンギュラベアリング0級を使用しており標準タイプよりも安価です。特長 P.685
サポートユニットの取付部精度及びベアリング詳細は P.685
ボールねじ適用表 P.685
低温黒色クロムメッキ品は低発塵グリース封入済でクリーン用です。

SUPPORT UNITS -SQUARE HOUSING TYPE-WITH DOWEL HOLE TYPE/RADIAL BEARING TYPE

サポートユニット・角形タイプ

ー固定側ノック穴付標準タイプ/固定側ラジアルベアリングタイプー

プライスダウン 最大5% :値下げ価格

CADデータフォルダ名：09_Ball_Screws

ミスミオリジナルノック穴付標準タイプは位置決め精度が従来方法よりも向上し、また再現性があります。特長は P.685

■サポートユニット　固定側ノック穴付標準タイプ

(業界標準、高速回転用)

RoHS

Type	M材質 ①③	M材質 ⑤⑥	S表面処理 ①③⑤⑥
BSWG	S45C	SS400	四三酸化鉄皮膜
BSWGN			無電解ニッケルメッキ
BSWGR			低温黒色クロムメッキ

■構成部品

番号	部品名称	数量
①	ベアリングハウジング	1
②	アンギュラベアリング5級	1組
③	カバー	1
④	六角穴付ボルト※	4
⑤	カラー	1
⑥	締付けナット(セットピース付き)	1
⑦	オイルシール	2

d=8には⑦オイルシールは1ヶです。
①②③は一体ですから分解しないでください。
BSWGRのベアリングは低発塵グリース封入済。
※ BSWGR・BSWGNの④ボルトはステンレスタイプになります。
No.8S、10Sはオイルシールの内径が従来品より小さくなっています。

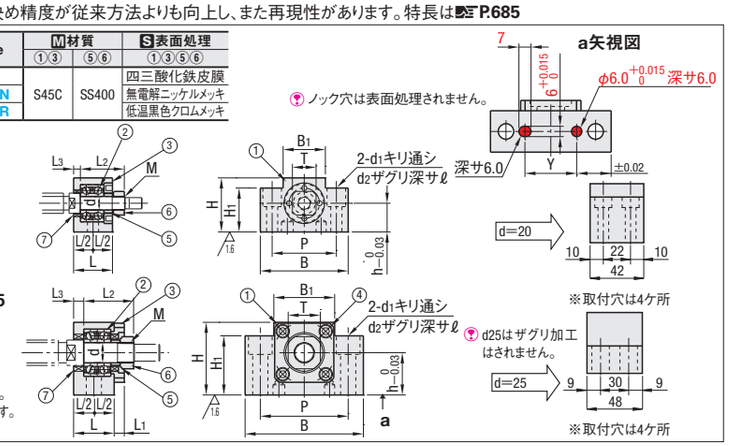

型式 Type	No.	d	L	L1	L2	L3	B	H	h	B1	H1	P	Y	d1	d2	ℓ	M(細目)	T	オイルシール適応軸径	BSWG ¥基準単価 1～9コ	BSWG ¥スライド単価 10コ～	BSWGN ¥基準単価 1～9コ	BSWGN ¥スライド単価 10コ～	BSWGR ¥基準単価 1～9コ	BSWGR ¥スライド単価 10コ～
BSWG BSWGN BSWGR	8S	8	23	—	26	4	52	32	17	25	26	38	20	6.6	11	11	M8×1.0	14	10	8,550	8,120	9,850	9,360	10,700	10,170
	8																		11.5						
	1022	10	24	6	29.5	6	70	40	22	36	32	52	30	9	14		M10×1.0	17	14	7,670	7,290	8,790	8,350	9,550	9,070
	10S							43	25		35								12						
	10																		14						
	1223	12						41	23		33						M12×1.0	19	15	7,830	7,440	8,920	8,470	9,690	9,210
	12							43	25		35														
	1526	15	25	6	38	5	80	46	26	41	36	60	36	11	17	15	M15×1.0	22	20	8,910	8,460	10,230	9,720	11,130	10,570
	1528							48	28		38														
	15							50	30		40														
	20	20	42	10	52	10	95	58		56	45	75	50				M20×1.0	30	25	10,980	10,430	12,400	11,780	13,500	12,830
	25	25	48	13	59	14	105	68	35	66	25	85	60	11	—	—	M25×1.5	35	31	12,740	12,100	15,170	14,410	15,750	14,960

■固定側ラジアルベアリングタイプ

(ローコスト、低速回転用)

RoHS

Type	M材質 ①③	M材質 ④⑤	S表面処理 ①③④⑤
BSWZ	S45C	SS400	四三酸化鉄皮膜
BSWZM			無電解ニッケルメッキ

■構成部品

番号	部品名称	数量
①	ベアリングハウジング	1
②	ラジアルベアリング	1組
③	カバー	1
④	カラー	1
⑤	締付けナット(セットピース付)	1
⑥	オイルシール	1

d=6には⑥オイルシールはつきません。
①②③は一体ですから分解しないでください。
No.8S、10Sはオイルシール内径が従来品より小さくなっています。

予圧をかけてスラスト荷重が受けられるようにしています。
回転数Max.3,000rpm以内でお使いください。

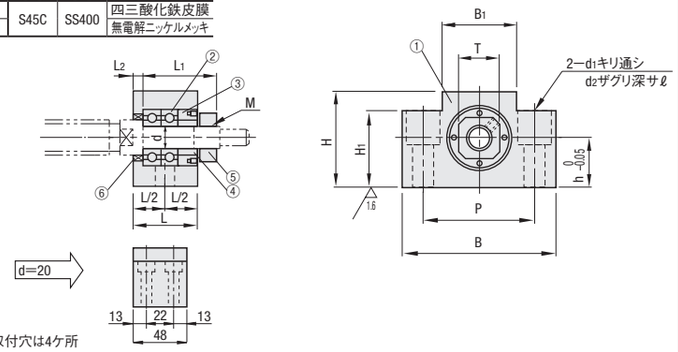

型式 Type	No.	d	L	L1	L2	B	H	h	B1	H1	P	d1	d2	ℓ	M(細目)	T	オイルシール適応軸径	BSWZ ¥基準単価 1～9コ	BSWZ ¥スライド単価 10コ～	BSWZM ¥基準単価 1～9コ	BSWZM ¥スライド単価 10コ～
BSWZ BSWZM	6	6	20	22.5	3.5	42	25	13	18	20	30	5.5	9.5	11	M6×0.75	12	—	4,790	4,550	5,620	5,340
	8S	8	23	26	4	52	32	17	25	26	38	6.6	11		M8×1.0	14	10				
	8																11.5				
	1022	10	27	29.5	6	70	40	22	36	32	52	9	14		M10×1.0	17	14	3,940	3,740	4,630	4,400
	10S						43	25		35							12				
	10																14				
	1223	12					41	23		33					M12×1.0	19	15	4,050	3,850	4,700	4,470
	12						43	25		35											
	1526	15	29	38	5	80	※48	26	41	36	60	11	17	15	M15×1.0	22	20	4,740	4,500	5,570	5,290
	1528						※50	28		38											
	15						※52	30		40											
	20	20	48	52	10	95	58		56	45	75				M20×1.0	30	25	6,010	5,710	7,340	6,970

※No.=15□□の場合、H寸が標準タイプより2mm高くなります。

Order 注文例　型式 BSWG15 BSWZ20

Delivery 出荷日　在庫品　翌日出荷 P.87
ご希望によりPM5:00迄、当日出荷受付致します。

サポートユニットの取付部精度及びベアリング詳細は P.685
ボールねじ適用表 P.685
低温黒色クロムメッキ品は低発塵グリース封入済でクリーン用です。

SUPPORT UNITS -SQUARE HOUSING TYPE / STOPPERS FOR BALL SCREWS

サポートユニット/ボールねじ用ストッパ

ー支持側タイプー

CADデータフォルダ名：09_Ball_Screws

■サポートユニット　支持側タイプ

Type 標準	Type 止め輪付	M材質	S表面処理
BUN	BTN	S45C	四三酸化鉄皮膜
BUNM	BTNM		無電解ニッケルメッキ
BUNR	—		低温黒色クロムメッキ

No.1022～25はザグリ加工はされません。

■構成部品

番号	部品名称	数量
①	ハウジング	1
②	ラジアルベアリング	1
③④	止め輪※	1

BUNRのベアリングは低発塵グリース封入済ステンレスタイプ。
※ BUNR・BUNMの③④止め輪はステンレスタイプになります。

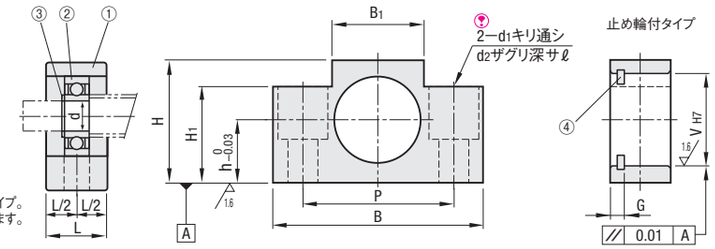

型式 Type	No.	d	L	B	H	h	B1	H1	P	V	d1	d2	ℓ	止め輪付タイプ G	セット止め輪	ベアリング形式	使用止め輪	BUN ¥基準単価 1～9コ	BUN ¥スライド単価 10コ～	BUNM ¥基準単価 1～9コ	BUNM ¥スライド単価 10コ～	BUNR ¥基準単価 1～9コ	BUNR ¥スライド単価 10コ～	BTN ¥基準単価 1～9コ	BTN ¥スライド単価 10コ～	BTNM ¥基準単価 1～9コ	BTNM ¥スライド単価 10コ～
BUN BUNM BUNR BTN BTNM	6	6	12	42	25	13	18	20	30	17	5.5	9.5	11	3	RTWN・S17	B606ZZ	STWN・S6	2,100	2,000	2,240	2,130	2,710	2,570	2,280	2,170	2,420	2,300
	8		15	52	32	17	25	26	38		6.6	11						2,200	2,080	2,500	2,380	2,880	2,740	2,380	2,260	2,680	2,550
	1022	8	20	70	40	22	36	21	52	22	9	—	—	3	RTWN・S22	B608ZZ	STWN・S8	2,650	2,520	3,250	3,090	3,400	3,230	—	—	—	—
	10				43	25		24																2,830	2,690	3,430	3,260
	1223	10			41	23		22		26				3	RTWN・S26	B6000ZZ	STWN・S10	2,800	2,660	3,360	3,190	3,920	3,720	—	—	—	—
	12				43	25		24																2,980	2,830	3,540	3,360
	1526	15		80	46	26	41	21	60	32	11			4	RTWN・S32	B6002ZZ	STWN・S15	2,950	2,800	3,590	3,410	4,460	4,240	—	—	—	—
	1528				48	28		23																			
	15				50	30		25																3,190	3,030	3,830	3,640
	20	20	26	95	58		56	30	75	47				4.5	RTWN・S47	B6204ZZ	STWN・S20	3,100	2,950	3,700	3,520	5,540	5,260	3,350	3,180	3,950	3,750
	25	25	30	105	68	35	66	25	85	52					RTWN・S52	B6205ZZ	STWN・S25	3,900	3,710	5,320	5,050	6,770	6,430	4,190	3,980	5,610	5,330

■ボールねじ用ストッパ

BSTP
BSTS（薄肉タイプ）

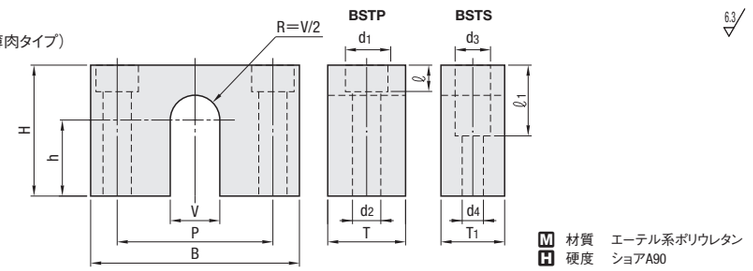

M 材質　エーテル系ポリウレタン
H 硬度　ショアA90

型式 Type	No.	B	H	h	P	V	BSTP T	BSTP d1	BSTP d2	BSTP ℓ	BSTS T1	BSTS d3	BSTS d4	BSTS ℓ1	BSTP ¥基準単価 1～9コ	BSTP ¥スライド単価 10コ～	BSTS ¥基準単価 1～9コ	BSTS ¥スライド単価 10コ～
BSTP BSTS（薄肉タイプ）	6	42	25	13	30	12	20	9.5	5.5	5.5	13	8	4.5	15	980	930	980	930
	8	52	32	17	38	14		11	6.5	6.5	15	9.5	5.5	17	1,130	1,070	1,130	1,070
	1022	70	40	22	52	16	25	14	9	9	18	11	6.5	23	1,370	1,300	1,370	1,300
	10		43	25														
	1223		41	23		18												
	12		43	25														
	1526	80	46	26	60	22	30	17	11	11	20	14	9	30	1,880	1,790	1,880	1,790
	1528		48	28														
	15		50	30														
	20	95	58		75	28								33	2,130	2,020	2,130	2,020
	25	105	68	35	85	35								38	2,150	2,040	2,150	2,040

Order 注文例　型式　BUN15　BSTP15

Delivery 出荷日　在庫品　翌日出荷 P.87
ご希望によりPM5:00迄、当日出荷受付致します。

Example 使用例

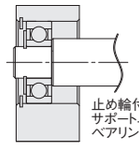

止め輪付タイプの場合、サポートユニットからベアリングが落ちません。

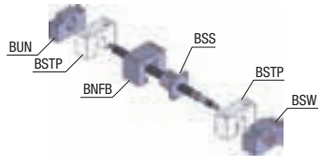

低温黒色クロムメッキ品は低発塵グリース封入済でクリーン用です。

SUPPORT UNITS -SQUARE HOUSING TYPE-WITH URETHANE DAMPER TYPE

サポートユニット・角形タイプ

ー固定側ダンパー付タイプ/支持側ダンパー付タイプー

CADデータフォルダ名：09_Ball_Screws

ダンパー付サポートユニットは、ボールねじ用ストッパとサポートユニットが一体のため省スペース設計ができます。

■サポートユニット　固定側ダンパー付標準タイプ

（業界標準、高速回転用）

Type	M材質 ①③④⑤	S表面処理 ①③④⑤
BSWD	S45C	四三酸化鉄皮膜

■構成部品

番号	部品名称	数量
①	ベアリングハウジング	1
②	アンギュラベアリング5級	1組
③	カバー	1
④	カラー	1
⑤	締付けナット（セットピース付き）	1
⑥	オイルシール	2
⑦	ウレタンダンパー（ショアA70）	1

①②③は一体ですから分解しないでください。
⑦はハウジングに接着となります。

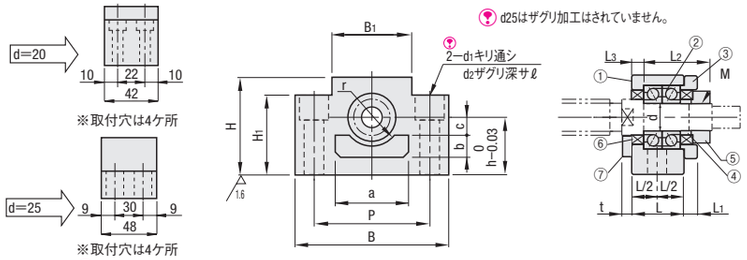

No.10Sはオイルシール内径が従来よりも小さくなっています。

型式 Type	No.	d	L	L1	L2	L3	B	H	h	B1	H1	P	d1	d2	ℓ	M（細目）	オイルシール適応軸径	ダンパー寸法 a	b	c	r	t	¥基準単価 1～9コ	¥スライド単価 10コ～
BSWD	1022	10	24	6	29.5	6	70	40	22	36	32	52	9	14	11	M10×1.0	14	34	10	6	12	10	7,170	6,810
	10S							43	25		35						12							
	10																14							
	1223	12						41	23		33					M12×1.0	15						7,330	6,960
	12							43	25		35													
	1526	15	25	6	38	5	80	46	26	41	36	60	11	17	15	M15×1.0	20	46	12	7	15.5		8,610	8,180
	1528							48	28		38													
	15							50	30		40													
	20	20	42	10	52	10	95	58		56	45	75				M20×1.0	25	50	15	10	18		10,780	10,240
	25	25	48	13	59	14	105	68	35	66	25	85	11	—	—	M25×1.5	31	60	19	10	25		12,740	12,100

■サポートユニット　支持側ダンパー付タイプ

Type	M材質	S表面処理
BUND	S45C	四三酸化鉄皮膜

■構成部品

番号	部品名称	数量
①	ハウジング	1
②	ラジアルベアリング	1
③	止め輪	1
④	ウレタンダンパー（ショアA70）	1

④はハウジングに接着となります。

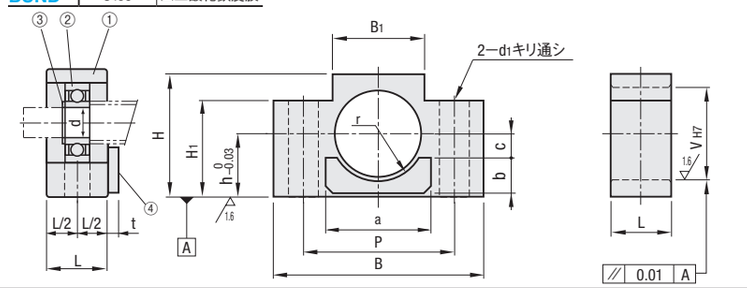

型式 Type	No.	d	L	B	H	h	B1	H1	P	V	d1	ダンパー寸法 a	b	c	r	t	ベアリング形式	使用止め輪	¥基準単価 1～9コ	¥スライド単価 10コ～
BUND	1022	8	20	70	40	22	36	21	52	22	9	34	10	6	12	10	B608ZZ	STWN8	3,650	3,470
	10				43	25		24												
	1223	10			41	23		22		26		46	12	7	15.5		B6000ZZ	STWN10	3,800	3,610
	12				43	25		24												
	1526	15		80	46	26	41	21	60	32	11	50	15	10	18		B6002ZZ	STWN15	4,150	3,940
	1528				48	28		23												
	15				50	30		25												
	20	20	26	95	58		56	30	75	47		60	19	10	25		B6204ZZ	STWN20	4,500	4,280
	25	25	30	105	68	35	66	25	85	52		80	19	15	28		B6205ZZ	STWN25	4,700	5,420

■サポートユニット用精級カラー

BUSC

BUSCは、付属のカラーよりも外径が大きいため、油漏れがしにくく、低温黒色クロムメッキのため防塵効果に優れています。

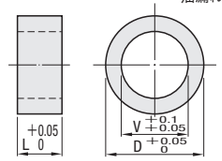

M 材　質　SS400
S 表面処理　低温黒色クロムメッキ

型式 Type	No.	D	V	L	¥基準単価 1～9コ	¥スライド単価 10コ～
BUSC	10	14.5	10	5.5	1,000	950
	12	15.4	12	5.5	1,000	950
	15	20.4	15	10	1,100	1,050
	20	25.4	20	11	1,200	1,140
	25	31.3	25	14	1,300	1,240

Order 注文例　型式　BSWD15　BUND15　BUSC15

Delivery 出荷日　在庫品　翌日出荷 P.87
ご希望によりPM5:00迄、当日出荷受付致します。

サポートユニットの取付部精度及びベアリング詳細は P.685

ミスミ FAメカ2010　2D・3D　CADデータ完備!　ミスミFA　検索　http://fa.misumi.jp/

規格追加 赤文字表示

SUPPORT UNITS -SQUARE HOUSING TYPE-

サポートユニット・角形タイプ

ー固定側コンパクトタイプ/固定側低床タイプ/固定側取付穴狭ピッチタイプー

CADデータフォルダ名：09_Ball_Screws

従来サポートユニットよりも、高さ方向・幅方向等がコンパクトになっていますので省スペース設計が容易で、小型装置に最適です。

■サポートユニット　固定側コンパクトタイプ

RoHS

Type	M材質 ①③	M材質 ④⑤	S表面処理 ①③④⑤
BSQ	S45C	SS400	四三酸化鉄皮膜
BSQM			無電解ニッケルメッキ

サイズが最もコンパクトなタイプです。

■構成部品

番号	部品名称	数量
①	ベアリングハウジング	1
②	アンギュラベアリング0級※	1組
③	カバー	1
④	カラー	1
⑤	締付けナット(セットピース付き)	1
⑥	オイルシール	2

①②③は一体ですから分解しないでください。
d=8には⑥オイルシールは1ケです。
※ No.8はアンギュラベアリング5級を使用。
※ No.10Sはオイルシールの内径が従来品よりも小さくなっています。

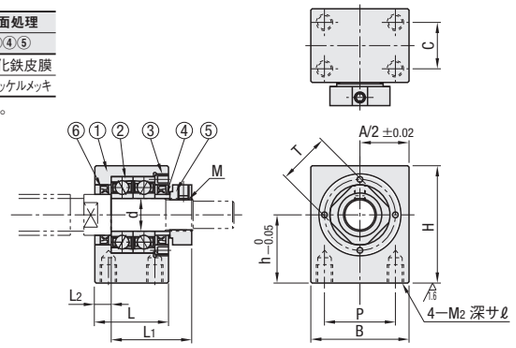

型式 Type	No.	d	L	L1	L2	B	H	h	P	M2	ℓ	C	M (細目)	T	オイルシール適応軸径	BSQ ¥基準単価 1〜9コ	BSQ ¥スライド単価 10コ〜	BSQM ¥基準単価 1〜9コ	BSQM ¥スライド単価 10コ〜
BSQ BSQM	8	8	23	26	4	32	32	17	23	5	6	14	M8×1.0	14	11.5	7,050	6,700	8,590	8,160
	10S	10	27	29.5	6	36	43	25	26	6	10	17	M10×1.0	17	12	5,540	5,260	6,650	6,320
	10														14				
	12	12	27	29.5	6	36	43	25	26	6		17	M12×1.0	19	15	5,640	5,360	6,710	6,380
	15	15	29	38	5	46	52	30	34	6	12	19	M15×1.0	22	20	6,380	6,060	7,660	7,280

■サポートユニット 固定側低床タイプ

RoHS

Type	M材質 ①③	M材質 ⑤⑥	S表面処理 ①③⑤⑥
BSV	S45C	SS400	四三酸化鉄皮膜
BSVM			無電解ニッケルメッキ

取付高さを最も低くできるタイプです。

■構成部品

番号	部品名称	数量
①	ベアリングハウジング	1
②	アンギュラベアリング5級	1組
③	カバー	1
④	六角穴付ボルト※	4
⑤	カラー	1
⑥	締付けナット(セットピース付き)	1
⑦	オイルシール	2

d=6にはオイルシールはつきません。
d=8には⑦オイルシールは1ケです。
①②③は一体ですから分解しないでください。
※BSVMの④ボルトはステンレスタイプになります。
No.8S・10Sはオイルシールの内径が従来品より小さくなっています。

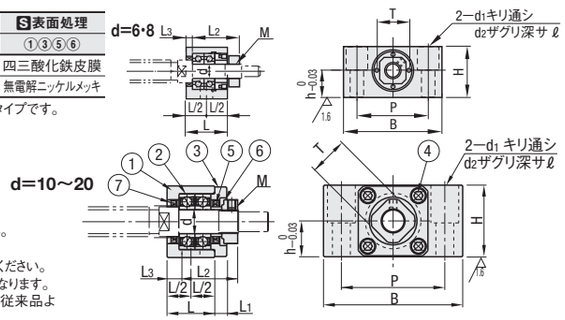

型式 Type	No.	d	L	L1	L2	L3	B	H	h	P	d1	d2	ℓ	M (細目)	T	オイルシール適応軸径	BSV ¥基準単価 1〜9コ	BSV ¥スライド単価 10コ〜	BSVM ¥基準単価 1〜9コ	BSVM ¥スライド単価 10コ〜
BSV BSVM	6	6	20	—	22.5	3.5	42	22	11	30	5.5	9.5	12	M6×0.75	12	—	7,050	6,700	7,810	7,420
	8S	8	23	—	26	4	52	28	14	38	6.6	11	15	M8×1.0	14	10				
	10S	10	24	6	29.5	6	70	36	18	52	9	14	19	M10×1.0	17	12	6,170	5,860	7,490	7,120
	10															14				
	12	12	24	6	29.5	6	70	36	18	52	9	14	19	M12×1.0	19	15	6,330	6,010	7,620	7,240
	15	15	25	6	38	5	80	41	21	60	11	17	21	M15×1.0	22	20	7,410	7,040	8,990	8,540
	20	20	42	10	52	10	95	56	28	75	11	17	29	M20×1.0	30	25	9,380	8,910	11,160	10,600

■サポートユニット 固定側取付穴狭ピッチタイプ

RoHS

Type	M材質 ①③	M材質 ⑤⑥	S表面処理 ①③⑤⑥
BSA	S45C	SS400	四三酸化鉄皮膜
BSAM			無電解ニッケルメッキ

幅方向をコンパクトにできるタイプです。

■構成部品

番号	部品名称	数量
①	ベアリングハウジング	1
②	アンギュラベアリング5級	1組
③	カバー	1
④	六角穴付ボルト※	4
⑤	カラー	1
⑥	締付けナット(セットピース付き)	1
⑦	オイルシール	2

①②③は一体ですから分解しないでください。
※BSAMの④ボルトはステンレスタイプになります。
No.10Sはオイルシールの内径が従来品より小さくなっています。
④のボルト頭が2mmほどカバーより出ます。

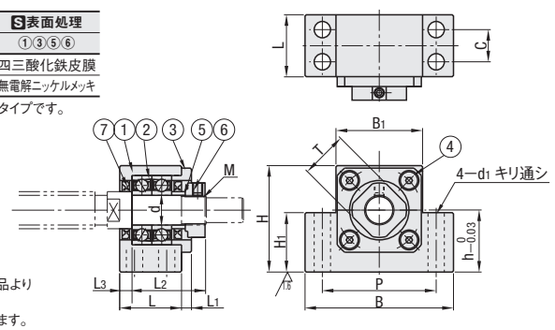

型式 Type	No.	d	L	L1	L2	L3	B	H	h	B1	H1	P	C	d1	M (細目)	T	オイルシール適応軸径	BSA ¥基準単価 1〜9コ	BSA ¥スライド単価 10コ〜	BSAM ¥基準単価 1〜9コ	BSAM ¥スライド単価 10コ〜
BSA BSAM	10S	10	25	4	29.5	5	60	39	22	34	21	46	13	6.6	M10×1.0	17	12	6,790	6,450	8,240	7,830
	10																14				
	12	12	25	4	29.5	5	60	43	25	35	24	46	13		M12×1.0	19	15	6,960	6,610	8,380	7,960
	15	15	27	6	38	6	70	48	28	40	27	54	15		M15×1.0	22	20	8,150	7,740	9,890	9,400

Order 注文例　型式 BSQM8 BSV10S BSA12

Delivery 出荷日　在庫品　翌日出荷 P.87
ご希望によりPM5:00迄、当日出荷受付致します。

サポートユニットの取付部精度及びベアリング詳細は P.685
ボールねじ適用表 P.685

規格追加 赤文字表示

SUPPORT UNITS -SQUARE HOUSING TYPE-

サポートユニット・角形タイプ

ー支持側コンパクトタイプ/支持側低床タイプ/支持側取付穴狭ピッチタイプー

CADデータフォルダ名：09_Ball_Screws

固定側と同サイズで、高さ方向・幅方向等がコンパクトになっています。固定側と合わせてご利用ください。

■サポートユニット 支持側コンパクトタイプ

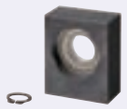

RoHS

Type	M材質	S表面処理
BUQ	S45C	四三酸化鉄皮膜
BUQM		無電解ニッケルメッキ

■構成部品

番号	部品名称	数量
①	ハウジング	1
②	ベアリング	1
③	止め輪※	1

※BUQMの③止め輪はステンレスタイプになります。

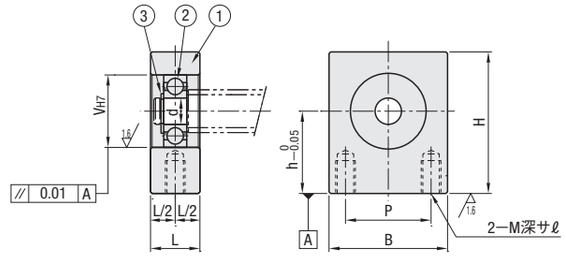

型式 Type	No.	d	L	B	H	h	P	V	M	ℓ	ベアリング形式	使用止め輪	BUQ ¥基準単価 1〜9コ	BUQ ¥スライド単価 10コ〜	BUQM ¥基準単価 1〜9コ	BUQM ¥スライド単価 10コ〜
BUQ BUQM	8	6	15	32	32	17	23	17	5	6	B606ZZ	STWN・S6	2,110	2,000	2,230	2,120
	10	8	20	36	43	25	26	22	6	10	B608ZZ	STWN・S8	2,220	2,110	2,320	2,200
	12	10						26		10	B6000ZZ	STWN・S10	2,310	2,190	2,420	2,300
	15	15		46	52	30	34	32		12	B6002ZZ	STWN・S15	2,550	2,420	2,690	2,560

■サポートユニット 支持側低床タイプ

RoHS

Type	M材質	S表面処理
BUV	S45C	四三酸化鉄皮膜
BUVM		無電解ニッケルメッキ

■構成部品

番号	部品名称	数量
①	ハウジング	1
②	ベアリング	1
③	止め輪※	1

※BUVMの③止め輪はステンレスタイプになります。

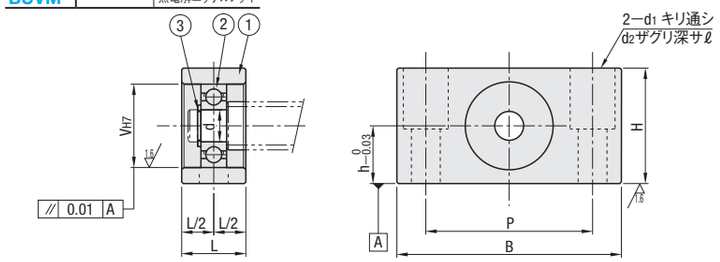

型式 Type	No.	d	L	B	H	h	P	V	d1	d2	ℓ	ベアリング形式	使用止め輪	BUV ¥基準単価 1〜9コ	BUV ¥スライド単価 10コ〜	BUVM ¥基準単価 1〜9コ	BUVM ¥スライド単価 10コ〜
BUV BUVM	6	6	12	42	22	11	30	17	5.5	9.5	12	B606ZZ	STWN・S6	2,100	2,000	2,440	2,320
	8	6	15	52	28	14	38	17	6.6	11	15	B606ZZ	STWN・S6	2,200	2,080	2,530	2,400
	10	8	20	70	36	18	52	22	9	14	19	B608ZZ	STWN・S8	2,650	2,520	4,060	3,860
	12	10						26				B6000ZZ	STWN・S10	2,800	2,660	4,200	3,990
	15	15	20	80	41	21	60	32	11	17	21	B6002ZZ	STWN・S15	2,950	2,800	4,490	4,270
	20	20	26	95	56	28	75	47	11	17	29	B6204ZZ	STWN・S20	3,100	2,950	4,630	4,400

■サポートユニット 支持側取付穴狭ピッチタイプ

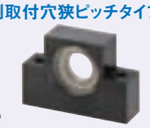

RoHS

Type	M材質	S表面処理
BUA	S45C	四三酸化鉄皮膜
BUAM		無電解ニッケルメッキ

■構成部品

番号	部品名称	数量
①	ハウジング	1
②	ベアリング	1
③	止め輪※	1

※BUAMの③止め輪はステンレスタイプになります。

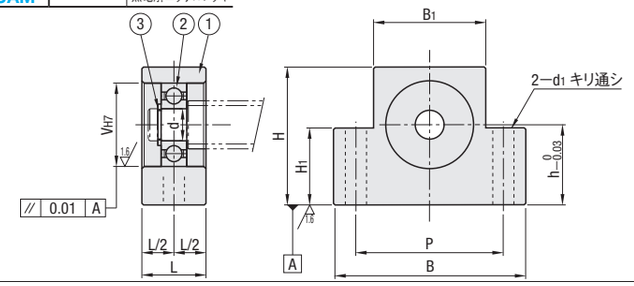

型式 Type	No.	d	L	B	H	h	B1	H1	P	V	d1	ベアリング形式	使用止め輪	BUA ¥基準単価 1〜9コ	BUA ¥スライド単価 10コ〜	BUAM ¥基準単価 1〜9コ	BUAM ¥スライド単価 10コ〜
BUA BUAM	10	8	20	60	39	22	34	21	46	22	6.6	B608ZZ	STWN・S8	2,650	2,520	3,580	3,400
	12	10			43	25	35	24		26		B6000ZZ	STWN・S10	2,800	2,660	3,700	3,520
	15	15	20	70	48	28	40	27	54	32		B6002ZZ	STWN・S15	2,950	2,800	3,950	3,750

Order 注文例　型式 BUQ8 BUV10 BUAM12

Delivery 出荷日　在庫品　翌日出荷 P.87
ご希望によりPM5:00迄、当日出荷受付致します。

SUPPORT UNITS -ROUND HOUSING TYPE-STANDARD TYPE/ECONOMY TYPE

サポートユニット・丸形タイプ

ー固定側標準タイプ/支持側タイプー

プライスダウン 最大8%
:値下げ価格

CADデータフォルダ名：09_Ball_Screws

標準タイプは、予圧調整されたJIS5級のアンギュラベアリングを使用し、高精度・高速回転用に向きます。

■サポートユニット　固定側標準タイプ

（業界標準、高速回転用）

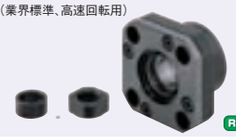

RoHS

Type	M材質 ①③	M材質 ⑤⑥	S表面処理 ①③⑤⑥
BRW	S45C	SS400	四三酸化鉄皮膜
BRWN			無電解ニッケルメッキ
BRWR			低温黒色クロムメッキ

No.8S、10Sはオイルシールの内径が従来品より小さくなっています。

d=4～8

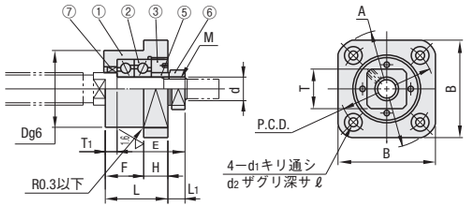

d=10～25

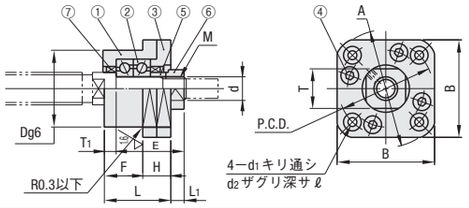

■構成部品

番号	部品名称	数量
①	ベアリングハウジング	1
②	アンギュラベアリング5級	1組
③	カバー	1
④	六角穴付ボルト※	4
⑤	カラー	1
⑥	締付けナット（セットピース付）	1
⑦	オイルシール	2

No.6には⑦オイルシールはつきません。
No.4・5・6L・8S・8には⑦オイルシールは1ヶです。
①②③は一体ですから分解しないでください。
BRWRのベアリングは低発塵グリース封入済。
※ BRWR・BRWNの④ボルトはステンレスタイプになります。
BRWは、ハウジングインロー部も表面処理した製品に随時変更となります。

型式 Type	No.	d	L	H	F	E	D	A	P.C.D.	B	L1	T1	d1	d2	ℓ	M（細目）	T	オイルシール適応軸径	BRW ¥基準単価 1～9コ	BRW ¥スライド単価 10コ～	BRWN ¥基準単価 1～9コ	BRWN ¥スライド単価 10コ～	BRWR ¥基準単価 1～9コ	BRWR ¥スライド単価 10コ～
BRW BRWN BRWR	4	4	15	6	9	18	18	32	24	25	6	3	3.4	6.5	4	M4×0.5	10	6	7,200	6,840	8,360	7,940	9,270	8,810
	5	5	16.5	6	10.5	19	20	34	26	26		3.5	3.4	6.5	4	M5×0.5	11	8						
	6L	6	20	7	13	22.5	22	36	28	28		3.5	3.4	6.5	4	M6×0.75	12	10	7,050	6,700	8,220	7,810	9,130	8,670
	6							35					2.9	5.5	3.5		12	—						
	8S	8	23	9	14	26	28	43	35	35	7	4	3.4	6.5	4	M8×1.0	14	10						
	8																	11.5						
	10S	10	29	13	16	29.5	34	52	42	42	5.5	5	4.5	8	6	M10×1.0	17	12	6,170	5,860	7,170	6,810	7,960	7,560
	10																	14						
	12	12					36	54	44	44						M12×1.0	19	15	6,330	6,010	7,290	6,930	8,110	7,700
	15	15	32	15	17	38	40	63	50	52	12	6	5.5	9.5		M15×1.0	22	20	7,410	7,040	8,600	8,170	9,560	9,080
	20	20	52	22	30	52	57	85	70	68	10	10	6.6	11	10	M20×1.0	30	25	9,380	8,910	10,680	10,150	11,870	11,280
	25	25	57	27	30	59	63	98	80	79	12	10	9	15	13	M25×1.5	35	31	10,940	10,390	13,350	12,680	14,050	13,350

■サポートユニット　支持側タイプ

RoHS

Type 標準	Type 止め輪付	M材質	S表面処理
BUR	BTR	S45C	四三酸化鉄皮膜
BURM	BTRM		無電解ニッケルメッキ
BURR	—		低温黒色クロムメッキ

■構成部品

番号	部品名称	数量
①	ハウジング	1
②	ラジアルベアリング	1
③④	止め輪※	1

BURRのベアリングは低発塵グリース封入済ステンレスタイプ。
※ BURR・BURM・BTRMの③④止め輪はステンレスタイプになります。

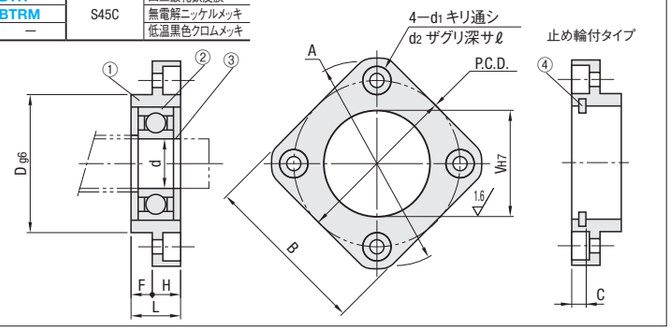

型式 Type	No.	d	L	H	F	D	A	P.C.D.	B	V	d1	d2	ℓ	止め輪付タイプ C	止め輪付タイプ セット止め輪	ベアリング形式	使用止め輪
BUR BURM BURR BTR BTRM	6	6	10	6	4	22	36	28	28	17	3.4	6.5	4	3	RTWN・S17	B606ZZ	STWN・S6
	10	8	12	7	5	28	43	35	35	22	3.4	6.5		3	RTWN・S22	B608ZZ	STWN・S8
	12	10	15	7	8	34	52	42	42	26	4.5	8		3	RTWN・S26	B6000ZZ	STWN・S10
	15	15	17	9	8	40	63	50	52	32	5.5	9.5	5.5	4	RTWN・S32	B6002ZZ	STWN・S15
	20	20	20	11	9	57	85	70	68	47	6.6	11	6.5	4.5	RTWN・S47	B6204ZZ	STWN・S20
	25	25	24	14	10	63	98	80	79	52	9	14	8.5	4.5	RTWN・S52	B6205ZZ	STWN・S25

Order 注文例　型式 BRW15 BUR15

Delivery 出荷日　在庫品　翌日出荷 P.87
ご希望によりPM5:00迄、当日出荷受付致します。

Price 価格

No.	BUR ¥基準単価 1～9コ	BUR ¥スライド単価 10コ～	BURM ¥基準単価 1～9コ	BURM ¥スライド単価 10コ～	BURR ¥基準単価 1～9コ	BURR ¥スライド単価 10コ～	BTR ¥基準単価 1～9コ	BTR ¥スライド単価 10コ～	BTRM ¥基準単価 1～9コ	BTRM ¥スライド単価 10コ～
6	1,700	1,620	2,030	1,930	2,480	2,360	1,880	1,790	2,210	2,100
10	1,900	1,810	2,300	2,190	2,900	2,760	2,060	1,960	2,460	2,340
12	2,000	1,900	2,380	2,260	3,370	3,200	2,180	2,070	2,560	2,430
15	2,400	2,280	2,700	2,570	4,080	3,880	2,640	2,510	2,940	2,790
20	2,500	2,380	3,260	3,100	5,060	4,810	2,750	2,610	3,510	3,340
25	2,900	2,760	3,740	3,550	5,930	5,630	—	—	—	—

サポートユニットの取付部精度及びベアリング詳細 P.685
低温黒色クロムメッキ品は低発塵グリース封入済みでクリーン用です。

SUPPORT UNITS -ROUND HOUSING TYPE-RADIAL BEARING TYPE

サポートユニット・丸形タイプ

ー固定側エコノミータイプ/固定側ラジアルベアリングタイプー

プライスダウン 最大4%
:値下げ価格

CADデータフォルダ名：09_Ball_Screws

ミスミオリジナルエコノミータイプはアンギュラベアリング0級を使用しており標準タイプよりも安価です。特長 P.685

■サポートユニット　固定側エコノミータイプ

（ローコスト、中・低速回転用）

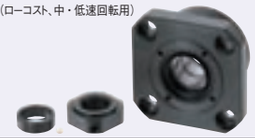

RoHS

Type	M材質 ①③	M材質 ④⑤	S表面処理 ①③④⑤
BRWE	S45C	SS400	四三酸化鉄皮膜
BRWEM			無電解ニッケルメッキ
BRWER			低温黒色クロムメッキ

No.10Sはオイルシールの内径が従来品よりも小さくなっています。

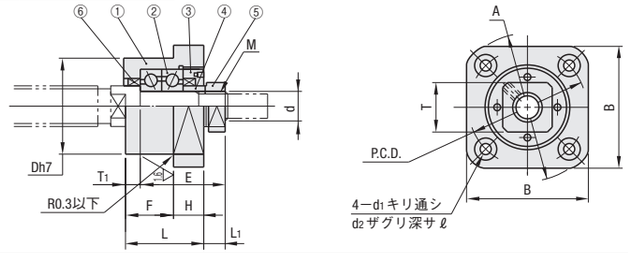

■構成部品

番号	部品名称	数量
①	ベアリングハウジング	1
②	アンギュラベアリング0級	1組
③	カバー	1
④	カラー	1
⑤	締付けナット（セットピース付）	1
⑥	オイルシール	2

①②③は一体ですから分解しないでください。
BRWERのベアリングは低発塵グリース封入済。

型式 Type	No.	d	L	H	F	E	D	A	P.C.D.	B	L1	T1	d1	d2	ℓ	M（細目）	T	オイルシール適応軸径	BRWE ¥基準単価 1～9コ	BRWE ¥スライド単価 10コ～	BRWEM ¥基準単価 1～9コ	BRWEM ¥スライド単価 10コ～	BRWER ¥基準単価 1～9コ	BRWER ¥スライド単価 10コ～
BRWE BRWEM BRWER	10S	10	26	10	16	29.5	34	52	42	42	8.5	5	4.5	8	4.5	M10×1.0	17	12	4,930	4,680	5,750	5,460	6,800	6,460
	10																	14						
	12	12					36	54	44	44						M12×1.0	19	15	5,060	4,810	5,850	5,560	6,930	6,580
	15	15	30	13	17	38	40	63	50	52	14	6	5.5	9.5	5.5	M15×1.0	22	20	5,920	5,620	6,940	6,590	7,790	7,400
	20	20	48	18	30	52	57	85	70	68		10	6.6	11	6.5	M20×1.0	30	25	7,510	7,130	9,140	8,680	10,090	9,590
	25	25	54	24	30	59	63	98	80	79	15	10	9	15	8.5	M25×1.5	35	31	8,750	8,310	11,170	10,610	12,340	11,720

■サポートユニット　固定側ラジアルベアリングタイプ

（ローコスト、低速回転用）

RoHS

Type	M材質 ①③	M材質 ④⑤	S表面処理 ①③④⑤
BRWZ	S45C	SS400	四三酸化鉄皮膜
BRWZM			無電解ニッケルメッキ

d=6には⑥オイルシールはつきません。
No.8S、10Sはオイルシール内径が従来品より小さくなっています。
予圧をかけてスラスト荷重が受けられるようにしています。
回転数Max.3,000rpm以内でお使いください。

■構成部品

番号	部品名称	数量
①	ベアリングハウジング	1
②	ラジアルベアリング	1組
③	カバー	1
④	カラー	1
⑤	締付けナット（セットピース付）	1
⑥	オイルシール	1

①②③は一体ですから分解しないでください。

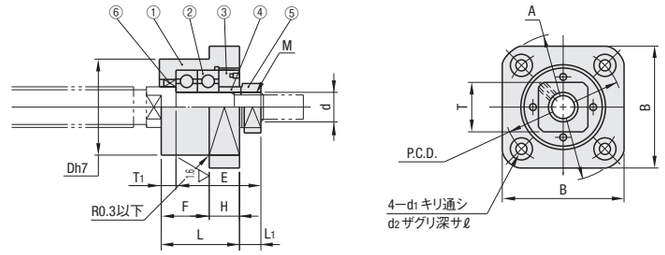

型式 Type	No.	d	L	H	F	E	D	A	P.C.D.	B	L1	T1	d1	d2	ℓ	M（細目）	T	オイルシール適応軸径	BRWZ ¥基準単価 1～9コ	BRWZ ¥スライド単価 10コ～	BRWZM ¥基準単価 1～9コ	BRWZM ¥スライド単価 10コ～
BRWZ BRWZM	6	6	20	7	13	22.5	22	35	28	28	6	3.5	2.9	5.5	3.5	M6×0.75	12	—	4,790	4,550	5,500	5,230
	8S	8	23	9	14	26	28	43	35	35	7	4	3.4	6.5	4	M8×1.0	14	10				
	8																	11.5				
	10S	10	26	10	16	29.5	34	52	42	42	8.5	5	4.5	8	4.5	M10×1.0	17	12	3,940	3,740	4,520	4,290
	10																	14				
	12	12					36	54	44	44						M12×1.0	19	15	4,050	3,850	4,600	4,370
	15	15	30	13	17	38	40	63	50	52	14	6	5.5	9.5	5.5	M15×1.0	22	20	4,740	4,500	5,450	5,180
	20	20	48	18	30	52	57	85	70	68		10	6.6	11	6.5	M20×1.0	30	25	6,010	5,710	7,180	6,820

Order 注文例　型式 BRWE15 BRWZ15

Delivery 出荷日　在庫品　翌日出荷 P.87
ご希望によりPM5:00迄、当日出荷受付致します。

Example 使用例

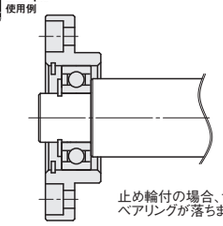

止め輪付の場合、サポートユニットからベアリングが落ちません。

サポートユニットの取付部精度及びベアリング詳細 P.685
低温黒色クロムメッキ品は低発塵グリース封入済みでクリーン用です。

ミスミ FAメカ2010　ご指定サイズのCADを提供!　ミスミFA　検索　http://fa.misumi.jp/

規格追加 赤文字表示

BRACKETS FOR BALL SCREWS

ボールねじナットブラケット

ーブロックタイプー

大口対応 BIG ORDER

CADデータフォルダ名：09_Ball_Screws

RoHS

Type	M材質	S表面処理
BNFB	S45C	四三酸化鉄皮膜
BNFM		無電解ニッケルメッキ
BNFR		低温黒色クロムメッキ
BNFA	A5052	アルマイト(白)

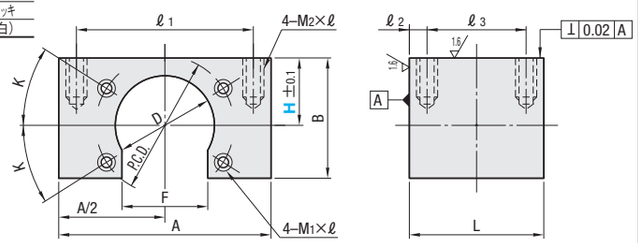

型式 Type	No.	H 選択	A	B	P.C.D.	K	M1×ℓ	D	ℓ1	F	L	ℓ2	ℓ3	M2×ℓ	ミスミ適用ボールねじ BSX(C3)	BSS(C5) BSSE(C7)	BS□□□ (C10)
BNFB BNFM BNFR BNFA	801X	10 20	30	H+8	19	30	M3×5	12.4	24	8	16	3	10	M3×5	0801	—	—
	802S	18 20 23 25	40	H+13	27	45		20.4	30	14	28	8	12	M4× 8	0802	0802	—
	802C	17 20 23 25		H+10	24	30	M4×7	16.4		12	24	6			—	—	0802
	802R	17 20 23 25 28 30	43	H+12	30	0		20.4		17					—	—	0802
	804R	17 20 23 25 28 30				30	M3×5	23.4	34	16					—	—	0804
	1002R	17 20 23 25 28 30	50	H+13.5	33		M4×7		42						—	—	1002
	1002X	17 20 23 25 28 30	43	H+15.5	31	45			34		26	7			1002	—	—
	1002S	17 20 23 25 28 30 35 40									24	6			—	1002	—
	1004S	20 23 25 28 30 35 40	52	H+14	36	30		26.4	42	22	32	10	16	M5×10	—	1004	—
	1004C	17 20 23 25 28 30 35 40	50	H+13	31			22.4	40	18	27	6	15		—	—	1004
	1004R	17 20 23 25 28 30 35 40	52	H+14	36			26.4	42	22					—	—	1004
	1010R	17 20 23 25 28 30 35 40		H+15				28.4		23					—	—	1010
	1010S	17 20 23 25 28 30 35 40									34	7	20		—	1010	—
	1202S	20 23 25 28 30 35 40	50	H+17	33	45		25.4	40	15	28	8	14		1202	1202	—
	1204S	23 25 28 30 35 40		H+20.5	41		M5×7	30.4		20	34	7	20		—	1204	—
	1204C	20 23 25 28 30 35 40	52	H+14	33	30	M4×7	24.4	42		27	6	15		—	—	1204
	1204R	20 23 25 28 30 35 40	60	H+15	40			30.4	50	24	29	7			—	—	1204
	1205S	20 23 25 28 30 35 40		H+16							36	8	20		1205	1205	—
	1210S	20 23 25 28 30 35 40			41		M5×7				40	10			—	1210	1210
	1405R	20 23 25 28 30 35 40			40		M4×7								—	—	1405
	1505C	20 23 25 28 30 35 40 45			42		M5×7	31.4			34	7		M6×12	—	—	1505
	1505R	20 23 25 28 30 35 40 45	62	H+17	44		M4×7		52	28					—	—	1505
	1505S	20 23 25 28 30 35 40 45			45			34.4			36	8			1505	1505	—
	1510S	20 23 25 28 30 35 40 45					M5×7				42	11			—	1510	—
	1510C	20 23 25 28 30 35 40 45			42			31.4		24	38	7	24		—	—	1510
	1510R	20 23 25 28 30 35 40 45			45			34.4		28	44		30		—	—	1510
	1520S	23 25 28 30 35 40 45									50				—	1520/1540	1520
	2005C	25 28 30 35 40 45	72	H+19	49		M6×10	36.4	60	26	40	10	20	M8×16	—	—	2005
	2010C	25 28 30 35 40 45									50		30		—	—	2010
	2005S	25 28 30 35 40 45	76	H+20	53		M6×10	40.4	64	34	55		35		—	2005	—
	2005R	25 28 30 35 40 45	68		50		M4×7		56		40		20			—	2005
	2020R	25 28 30 35 40 45		H+19.5			M5×7			32	70	15	40			—	2020
	2040S	25 28 30 35 40 45		H+20							40	10	20			2040	—
	2505C	28 30 35 40 45 55	76	H+24	53		M6×10	42.4	64							—	2505
	2505R	28 30 35 40 45 55		H+21	55		M5×7	43.4	62	38	60		40	M10×20		—	2505
	2010S	28 30 35 40 45 55	82	H+23	59		M6×10	46.4	70	40	55		35	M8×16		2010/2020	—
	2525R	28 30 35 40 45 55			60			47.4			90		70			—	2525
	2505S	30 35 40 45 55	76	H+28.5		45			64	32	40		20			2505	—
	2010R	35 40 45 55	84	H+26	67			52.4	72	46	60		40			—	2010
	2510S	35 40 45 55	94		68		M8×12		80	44	55		35	M10×20		2510/2520	—
	2510R	35 40 45 55	100	H+30	78			60.4	86	54	60		40			—	2510
	2806R	35 40 45 55	87	H+26	65		M6×10	50.4	75	42				M8×16		—	2806
	3232R	35 40 45 55	106	H+30	74		M8×12	58.4	86	50	75		55	M10×20		—	3232
	3210R	40 45 55	116	H+33	85			67.4	96	58	80		60			—	3210

No.802Rは、2つ穴になります。　No.□□□□CはC10転造ボールねじコンパクトタイプ用になります。

Order 注文例

型式		H
BNFB802S	−	20

Price 価格

■数量スライド価格（1円未満切り捨て）P.87

数量	1〜9	10〜12	13〜14	15〜19	20以上
値引率	基準単価	5%	10%	18%	出荷日・価格共にお見積
出荷日	通常			+5日	

Delivery 出荷日

●BNFB・BNFM・BNFA

3 日目発送

ストーク A　500円/1本　P.88

同一サイズ3本以上は一律1,350円

●BNFR

8 日目発送

大口出荷日 +5 日目出荷　数量 15〜19

ストーク対応なし

Example 使用例

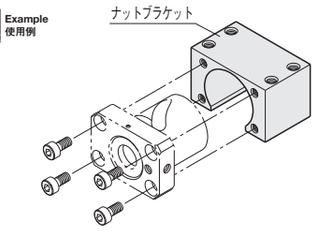

No.	¥基準単価 BNFB	BNFM	BNFR	BNFA
801X	3,090	3,560	3,730	3,330
802S				
802C				
802R				
804R	3,230	3,730	4,070	3,500
1002R				
1002X				
1002S				
1004S	3,730	4,080	4,560	3,850
1004C				
1004R				
1010R				
1010S				
1202S	3,380	3,850	4,190	3,620
1204S	3,970	4,320	5,160	4,080
1204C				
1204R				
1205S				
1210S				
1405R				

No.	¥基準単価 BNFB	BNFM	BNFR	BNFA
1505C	4,200	4,550	5,500	4,320
1505R				
1505S				
1510S				
1510C				
1510R				
1520S				
2005C	4,680	5,030	6,170	4,470
2010C	4,780	5,130	6,290	4,900
2005S				
2005R	4,430	4,780	5,870	4,550
2020R				
2040S				
2505C	4,780	5,130	6,290	4,900
2505R				
2010S	5,130	5,480	6,660	5,250
2525R	5,800	6,190	7,960	6,140
2505S	5,130	5,480	6,660	5,250
2010R	5,500	5,800	7,280	5,700
2510S	5,700	6,000	7,520	5,900
2510R	5,900	6,200	7,820	6,100
2806R	5,440	5,750	7,230	5,650
3232R	6,370	6,700	8,950	6,470
3210R	7,390	7,730	10,550	7,550

JOINT UNITS FOR BALL SCREW AND SERVOMOTOR

ジョイントユニット

ーACサーボモータ対応ー

CADデータフォルダ名：09_Ball_Screws

RoHS

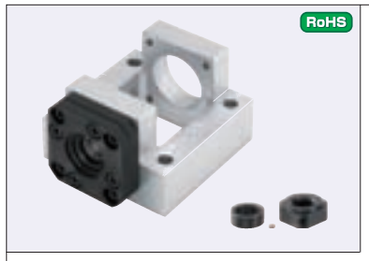

Type	M材質 本体	M材質 サポートユニット	S表面処理 本体	S表面処理 サポートユニット	A付属品	適用モータ
BJS	A5052P	S45C	白アルマイト	四三酸化鉄皮膜	カラー 1コ 締付けナット 1コ (セットピース付)	ACサーボモータ
BJSM				無電解ニッケルメッキ		

■特長・組立ての簡易化：サポートユニットが既に取付けられているため、モータの組込みはインローにて簡単に位置決めできます。

・軸心精度が良好：ボールねじ側とモータ側の取付け部を一体型にし、両軸のミスアライメントを抑える構造になっています。

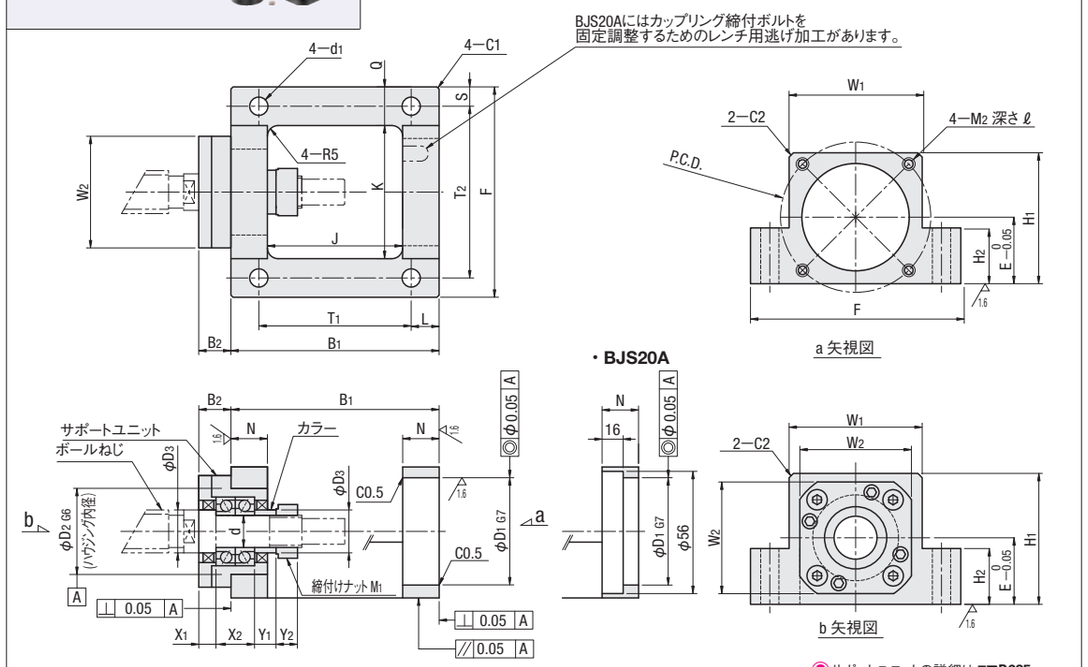

サポートユニットの詳細は P.685

型式 Type	No.	d	B1	B2	D1	D2	D3	E	F	H1	H2	J	K	L	N	Q	S	T1	T2	W1	W2	X1	X2	Y1	Y2	P.C.D.	M1 (細目)	M2 (並目)	d1	ℓ	サポートユニット BJS	BJSM
BJS BJSM	＊8A	8	67	9	30	28	11.5	21	64	41	19	43	40	10	12	12	6	47	52	40	35	5	14	5.5	6.5	45	M8×1.0	M3	5.5	8	BRW8	—
	＊8B																									46		M4		10		
	＊10A	10	74	13	30	34	14	25	70	46	23	46	42	10	14	14	7	54	56	42	42	8	16	5.5	8	45	M10×1.0	M3	6.5	8	BRW10	BRWN10
	10B																									46		M4		10		
	＊12A	12	74	13	30	36	15	25	72	47	23	46	44	10	14	14	7	54	58	44	44	8	16	5.5	8	45	M12×1.0	M3	6.5	8	BRW12	BRWN12
	12B																									46		M4		10		
	12C		84		50			31	98	62	26	56	62	13		18	9	58	80	62						70		M5	8.5	トオシ		
	15A	15	97	15	50	40	20	31	98	61	26	63	62	13	17	18	9	71	80	62	52	8	18	10	10	70	M15×1.0	M5	8.5	13	BRW15	BRWN15
	15B		106		70			41	128	82	36	72	82	16		23	11	74	106	70						90		M6	10.5	15		
	20A	20	117	22	50	57	25	35	116	70	30	69	70	20	24	23	11	77	94	70	68	14	28	11	13	70	M20×1.0	M5	10.5	13	BRW20	BRWN20
	20B		127		70			41	128	82	36	79	82					87	106	82	68					90		M6		15		

＊印のサイズはBJSのみ

Order 注文例

型式
BJS8A

Delivery 出荷日

在庫品　翌日出荷 P.87

ご希望によりPM5:00迄、当日出荷受付致します。

Price 価格

型式 Type	No.	BJS ¥基準単価 1〜9コ	BJS ¥スライド単価 10〜	BJSM ¥基準単価 1〜9コ	BJSM ¥スライド単価 10〜
BJS BJSM	8A	16,670	15,840	—	—
	8B				
	10A	15,560	14,780	—	—
	10B			17,380	16,510
	12A	15,800	15,010	—	—
	12B			17,630	16,750
	12C	20,740	19,700	22,820	21,680
	15A	20,740	19,700	22,940	21,790
	15B	31,990	30,390	33,980	32,280
	20A	32,700	31,070	35,130	33,370
	20B	34,620	32,890	37,060	35,210

■モータ適用表

型式	モータ フランジサイズ	メーカー名	出力(W)
BJS8A BJS10A BJS12A	□38	パナソニック	30
			50
			100
BJS8B BJS(M)10B BJS(M)12B	□40	安川電機	30
			50
			100
		三菱電機	50
			100
		山洋電気	30
			50
			100
		オムロン	30
			50
			100

型式	モータ フランジサイズ	メーカー名	出力(W)
BJS(M)12C BJS(M)15A BJS(M)20A	□60	安川電機	200
			400
		三菱電機	200
			400
		山洋電気	200
			400
		オムロン	200
			400
BJS(M)15B BJS(M)20B	□80	安川電機	750
		三菱電機	750
		山洋電気	750
		オムロン	750

モータ型番・仕様等は、変更する可能性があります。各メーカーのモータ仕様にてご確認ください。
モータ・ボールねじ・カップリングの選定は、お客様の使用条件を確認した上で選定を行なってください。
モータ・カップリングは、適用表以外のものもご使用できます。各取付寸法及び仕様書をご確認ください。
ボールねじの選定は、技術計算ソフト http://fa.misumi.jp/（無料）をご利用ください。