CASTERS ADJUSTER PADS
キャスタ/アジャスタパッド

お知らせ

従来取扱いしておりましたゴム足は、新しい規格で掲載しております。 P.435

キャスタ
アジャスタパッド
CASTERS
ADJUSTER PADS

製品名	ページ
在 ー軽荷重タイプー	873
追加 在 ーねじ込み・アングルタイプー	873
在 製 ー導電性タイプー	874
新商品 在 キャスタ	875
新商品 在 キャスタ	876
在 製 キャスター軽中荷重タイプー (プライスダウン 7%)	877
製 キャスターステンレスタイプー	878
在 製 キャスター中荷重タイプー	879
在 ーねじ式タイプー	880
製 ー旋回ロックタイプー	880
追加 在 製 キャスター低床タイプー	881
製 ー低床・ステンレスタイプー	882
新商品 製 ー中重荷重ー	883
製 キャスター重荷重タイプー (プライスダウン 10%)	883
在 ー極重荷重タイプー	884
新商品 製 ー双輪タイプ中荷重ー	885
製 ー重荷重ー (プライスダウン 15%)	885
在 ー重荷重・ステンレスタイプー (プライスダウン 5%)	886
新商品 製 振動吸収キャスタ	888
製 衝撃吸収キャスタ	889
製 クリーンキャスタ	890
製 ー防振タイプー	891
製 ー軽量タイプー	891
在 製 ー省スペースタイプー	892
在 アジャスタ付キャスター軽荷重タイプー (プライスダウン 5%)	892
在 アジャスタ付キャスター中荷重タイプー	893
製 ー重荷重一体型タイプー (プライスダウン 10%)	893
新商品 製 ー大径車輪タイプー	894
追加 製 プレート一体型キャスタ&アジャスタパッドー車輪材質選択タイプー (プライスダウン 最大15%)	895
製 キャスタ・アジャスタパッド取付プレート (プライスダウン 10%)	896
製 ー体型キャスタ&アジャスタパッド	897
追加 製 鋳物キャスター標準タイプー	899
製 ー牽引用タイプー (プライスダウン 20%)	899
製 ー重荷重タイプー	900
在 フロアストッパ (プライスダウン 最大10%)	901
製 フロアロック	902

製品名	ページ
在 キャスタ固定用ホルダー	902
製 サイドキャスタ取付プレート	902
在 製 キャスタ交換用車輪	903
製 車輪軸	903
製 滑車	903
製 デザインキャスタ	904
製 樹脂キャスタ	904
製 ボールキャスタ (プライスダウン 15%)	905
在 統一ピッチキャスタ	905
製 アルミ製キャリー	906
在 製 アジャスタパッドー標準タイプー (プライスダウン 最大40%)	907
在 製 ー重荷重タイプー (プライスダウン 最大45%)	908
製 ー重荷重・ハンドル付ー	908
製 ー防振タイプー	909
在 製 アジャスタパッドー滑り防止タイプー	910
在 製 ー固定タイプー (プライスダウン 10%)	910
在 製 ー完全固定タイプー (プライスダウン 10%)	910
在 製 ラバーベースアジャスタ	911
在 製 アジャスタフットー樹脂ラバータイプー	912
在 製 ーロータリータイプー	912
製 アジャスタフットーロータリータイプー	913
在 ーロータリーショートタイプー	913
在 ータップソケットタイプー	913
在 製 防振パッド	914
追加 製 防振マウントー標準タイプー	916
在 アジャスタパッド用固定プレートー厚型タイプー (プライスダウン 5%)	917
在 取付ナット	917
在 エコノミーアジャスタ	918
製 アジャスタパッドー省スペースタイプー	918
在 卓上ベース	919
在 ー分離・ローレットタイプー	919
製 保護キャップ	919
在 防振用アタッチメント	920
製 昇降ユニットー標準タイプー	921
追加 在 製 アンカーステーー標準タイプー	922
追加 在 ーリブ付タイプー	922
新商品 在 フットジャッキボルト (プライスダウン 5%)	923
新商品 在 製 シーティングプレートー標準タイプー	925・926
製 ー防振タイプー (プライスダウン 平均35%)	926

キャスタ
―概要―

■キャスタ選定表

赤文字：新商品

カタログ頁		P.873 ★	P.873	P.873	P.875 ★	P.876 ★	P.877
タイプ		軽荷重	差込	導電性	業界標準	業界標準	軽中荷重
外観							
型式		CLGJ・CLGK	CNG□	CR□DG・CSR□DG	CHAM□―E	CHAM□―S	CNG□・CNSG□
車輪径(D)mm		φ25～50	φ50～75	φ50～100	φ50～100	φ50～150	φ50～150
許容荷重(N)		80～400	350～400	300～600	300～600	500～1600	500～1600
本体形式	自在	●	―	●	●	●	●
	固定	●	―	●	●	●	●
	ストッパ	●	―	●	●	●	●
	ねじ込み	―	●	●	―	―	―
	ねじ込み+ストッパ	―	―	●	―	―	―
特長		小型・最軽量タイプで、業界標準規格品です。	パイプやフレーム等に取り付け可能です。	帯電防止効果のあるキャスタです。	市場で多く流通しているキャスタと互換性のある業界標準ピッチ仕様品です。		小型台車向けキャスタです。

カタログ頁		P.878	P.879	P.880	P.881	P.883 ★	P.883
タイプ		ステンレス	中荷重	旋回ロック	低床	中重荷重	重荷重
外観							
型式		CSM□□U	CMG□□	CMGJV	CHJ□	CSHN―S	CSHN
車輪径(D)mm		φ75～150	φ75～150	φ100～150	φ50～75	φ50～75	φ65～75
許容荷重(N)		500～1800	800～3000	1200～3000	1200～3200	3000	6000
本体形式	自在	●	●	●	●	●	●
	固定	●	●		●	―	●
	ストッパ	●	●	―	●	―	―
	ねじ込み	●	●	―	●	―	―
	ねじ込み+ストッパ	●	●	―	●	―	―
特長		防錆効果の高いステンレス製キャスタです。	台車用として最適なキャスタです。	1台で自在と固定機能を兼用できます。	取付高さが低く低重心、走行安定性に優れています。	市場で多く流通しているキャスタと互換性のある業界標準ピッチ仕様品。装置や機械搬送用に適した重荷重タイプです。	

カタログ頁		P.884	P.885 ★	P.885・P.886	P.888 ★	P.890	P.891
タイプ		極重荷重	双輪・中荷重	双輪・重荷重	振動吸収用	クリーン環境用	アジャスタ付軽量タイプ
外観							
型式		CKZ□	CWM-P	CWMJ・CWG	CMP□	CH□PA	CMJZ
車輪径(D)mm		φ50～100	φ38・50	φ50～75	φ100・125	φ75・100	φ50～75
許容荷重(N)		4000～9000	1200～1500	4000～6000	300	800・1000	600・700
本体形式	自在	●	●	●	●	●	●
	固定	●	―	―	―	―	―
	ストッパ	―	―	―	●	―	*●
	ねじ込み	―	―	―	●	●	―
	ねじ込み+ストッパ	―	―	―	●	―	―
特長		取り扱い中、最も耐荷重性が高いキャスタです。	旋回性に優れ小型機器や作業台車用に適した業界標準ピッチタイプです。	双輪構造により旋回性に優れ、小回りが必要な場合に最適です。	走行時の振動吸収効果が高いキャスタです。	低発塵性グリースを採用し、クリーン環境対策を施したキャスタです。	本体樹脂製でソフトタッチ。安全性を考慮した設計です。

カタログ頁		P.892	P.892・P.893	P.893	P.894	P.897	P.899
タイプ		省スペース	アジャスタ付	重荷重一体型	アジャスタ付大径車輪	一体型	鋳物製(牽引用)
外観							
型式		CMPA□	CMAF・CMAS	CGAN	CDAN	HCFTF□	CPBRN
車輪径(D)mm		φ50・60	φ50～75	φ65・75	φ75・100	φ40～75	φ100～250
許容荷重(N)		1000	1500～2500	3000～4000	3000	60～500	1000～6500
本体形式	自在	●	●	●	●	●	●
	固定	―	―	―	―	―	―
	ストッパ	―	*●	*●	*●	*●	―
	ねじ込み	―	―	―	―	―	―
	ねじ込み+ストッパ	●	―	―	―	―	―
特長		デザインキャスタとアジャスタパッドを一体化、旋回半径もコンパクトです。	アジャスタパッドを床面に降ろすと据付状態になる構造です。	アジャスタ付で取り付け部がコンパクトです。	車輪径が大きくグレーチング等段差もスムーズです。	各種フレームユニット搬送用に適したキャスタです。	動力牽引が可能なキャスタ。AGV(自動搬送台車)用に最適です。

★互換性のある業界標準ピッチ品　　*アジャスタパッドによるストッパ機能になります。

■各種車輪性能の比較表 (◎=優　○=良　△=可　×=不可)

項　目	合成ゴム	ウレタンゴム	MCナイロン	ナイロン(白)	フェノール	特殊強化プラスチック	導電性ゴム	導電性MCナイロン	PEEK	鋳物
耐摩耗性	◎	◎	◎	○	○	△	◎	◎	○	◎
耐油性	△	○	◎	◎	◎	○	△	◎	◎	◎
耐水性	◎	○	◎	◎	○	○	◎	◎	○	○
コスト	◎	○	△	◎	△	○	○	△	△	○
騒音	◎	○	△	×	△	△	◎	△	△	×
耐荷重性	△	◎	◎	△	◎	◎	△	◎	◎	◎
移動抵抗	△	○	◎	○	◎	○	△	◎	○	○
ゴム硬度ショアA	70±5	90±5	―	―	―	―	75±5	―	―	―
使用温度	―5～60℃	―20～80℃	―20～120℃	―10～120℃	―40～180℃	―20～80℃	―5～60℃	―20～120℃	―50～250℃	―40～200℃
特長	天然ゴムSBR、BR等を理想的に配合し、一般車輪として、最も標準的なタイプ。	耐摩耗、耐油性に優れている。また始動、走行抵抗が小さい。	耐油性、耐荷重に優れている。始動、走行抵抗が小さい。	耐油、耐水性に優れています。始動、走行抵抗が小さい。	耐油、耐熱、耐荷重性に優れている。また、始動抵抗が小さい。	従来の車輪より接地幅を広くし高荷重に適用。比較的安価。	SBRにカーボンブラックを大量に配合したゴムでアースの役割をはたします。	帯電防止グリスを封入しました。ほこりの付着を嫌う環境に最適です。	耐熱性に優れています。高温下での使用が可能です。	耐摩耗、耐熱、耐蝕性に優れている。

■キャスタの選定

1 許容荷重

カタログ表中の許容荷重は、平坦な床面を人力で搬送する場合の荷重の限度を指示しています。積載される重量を計算し、それに見合った許容荷重のキャスタをお選びください。なお、4個使用の場合でも、荷重は3点で受ける場合がありますので、総荷重の限度は通常下記のような計算式で考えるのが一般的です。

(例)　キャスタ4個使用の場合
　　総荷重の限度=1個当りの許容荷重×4個×0.8
ご注意　異なるサイズの製品を併用する場合は許容荷重の低いキャスタをもとに計算してください。

2 使用速度

使用速度は平坦な路面を歩行速度以下で間欠的に使用し、動力による牽引(一部キャスタ除く)や発熱を伴う連続使用は避けてください。

車輪径	使用速度
75mm以下	2km/h以下
100mm以下	4km/h以下

3 ストッパ

長期の使用による摩耗・損傷で、気付かないうちに機能の低下をきたす恐れがありますのでご注意ください。
一般に、車輪の材質によって制動力は異なります。
製品の安全上、特に必要がある場合は他の手段(車輪止め、フロアストッパ)を使用してください。

4 使用環境

通常、キャスタは常温の構内で使用されることを想定しています。(一部キャスタ除く)
高温、低温、多湿、酸、アルカリ、塩分、溶剤、油、海水、薬品等の影響を受ける特殊な環境でのご使用は避けてください。

5 取付方法

①取付面が水平になるように取り付けてください。
②旋回(自在)キャスタは、その旋回軸が垂直になるように取り付けてください。
③固定キャスタはお互いに平行になるように取り付けてください。
④取り付け穴部を確認し、適正なボルト・ナットで緩みが無いよう確実に取付作業を行なってください。
⑤ねじ込み式キャスタの取付は、適正トルクでネジの六角部を締めてください。
過度に締め付けトルクを加えると軸部が緊張し、破断の原因となります。
(参考　ネジ径12mmの適正トルク20～50N・m)

6 キャスタの選定のポイント

荷　　重：積載重量に応じた選定をしてください。
車　　輪　径：大きいほど軽く動き、凹凸や段差乗り越えに有利です。
車　輪　材　質：材質の性質に応じて選定してください。

ゴム車輪　最も一般的な車輪材質です。ソフトな操作感で走行性が良いです。低コストですが、油に弱く、黒色ゴム車輪は床面を汚染することがあります。

ウレタン車輪　ゴムに比べて硬度が高く始動性が良いです。油に強く、床面への汚染がありません。

ナイロン車輪　硬度が非常に高く、タワミが無いので軽く動きます。しかし、床面を傷つける、走行音が大きい、タワミが無いので段差のある場所では走行抵抗が大きい等のデメリットもあります。

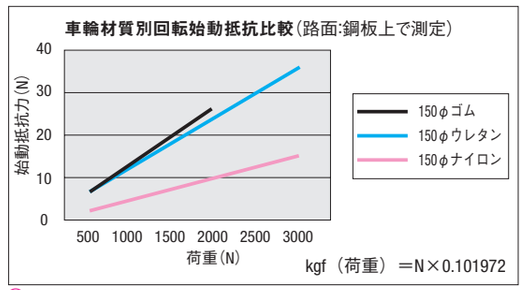

上記データは参考値です。

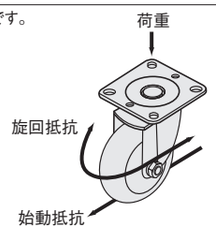

規格追加
赤文字表示

CASTERS

キャスタ

ー軽荷重・ねじ込み・アングルタイプー

許容荷重：80～400N　業界標準ピッチ（CLGJ・CLGK）

CADデータフォルダ名：49_Casters

■特長：最も許容荷重の低い小型キャスタです。

■軽荷重タイプ

RoHS

自在タイプ　CLGJ　　固定タイプ　CLGK

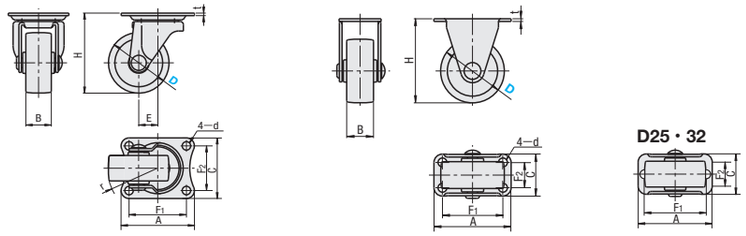

Type	本体		車輪	ベアリング	
	M材質	S表面処理	M材質（色）	旋回部	車輪部
CLGJ・CLGK	SPHC	三価クロメート	合成ゴム（黒）・ナイロン（白）・ウレタン（茶）・FC250（グレー）	有	無

本体タイプ	型式 Type	D	車輪材質	H	車幅 B	A	C	F1	F2	d	t	E	r	許容荷重（N） ゴム	ナイロン	ウレタン	鋳物	質量（g） ゴム	ナイロン	ウレタン	鋳物
自在タイプ	CLGJ	25	R（ゴム）N（ナイロン）U（ウレタン）G（鋳物）	35	12	35	30	28	23	4.2	1.6	8	21	80	100	100	120	30	28	36	53
		32		42	14	38	32	30	24		1.6	10	27	120	180	180	200	48	40	50	68
		38		50	17	46	38	36	28	5.3	1.6	12	32	200	280	280	300	85	73	62	116
		50		65	21	59	47	46	35	6.5	2.0	16	42	300	380	380	400	137	106	119	213
固定タイプ	CLGK	25		35	12	36	18	29	0	4.2	1.6	—	—	80	100	100	120	25	23	31	47
		32		42	14		20		0		1.6			120	180	180	200	38	30	40	58
		38		50	17	46	25	36	15	5.3	1.6			200	280	280	300	63	48	52	106
		50		65	21	58	40	45	25	6.5	2.0			300	380	380	400	126	95	107	220

Order 注文例　型式 CLGJ38 ― 車輪材質 R

Delivery 出荷日　在庫品　翌日出荷 P.81
ご希望によりPM5:00迄、当日出荷受付致します。

Price 価格　■数量スライド価格（1円未満切り捨て）P.81

数量	1～49	50～99
値引率	基準単価	20%

100コ以上お見積りになります。

型式 Type	D	¥基準単価 ゴム	ナイロン	ウレタン	鋳物
CLGJ	25	160	110	180	180
	32	180	160	210	210
	38	280	250	370	330
	50	470	420	740	610
CLGK	25	140	110	180	150
	32	160	140	190	180
	38	210	180	320	250
	50	370	330	610	490

RoHS

CNGN　　CNGA　　CNGAS

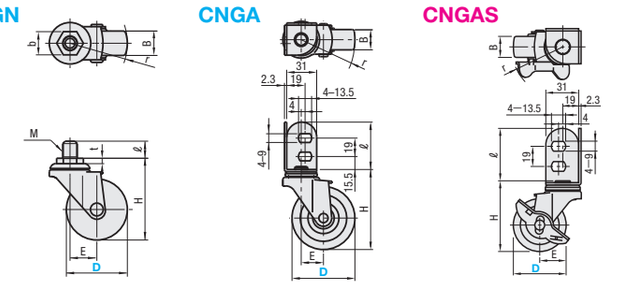

本体		車輪	ベアリング	
M材質	S表面処理	M材質（色）	旋回部	車輪部
SPHC	三価クロメート	合成ゴム（黒）	有	無

全タイプ旋回します。

取付形状	型式 Type	D	車輪材質	H	B	M（並目）	ℓ	b	t	E	r	許容荷重（N）	質量（g）	¥基準単価
ねじ込み	CNGN	*50	R（ゴム）	67	20	12	14	19	4	22	49	350	160	240
		65		84			25	19		25	60		230	370
		75		96						30	70	400	280	410
アングル取付	CNGA	50		65	20	—	51	—	—	22	47	300	200	340
		65		82	21					23	56		270	490
		75		92						27	65	400	310	570
アングル取付ストッパ付タイプ	CNGAS	50		67	20	—	51	—	—	22	49	300	210	390
		65		85	21					23	56		285	580
		75		97						27	65	400	330	620

*CNGN50はMサイズが（M12×1.25）になります。

Order 注文例　型式 CNGN50 ― 車輪材質 R

Delivery 出荷日　在庫品　翌日出荷 P.81
ご希望によりPM5:00迄、当日出荷受付致します。

Price 価格　■数量スライド価格（1円未満切り捨て）P.81

数量	1～29	30～49	50～99
値引率	基準単価	5%	10%

表示数量超えはお見積り

ELECTRO STATIC CASTERS

キャスタ

ー導電性タイプー

許容荷重：300～600N

納期短縮

CADデータフォルダ名：49_Casters

■特長：帯電防止効果のある車輪を装備したキャスタです。

RoHS

自在タイプ CRJDG CSRJDG（ステンレス）　固定タイプ CRKDG CSRKDG（ステンレス）　ストッパ付タイプ CRSDG CSRSDG（ステンレス）　ねじ式タイプ CRMNU CSMSNU（ステンレス）　ねじ式ストッパ付タイプ CRMNSU CSMSNSU（ステンレス）

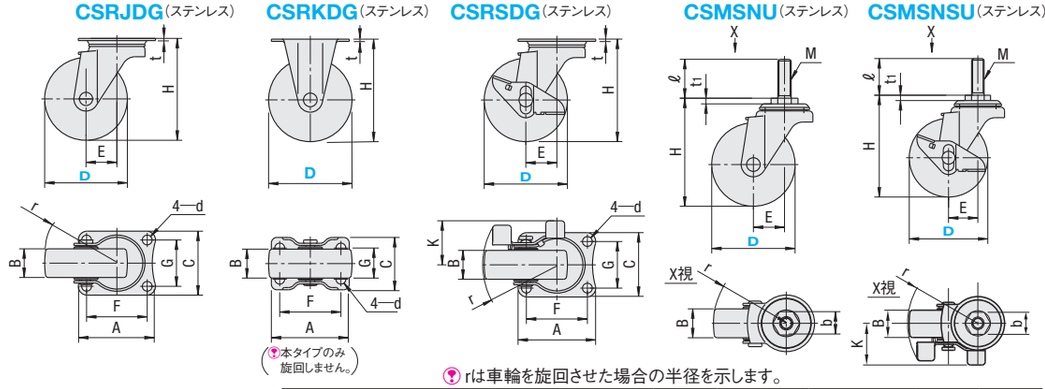

本タイプのみ旋回しません。

rは車輪を旋回させた場合の半径を示します。

導電性ゴムの体積固有抵抗値 10^2～10^4Ω・cm

Type	本体 M材質	S表面処理	車輪 M材質（色）	ベアリング 旋回部	車輪部
CRJDG・CRKDG・CRSDG・CRMNU・CRMNSU	SPHC	三価クロメート	導電性ゴム（黒）	有	無
CSRJDG・CSRKDG・CSRSDG・CSMSNU・CSMSNSU	SUS304	電解研磨			

本体タイプ	型式 スチールタイプ	ステンレスタイプ	D	B	H	A	C	r スチールタイプ	ステンレスタイプ	K スチールタイプ	ステンレスタイプ	F	d	t	E	G	許容荷重（N）	質量（g）	¥基準単価 スチールタイプ	ステンレスタイプ
自在タイプ	CRJDG	CSRJDG	50	20	65	70	42	47	47	—	—	56	6.5	2	22	28	300	190	390	740
			65	25	85		58	61	61			55	8.8	2.3	27	42	500	370	650	940
			75		93			66	66						28		600	420	750	1,060
			100		122	100		82	82			82			31	40	500	600	1,140	2,090
固定タイプ	CRKDG	CSRKDG	50	20	65	70	42	—	—	—	—	56	6.5	2	—	28	300	140	350	470
			65	25	85		47					55	8.8	2.3			500	250	530	740
			75		93												600	290	610	830
			100		122	100	58					82				40	500	510	1,040	1,380
ストッパタイプ	CRSDG	CSRSDG	50	20	65	70	42	51	49	32	31	56	6.5	2	22	28	300	210	460	930
			65	25	85		58	67	67	43	40	55	8.8	2.3	27	42	500	430	760	1,130
			75		93			68	68						28		600	470	850	1,240
			100		122	100		82	82	44	43	82			31	40	500	670	1,240	2,510

本体タイプ	型式 スチールタイプ	ステンレスタイプ	D	B	H	E	r スチールタイプ	ステンレスタイプ	K スチールタイプ	ステンレスタイプ	M	b	t1 スチールタイプ	ステンレスタイプ	ℓ	許容荷重（N）	質量（g）	¥基準単価 スチールタイプ	ステンレスタイプ
ねじ式タイプ	CRMNU	CSMSNU	50	20	68	22	47	47	—	—	12	19	4.8	4.5	35	300	200	390	790
			65A	25	89	27	61	61			12	21	4.0	5.1	35	500	390	720	1,500
			65B								16	23			40	500	420		
			75A		97	28	66	66			12	21			35	600	430	810	1,610
			75B								16	23			40	600	460		
			100A		126	31	82	82			12	21			35	500	580	1,140	2,290
			100B								16	23			40	500	610		
ねじ式ストッパ付タイプ	CRMNSU	CSMSNSU	50	20	68	22	49	49	32	31	12	19	4.8	4.5	35	300	220	450	960
			65A	25	89	27	70	66	43	43	12	21	4.0	5.1	35	500	440	830	1,660
			65B								16	23			40	500	470		
			75A		97	28	71	68			12	21			35	600	480	930	1,820
			75B								16	23			40	600	510		
			100A		126	31	82	82	44	43	12	21			35	500	650	1,280	2,730
			100B								16	23			40	500	680		2,660

ねじ式タイプには、パイプ差込用スパナ（P.747）と専用スパナ（インターネット販売）をご利用ください。

Order 注文ず　型式 CRJDG100 CSMSNU65B

Delivery 出荷日　●CRJDG・CRKDG・CRSDG・CRMNSU（□部）　在庫品　翌日出荷 P.81　3 日目発送
ご希望によりPM5:00迄、当日出荷受付致します。

Price 価格　■数量スライド価格（1円未満切り捨て）P.81

数量	1～19	20～34	35～49	50～99
値引率	基準単価	5%	10%	18%

表示数量超えはお見積り

新商品

CASTERS

キャスタ

業界標準ピッチ対応　許容荷重：300～600N

CADデータフォルダ名：49_Casters

■台車用として最も多く流通しているキャスタと互換性（車輪径・取付高・取付ピッチ）があります。

RoHS

（ナイロン車輪）

（ウレタン車輪）

（ゴム車輪）

本体		車輪	ベアリング	
M材質	S表面処理	M材質（色）	旋回部	車輪部
SPHC	三価クロメート	合成ゴム（黒）・ウレタン（茶）・ナイロン（白）	有	無

自　在
CHAMJ－E

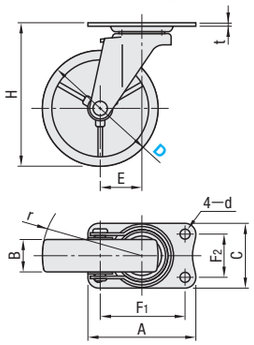

固　定
CHAMK－E

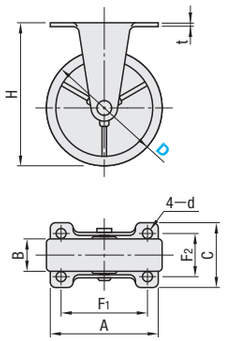

自在＋ストッパ付
CHAMS－E

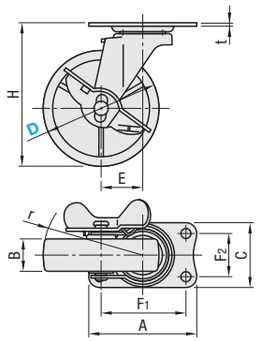

本体タイプ	型式 Type	型式 D	車輪材質	H	A	C	F1	F2	d	E	r	B R	B U	B N	t	許容荷重(N) R	許容荷重(N) U	許容荷重(N) N	質量(g) R	質量(g) U	質量(g) N
自在タイプ	CHAMJ－E	50	R（ゴム） U（ウレタン） N（ナイロン）	65	70	42	56	28	6.5	22	47	20	21	21	2	300	380	400	180	165	150
		65		82						23	56						400		250	200	190
		75		92						27	65	21				400	450	500	285	215	200
		100		122	100	58	82	40	8.8	31	82	25	28	25	2.3	500	600	600	600	465	420
固定タイプ	CHAMK－E	50		65	70	42	56	28	6.5	—	—	20	21	21	2	300	380	400	140	120	110
		65		82													400		195	145	135
		75		92								21				400	450	500	230	160	145
		100		122	100	58	82	40	8.8			25	28	25	2.3	500	600	600	505	345	325
自在ストッパ付タイプ	CHAMS－E	50		65	70	42	56	28	6.5	22	47	20	21	21	2	300	380	400	205	185	170
		65		82						23	56						400		285	215	215
		75		92						27	65	21				400	450	500	320	250	230
		100		122	100	58	82	40	8.8	31	82	25	28	25	2.3	500	600	600	670	525	475

Order 注文例

型式	－	車輪材質
CHAMS－E75	－	U

Delivery 出荷日　在庫品　翌日出荷 P.81

ご希望によりPM5:00迄、当日出荷受付致します。

Price 価格

■数量スライド価格（1円未満切り捨て）P.81

数量	1～49	50～99	100～199
値引率	基準単価	10%	15%

表示数量超えはお見積り

型式 Type	型式 D	¥基準単価 ゴム	¥基準単価 ウレタン	¥基準単価 ナイロン
CHAMJ－E	50	270	390	260
	65	360	580	330
	75	410	600	390
	100	720	940	660
CHAMK－E	50	216	323	200
	65	303	462	260
	75	336	522	320
	100	624	900	590
CHAMS－E	50	320	470	340
	65	400	680	460
	75	460	720	470
	100	790	1,130	730

新商品

CASTERS

キャスタ

業界標準ピッチ対応　許容荷重：500～1600N

CADデータフォルダ名：49_Casters

■台車用として最も多く流通しているキャスタと互換性（車輪径・取付高・取付ピッチ）があります。

RoHS

（ゴム車輪）

（ウレタン車輪）

（ナイロン車輪）

本体		車輪	ベアリング	
M材質	S表面処理	M材質（色）	旋回部	車輪部
SPHC	三価クロメート	合成ゴム（黒）・ウレタン（D50・65・75茶　D100・125・150グレー）・ナイロン（白）	有	無

自　在
CHAMJ－S

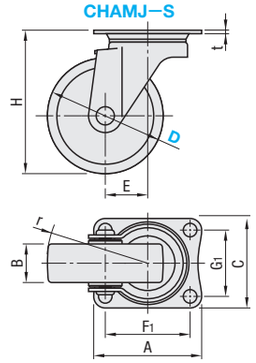

D100･125･150
長穴d拡大図

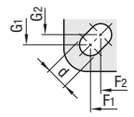

固　定
CHAMK－S

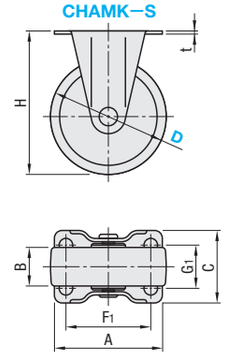

自在＋ストッパ付
CHAMS－S

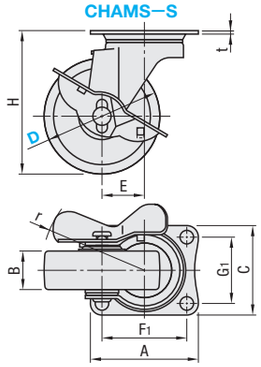

本体タイプ	型式 Type	型式 D	車輪材質	H	A	C	F1	F2	G1	G2	d	E	r	B R	B U	B N	t	許容荷重(N) R	許容荷重(N) U	許容荷重(N) N	質量(g) R	質量(g) U	質量(g) N
自在タイプ	CHAMJ－S	50	R（ゴム） U（ウレタン） N（ナイロン）	70	70	58	55	—	42	—	8.8	27	53	28	25	28	2.3	500	600	600	325	305	290
		65		85									61	25		25				700	375	325	310
		75		93								28	66			26		600	700	800	420	345	325
		100		132	90	90	71	68	71	68	11	32	83	32	32	32	3.2	1200	1000	1200	920	790	770
		125		168	102	102	80	75	80	75		40	105	38	40	40		1500	1300	1500	1505	1465	1315
		150		190									115	40				1600	1400	1600	1710	1585	1490
固定タイプ	CHAMK－S	50		70	70	47	55	—	28	—	8.8	—	—	28	25	28	2.3	500	600	600	195	175	160
		65		85										25		25				700	250	200	185
		75		93											26			600	700	800	295	220	200
		100		132	110	75	90	80	50	45	11			32	32	32	2.6	1200	1000	1200	740	610	585
		125		168	136	100	112	100	53	56				38	40	40	3.0	1500	1300	1500	1135	1090	945
		150		190	137	93								40			2.6	1600	1400	1600	1290	1160	1100
自在ストッパ付タイプ	CHAMS－S	50		70	70	58	55	—	42	—	8.8	27	67	28	25	28	2.3	500	600	600	345	335	310
		65		85									68	25		25				700	430	375	350
		75		93								28			26			600	700	800	470	380	360
		100		132	90	90	91	68	71	68	11	32	86	32	32	32	3.2	1200	1000	1200	1005	875	850
		125		168	102	102	80	75	80	75		40	108	38	40	40		1500	1300	1500	1690	1650	1505
		150		190									115	40				1600	1400	1600	1875	1750	1700

Order 注文例

型式	－	車輪材質
CHAMJ－S65	－	R

Delivery 出荷日　在庫品　翌日出荷 P.81

ご希望によりPM5:00迄、当日出荷受付致します。

Price 価格

■数量スライド価格（1円未満切り捨て）P.81

数量	1～49	50～99	100～199
値引率	基準単価	10%	15%

表示数量超えはお見積り

型式 Type	型式 D	¥基準単価 ゴム	¥基準単価 ウレタン	¥基準単価 ナイロン
CHAMJ－S	50	330	590	380
	65	410	680	430
	75	450	740	480
	100	880	1,580	930
	125	1,470	2,330	1,620
	150	1,620	2,860	1,860
CHAMK－S	50	260	510	280
	65	330	580	310
	75	390	640	360
	100	740	1,380	730
	125	1,090	1,880	1,250
	150	1,270	2,630	1,490
CHAMS－S	50	480	690	490
	65	490	770	530
	75	540	820	590
	100	1,080	1,820	1,130
	125	1,900	2,370	2,010
	150	2,300	2,990	2,370

ミスミ FAメカ2009　2D･3D　CADデータ完備！　ミスミFA　検索　http://fa.misumi.jp/

CASTERS –MEDIUM DUTY TYPE–

キャスタ　軽中荷重タイプ　許容荷重：500～1600N

プライスダウン 7%
□:値下げ価格

CADデータフォルダ名：49_Casters

■小型から中型クラスの台車に利用されるタイプです。

RoHS

（ゴム車輪）

（ウレタン車輪）

（ナイロン車輪）

自在タイプ
CNGJ
CNSGJ

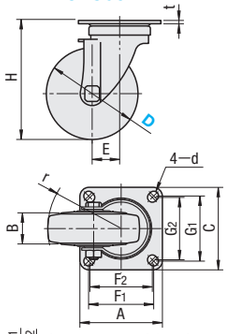

固定タイプ
CNGK
CNSGK

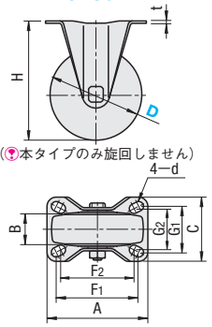

（本タイプのみ旋回しません）

自在ストッパ付タイプ
CNGS50・65・75・100・125・150
CNSGS100・125・150

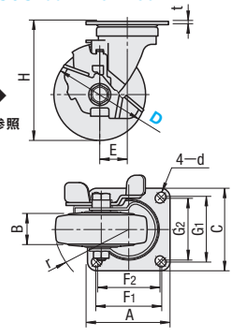

下図参照

CNSGS65・75

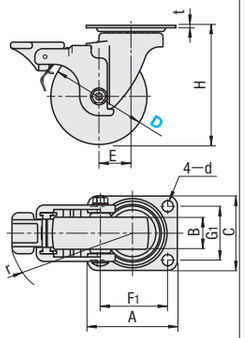

Type	本体 Ⓜ材質	本体 Ⓢ表面処理	車輪 Ⓜ材質（色）	ベアリング 旋回部	ベアリング 車輪部
CNG□	SPHC	三価クロメート	合成ゴム(黒)・ウレタン(茶)・ナイロン(白)	有	D50・65・75無
CNSG□	SUS304	バレル研磨			

D100のナイロン車輪タイプの車輪部にベアリングは入っていません。

本体タイプ	型式 Type	型式 D	車輪材質	B	H	A	C	r	F1	F2	G1	G2	d	t スチール	t ステンレス	E	許容荷重(N) ゴム車輪	許容荷重(N) ウレタン車輪	許容荷重(N) ナイロン車輪	質量(g) ゴム	質量(g) ウレタン	質量(g) ナイロン
自在タイプ	CNGJ(スチール) CNSGJ(ステンレス)	50	R（ゴム） U（ウレタン） N（ナイロン）	21(※20)	65	59	47	46	46	—	35	—	6.5	2.0	—	16	500	—	600	170	—	140
		65		25	85	70	58	59	55		42		8.8	2.3	2.0	25	500	700	700	370	310	300
		75			93			65									600	800	800	390	330	320
		100		32(★29)	130	90	90	84	71	68	71	68	10.5	2.9	3.0	30	1200	1200	1200	1055	930	900
		125		38(★35)	165	102	102	103	80	75	80	75	11	4.0	4.0	35	1500	1500	1500	1600	1500	1350
		150		40(※35)	190			120								40	1600	1600	1600	1835	1750	1680
固定タイプ	CNGK(スチール) CNSGK(ステンレス)	50		21(※20)	65	58	44	—	45	—	—	25	6.5	2.0	—	—	500	—	600	130	—	110
		65		25	85	70	52 (＊47)		55			28	8.8	2.3	2.0		500	700	700	260	200	190
		75			93												600	800	800	280	220	190
		100		32(★29)	130	110	70		90	80	50	45	10.5	2.6	2.5		1200	1200	1200	770	645	615
		125		38(★35)	165	140	80		112	100	(56)	(53)	11	4.0			1500	1500	1500	1100	1000	850
		150		40(※35)	190												1600	1600	1600	1400	1315	1245
自在ストッパ付タイプ	CNGS(スチール) CNSGS(ステンレス)	50		21(※20)	65	59	47	56	46	—	35	—	6.5	2.0	—	16	500	—	600	220	—	190
		65		25	85	70	58	99	55		42		8.8	2.3	2.0	25	500	700	700	420	360	350
		75			93												600	800	800	450	390	380
		100		32(★29)	130	90	90	102	71	68	71	68	10.5	2.9	3.0	30	1200	1200	1200	1220	1095	1065
		125		38(★35)	165	102	102	125	80	75	80	75	11	4.0	4.0	35	1500	1500	1500	1735	1635	1485
		150		40(※35)	190			128								40	1600	1600	1600	2045	1950	1890

D寸50にウレタンは適用できません。（※）は車輪がウレタン・ナイロンの場合の寸法、（★）は車輪がウレタンの場合の寸法、（＊）はCNSGKの場合の寸法となります。

Order 注文例

型式	—	車輪材質
CNGJ100	—	U

Delivery 出荷日

●CNGJ・CNGK・CNGS
在庫品　翌日出荷 P.81
ご希望によりPM5:00迄、当日出荷受付致します。

●CNSGJ・CNSGK・CNSGS
3 日目発送

○ストッパの向き

上図 ➡ 方向を正面に見た場合です。

Price 価格

■数量スライド価格（1円未満切り捨て） P.81

数量	1～19	20～34	35～49	50～99
値引率	基準単価	5%	10%	18%

表示数量超えはお見積り

型式 Type	型式 D	¥基準単価 スチール ゴム	スチール ウレタン	スチール ナイロン	ステンレス ゴム	ステンレス ウレタン	ステンレス ナイロン
CNGJ（スチール） CNSGJ（ステンレス）	50	160	—	160	—	—	—
	65	270	560	270	1,390	1,620	1,390
	75	290	660	290	1,450	1,790	1,450
	100	750	1,210	760	3,390	3,610	2,810
	125	940	1,740	1,500	4,970	5,160	4,820
	150	1,090	2,100	1,700	5,470	5,550	5,160
CNGK（スチール） CNSGK（ステンレス）	50	140	—	140	—	—	—
	65	210	510	210	610	850	610
	75	260	540	260	660	1,000	660
	100	580	1,010	610	2,070	2,390	1,790
	125	820	1,550	1,300	3,310	3,550	3,230
	150	920	1,870	1,510	3,930	4,000	3,610
CNGS（スチール） CNSGS（ステンレス）	50	240	—	240	—	—	—
	65	350	740	350	1,590	1,820	1,590
	75	370	780	370	1,670	2,010	1,670
	100	910	1,370	940	3,850	4,090	3,280
	125	1,130	1,990	1,680	5,550	5,740	5,440
	150	1,270	2,290	1,870	6,030	6,110	5,740

STAINRESS CASTERS

キャスタ
ーステンレスタイプー

許容荷重：500～1800N

CADデータフォルダ名：49_Casters

■特長：軽中荷重クラスで本体ステンレス製により防錆効果の高いキャスタです。

RoHS

（ウレタン車輪）

（ウレタン車輪）

（ゴム車輪）

（ナイロン車輪）

（ウレタン車輪）

自在タイプ
CSMJU

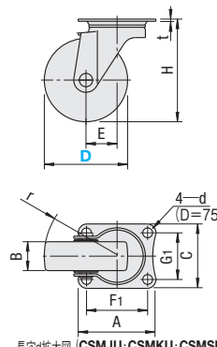

固定タイプ
CSMKU

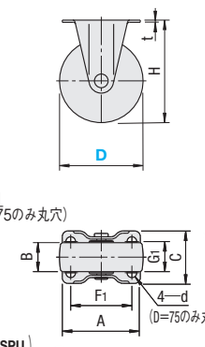

（本タイプのみ旋回しません。）

ストッパ付タイプ
CSMSPU

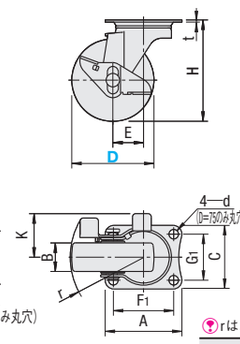

ねじ式タイプ
CSMNU

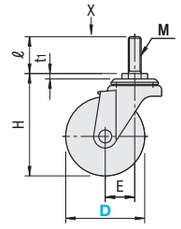

ねじ式ストッパ付タイプ
CSMNSU

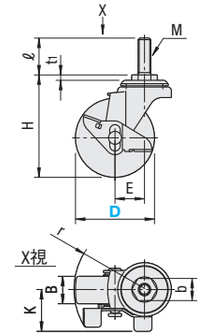

rは車輪を旋回させた場合の半径を示します。

本体 Ⓜ材質	本体 Ⓢ表面処理
SUS304	バレル研磨

車輪 Ⓜ材質	ベアリング
ゴム(黒)	—
ウレタン(グレー)	D寸100・125・150のみ
ナイロン(白)	D寸150のみ

CSMNU・CSMNSUはベアリング無

本体タイプ	型式 Type	型式 D	車輪材質	B R(ゴム)	B U(ウレタン)	B N(ナイロン)	H	A	C	F1	F2	d	t	E	G1	G2	K	r	許容荷重(N) ゴム車輪	許容荷重(N) ウレタン車輪	許容荷重(N) ナイロン車輪	質量(g)	¥基準単価 ゴム車輪	¥基準単価 ウレタン車輪	¥基準単価 ナイロン車輪
自在タイプ	CSMJU	75	R（ゴム）※1 U（ウレタン） N（ナイロン）※2	25	26	25	93	70	58	55	—	8.8	2.3	28	42	—	—	66	600	700	800	390	1,270	1,430	1,160
		100		29	32	32	132	90	90	71	68	11	3	32	71	68		82	800	1000	1000	950	2,630	3,410	2,540
		125		32			168	102	102	80	75			36	80	75		99	1000	1200	—	1230	3,670	4,760	—
		150		40	40	40	190							40				115	—	1800	1600	1500	—	5,710	5,390
固定タイプ	CSMKU	75		25	26	25	93	70	47	55	—	8.8	2.3	—	28	—	—	—	600	700	800	270	610	690	590
		100		29	32	32	132	110	75	90	80	11	3		50	45			800	1000	1000	720	1,730	2,540	1,660
		125		32			168	140	94	112	100				53	56			1000	1200	—	1180	2,610	3,700	—
		150		40	40	40	190	102	102	80	75				80	75			—	1800	1600	1290	—	4,440	4,150
ストッパ付タイプ	CSMSPU	75		25	26	25	93	70	58	55	—	8.8	2.3	28	42	—	43	68	600	700	800	430	1,450	1,700	1,410
		100		29	32	32	132	90	90	71	68	11	3	32	71	68	55	86	800	1000	1000	1060	3,240	4,040	3,170
		125		32			168	102	102	80	75			34	80	75	54	97	1000	1200	—	1340	4,140	5,390	—
		150		40	40	40	190							40			65	115	—	1800	1600	1720	—	6,510	6,190

※1　R(ゴム)タイプのD寸150は自在、固定、ストッパともにありません。　※2　N(ナイロン)タイプのD寸125は自在、固定、ストッパともにありません。

本体タイプ	型式 Type	型式 D	車輪材質	B R・N(ゴム)(ナイロン)	B U(ウレタン)	H	E	K	M	b	t1	ℓ	r	許容荷重(N) ゴム車輪	許容荷重(N) ウレタン車輪	許容荷重(N) ナイロン車輪	質量(g)	¥基準単価 ゴム車輪	¥基準単価 ウレタン車輪	¥基準単価 ナイロン車輪
ねじ式タイプ	CSMNU	75A	R（ゴム） U（ウレタン） N（ナイロン）	25	26	97	28	—	12	21	5.1	35	66	600	700	800	400	1,300	1,510	1,300
		75B							16	23		40					430			
		100A			28	126	31		12	21		35	82	500	600	600	550	1,420	1,620	1,340
		100B							16	23		40					580			
ねじ式ストッパ付タイプ	CSMNSU	75A			26	97	28	40	12	21		35	67	600	700	800	440	1,490	1,740	1,430
		75B							16	23		40					470			
		100A			28	126	31	43	12	21		35	82	500	600	600	620	1,570	2,760	1,520
		100B							16	23		40					650			

CSMNU・CSMNSUの取付には、パイプ差込用スパナPFSP21（P.747）をご利用ください。

Order 注文例

型式	—	車輪材質
CSMSPU125	—	R

Delivery 出荷日
3 日目発送

Price 価格

■数量スライド価格（1円未満切り捨て） P.81

数量	1～19	20～34	35～49	50～99
値引率	基準単価	5%	10%	18%

表示数量超えはお見積り

ミスミ FAメカ2009　ご指定サイズのCADを提供!　ミスミFA　検索　http://fa.misumi.jp/

CASTERS –MEDIUM DUTY TYPE–

キャスタ　中荷重タイプ

許容荷重：800～3000N

CADデータフォルダ名：49_Casters

■中型クラスの台車に利用される汎用的なキャスタです。

RoHS

（ゴム車輪）

（ウレタン車輪）

（モノマーキャスティングナイロン車輪）

自在タイプ **CMGJ**　固定タイプ **CMGK**　ストッパ付タイプ **CMGS**　**CMGS−L**

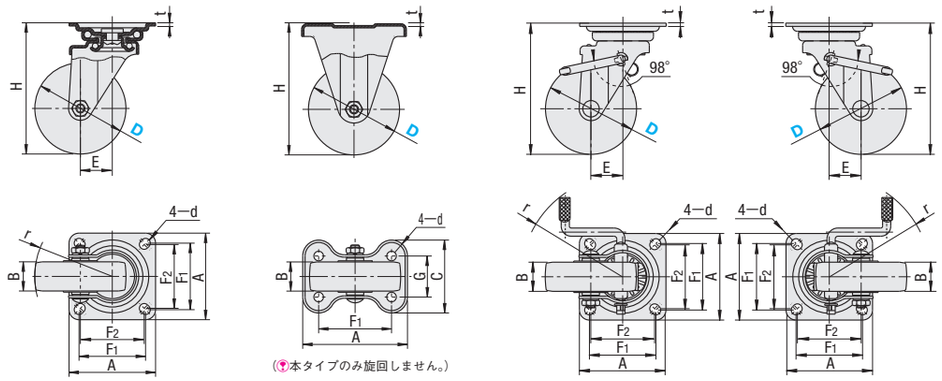

（本タイプのみ旋回しません。）

rは車輪の旋回半径およびペダルの回転半径を示します。

長穴d拡大図（**CMGJ・CMGS**）

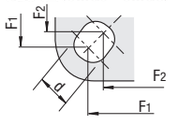

Type	本体		車輪	ベアリング	
	M 材質	S 表面処理	M 材質（色）	旋回部	車輪部
CMGJ・CMGK CMGS・CMGS-L	SPHC	三価クロメート	合成ゴム（黒）・ウレタン（青） ・モノマーキャスティングナイロン（青）・制電性ゴム（黒）・ ノンカーボン制電性ウレタン（黄）	有	有

本体タイプ	型式 Type	D	車輪材質	B（＊）	H	A	C	r	F1	F2	d	t	E	G	許容荷重（N） −R	−U	−N	−T	−K	質量（g） −R	−U	−N	−T	−K	¥基準単価 −R	−U	−N	−T	−K
自在タイプ	CMGJ	75	R（ゴム）	32	100	81	—	66	63	—	9.5	2.3	28	—	800	1200	1200	800	1200	560	650	560	560	520	680	1,240	1,790	1,640	3,370
		100	U（ウレタン）	32（34）	144	95		85	73	70	10.5	3.6	35		1200	1700	1800	1200	1700	1060	1240	1130	1060	1010	930	1,580	2,550	2,290	3,710
		130		38（42）	177	105		105	82	79	11	4.0	40		1800	2600	2700	1800	2600	2000	2210	2040	2000	2310	1,430	2,350	4,740	3,280	6,510
		150		42（44）	198	120		120	93	87			45		2000	3000	3000	2000	3000	2340	2620	2400	2340	2630	1,590	2,720	5,290	3,680	6,450
固定タイプ	CMGK	75	N（モノマーキャスティングナイロン）	32	100	95	71	—	63	—	9.5	2.3	—	40	800	1200	1200	800	1200	490	550	490	490	440	510	1,050	1,700	1,340	3,210
		100		32（34）	144	115	80		80		10.5			45	1200	1700	1800	1200	1700	830	1010	920	830	770	690	1,360	2,310	1,760	3,610
		130		38（42）	177	138	90		100		11	2.9		56	1800	2600	2700	1800	2600	1600	1870	1640	1600	1870	1,140	2,070	4,510	2,530	6,280
		150		42（44）	198										2000	3000	3000	2000	3000	1900	2190	1980	1900	2190	1,260	2,410	5,030	2,960	6,620
自在ストッパ付タイプ	CMGS CMGS−L	75	T（制電性ゴム）	32	100	81	—	89	63	—	9.5	2.3	28	—	800	1200	1200	800	1200	620	710	620	620	580	1,160	1,720	2,230	2,050	4,360
		100	K（ノンカーボン制電性ウレタン）	32（34）	144	95		110	73	70	10.5	3.6	35		1200	1700	1800	1200	1700	1170	1350	1240	1170	1080	1,340	2,020	2,990	3,040	4,440
		130		38（42）	177	105		130	82	79	11	4.0	40		1800	2600	2700	1800	2600	2180	2390	2220	2180	2390	1,890	2,840	5,220	4,370	7,450
		150		42（44）	198	120			93	87			45		2000	3000	3000	2000	3000	2520	2800	2580	2520	2800	2,020	3,210	5,760	4,770	7,760

（＊）：車輪材質がNの場合（　）寸法となります。

kgf（荷重）＝N×0.101972

Order 注文例

型式	−	車輪材質
CMGS130	−	U

Delivery 出荷日　在庫品　翌日出荷 P.81

ご希望によりPM5:00迄、当日出荷受付致します。

●T（制電性ゴム）●K（ノンカーボン制電性ウレタン）

3 日目発送

Price 価格

■数量スライド価格（1円未満切り捨て）P.81

数量	1～19	20～34	35～49	50～99
値引率	基準単価	5%	10%	18%

表示数量超えはお見積り

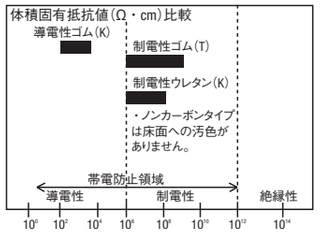

Example 使用例

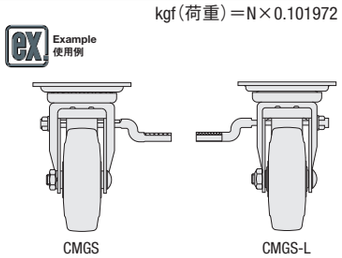

並べてご利用いただくとレバー位置が対照（内側・外側）になります。

CASTERS –MEDIUM DUTY TYPE–

キャスタ　中荷重タイプ

ーねじ式タイプ・旋回ロックタイプー

許容荷重：600～3000N

CADデータフォルダ名：49_Casters

■ ねじ式タイプ　RoHS

（ウレタン車輪）

（ナイロン車輪）

ねじ式タイプ **CMGN**　ねじ式ストッパ付タイプ **CMGNS**

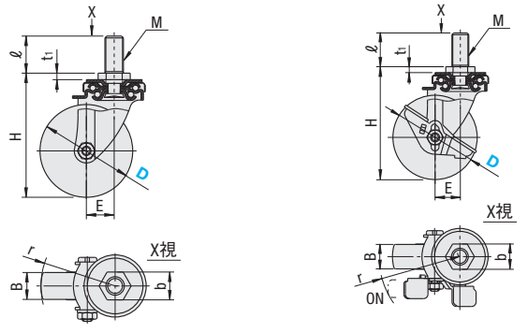

rは車輪の旋回半径およびペダルの回転半径を示します。

本体		車輪	ベアリング	
M 材質	S 表面処理	M 材質（色）	旋回部	車輪部
SPHC	三価クロメート	合成ゴム（黒）・ウレタン（茶）・ナイロン6（白）	有	D75のみ無

本体タイプ	型式 Type	D	車輪材質	B＊2	H	M（並目）	b	t1	ℓ	E	r	許容荷重（N） ゴム車輪	ウレタン車輪	ナイロン車輪	質量（g） ゴム	ウレタン	ナイロン	¥基準単価 ゴム	ウレタン	ナイロン
ねじ式タイプ	CMGN	75	R（ゴム）	25	97	16	23	4	40	25	63	600	—	800	476	—	390	430	—	430
		100	U（ウレタン）＊1	29（32）	134	20	30	7		30	80	1200	1200	1200	1026	1474	1000	1,120	1,510	1,380
自在ねじ式ストッパ付タイプ	CMGNS	75	N（ナイロン）	25	97	16	23	4	40	25	72	600	—	800	523	—	445	520	—	520
		100		29（32）	134	20	30	7		30	98	1200	1200	1200	1133	1690	1100	1,330	1,710	1,600

＊1：車輪がウレタン車輪の場合、D100のみとなります。　＊2：車輪がゴム車輪の場合Bは（　）寸法となります。

■ 旋回ロックタイプ　RoHS

CMGJV100 130　**CMGJV150**

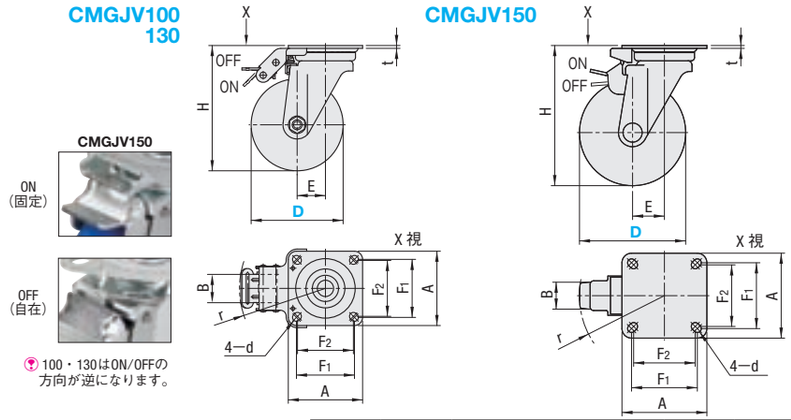

100・130はON/OFFの方向が逆になります。

●レバー操作により自在と固定（旋回ロック）の切換えができるキャスタです。

rはペダルの旋回半径を示します。

本体		車輪	ベアリング	
M 材質	S 表面処理	M 材質（色）	旋回部	車輪部
SPHC	三価クロメート	合成ゴム（黒）・ウレタン（青） モノマーキャスティングナイロン（青）	有	有

型式 Type	D	車輪材質	B（＊）	H	A	r	F1	F2	d	t	E	許容荷重（N） −R	−U	−N	質量（g） −R	−U	−N	¥基準単価 −R	−U	−N
CMGJV	100	R（ゴム） U（ウレタン） N（モノマーキャスティングナイロン）	32（34）	144	95	120	73	70	10.5	3.6	35	1200	1700	1800	1400	1580	1470	2,250	2,600	3,460
	130		38（42）	177	105	125	82	79	11	4.0	40	1800	2600	2700	2200	2410	2240	2,860	3,990	5,760
	150		42（44）	198	120	124	93	87			45	2000	3000	3000	2710	2990	2770	2,980	4,470	6,090

＊：車輪材質がNの場合（　）寸法となります。

Order 注文例

型式	−	車輪材質
CMGN75	−	R
CMGJV130	−	N

Delivery 出荷日　在庫品　翌日出荷 P.81

ご希望によりPM5:00迄、当日出荷受付致します。

●CMGJVのみ

3 日目発送

Price 価格

■数量スライド価格（1円未満切り捨て）P.81

数量	1～19	20～34	35～49	50～99
値引率	基準単価	5%	10%	18%

表示数量超えはお見積り

ミスミ FAメカ2009　ご注文型番を自動生成!　ミスミFA　検索　http://fa.misumi.jp/

規格追加
赤文字表示

CASTERS
キャスタ
ー低床タイプー

許容荷重：1600～3200N

納期短縮

CADデータフォルダ名：49_Casters

■特長：取付高さが低く抑えられ低重心。重量物の搬送用に御利用いただけます。

Type 自在	Type 固定	Type ストッパ	D	車輪 M 材質	本体 材質	本体 S 表面処理	ベアリング（車輪軸受部）
CHJF	CHJK	CHJS	50	特殊強化プラスチック（黒）	SPHC	三価クロメート	有
			50A				―
			50S				
			65A				有
			75A				
			65	フェノール（黒）			
			75				
CHJFM	CHJKM	CHJSM	50A	MCナイロン（青）			―
			65				有
			75				
CHJFD	CHJKD	CHJSD	50A	導電性MCナイロン（黒）			―
			65				有
			75				

Type ねじ込み	Type ねじ込み＋ストッパ	D	車輪 M 材質	本体 材質	本体 S 表面処理	ベアリング（車輪軸受部）
CHJFN	CHJFNS	50A	特殊強化プラスチック（黒）	SPHC	三価クロメート	―
		50B				有
		65A				
		65B				
		75A				
		75B				
CHJNM	CHJNSM	50A	MCナイロン（青）			―
		50B				有
		65A				
		65B				
		75A				
		75B				

自在タイプ CHJF CHJFM CHJFD　固定タイプ CHJK CHJKM CHJKD　ストッパ付タイプ CHJS CHJSM CHJSD　ねじ式タイプ CHJFN CHJNM　ねじ式ストッパ付タイプ CHJFNS CHJNSM

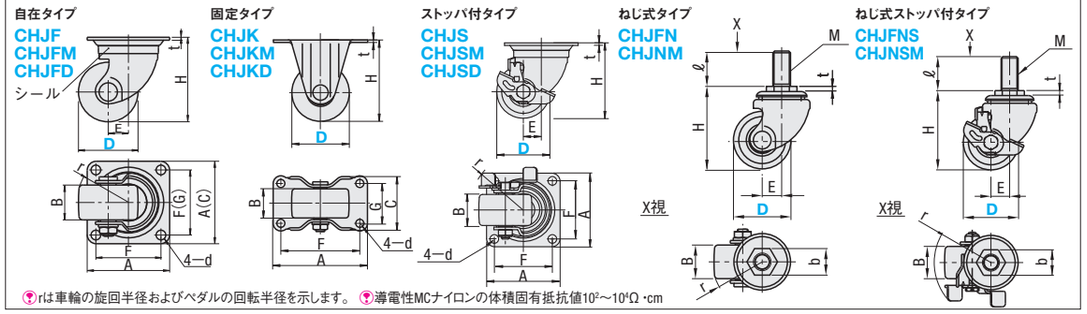

rは車輪の旋回半径およびペダルの回転半径を示します。　導電性MCナイロンの体積固有抵抗値10^2～10^4Ω・cm

本体タイプ	型式 Type	D	H	B	A	C	F	G	d	t	E	r	許容荷重（N） プラスチック	フェノール	MCナイロン	導電性MCナイロン	質量（g）
自在	CHJF（プラスチック・フェノール） CHJFM（MCナイロン） CHJFD（導電性MCナイロン）	50	68	28	64	―	50	―	6.5	2.3	25	51	1600	―	―	―	340
		*50A													1600	1600	
		*50S			70	54	54	36							―	―	
		65	92	38	90	―	71	―	10.5	3.2	22	57	―	3000	3000	3000	870
		65A											3000	―	―	―	
		75	106									61	―	3200	3200	3200	970
		75A											3200	―	―	―	
固定	CHJK（プラスチック・フェノール） CHJKM（MCナイロン） CHJKD（導電性MCナイロン車輪）	50	68	28	80	50	66	36	6.5	2.3	―	―	1600	―	―	―	200
		*50A													1600	1600	
		65	92	38	111	70	91	47	10.5	3.2			―	3000	3000	3000	615
		65A											3000	―	―	―	
		75	106		123	72	103	52					―	3200	3200	3200	725
		75A											3200	―	―	―	
自在＋ストッパ付	CHJS（プラスチック・フェノール） CHJSM（MCナイロン） CHJSD（導電性MCナイロン車輪）	*50A	68	28	64	―	50	―	6.5	2.3	25	65	1600	―	1600	1600	380
		65	92	38	90		71		10.5	3.2	22	67	―	3000	3000	3000	960
		65A											3000	―	―	―	
		75	106										―	3200	3200	3200	1050
		75A											3200	―	―	―	

*50A・50Sタイプは車輪部にベアリングが入っておりません。*50SタイプはP.633アルミフレーム用キャスタプレートユニットHAJCHPの交換用キャスタとしてもご利用いただけます。

本体タイプ	型式 Type	D	ℓ（ねじ長）	M（並目）	H	B	b	t	E	r	許容荷重（N） プラスチック	MCナイロン	質量（g）
自在＋ねじ式	CHJFN（プラスチック） CHJNM（MCナイロン）	*50A	40	16	74	28	23	7.9	25	51	1000	1000	390
		*50B		20									430
		65A		16	93	38	30	5.8	22	57	1500	1500	620
		65B		20									650
		75A		16	107					61	1600	1600	760
		75B		20									790
自在＋ねじ式＋ストッパ付	CHJFNS（プラスチック） CHJNSM（MCナイロン）	*50A	80	16	74	28	23	7.9	25	65	1000	1000	430
		*50B		20									470
		65A		16	93	38	30	5.8	22	67	1500	1500	680
		65B		20									710
		75A		16	107						1600	1600	830
		75B		20									860

*50A・50Bタイプは車輪部にベアリングが入っておりません。

Order 注文例　型式 ― ℓ
CHJF65
CHJNM65A ― 40

Delivery 出荷日　●CHJF・CHJK・CHJS（ 部）
在庫品
3 日目発送

Price 価格

■数量スライド価格（1円未満切り捨て）P.81

数量	1～19	20～34	35～49	50～99
値引率	基準単価	5%	10%	18%

表示数量超えはお見積り

本体タイプ	D	¥基準単価 CHJF・CHJK・CHJS（プラスチック・フェノール）	CHJFM・CHJKM・CHJSM（MCナイロン）	CHJFD・CHJKD・CHJSD（導電性MCナイロン）
自在	50	1,650	―	―
	50A	810	1,560	3,420
	50S	810	―	―
	65	2,790	3,200	6,720
	65A	1,380	―	―
	75	3,240	4,350	8,900
	75A	1,550	―	―
固定	50	1,370	―	―
	50A	680	1,290	3,160
	65	2,210	2,550	7,520
	65A	1,140	―	―
	75	2,780	3,520	9,180
	75A	1,290	―	―
自在＋ストッパ付	50A	1,120	1,960	3,820
	65	3,430	4,180	9,130
	65A	2,700	―	―
	75	3,580	5,130	10,780
	75A	3,020	―	―

本体タイプ	D	¥基準単価 CHJFN・CHJFNS（プラスチック）	CHJNM・CHJNSM（MCナイロン）
自在＋ねじ式	50A	1,620	2,560
	50B	1,740	
	65A	2,890	4,410
	65B		
	75A	3,040	4,580
	75B		
自在＋ねじ式ストッパ付	50A	2,020	2,660
	50B	2,160	
	65A	3,180	4,690
	65B		
	75A	3,510	4,860
	75B		

ℓ＝80の場合は上記金額に1,200円を加えた金額になります。
例）CHJFN50A－40　1,620円
　　CHJFN50A－80　2,820円

CASTERS
キャスタ
ー低床・ステンレスタイプー

許容荷重：1200～2500N

CADデータフォルダ名：49_Casters

型式 Type	D	本体 M 材質	本体 S 表面処理	車輪 M 材質（色）	シール M 材質	ベアリング 旋回部	ベアリング 車輪部
CHJFS CHJKS CHJSS	50	SUS304	バレル研磨	特殊強化プラスチック（黒）	ウレタン	有	有
	50A						―
	65			フェノール（黒）			有
	65A			特殊強化プラスチック（黒）			
	75A						
	75			フェノール（黒）			

CHJSS50はありません。

自在タイプ CHJFS　固定タイプ CHJKS　CHJSS 自在＋ストッパ付タイプ　D=50Aタイプ

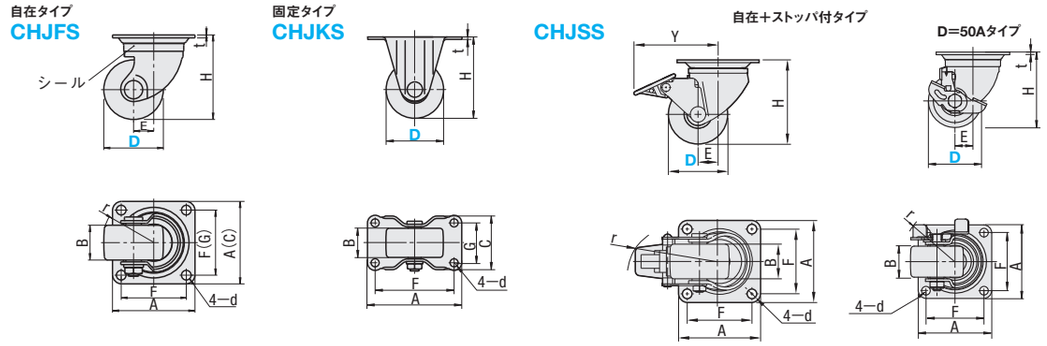

rは車輪の旋回半径およびペダルの回転半径を示します。

本体タイプ	型式 Type	D	H	B	A	C	F	G	d	t	E	r	許容荷重（N） プラスチック	フェノール	質量（g） プラスチック	フェノール	¥基準単価 CHJFS・CHJKS・CHJSS（プラスチック・フェノール）
自在	CHJFS	50	68	28	64	―	50	―	6.5	2	25	51	1200	―	290	―	3,180
		*50A															2,120
		65	92	38	90	―	71	―	10.5	3	22	57	―	2300	―	810	7,040
		65A											2300	―	810	―	6,500
		75	106									61	―	2500	―	910	7,240
		75A											2500	―	910	―	6,600
固定	CHJKS	50	68	28	80	50	66	36	6.5	2	―	―	1200	―	180	―	1,920
		50A															840
		65	92	38	111	70	91	47	10.5	3			―	2300	―	580	4,260
		65A											2300	―	580	―	3,720
		75	106		123	72	103	52					―	2500	―	620	4,580
		75A											2500	―	620	―	3,940
自在＋ストッパ付	CHJSS	50A	68	28	64	―	50	―	6.5	2	25	65	1200	―	330	890	2,560
		65	92	38	90		71		10.5	3	22	94	―	2300	―	―	7,880
		65A											2300	―	890	―	7,360
		75	106										―	2500	―	990	8,320
		75A											2500	―	990	―	7,680

*CHJFSの50Aタイプは車輪部にベアリングが入っておりません。

Order 注文例　型式
CHJFS65A

Delivery 出荷日　3 日目発送

Price 価格

■数量スライド価格（1円未満切り捨て）P.81

数量	1～19	20～34	35～49	50～99
値引率	基準単価	5%	10%	18%

表示数量超えはお見積り

新商品 赤文字表示

CASTERS –MEDIUM DUTY TYPE・HEAVY DUTY TYPE–

キャスタ 許容荷重：3000～6000N 業界標準ピッチ対応

ー中重荷重タイプ・重荷重タイプー

プライスダウン 10% :値下げ価格

CADデータフォルダ名：49_Casters

■中重荷重タイプ RoHS

CSHN－S

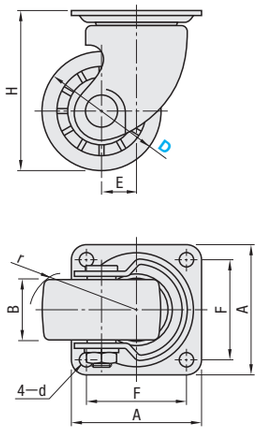

本体		車輪	ベアリング	
M材質	S表面処理	M材質（色）	旋回部	車輪部
SPHC	三価クロメート	強化プラスチック（黒）	有	有

本体タイプ	型式 Type	D	車輪材質	H	A	F	d	E	r	B	t	許容荷重（N）	質量（g）	¥基準単価
自在	CSHN－S	50	H（強化プラスチック）	79	82	63	8.8	22	49	38	3.2	3000	700	1,510
		65		90				22	56	40			750	1,870
		75		100					61				850	2,000

■重荷重タイプ RoHS

自在タイプ

CSHN

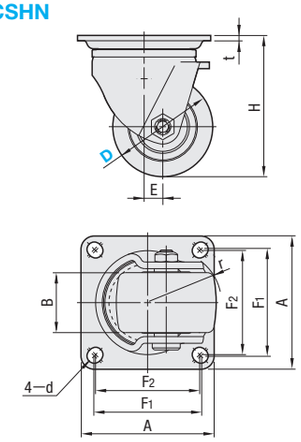

固定タイプ

CSHK

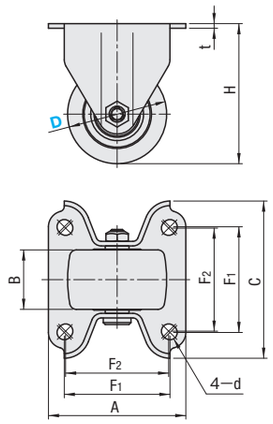

本体		車輪	ベアリング	
M材質	S表面処理	M材質（色）	旋回部	車輪部
SPHC	三価クロメート	強化ナイロン（黒）	有	有

本体タイプ	型式 Type	D	車輪材質	H	B	A	C	F1	F2	d	t	E	r	許容荷重（N）	質量（g）	¥基準単価
自在	CSHN	65	N（強化ナイロン）	92	45	100	—	80	78	11	4	14	50	6000	1700	2,140
		75		106									55		1850	2,440
固定	CSHK	65		92	45	104	119	80	78	11	4	—	—	6000	1300	1,400
		75		106											1560	1,550

Order 注文例

型式	—	車輪材質
CSHN－S75	—	H
CSHN65	—	N

Delivery 出荷日 3 日目発送

Price 価格

■数量スライド価格 （1円未満切り捨て） P.81

数量	1～19	20～34	35～49	50～99
値引率	基準単価	5%	10%	18%

表示数量超えはお見積り

CASTERS –EXTRA HEAVY DUTY TYPE–

キャスタ

ー極重荷重タイプー

納期短縮

CADデータフォルダ名：49_Casters

■極重荷重タイプ RoHS

Type		本体		車輪	シール	ベアリング	
		M材質	S表面処理	M材質（色）	M材質	旋回部	車輪部
CKZJ CKZK	50	SPHC	三価クロメート	強化プラスチック（黒） フェノール（黒） MCナイロン（青） 導電性MCナイロン（黒）	ポリプロピレン	有	有（ダブルボールベアリング）
	65・75						有（ニードルベアリング）
CKZJ	80・100			MCナイロン（黒）			

自在タイプ

CKZJ

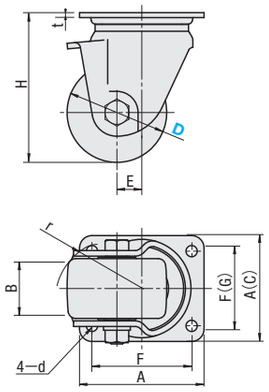

固定タイプ

CKZK

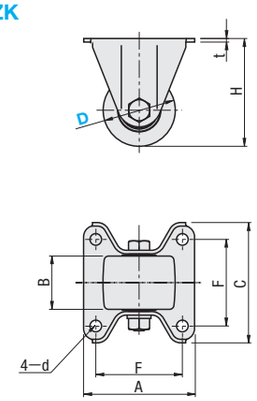

（　）寸法はD80・100タイプの寸法です。

本体タイプ	型式 Type	D	車輪材質	B	H	A	C	F	G	d	t	E	r	許容荷重（N）	質量（g）	¥基準単価 −H	−P	−N	−D
自在タイプ	CKZJ	50	H（強化プラスチック） P（フェノール） N（MCナイロン） D（導電性MCナイロン）	38	79	84	—	64	—	8.5	3.2	11	49	4000	820	2,300	3,230	3,470	6,240
		65		48	97	100		78		10.5	4.5	13	57	5000	1540	3,300	4,960	5,280	8,360
		75			107									6000	1625	3,510	6,240	6,580	9,940
		*80			120		85	80	60	9		20	62	8000	1680	—	—	7,480	—
		*100			140	150	110	121	59	13			72	9000	2160	—	—	8,760	—
固定タイプ	CKZK	50		38	79	85	90	64	—	8.5	3.2	—	—	4000	550	1,920	2,080	2,780	4,250
		65		48	97	100	108	78		10.5				5000	1000	2,520	3,080	3,680	7,540
		75			107									6000	1060	2,620	3,180	3,930	9,190

*D80・100タイプの車輪材質はN（MCナイロン）のみです。D80・100タイプは使用速度2km/h以内であれば動力による牽引も可能です。

Order 注文例

型式	—	車輪材質
CKZJ80	—	N

Price 価格

■数量スライド価格 （1円未満切り捨て） P.81

数量	1～19	20～34	35～49	50～99
値引率	基準単価	5%	10%	18%

表示数量超えはお見積り

Delivery 出荷日 在庫品 翌日出荷 P.81

ご希望によりPM5:00迄、当日出荷受付致します。

Example 使用例

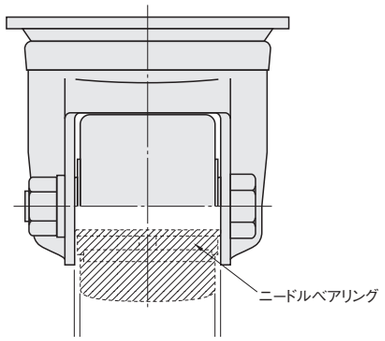

車輪軸受部にニードルベアリングを採用しているため一般のキャスタに比べ耐荷重性に優れています。

ミスミ FAメカ2009 WEBなら素早く部品検索! ミスミFA 検索 http://fa.misumi.jp/

新商品 赤文字表示

CASTERS –DOUBLE WHEEL TYPE–

キャスタ　双輪タイプ 許容荷重:1200～6000N 業界標準ピッチ対応 (CWM－P)

－中荷重・重荷重－

プライスダウン 15% :値下げ価格

CADデータフォルダ名：49_Casters

■中荷重 RoHS

CWM－P

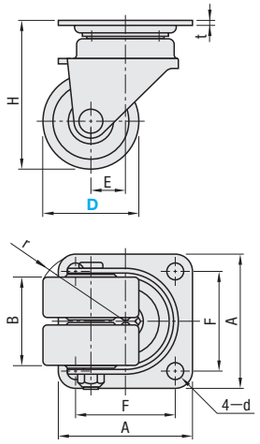

本体		車輪	ベアリング	
M 材質	S 表面処理	M 材質(色)	旋回部	車輪部
SPHC	三価クロメート	ナイロン(黒)	有	無

本体タイプ	型式 Type	型式 D	車輪材質	H	A	F	d	E	r	B	t	許容荷重(N)	質量(g)	¥基準単価
自在タイプ	CWM－P	38	N(ナイロン)	64	70	52	8.8	18	44	46	2.6	1200	450	980
		50		77					49			1500	470	1,150

■重荷重 －スチールー RoHS

CWMJ

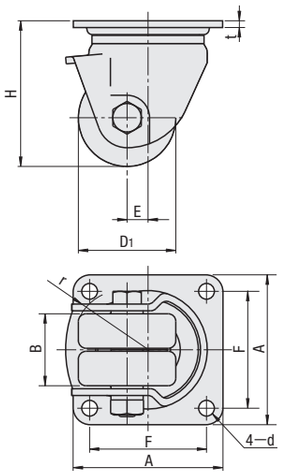

本体		車輪	ベアリング	
M 材質	S 表面処理	M 材質(色)	旋回部	車輪部
SPHC	三価クロメート	MCナイロン(青)	有	有

本体タイプ	型式 Type	型式 No.	車輪材質	H	D1	B	A	F	d	t	E	r	許容荷重(N)	質量(g)	¥基準単価
自在タイプ	CWMJ	50	N(MCナイロン)	75	42	38	84	64	8.5	3.2	12	49	4000	812	4,890
		65		93	57	48	100	78	10.5	4.5	14	57	5000	1530	5,810
		75		102	65								6000	1620	6,730

Order 注文例

型式	－	車輪材質
CWM－P38	－	N
CWMJ50	－	N

Price 価格

■数量スライド価格 (1円未満切り捨て) P.81

数量	1～19	20～34	35～49	50～99
値引率	基準単価	5%	10%	18%

表示数量超えはお見積り

Delivery 出荷日 3 日目発送

CASTERS –DOUBLE WHEEL TYPE–

キャスタ　双輪タイプ 許容荷重：4000～6000N

－重荷重ステンレス－

プライスダウン 5% :値下げ価格

CADデータフォルダ名：49_Casters

■重荷重 －ステンレス－ RoHS

CWG

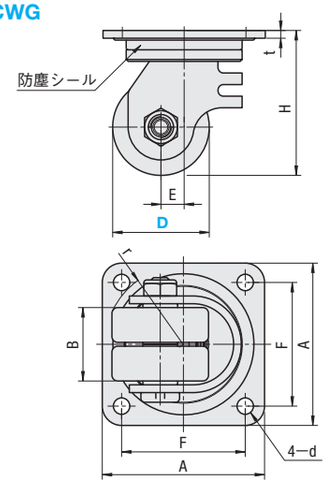

本体		車輪	シール	ベアリング	
M 材質	S 表面処理	M 材質(色)	M 材質	旋回部	車輪部
SUS304	－	モノマーキャスティングナイロン(青) 導電性MCナイロン(黒)	ポリアセタール	有	有

本体タイプ	型式 Type	型式 D	車輪材質	H	B	A	F	d	t	E	r	許容荷重(N)	質量(g)	¥基準単価 モノマーキャスティングナイロン	¥基準単価 導電性MCナイロン
自在タイプ	CWG	50	N(モノマーキャスティングナイロン) D(導電性MCナイロン)	75	38	84	64	8.5	4.0	12	43	4000	760	11,400	18,520
		65		93		100	78	10.5		15	54	5000	1060	13,530	21,660
		75		102							58	6000	1120	15,670	26,070

Order 注文例

型式	－	車輪材質
CWG50	－	D

Price 価格

■数量スライド価格 (1円未満切り捨て) P.81

数量	1～19	20～34	35～49	50～99
値引率	基準単価	5%	10%	18%

表示数量超えはお見積り

Delivery 出荷日 在庫品 翌日出荷 P.81

ご希望によりPM5:00迄、当日出荷受付致します。

Example 使用例

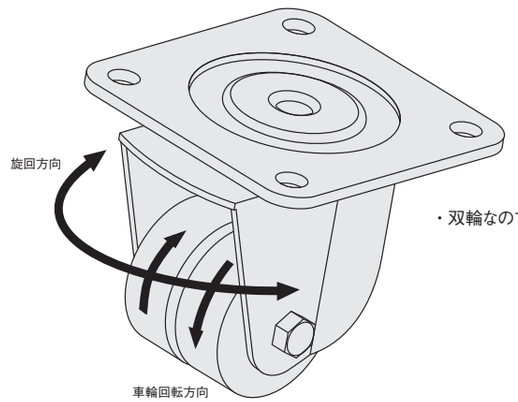

・双輪なので単輪と比べ耐荷重性、旋回性に優れます。

CASTERS

キャスタ

ー中荷重・重荷重用ー

許容荷重：785～4903N

CADデータフォルダ名：49_Casters

■中荷重用

RoHS

型番□は非対応

Type 自在	Type 固定	Type ストッパ付	本体 Ⓜ材質	本体 Ⓢ表面処理	車輪※ Ⓜ材質(色)	ベアリング
CJM	CKM	CTM	SPHC	ユニクロメッキ	合成ゴム(黒)	有
CJMS	CKMS	CTMS	SUS304	―		
CJMUC	CKMUC	CTMUC	SPHC	ユニクロメッキ	ウレタンゴム(グリーン)	
CJMU	CKMU	CTMU	SUS304	―		
CJMM	CKMM	CTMM	SPHC	ユニクロメッキ	MCナイロン(青)	
CJMMS	CKMMS	CTMMS	SUS304	―		
CJMD	CKMD	CTMD	SPHC	ユニクロメッキ	導電性ゴム(黒)	
CJMSD	CKMSD	CTMSD	SUS304	―		

ステンレスタイプのホイール部はSPHC(ユニクロメッキ)になります。

自在タイプ

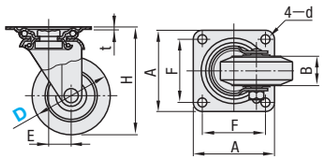

固定タイプ

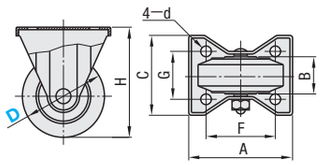

ストッパ付タイプ

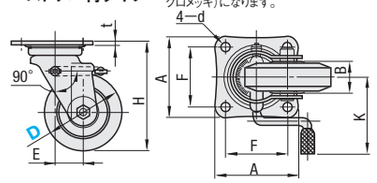

本体タイプ	D	車輪(リム巾) B	H	A	C	F	d	E	G	K	t	制止トルク(kg−cm)	許容荷重(N) 合成ゴム車輪 導電性ゴム車輪	許容荷重(N) ウレタンゴム車輪	許容荷重(N) MCナイロン車輪 SPHC本体	許容荷重(N) MCナイロン車輪 SUS本体
自在タイプ	75	32	101	84	―	63	9.5	22	―	―	3.2	―	785	980	1667	2353
	100		144	96		71	10.5	35			4.5		1275	1470	2549	3529
	130	40	178	107		80	11.0	40					1765	2451	3530	4903
固定タイプ	75	32	101	95	72	63	9.5	―	40	―	―	―	785	980	1667	2353
	100		144	115	80	80	10.5		45				1275	1470	2549	3529
	130	40	178	138	93	100	11.0		56				1765	2451	3530	4903
ストッパ付タイプ	75	32	101	84	―	63	9.5	22	―	70	3.2	75	785	980	1667	―
	100		144	96		71	10.5	35		90	4.5	90	1275	1470	2549	3529
	130	40	178	107		80	11.0	40		95		120	1765	2451	3530	4903

kgf(荷重)＝N×0.101972

本体タイプ	合成ゴム車輪 型式 Type	D	¥基準単価	ウレタンゴム車輪 型式 Type	D	¥基準単価	MCナイロン車輪 型式 Type	D	¥基準単価	＊導電性ゴム車輪 型式 Type	D	¥基準単価
自在タイプ	CJM	75	1,050	CJMUC	75	1,880	CJMM	75	3,070	CJMD	75	1,570
		100	1,430		100	2,460		100	4,340		100	2,300
		130	2,430		130	3,610		130	7,730		130	3,520
	CJMS(ステンレス)	75	2,740	CJMU(ステンレス)	75	3,390	CJMMS(ステンレス)	75	4,640	CJMSD(ステンレス)	75	3,280
		100	4,390		100	5,170		100	7,140		100	5,360
		130	6,210		130	7,390		130	11,510		130	7,300
固定タイプ	CKM	75	810	CKMUC	75	1,590	CKMM	75	2,790	CKMD	75	1,260
		100	1,080		100	2,070		100	3,940		100	1,860
		130	1,860		130	3,030		130	7,150		130	2,940
	CKMS(ステンレス)	75	1,730	CKMU(ステンレス)	75	2,390	CKMMS(ステンレス)	75	3,610	CKMSD(ステンレス)	75	2,150
		100	2,750		100	3,540		100	5,470		100	3,540
		130	4,070		130	5,240		130	9,360		130	5,150
ストッパ付タイプ	CTM	75	1,380	CTMUC	75	2,270	CTMM	75	3,470	CTMD	75	2,000
		100	1,900		100	3,010		100	4,890		100	2,900
		130	3,060		130	4,230		130	8,350		130	4,140
	CTMS(ステンレス)	100	5,290	CTMU(ステンレス)	100	6,050	CTMMS(ステンレス)	100	8,050	CTMSD(ステンレス)	100	6,350
		130	7,490		130	8,670		130	12,790		130	8,580

＊導電性ゴム 体積固有抵抗値10^3～10^5Ω・cm

■重荷重用

RoHS

Type 自在	Type 固定	本体 Ⓜ材質	本体 Ⓢ表面処理	車輪 Ⓜ材質(色)	ベアリング
CJH	CKH	SPHC	三価クロメート	特殊強化プラスチック(黒)	有
CJHB	CKHB			MCナイロン(青)	
CJHBD	CKHBD			＊導電性MCナイロン(黒)	

自在タイプ

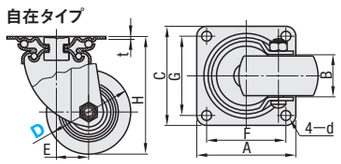

固定タイプ

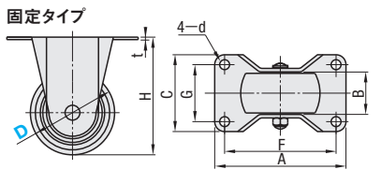

■自在タイプ

型式 Type	D	CJH B(車輪取付巾)	CJHB・CJHBD B(車輪取付巾)	H	A	C	F	G	d	E	t	許容荷重 N	¥基準単価 CJH	¥基準単価 CJHB	¥基準単価 CJHBD
CJH	＊50	28	29	68	70	54	54	36	6.5	25	2.3	1569	1,110	2,880	3,750
CJHB	65	38	39	92	90	90	71	71	10.5	30	3.2	2942	1,810	3,280	6,860
CJHBD	75			106								3923	1,920	4,580	9,070

■固定タイプ

型式 Type	D	CKH B(車輪取付巾)	CKHB・CKHBD B(車輪取付巾)	H	A	C	F	G	d	t	許容荷重 N	¥基準単価 CKH	¥基準単価 CKHB	¥基準単価 CKHBD
CKH	＊50	28	29	68	80	50	66	36	6.5	2.3	1569	840	2,520	3,350
CKHB	65	38	39	92	111	67	91	47	10.5	3.2	2942	1,470	2,780	6,330
CKHBD	75			106	123	72	103	52			3923	1,650	4,080	8,600

＊CJH50・CKH50のみベアリングはありません。　＊導電性MCナイロン 体積固有抵抗値10^2～10^4Ω・cm

kgf(荷重)＝N×0.101972

Order 注文例　型式 CJM75 CJH75

Delivery 出荷日　●CJM・CKM・CTM(D130は3日発送)・CJH・CKH　在庫品　翌日出荷 P.81　●左記以外の商品　3 日目発送

ご希望によりPM5:00迄、当日出荷受付致します。

Price 価格

■数量スライド価格 (1円未満切り捨て) P.81

数量	1～19	20～34	35～49	50～100
値引率	基準単価	5%	10%	18%

表示数量超えはお見積り

新商品

VIBRATION INSULATING CASTERS

振動吸収キャスタ

CADデータフォルダ名：49_Casters

■特長：振動吸収ダンパー（ばね内蔵ウレタン）効果により走行の際段差やグレーチング乗り越え時の振動を吸収します。
搬送するワークの保護だけでなく、クリーンルーム内でのパーティクル巻き上げ量が減少歩留まり改善が期待できます。

RoHS

本体 Ⓜ材質	本体 Ⓢ表面処理	車輪 Ⓜ材質	車輪 体積固有抵抗値	ベアリング 旋回部	ベアリング 車輪部
SUS304	バレル研磨	帯電防止ウレタン	10^8～10^9Ω・cm	有	有

CMPR (プレート式)

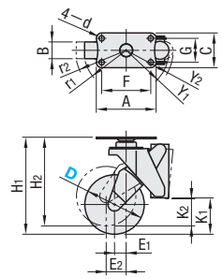

CMPRS (プレート式)

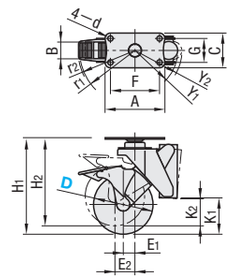

CMPG (ねじ込み式)

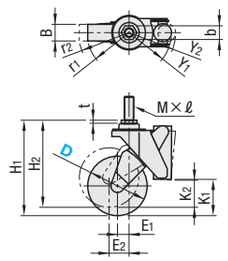

CMPGS (ねじ込み式)

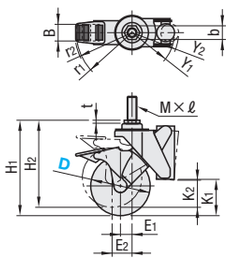

本体タイプ	型式 Type	D	車輪材質	H ストローク H1(max)	H ストローク H2(min)	A	C	F	G	d	E1	E2	r1	r2	Y1	Y2	K1	K2	B	t	＊基準荷重(N)	質量(g)	¥基準単価 1～19コ	¥スライド単価 20～49
自在	CMPR	100	S(帯電防止ウレタン)	162	148	100	58	82	40	8.8	20	34	71	85	71	78	61	46	28	2.5	300	1100	9,100	8,650
		125		180	166						25	39	89	103	77	83	77	62	32			1258	9,330	8,860
自在＋ストッパ付	CMPRS	100		162	148	100	58	82	40	8.8	20	34	95	94	71	78	61	46	28	2.5	300	1212	9,450	8,980
		125		180	166						25	39	110	110	77	83	77	62	32			1381	9,980	9,480

＊基準荷重は、総荷重(台車＋積載物)に対応する適用荷重の範囲内でお選びください。4ヶ使用の場合：適用荷重＝基準荷重×4ヶ×安全率(0.5～1.0)

本体タイプ	型式 Type	D	車輪材質	H ストローク H1(max)	H ストローク H2(min)	取付ねじ部 M(並目)	取付ねじ部 ℓ	取付ねじ部 b	E1	E2	r1	r2	Y1	Y2	K1	K2	B	t	＊基準荷重(N)	質量(g)	¥基準単価 1～19コ	¥スライド単価 20～49
自在ねじ込み	CMPG	100	S(帯電防止ウレタン)	160	146	16	40	23	20	34	71	85	71	78	61	46	28	5	300	1062	8,450	8,030
		125		178	164				25	39	89	103	77	83	77	62	32			1218	8,900	8,450
自在ねじ込み＋ストッパ付	CMPGS	100		160	146	16	40	23	20	34	95	94	71	78	61	46	28	5	300	1174	9,150	8,690
		125		178	164				25	39	110	110	77	83	77	62	32			1341	9,400	8,930

表示数量超えはお見積り

Order 注文例　型式 CMPR100 ― 車輪材質 S

Delivery 出荷日　3 日目発送

■従来キャスタで想定される歩留まり問題

①振動伝達による搬送機器への発塵
クリーンルームへのワーク搬送する際、台車が段差（グレーチング）を乗り越える時にキャスタを通して床面からの振動が搬送機器へ伝わります。それにより台車や搬送機器からの塵が発生するばかりか、大切なワークに衝撃を与えている可能性があります。
②振動による塵の巻上げ
キャスタの走行による振動は床面周辺の塵を巻き上げ、ダウンフローでもパーティクル量を抑えきれない場合があります。
③静電気対策
ゴムやウレタンのノーマルキャスタの車輪に塵が付着すると、車輪と床面との摩擦により電気が蓄積され、最悪の場合火花の発生原因となります。

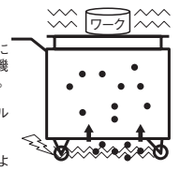

■振動吸収キャスタの特長

・振動吸収ダンパー効果により床面からの振動を吸収し、搬送機器を保護します。
・振動によりパーティクル飛散量を抑え、歩留まりを向上させます。
・帯電防止車輪により、床面に発生する静電気の発生を防止します。

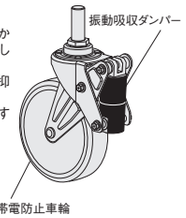

■振動吸収ダンパーの基本構造

クッション部は、粘弾性体の内部にスプリングを配置した二重構造になっています。キャスタが段差を超える際に床面から受ける振動をスプリングが吸収し粘弾性体が減衰させる原理になっています。
従来のばね内蔵キャスタでは振動が減衰しにくかった点とウレタン式では劣化による耐久性低下といった問題を解消した新機能です。また、ガス漏れなどの不安が一切なく安全性も優れています。

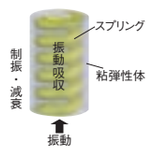

■発塵量比較

通常のキャスタに比べてパーティクルが1/4に減少

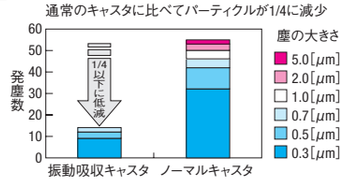

■振動吸収効果

ノーマルキャスタと比べ振動の減衰が劇的に改善

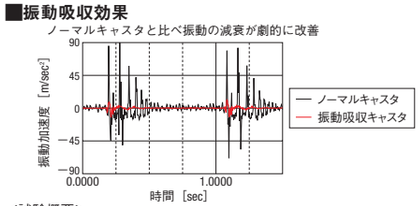

＜試験概要＞

使用キャスタ	CMPG100ーS(振動吸収キャスタ) ウレタン車輪径φ100(ノーマルキャスタ)
試験機	JIS B 8923 産業用キャスタ　準拠
突起	半円形R＝2.5mm
突起間隔	1m毎
積載荷重	201N
走行速度	4km/h

■車輪の体積固有抵抗値

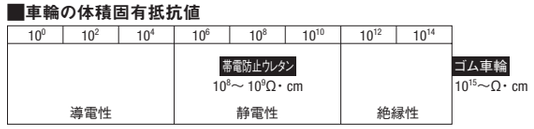

■ダンパー種類別機能比較

(当社調べ)

ダンパー種類	衝撃吸収性	振動伝達時間	耐荷重性	安全性	寿命
無(ノーマルキャスタ)	×	×	◎	○	○
ばね式	○	×	△	○	△
ウレタンクッション	○	△	△	△	×
ショックアブソーバー	○	○	△	×	△
★振動吸収キャスタ	○	◎	○	○	○

SHOCK ABSORBING CASTERS

衝撃吸収キャスタ

推奨荷重：100～500N

CASTERS FOR CLEAN ENVIRONMENT

クリーンキャスタ

許容荷重：800～1000N

CADデータフォルダ名：49_Casters

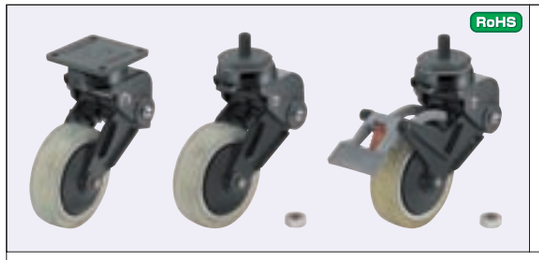

RoHS

Type	本体 ①上部 M材質	本体 ①上部 S表面処理	本体 ②支持部 M材質	本体 ②支持部 S表面処理	車輪 M材質	ストッパ M材質	ベアリング 旋回部	ベアリング 車輪部
CGD－SF100A	アルミ合金	黒塗装	SPHC	黒塗装	ウレタン	－	有	有
CGDK－RF100A								
CGD－SF130								
CGDB－SF100A						ナイロン		
CGDN－SS100A								
CGDN－SS130						－		
CGDNB－SS100A						ナイロン		
CGDNB－SS130						アルミ		

CGD－SF100A(自在)
CGDK－RF100A(固定)

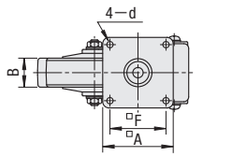

CGD－SF130(自在)

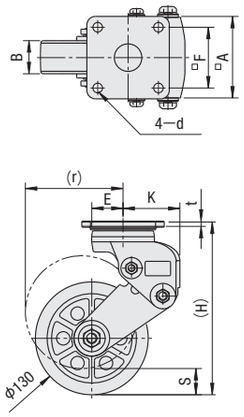

CGDB－SF100A

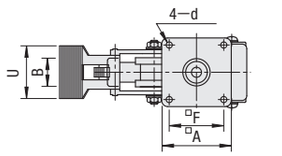

CGDN－SS100A

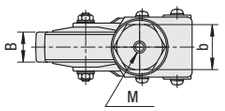

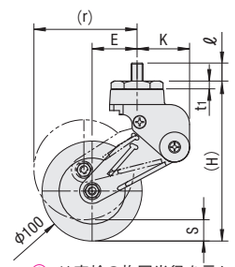

CGDN－SS130

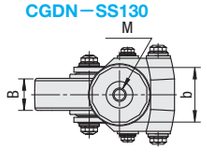

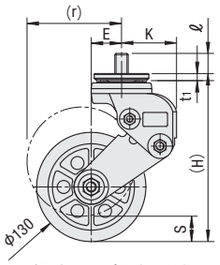

CGDNB－SS100A

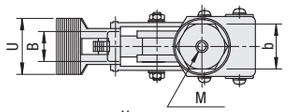

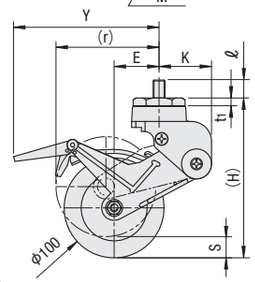

CGDNB－SS130

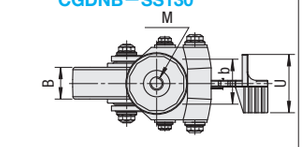

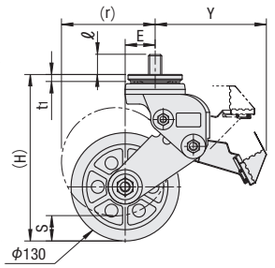

rは車輪の旋回半径を示します。(固定タイプの車輪は旋回しません)

■プレート式

本体タイプ	型式 Type	No.	(H)	B	取り付け寸法 A	F	d	(r)	S	U	Y	E	K	t	※基準荷重(N)	質量(g)	¥基準単価
自在	CGD－SF	100A	160	30	73	58	7	102	20	—	—	45	53	6.5	100～200	1200	12,320
		130	200	40	95	70	11	112	30			36	68	7.5	100～500	3000	17,430
固定	CGDK－RF	100A	160	30	73	58	7	—	20			45	53	6.5	100～200	1100	11,680
ストッパ	CGDB－SF	100A	160	30	73	58	7	102	20	56	145	45	53	6.5	100～200	1350	13,610

■ねじ込み式

本体タイプ	型式 Type	No.	(H)	B	M	b	t_1	ℓ	(r)	S	U	Y	E	K	※基準荷重(N)	質量(g)	¥基準単価
自在	CGDN－SS	100A	160	30	12	45	7.8	18	102	20	—	—	45	53	100～200	1100	12,440
		130	200	40	16	65	7.0	24	112	30			36	68	100～500	2700	17,090
ストッパ	CGDNB－SS	100A	160	30	12	45	7.8	18	102	20	56	145	45	53	100～200	1250	13,570
		130	200	40	16	65	7.0	24	112	30	70	136	36	—	100～500	2900	18,330

※基準荷重は衝撃吸収効果のある荷重範囲を表わしています。

Order 注文例　型式 CGD－SF100A

Delivery 出荷日　3 日目発送

Price 価格

■数量スライド価格 (1円未満切り捨て) P.81

数量	1～19	20～34	35～49	50～99
値引率	基準単価	5%	10%	18%

表示数量超えはお見積り

■特長

・本体内部のクッション材の採用により床面からの衝撃を吸収します。
・グレーチング部など床面が平坦でない場所でも、搬送物への振動を軽減できます。

■基本構造

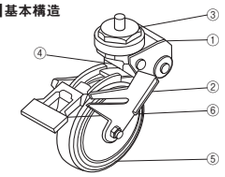

①上部
②支持部
③取付面
④クッション材
⑤車輪
⑥ストッパ

クッション材は交換時以外、内側から取りはずさないでください。

■ご注意

・長期の使用により内蔵するクッション材は劣化します。
・搬送物の重量バランスによっては傾くことがございますので、搬送物が水平になるように調整してください。

(評価装置概要)

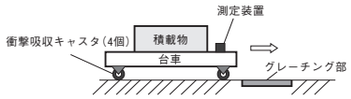

(評価条件)

使用キャスタ	CGD-SF100A (衝撃吸収キャスタ)
	車輪径φ100 ウレタン車輪 (一般キャスタ)
走行速度	2km/h
積載重量	10kg
グレーチング(みぞ蓋)	300mm×900mm 2列

■衝撃吸収性能

①衝撃吸収キャスタを使用した場合の振動加速度

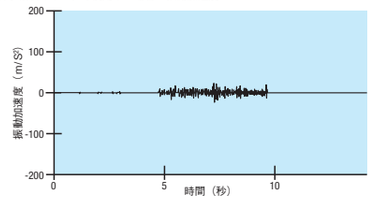

②一般のキャスタを使用した場合の振動加速度

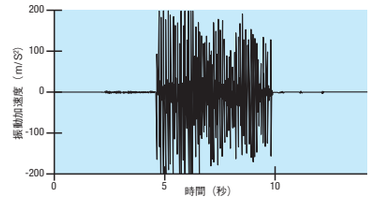

RoHS

CHEPA (プレート式)

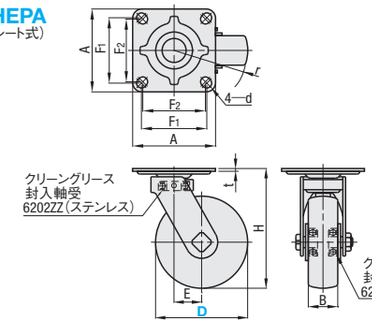

CHGPA (ねじ込み式)

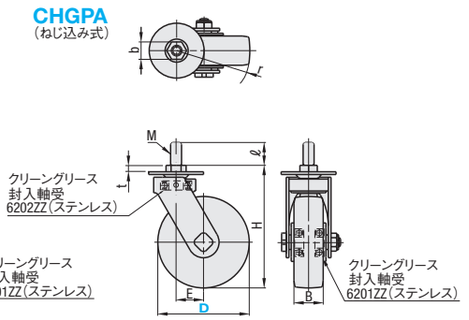

本体 M材質	本体 S表面処理	車輪 M材質(色)	車輪 体積固有抵抗値	ベアリングシールド M材質	ベアリング 旋回部	ベアリング 車輪部
SUS304	電解研磨	ウレタン(ブルー) 帯電防止ウレタン(イエロー) 導電性MCナイロン(黒)	10^{10}以上 10^7～10^9 10^2～10^4	ステンレス(オーステナイト系)	有	有

本体タイプ	型式 Type	D	車輪材質	H	B	A	F_1	F_2	d	t	E	r	許容荷重(N)	質量(g)	¥基準単価 U	S	D
自在	CHEPA	75	U(ウレタン) S(帯電防止ウレタン) D(導電性MCナイロン)	118	38	90	71	68	10.5	3	30	70	1000	1200	13,900	15,600	15,000
		100		130	32							83		1350	13,500	17,100	17,500

本体タイプ	型式 Type	D	車輪材質	H	B	取付ねじ部 M(並目)	ℓ	b	t	E	r	許容荷重(N)	質量(g)	¥基準単価 U	S	D
自在＋ねじ込み	CHGPA	75	U(ウレタン) S(帯電防止ウレタン) D(導電性MCナイロン)	122	38	12	25	19	7	30	70	800	1100	14,400	15,600	15,000
		100		134	32						83		1250	13,400	17,100	17,500

表示数量超えはお見積り

Order 注文例　型式 CHEPA75 － 車輪材質 U

Delivery 出荷日　3 日目発送

■帯電防止ウレタン(オクトロン)車輪の特性

・静電気の帯電防止効果により、スパークの発生や高周波ノイズの発生を防止します。
・通常の帯電防止ウレタン車輪は測定箇所によって抵抗値にバラツキがでることがありますが、オクトロン車輪はどの部分でも抵抗値が均一で幅広い電圧域で効果が得られます。
・通常のウレタン車輪に比べ低硬度(ショアA67)なので、グレーチング床走行時の振動や音を低減します。
・カーボンブラックを使用していないため、床面への汚染やカーボン飛散による製品への汚染がありません。

■発塵量比較(0.3μm以上)

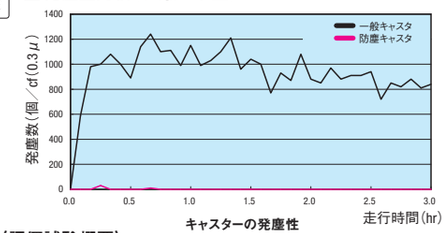

キャスターの発塵性

■グリース性能表

	項目	条件	単位	測定方法	低発塵タイプ Gタイプ
グリースの性能	増ちょう剤	—	—	—	リチウム系
	基油	—	—	—	鉱油＋合成炭化水素油
	基油動粘度	40℃	mm^2/s	JIS K2220 5.19	30
		100℃			—
	混和ちょう度	—	—	JIS K2220 5.3	207
	滴点	—	℃	JIS K2220 5.4	200
	蒸発量	99℃×22hr	wt%	—	1.40%
	離油度	100℃×24hr	wt%	JIS K2220 514	0.8%
	使用温度	大気中	℃	—	−10～80

製品名：LG2(日本精工製)発塵量が少ない為、クリーン環境に向いています。また、防錆力にも優れています。

〈評価試験概要〉

〈評価条件〉

使用キャスタ	CMGN75-R(一般キャスタ+ゴム車輪タイプ) CHEPA75-S(クリーンキャスタ+帯電防止車輪タイプ)
走行速度	2km/hr
雰囲気	クリーンブース内クリーンブース(クラス10)
温度	23℃
湿度	40%
パーティクルカウンター	リオン社製 237B(レーザー式)

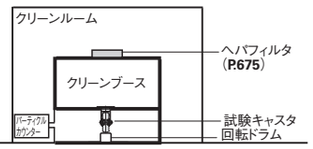

49 キャスタ アジャスタパッド

ミスミ FAメカ2009　2D・3D CADデータ完備!　ミスミFA 検索　http://fa.misumi.jp/

CASTERS WITH LEVEL ADJUSTER

アジャスタ付キャスタ 許容荷重：588～981N 業界標準ピッチ (CMJZ)

ー防振・軽量タイプー

CADデータフォルダ名：49_Casters

ー防振タイプー

Type	本体		車輪	アジャスタ	ベアリング
	M材質	S表面処理	M材質	M材質	
CLAR	SPHC	亜鉛メッキ	ナイロン6	耐油性ゴム	無

CLAR50

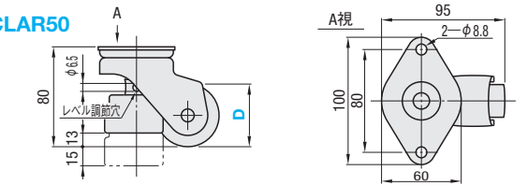

CLAR75

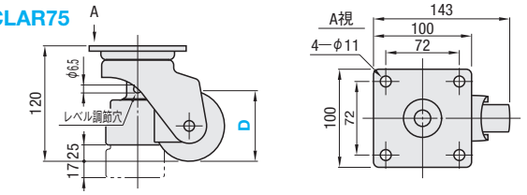

取扱方法

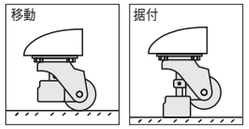

移　動　時：レベル調節穴にドライバーをさし込み左方向に回します。
固　定　時：レベル調節穴にドライバーをさし込み右方向に回します。
レベル調節：CLAR50は15mm，75は17mmの範囲で調整できます。
kgf(荷重)=N×0.101972

型式 Type	D	許容荷重 N	¥基準単価
CLAR	50	588	4,200
	75	981	6,700

ー軽量タイプー RoHS

CMJZ

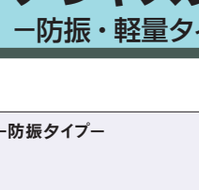

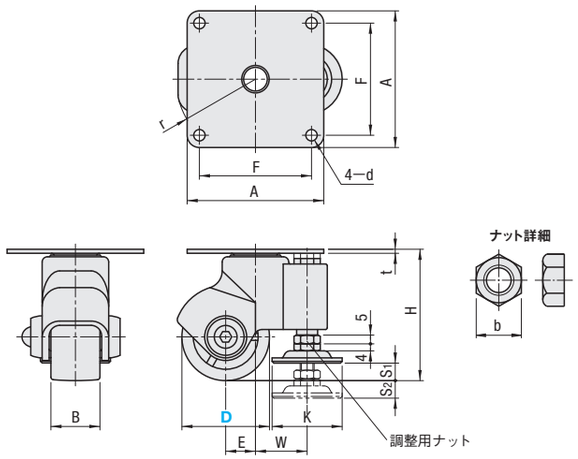

本体	車輪	上面プレート		アジャスタ		ベアリング	
M材質	M材質	M材質	S表面処理	M材質	S表面処理	旋回部	車輪部
強化ナイロン	ナイロン	SPHC	三価クロメート	SS400	三価クロメート	有	無

本体タイプ	型式 Type	D	車輪材質	H	B	A	F	d	t	E	r	アジャスタパッド部 S1	S2	K	W	b	許容荷重 (N)	質量 (g)	¥基準単価
自在	CMJZ	50	N(ナイロン)	75	28	78	64	6.5	2.6	17	50	10	10	40	29.5	17	600	420	1,210
		65		93	25	92	75	8.5		27	66		20		31	19	700	550	1,880
		75		98								15	15					560	2,170

Order 注文例

型式	ー	車輪材質
CLAR50 CMJZ65	ー	N

Delivery 出荷日　3 日目発送

Price 価格

■数量スライド価格 (1円未満切り捨て) P.81

数　量	1～19	20～34	35～49	50～99
値引率	基準単価	5%	10%	18%

表示数量超えはお見積り

CASTERS WITH LEVEL ADJUSTER

アジャスタ付キャスタ 許容荷重：1000～2100N 業界標準ピッチ

ー省スペース・軽荷重タイプー

納期短縮　プライスダウン 5%　:値下げ価格

ー省スペースタイプー RoHS

Type	本体	車輪	アジャスタ	
	M材質	M材質	M材質	S表面処理
CMPAD CMPAN	ナイロン	ナイロン	SS400	三価クロメート

① t1ナットを廻して本体ねじ部を締め込みます。
② t2ナットを廻してアジャスタパッドの高さ調整ができます。

CMPAD (プレート固定式)

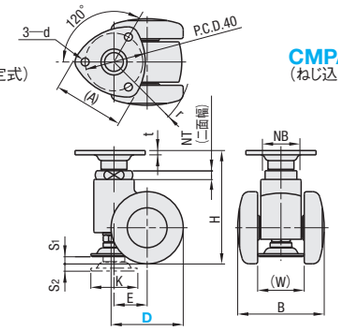

CMPAN (ねじ込み式)

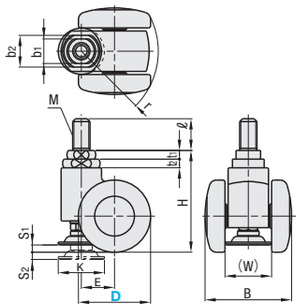

本体タイプ	型式 Type	D	車輪材質	H	B	(W)	S1	S2	K	取付プレート (A)	d	スパナ挿入部 NB	NT	t	E	(r)	許容荷重 (N)	質量 (g)	¥基準単価
自在	CMPAD	50	N(ナイロン)	83	62	34	10	5	32	49	5.5	23	4	3	23	54	1000	270	1,480
		60		88	69	37										61		290	2,380

本体タイプ	型式 Type	D	車輪材質	H	B	(W)	S1	S2	K	取付ねじ部 M(並目)	ℓ	スパナ挿入部 t1	t2	b1	b2	E	(r)	許容荷重 (N)	質量 (g)	¥基準単価
自在+ねじ込み	CMPAN	50	N(ナイロン)	76	62	34	10	5	32	12	22	4	4	17	23	23	54	1000	240	1,400
		60		81	69	37											61		250	2,550

ー軽荷重タイプー RoHS

Type	本体		車輪	アジャスタ	ベアリング	
	M材質	S表面処理	M材質	M材質	旋回部	車輪部
CMAF	SPHC	黒色クロメート	フェノール	ネオプレンゴム	有	有

キャスタ旋回固定方法
① のナットを上側プレートに突きあたるまで引き上げます。
② ①を行った後プレート上面からピンを打込むとキャスタの旋回が固定できます。

据付方法
① アジャスタ調整ボルトを下げて任意の高さに調整します。
② ①のナットを引き上げて固定します。
(ピンの推奨寸法)
D50　φ6　全長20
65　φ8　全長25
75　φ8　全長35
ピンは付属していません。

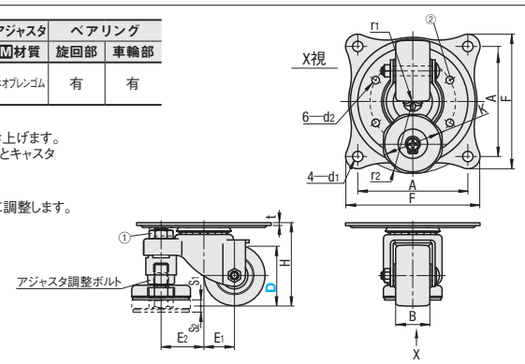

型式 Type	D	車輪材質	B	H	F	A	K	S1	S2	d1	d2	t	E1	E2	r1	r2	許容荷重 (N)	¥基準単価
CMAF	50	F(フェノール)	28	68	110	90	50	5	5	8.5	6.2	2.3	25	35	53	61	1500	3,410
	65		36	92	144	125		10	10	10.5	8.2	3.2	25	49	61	75	2000	4,550
	75			106									28		69		2100	5,000

Order 注文例

型式	ー	車輪材質
CMPAD50	ー	N
CMAF65	ー	F

Delivery 出荷日

●CMAF●CMPAN(部)　在庫品　翌日出荷 P.81
ご希望によりPM5:00迄、当日出荷受付致します。

●CMPAD　3 日目発送

Price 価格

■数量スライド価格 (1円未満切り捨て) P.81

数　量	1～19	20～34	35～49	50～99
値引率	基準単価	5%	10%	18%

表示数量超えはお見積り

49 キャスタ アジャスタパッド

ミスミ FAメカ2009　ご指定サイズのCADを提供!　ミスミFA　検索　http://fa.misumi.jp/

CASTERS WITH LEVEL ADJUSTERS

アジャスタ付キャスタ　許容荷重：2500～4000N

ー中荷重・重荷重一体型タイプー

納期短縮

プライスダウン 10%
□:値下げ価格

CADデータフォルダ名：49_Casters

ー中荷重タイプー RoHS

Type	本体		車輪	アジャスタ		ベアリング	
	M材質	S表面処理	M材質	M材質	S表面処理	旋回部	車輪部
CMAS	SPHC	三価クロメート	強化ナイロン	SS400	三価クロメート	有	有

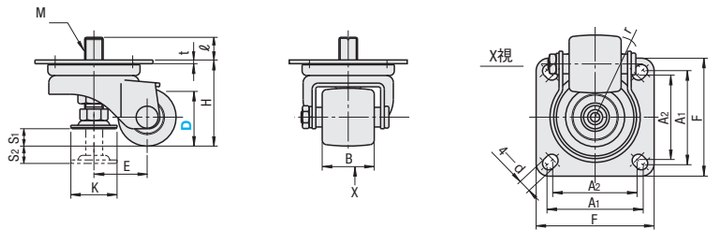

型式 Type	D	車輪材質	H	F	A1	A2	K	S1	S2	M	ℓ	d	t	B	E	r	許容荷重(N)	¥基準単価
CMAS	50	F（強化ナイロン）	74	102	80	75	40	15	15	16	19.6	11	3.2	45	46	70	2500	2,000
	65		95								18.8				51	82		2,390

ー重荷重一体型タイプー RoHS

Type	本体		車輪	アジャスタ	ベアリング（キャスタ）
	M材質	S表面処理	M材質	M材質	
CGAN	SPHC	三価クロメート	特殊強化プラスチック MCナイロン *導電性MCナイロン	本体:SS400 ラバー：ネオプレンゴム	有

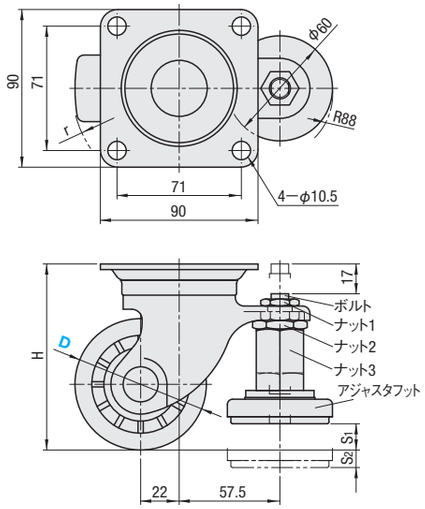

<アジャスタの固定順序>

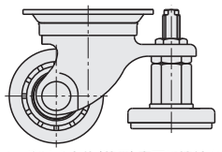

1. ボルトを本体(装置)底面に接触するまで上げます。(ナット3を保持した状態で)
2. ナット1にてボルトを固定します。

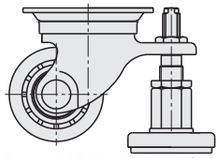

3. ナット3にてアジャスタフットの高さを調整します。
4. ナット2にてアジャスタフットを固定します。

アジャスタ取付部をキャスタ本体と一体成型していますので耐久性に優れています。

型式 Type	D	車輪材質	H	S1	S2	r	許容荷重 N	¥基準単価 P	M	D
CGAN	65	P（強化プラスティック） M（MCナイロン） D（導電性MCナイロン）	92	10	8	56	3000	4,440	5,360	8,320
	75		106	15	10	61	4000	4,530	6,000	8,990

＊導電性MCナイロン 体積固有抵抗率10^2～10^4Ω・cm以下

Order 注文例

型式	ー	車輪材質
CMAS65	ー	F
CGAN75	ー	P

Price 価格

■数量スライド価格（1円未満切り捨て）P.81

数量	1～19	20～34	35～49	50～99
値引率	基準単価	5%	10%	18%

表示数量超えはお見積り

Delivery 出荷日

●CMAS（□部）　在庫品　翌日出荷 P.81

ご希望によりPM5:00迄、当日出荷受付致します。

●CGAN　3 日目発送

新商品 赤文字表示

CASTERS WITH LEVEL ADJUSTERS

アジャスタ付キャスタ　許容荷重：2942～3923N

ー重荷重・大径車輪タイプー

CADデータフォルダ名：49_Casters

ー重荷重タイプー RoHS

Type	本体		車輪	アジャスタ	ベアリング（キャスタ）
	M材質	S表面処理	M材質	M材質	
CLAN	SPHC	三価クロメート	特殊強化プラスチック	ネオプレンゴム	有
CLAM			MCナイロン		
CLAMD			＊導電性MCナイロン		

〈アジャスタの固定順序〉

- ボルト1：本体(装置)底面に軽く届くまで上げます
- ナット1：ボルト1を固定させるナット
- ナット2：アジャスタフットを固定させるナット
- ナット3：レベル用ナット

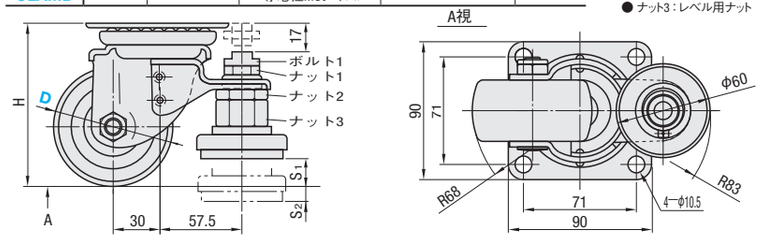

型式 Type	D	H	S1	S2	許容荷重 N	¥基準単価 CLAN	CLAM	CLAMD
CLAN CLAM CLAMD	65	92	10	8	2942	5,070	6,130	9,710
	75	106	15	10	3923	5,310	7,500	11,990

＊導電性MCナイロン 体積固有抵抗率10^2～10^4Ω・cm以下

ー大径車輪タイプー RoHS

Type	本体		車輪	アジャスタ		ベアリング	
	M材質	S表面処理	M材質	M材質	S表面処理	旋回部	車輪部
CDAN	SPHC	三価クロメート	MCナイロン	SS400	三価クロメート	有	有

CDAN

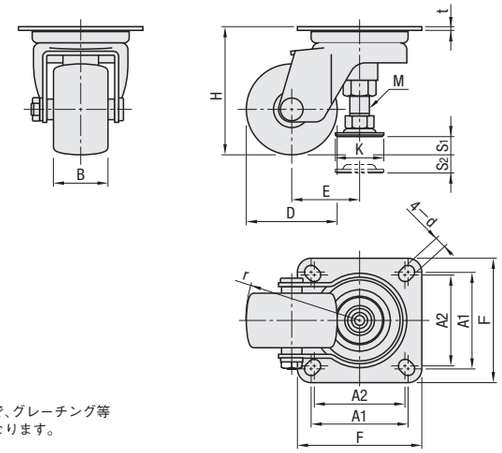

車輪径が大きいので、グレーチング等溝にはまりにくくなります。

型式 Type	D	車輪材質	H	F	A1	A2	K	S1	S2	M	d	t	B	E	r	許容荷重(N)	¥基準単価
CDAN	75	M（MCナイロン）	120	140	115	105	40	15	15	16	11.5	4.5	45	56	95	3000	6,900
	100		145											65	116		7,800

Order 注文例

型式	ー	車輪材質
CLAN65 CDAN75	ー	M

Price 価格

■数量スライド価格（1円未満切り捨て）P.81

数量	1～19	20～34	35～49	50～99
値引率	基準単価	5%	10%	18%

表示数量超えはお見積り

Delivery 出荷日　3 日目発送

49 キャスタ アジャスタバッド

ミスミ FAメカ2009　ご注文型番を自動生成!　ミスミFA　検索　http://fa.misumi.jp/

PLATE MOUNT CASTERS WITH LEVEL ADJUSTER

プレート一体型キャスタ&アジャスタパッド

プライスダウン 最大15%
□:値下げ価格

CADデータフォルダ名：49_Casters

ー車輪材質選択タイプー

RoHS

本体	車輪	プレート部		アジャスタパッド
M材質	M材質	M材質	S表面処理	M材質
FCD	ゴム ウレタン FCD	FCD	焼付塗装(黒)	SS400 ラバー部：ネオプレンゴム

CAZL

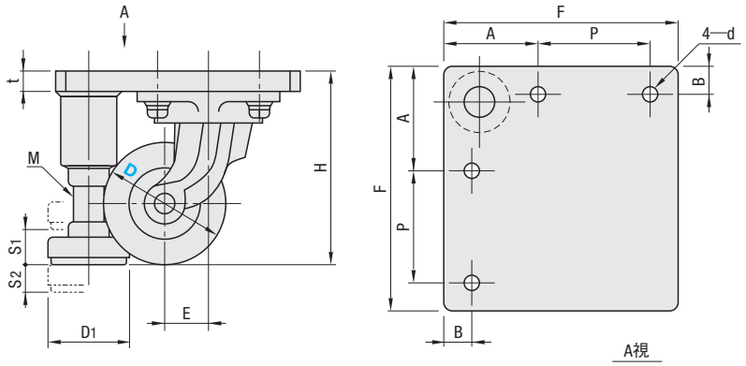

車輪材質が選択できるタイプです。

型式 Type	型式 D	車輪材質	E	H	F	t	A	P	B	d	D_1	M	S_1	S_2	許容荷重 N R(ゴム)	許容荷重 N U(ウレタン)	許容荷重 N Z(鋳物)	¥基準単価 R(ゴム)	¥基準単価 U(ウレタン)	¥基準単価 M(MCナイロン)	¥基準単価 Z(鋳物)
CAZL	75	R(ゴム) U(ウレタン) M(MCナイロン) Z(鋳物)	25	124.5	150	12	60	70	20	9	60	M16	20	18	1500	2500	3600	8,260	9,650	9,880	8,170

ーMCナイロン車輪タイプー

CAL75

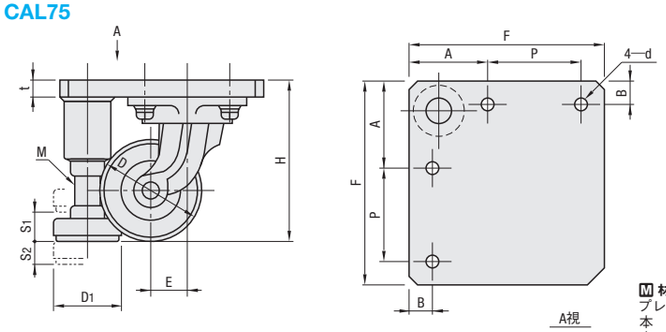

M 材質
プレート部： SS400
本　　体： FCD
車　　輪： MCナイロン
アジャスタ： ネオプレンゴム

型式	D	E	H	F	t	A	P	B	d	D_1	M	S_1	S_2	許容荷重 N	¥基準単価
CAL75	75	26	124.5	150	12	60	70	20	9	60	M16	20	18	3528	11,200

Order 注文例

型式	—	車輪材質
CAZL75 CAL75	—	R

Price 価格

■数量スライド価格 (1円未満切り捨て) P.81

数　量	1～19	20～34	35～49	50～99
値引率	基準単価	5%	10%	18%

表示数量超えはお見積り

Delivery 出荷日 3 日目発送

PLATES FOR CASTER AND LEVEL ADJUSTER

キャスタ・アジャスタパッド取付プレート

プライスダウン 10%
□:値下げ価格

CADデータフォルダ名：49_Casters

■キャスタ・アジャスタパッド取付プレート
P.879・881キャスタ用

RoHS

CHMP CHMKP

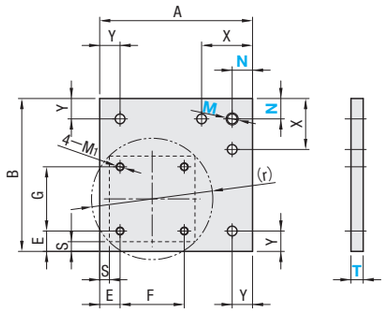

M 材質 SS400

仕様	型式 Type	キャスタ(D寸)	板厚(T)選択	適応アジャスタパッド穴 タップ径M選択	適応アジャスタパッド穴 取付ピッチN指定1mm単位	キャスタ取付穴ピッチ部 F	G	A	B	M_1	X	Y	Type	D	d	E	S	キャスタ旋回径(r)	適用キャスタ		¥基準単価 T9	T12
自在・ストッパ付キャスタ用	CHMP	50	9 12	10 12 16 20	20～40	50	50	130	130	6	50	20	CHMP	50	6.5	18	10	51	低床キャスタ 車輪径φ50	(P.881)	1,890	2,180
		65				71	71	150	150	10				65	10.5	19	9.5	57	低床キャスタ 車輪径φ65		2,230	2,430
		75						170	170					75				61	低床キャスタ 車輪径φ75		2,700	2,920
		75A				63	63	150	150	8				75A		20		66	エコノミーキャスタ 車輪径φ75		2,700	2,920
		100				(71)	(71)	170	170	10				100		22		85	エコノミーキャスタ 車輪径φ100	(P.879)	2,590	2,820
		130				(80)	(80)	190	190					130		23		105	エコノミーキャスタ 車輪径φ130		2,900	3,440
固定キャスタ用	CHMKP	50	9 12	10 12 16 20	20～40	66	36	130	130	6	50	20	CHMKP	50	6.5	18	10	—	低床キャスタ 車輪径φ50	(P.881)	1,890	2,180
		65				91	47	150	150	10				65	10.5	19	9.5		低床キャスタ 車輪径φ65		2,230	2,430
		75				103	52	170	170					75					低床キャスタ 車輪径φ75		2,700	2,920
		75A				63	40	150	150	8				75A		20			エコノミーキャスタ 車輪径φ75		2,700	2,920
		100				80	45	170	170	10				100		22			エコノミーキャスタ 車輪径φ100	(P.879)	2,590	2,820
		130				100	56	190	190					130		23			エコノミーキャスタ 車輪径φ130		2,900	3,440

F・G寸( )寸法は、適応キャスタの取り付け穴が長穴になっていますので、ご注意ください。

■キャスタ・アジャスタパッド取付プレート
P.887キャスタ用

RoHS

・組合せ例
①取付プレート　CPCJM75
②キャスタ　CJM75(P.887)
③アジャスタパッド　FJGN12ー125 (P.910)

セット販売は行っておりません。

CPCJM

中荷重75対応

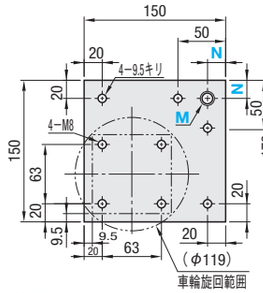

中荷重100対応

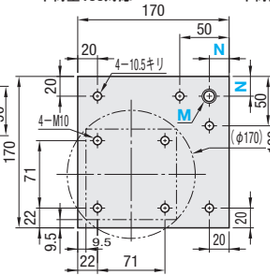

中荷重130対応

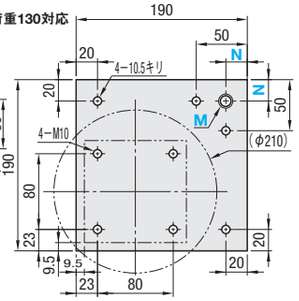

CPCHM

重荷重50対応

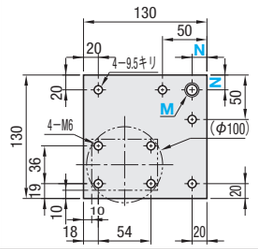

重荷重65対応

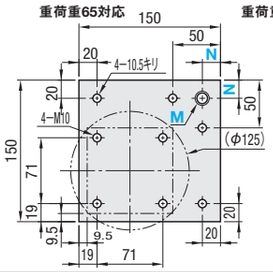

重荷重75対応

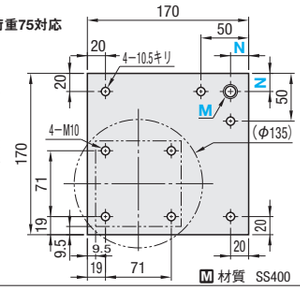

M 材質 SS400

■中荷重用(P.887掲載商品用)

型式 Type	キャスタ(D寸)	板厚(T)選択	アジャスタパットタップ径 M選択	アジャスタパット取付ピッチ N指定1mm単位	¥基準単価 T9	T12
CPCJM	75	9 12	10 12 16 20	20～40	2,350	2,570
	100				2,810	3,080
	130				3,190	3,530

■重荷重用(P.887掲載商品用)

型式 Type	キャスタ(D寸)	板厚(T)選択	アジャスタパットタップ径 M選択	アジャスタパット取付ピッチ N指定1mm単位	¥基準単価 T9	T12
CPCHM	50	9 12	10 12 16 20	20～40	1,980	2,360
	65				2,350	2,570
	75				2,860	3,140

Order 注文例

型式	—	T	—	M	—	N
CHMP100	—	12	—	16	—	35
CPCJM75	—	9	—	12	—	30

Price 価格

■数量スライド価格 (1円未満切り捨て) P.81

数　量	1～19	20～34	35～49	50～99
値引率	基準単価	5%	10%	18%

表示数量超えはお見積り

Delivery 出荷日 3 日目発送

ALL -IN- ONE LEVEL CASTERS

一体型キャスタ&アジャスタパッド

ー取付穴フリータイプー

許容荷重 ：588～4902N

CADデータフォルダ名：49_Casters

RoHS

型式 Type	車輪 Ⓜ材質（色）
HCFTF	ナイロン（グレー）
HCFTFU	ウレタン（グリーン）
HCFTFM	MCナイロン（ブルー）
HCFTFD	導電性MCナイロン（黒）

*HCFTF500はフェノール（黒）になります。
*HCFTFD250・350はグレー色になります。

No.	本体 Ⓜ材質	本体 Ⓢ表面処理	ジャッキボルト Ⓜ材質	ジャッキボルト Ⓢ表面処理	パッド Ⓜ材質
60 130	ADC12	黒塗装	SS400	三価クロメート	EPDM
250 350	SPHC	三価クロメート（黒）			
500	FCD45	黒塗装			

*No.500タイプはパッドが付いていません。

No.60

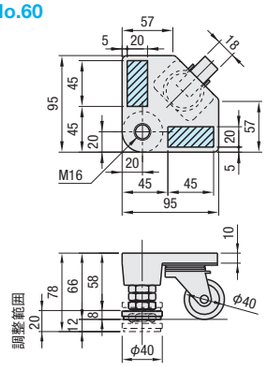

No.130

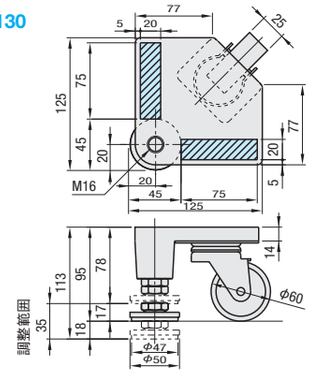

No.250

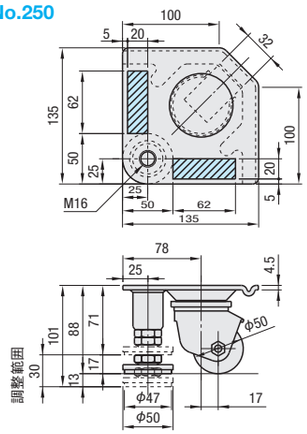

No.350

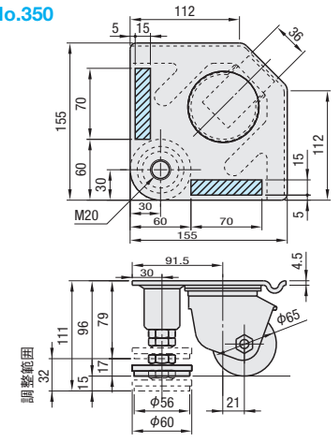

No.500

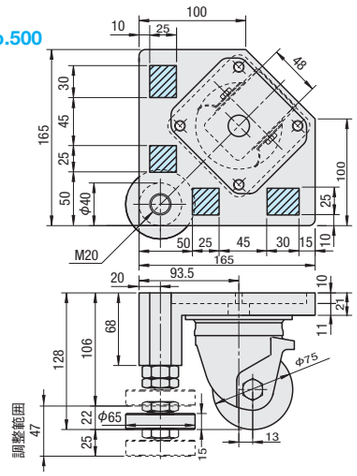

導電性MCナイロン車輪の場合は台座部がアルミ合金製になります。

(1) ▨部…取付穴２ヶ所 穴あけ位置（No.500のみ 取付穴１ヶ所）

(2) 穴あけ指定方法

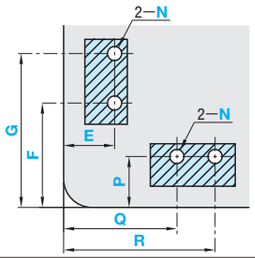

▨の範囲内でご指定ください。

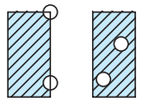

穴種	通し穴
Code	N
形状図	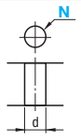
加工仕様	寸法 N：5 6 8 10／d：6 7 9 11（呼び径）

型式 Type	No.	N（呼び径）選択	穴あけ位置 指定1mm単位 E・P	F・G・Q・R	許容荷重 kgf	N	質量（g）
HCFTF	60	5 6	(5+N/2)～(25−N/2)	(45+N/2)～(90−N/2)	60	588	600
HCFTF HCFTFM HCFTFD	130	6 8 10		(45+N/2)～(120−N/2)	130	1275	1100
HCFTF HCFTFU HCFTFM HCFTFD	250			(50+N/2)～(112−N/2)	250	2451	1445
	350		(5+N/2)～(20−N/2)	(60+N/2)～(130−N/2)	350	3432	2170
HCFTF HCFTFM HCFTFD	500	8 10	(10+N/2)～(35−N/2)	(50+N/1)～(75−N/1) (120+N/1)～(150−N/1)	500	4902	5600

Order 注文例

型式	−	N	−	E	−	F	−	G	−	P	−	Q	−	R
HCFTF130	−	6	−	E18	−	F55	−	G80	−	P20	−	Q55	−	R70

Delivery 出荷日

5 日目発送

Price 価格

No.	HCFTF ¥基準単価 1～9コ	HCFTF ¥スライド単価 10～20	HCFTFU ¥基準単価 1～9コ	HCFTFU ¥スライド単価 10～20	HCFTFM ¥基準単価 1～9コ	HCFTFM ¥スライド単価 10～20	HCFTFD ¥基準単価 1～9コ	HCFTFD ¥スライド単価 10～20
60	4,360	4,140	—	—	—	—	—	—
130	5,500	5,220	—	—	7,720	7,330	8,730	8,290
250	8,640	8,210	11,230	10,660	11,320	10,750	11,640	11,050
350	10,010	9,510	12,560	11,930	12,830	12,180	13,150	12,490
500	22,240	21,130	—	—	27,850	26,450	29,860	28,360

表示数量超えはお見積り

Alteration 追加工

型式	−	N	−	E	−	F	−	G	−	P	−	Q	−	R	−	(BL)
HCFTF130	−	6	−	E18	−	F55	−	G80	−	P20	−	Q80	−	R70	−	BL150

※アジャスタパッドの長さを変更することで床面よりの高さをより高くできます。ただし、プレート面よりアジャスタパッドが突き出します。

Alterations	アジャスタパッド長さ変更									
Code	BL100					BL150				
Spec.	Type	No.	床面よりの高さ 規格	床面よりの高さ 変更後	¥/1Code	Type	No.	床面よりの高さ 規格	床面よりの高さ 変更後	¥/1Code
	HCFTF HCFTFU HCFTFM HCFTFD	60	78	132	340	HCFTF HCFTFU HCFTFM HCFTFD	60	78	178	400
		130	113	152			130	113	200	
		250	101	145			250	101	191	
		350	111	150	420		350	111	200	460
		500	—	—	—		500	150	210	

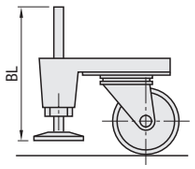

Example 使用例

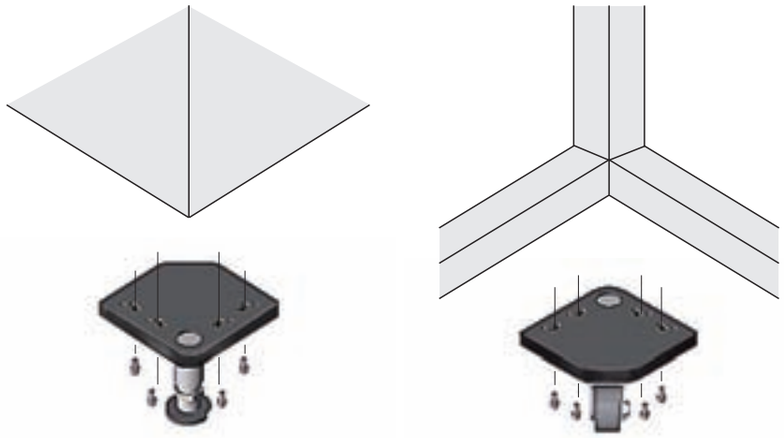

各種フレームに合わせて取付穴位置をご指定ください。
アルミフレーム用タイプは、**P.631**をご覧ください。

49 キャスタ アジャスタパッド

ミスミ FAメカ2009 WEBなら素早く部品検索! ミスミFA 検索 http://fa.misumi.jp/

規格追加
赤文字表示

CASTERS –CASTING TYPE–

鋳物キャスタ 許容荷重：700～8300N 業界標準ピッチ

ー標準タイプ・牽引用タイプー

プライスダウン 20%
:値下げ価格

CADデータフォルダ名：49_Casters

自在タイプ
CPBR・CPBR－B

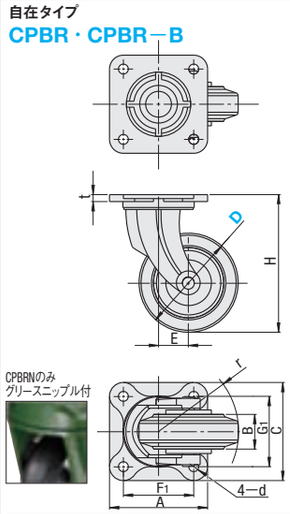

固定タイプ
CPBK・CPBK－B

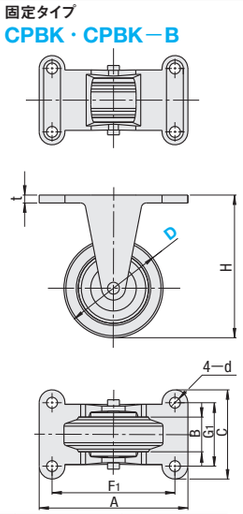

牽引用タイプ
CPBRN

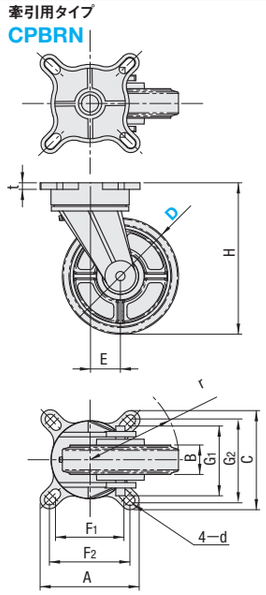

CPBRNのみ
グリースニップル付

Type	本体 M材質	車輪 M材質（色）	ベアリング 旋回部	ベアリング 車輪部
CPBR・CPBK	FCD450（塗装）	合成ゴム（黒）ウレタン（赤）鉄：FCD450（緑）	スチールボール入	無し
CPBR－B・CPBK－B			スチールボール入	ラジアルベアリング入
CPBRN			スラスト・ラジアルベアリング	

本体タイプ	型式 Type	D	車輪材質	B（車幅）R・Z（ゴム）・（鋳物）	B（車幅）U（ウレタン）	H	A	C	F_1	F_2	G_1	G_2	d	t	E	r	許容荷重（N）ゴム	許容荷重（N）ウレタン	許容荷重（N）鋳物	質量（g）ゴム	質量（g）ウレタン	質量（g）鋳物
自在タイプ	CPBR（ベアリング無）CPBR－B（ベアリング入り）	75	R（ゴム）U（ウレタン）Z（鋳物）	32	30	112.5	91	91	65	—	65	—	11	7	25	70	700	1400	1400	1150	1300	1350
		100		35	33	144	99	99	71		71				30	85	1000	2100	1900	1650	1750	1850
		125		38	36	175	110	110	80		80			8	35	105	1500	2800	2800	2950	3050	3250
		150		40	38	198	120	120	90		90				40	120	1800	3500	3500	3650	3750	4050
		200		44	42	250	148	148	112		112		14	10	50	155	2200	4900	4900	5300	5700	6200
		250		48	46	300	180	180	140		140			12	60	190	3000	6500	6500	8600	10100	10300
		300		50	48	350	204	204	160		160				65	220	3500	8300	8300	11600	13900	13000
固定タイプ	CPBK（ベアリング無）CPBK－B（ベアリング入り）	75		32	30	112.5	95	57	75	—	-	—	11	8	—	—	700	1400	1400	850	1000	1050
		100		35	33	144	105	70	80		45						1000	2100	1900	1450	1550	1650
		125		38	36	175	125	81	100		56						1500	2800	2800	2300	2400	2600
		150		40	38	198	130	86									1800	3500	3500	2900	3000	3300
		200		44	42	250	142	93	112		63		14	9			2200	4900	4900	4100	4500	5000
		250		48	46	300	190	88	160		60			10			3000	6500	6500	5700	7200	7400
		300		50	48	350	206	92	175								3500	8300	8300	7500	9800	8900
牽引用・自在タイプ	CPBRN（スラストベアリング入り）	100		35	33	140	112	112	71	90	71	90	10	8	35	85	1000	2100	1900	2280	2650	2750
		150		40	38	195	129	129	90	105	90	105	12		45	120	1800	3500	3500	4290	4900	5400
		200		44	42	250	146	146	112	120	112	120		9	55	155	2200	4900	4900	6510	7300	7800
		250		48	46	300	176	176	134	144	134	144	15	10	65	190	3000	6500	6500	11000	12300	12400

Order 注文例

型式	ー	車輪材質
CPBR100	ー	R
CPBK－B150	ー	Z

Delivery 出荷日 3 日目発送

Price 価格

■数量スライド価格 （1円未満切り捨て） P81

数量	1～19	20～34	35～49	50～99
値引率	基準単価	5%	10%	18%

表示数量超えはお見積り

■旋回トルク

D	旋回トルク（N）CPBR（標準タイプ）	旋回トルク（N）CPBRN（牽引タイプ）	試験荷重（N）
100	186	146	1000
150	318	212	1800
200	329	228	2200
250	554	422	3000

上記数値はあくまで参考値になります。

＜試験概要＞

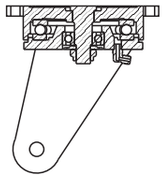

＜スラストベアリング構造＞

標準タイプは、溝にスチールボールが配列されている簡易構造なのに対し、牽引用タイプは、スラストベアリングで与圧をかけているため、旋回性に優れ、動力（フォークリフトや自動搬送機）による牽引も可能です。

型式 Type	D	¥基準単価 CPBR・CPBKベアリング無 R（ゴム）	U（ウレタン）	Z（鋳物）	CPBR－B・CPBK－Bベアリング入り R（ゴム）	U（ウレタン）	Z（鋳物）	CPBRN ベアリング入り R（ゴム）	U（ウレタン）	Z（鋳物）
CPBR（ベアリング無）CPBR－B（ベアリング入り）CPBRN（牽引用）	75	1,930	—	1,820	2,340	3,480	2,260	—	—	—
	100	2,510	—	2,470	2,800	3,980	2,730	8,110	8,410	7,950
	125	3,610	—	3,610	4,130	6,030	3,920	—	—	—
	150	4,060	—	3,960	4,420	6,770	4,350	9,780	11,330	10,140
	200	6,620	—	6,560	6,980	10,220	6,730	10,580	13,520	11,530
	250	11,210	—	7,530	12,400	16,830	12,720	19,380	21,040	18,720
	300	14,530	—	—	15,990	21,480	15,000	—	—	—
CPBK（ベアリング無）CPBK－B（ベアリング入り）	75	1,340	—	1,250	1,760	2,910	1,680	—	—	—
	100	1,630	—	1,570	1,970	3,130	1,880	—	—	—
	125	2,380	—	2,380	2,970	4,860	2,760	—	—	—
	150	2,960	—	2,860	3,380	5,720	3,310	—	—	—
	200	4,580	—	4,520	5,040	8,280	4,800	—	—	—
	250	7,770	—	8,180	8,910	13,340	8,230	—	—	—
	300	10,430	—	—	11,840	17,320	10,850	—	—	—

■特長
・鉄製キャスタと比べ重量物の運搬や過酷な使用条件にも耐久性があります。

■使用環境について
・水洗いや海水に浸かる使用環境では、錆化、腐食が早まる原因になります。
・酸、塩、アルカリその他の薬品や油の付着は劣化の原因となります。
・使用温度は－5～60℃を目安としてください。

■取扱上の注意
・凹凸のあるような粗悪路面では最大荷重の維持は不可能になります。
・動力による牽引は避けてください。（牽引用タイプ以外）
・キャスタの取付けは、ボルトやネジの緩みなどガタつきがでないようにしてください。
例）ねじ径M12の場合で適正トルクは220~500Kgf/cmとなります。
・キャスタに対し荷重が垂直にかかるようにしてください。

CASTERS –CASTING TYPE–

鋳物キャスタ 許容荷重：1400～15000N

ー重荷重タイプー

CADデータフォルダ名：49_Casters

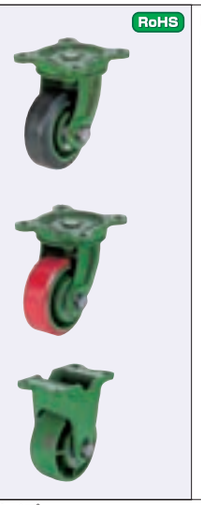

自在タイプ
CSTBR

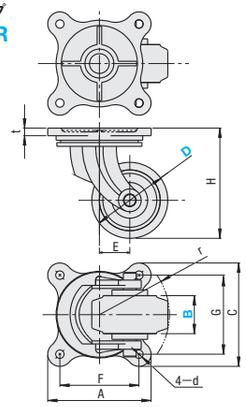

固定タイプ
CSTK

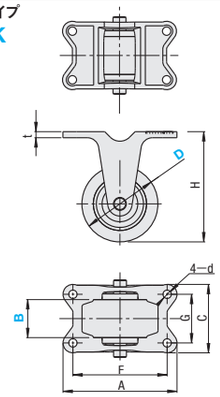

Type	本体 M材質	車輪 M材質（色）	ベアリング 旋回部	ベアリング 車輪部
CSTBR・CSTK	FCD450（塗装）	合成ゴム（黒）・ウレタン（赤）・鋳物：FCD450（緑）	スチールボール入	ラジアルベアリング入

■自在タイプ

型式 Type	D	車輪材質	B（車幅）R（ゴム）	B（車幅）U（ウレタン）	B（車幅）Z（鋳物）	H	A	C	F	G	d	t	E	r	質量（g）ゴム	質量（g）ウレタン	質量（g）鋳物
CSTBR	100	R（ゴム）U（ウレタン）Z（鋳物）	50 65	50	—	145	136	136	104	104	11	10	40	94	4400	3950	—
	125				50 65	178	142	142	110	110			45	110	6300	6200	6850
	150		50 65 75	50 65 75	50 65 75	205	161	161	125	125	14	11	50	129	7400	7550	8900
	200		50 65 75 90	50 65 75 90	75	260	172	172	136	136			60	164	11800	15100	—
	250		65 75 90	65 75 90	65 75	315	195	195	155	155	15	13	65	194	17050	17850	—
	300		75 90 100	75 90 100	75	365（※360）	210（★212）	210（★212）	170	170	16	14	75（☆70）	228	26500	29000	33900

※B（車幅）100の場合は360になります。 ★B（車幅）100の場合は212になります。 ☆B（車幅）100の場合は70になります。

■固定タイプ

型式 Type	D	車輪材質	B（車幅）R（ゴム）	B（車幅）U（ウレタン）	B（車幅）Z（鋳物）	H	取り付け部寸法 R（ゴム）A	C	F	G	U（ウレタン）A	C	F	G	Z（鋳物）A	C	F	G	d	t	質量（g）ゴム	質量（g）ウレタン	質量（g）鋳物
CSTK	100	R（ゴム）U（ウレタン）Z（鋳物）	50	50	—	145	150	99	124	64	150	99	124	64	—	—	—	—	11	8	3450	2900	—
			65	—	—		150	103	125	78	—	—	—	—	—	—	—	—					
	125		50	50	50	178	166	90	140	64	166	90	140	64	166	90	140	64		9	4950	—	5500
			65	—	65		165	104	140	78	—	—	—	—	165	104	140	78					
	150		50	50	50	205	188	98	152	64	188	98	152	64	188	98	152	64	14	10	6300	6700	8150
			65	65	65		188	113	152	78	188	113	152	78	188	113	152	78					
			75	75	75		188	121	152	86	188	121	152	86	188	121	152	86					
	200		50	50	—	260	209	99	174	64	209	99	174	64	—	—	—	—			9050	12350	10300
			65	65	—		209	115	174	78	209	115	174	78	—	—	—	—					
			75	75	75		209	120	174	86	209	120	174	86	209	120	174	86					
			90	90	—		209	136	174	100	209	136	174	100	—	—	—	—					
	250		65	65	65	315	220	114	184	78	220	114	184	78	220	114	184	78	15	12	12300	13050	13750
			75	75	75		220	122	184	86	220	122	184	86	220	122	184	86					
			90	90	—		220	138	184	102	220	138	184	102	—	—	—	—					
	300		75	75	75	※365	230	123	194	86	230	123	194	86	230	123	194	86	16		21350	23850	16650
			90	90	—		230	138	194	102	230	138	194	102	—	—	—	—					
			100	100	—		232	192	192	151	232	192	192	151	—	—	—	—					

※B（車幅）100の場合は360になります。

Order 注文例

型式	ー	車輪材質	ー	車幅
CSTBR125	ー	R	ー	50
CSTK200	ー	U	ー	75

Delivery 出荷日 3 日目発送

Price 価格

■数量スライド価格 （1円未満切り捨て） P81

数量	1～29	30～49	50～99
値引率	基準単価	5%	10%

表示数量超えはお見積り

本体タイプ	型式 Type	D	B	¥基準単価 R（ゴム）	U（ウレタン）	Z（鋳物）
自在タイプ	CSTBR	100	50	4,460	5,940	—
			65	4,760	—	—
		125	50	6,320	7,310	6,190
			65	6,750	—	6,630
		150	50	7,360	8,990	7,590
			65	8,040	9,910	8,160
			75	8,470	10,730	8,790
		200	50	9,740	12,730	—
			65	10,980	14,000	—
			75	11,560	15,360	11,730
			90	12,720	22,680	—
		250	65	15,730	22,420	15,620
			75	16,440	23,330	16,050
			90	17,680	29,270	—
		300	75	20,320	32,090	19,490
			90	21,850	34,600	—
			100	29,910	48,520	—

本体タイプ	型式 Type	D	B	¥基準単価 R（ゴム）	U（ウレタン）	Z（鋳物）
固定タイプ	CSTK	100	50	3,060	4,530	—
			65	3,440	—	—
		125	50	4,690	5,660	4,550
			65	5,180	—	5,040
		150	50	5,350	6,970	8,140
			65	6,080	7,950	6,200
			75	6,570	8,840	6,930
		200	50	6,830	9,810	—
			65	8,160	11,170	—
			75	8,790	12,570	8,950
			90	10,160	20,120	—
		250	65	11,140	17,850	11,030
			75	11,860	18,750	11,460
			90	13,090	24,690	—
		300	75	14,790	26,560	13,940
			90	16,320	29,070	—
			100	24,320	42,940	—

■許容荷重表

型式 Type	D	車幅 B	許容荷重（N）R（ゴム）	U（ウレタン）	Z（鋳物）
CSTBR（自在）CSTK（固定）	100	50	1400	3400	—
		65	1800	—	—
	125	50	1800	4000	4000
		65	2200	—	4700
	150	50	2000	4250	4250
		65	2500	5900	5900
		75	3100	7200	7200
	200	50	2700	6500	—
		65	3200	7200	—
		75	3800	8800	8800
		90	5000	10000	—
	250	65	4000	9000	9000
		75	4700	10500	10500
		90	5800	12500	—
	300	75	5400	12100	12100
		90	6200	13500	—
		100	9000	15000	—

FLOOR STOPPERS

フロアストッパ

プライスダウン 最大10%
:値下げ価格

CADデータフォルダ名：49_Casters

■台車を仮置きする際に使用する保護具です。

■エコノミータイプ
■ステンレスタイプ
RoHS

Type	M 材質	S 表面処理	内蔵スプリング
FLOK	SPHC	三価クロメート	SWP-B
FLOKS	SUS304	—	SUS304-WPB

■積載荷重
内蔵スプリングのクッションで車重、積載量の多少にかかわらず、一定の力で確実に路面をグリップします。使用例のように、積載荷重については、併用するキャスタの許容荷重を参考にしてください。台車を浮かせることはできません。
溶接しないでください。

No.65・75・75A

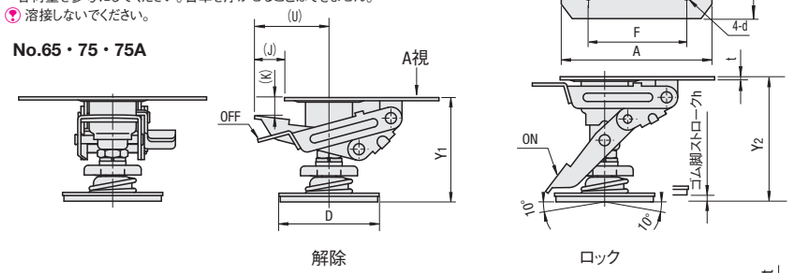

No.100・125・150

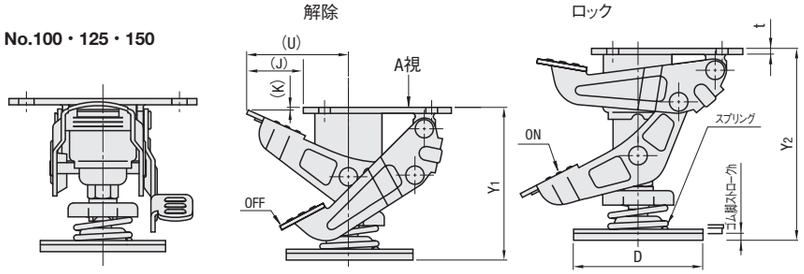

型式 Type	No.	取付高さ	ストローク Y1(min)	ストローク Y2(max)	D	取り付けプレート部寸法 A	C	F	G	d	t	h	(K)	(U)	(J)	ばね定数Kgf/mm FLOK	FLOKS	質量 kg	¥基準単価 FLOK	FLOKS
FLOK FLOKS (ステンレス)	65	85	75	90	60	105	135	67	103	10.5	2.3 (★2.0)	5	22.4	45	23	1.81	1.58	1.1	2,410	9,050
	75	92(93)	82.5	97.5														1.2	2,430	9,100
	75A	106(※102)	96(※92)	111(※107)														1.2	2,480	9,150
	100	130	110	135	90			70	110	11	4.5		2.4	73	41	3.09	2.73	1.4	2,510	9,200
	125	165	145	170														1.5	2,590	9,350
	150	190	170	195														1.5	2,690	9,490

(※) FLOKS75Aの場合 (　　) 寸法になります。(★) はFLOKSタイプの寸法になります。

Order 注文例 型式 FLOK125

Delivery 出荷日 在庫品 翌日出荷 P.81
ご希望によりPM5:00迄、当日出荷受付致します。

RoHS

CFSK31

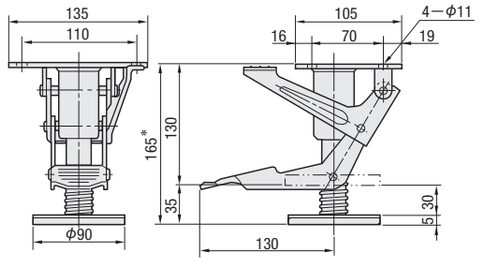

※取付高さは160mmでご設計ください。

M 材　質　本体　SPCC
内蔵スプリングSWP-A
S 表面処理　三価クロメート

型式 Type	取付高さ	ばね定数 N/mm{Kgf/mm}	質量 kg	¥基準単価
CFSK31	160	25.39{2.490}	1.7	7,160

Order 注文例 型式 CFSK31

Delivery 出荷日 3 日目発送

Price 価格

■数量スライド価格 (1円未満切り捨て) P.81

数　量	1〜29	30〜39	40〜49	50〜99
値引率	基準単価	5%	10%	18%

表示数量超えはお見積り

Example 使用例

FLOOR LOCKS　FIXING HOLDERS FOR CASTERS　SIDE MOUNT CASTER BRACKETS

フロアロック/キャスタ固定用ホルダー /サイドキャスタ取付プレート

CADデータフォルダ名：49_Casters

■フロアロック
RoHS

FLOR
FLORS
(ステンレス)

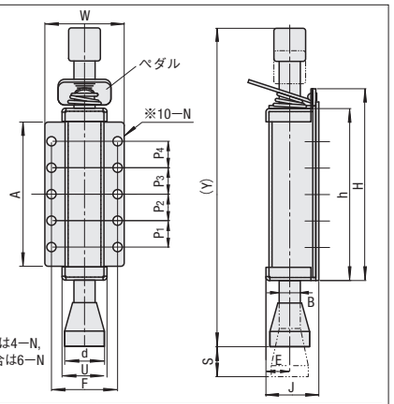

No.70の場合は4−N, No.100の場合は6−Nになります。

Type	M 材質	S 表面処理	内蔵スプリング	パッド
FLOR	SPCC	三価クロメート	SWP-B	EPDM
FLORS	SUS304	—		導電性ゴム

Example 使用例

・ペダルを踏み込むとロックが解除され、ストローク調整ができます。
・上側のパッド部を押し込み、床面を押すことでワンタッチでロックできます。
・ロックを解除した状態で床面と下側パッドの間隔を25〜30mmを目安に取り付けてください。
・取り付け穴は任意の穴を選んでボルトなどでしっかり固定してください。

型式 Type	No.	ストローク (S)	(Y)	H	h	W	A	取付部寸法 P1	P2	P3	P4	F	N	B	d	U	J	E	ばね定数 N/mm{Kgf/mm}	質量 (g)	¥基準単価 FLOR	FLORS
FLOR FLORS	70	30	160	85	70	40	60	45	—	—	—	30	5.5	10	20	24	34	15	6.91{0.704}	270	1,450	2,570
	100		210	115	100	60	80	35	35	—	—	50	7.0	16	30	34	40	18		620	1,560	2,850
	130	34	240	145	130		110	20	20	20	20									770	1,900	3,360

■キャスタ固定用ホルダー
RoHS

Type	M 材質	H 硬度
CMHU	EPDM(グレー)	ショアA80
CMHD	導電性ゴム(黒)	

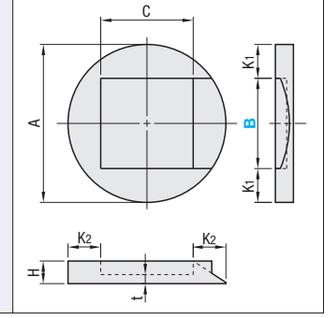

■サイドキャスタ取付プレート
RoHS

アルミフレーム用タイプは P.638をご覧ください。

CPHM

通し穴は▨の範囲内でご指定ください。

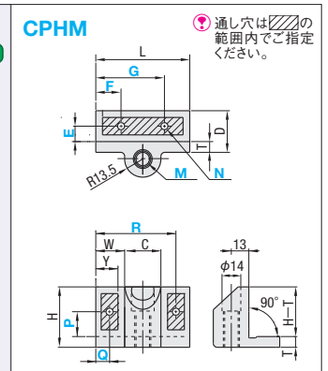

M 材質　ADC12　S 表面処理　焼付塗装(シルバー)

■キャスタ固定用ホルダー

型式 Type	B	A	C	H	K1	K2	t	許容荷重 (N)	適応キャスタ車輪幅 (参考)	質量 (g)	¥基準単価 CMHU	CMHD
CMHU CMHD (導電性ゴム)	30	60	33	10	15	13.5	4	8000	28	30	580	610
	40	70	41			14.5			38	35	660	690
	50	80	43			18.5			48	45	720	750

■サイドキャスタ取付プレート

型式 Type	M(並目)	N(通し穴) 選択	穴あけ位置 指定0.5mm単位 E	F	G	P	Q	R	L	W	H	T	D	Y	C	質量 (g)	¥基準単価
CPHM	10	5　6	8〜15	8〜28	42〜62	8〜29	7〜13	57〜63	70	21.5	45	8	31	16	27	135	2,980
	12																

穴種	通し穴
Code	N

形状図

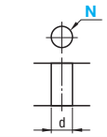

加工仕様

寸法	呼び径	
N	5	6
d	6	7

Order 注文例

型式	−	N	−	E	−	F	−	G	−	P	−	Q	−	R

FLOR70
CMHU50
CPHM10　−　5　−　E12　−　F25.5　−　G46.5　−　P28　−　Q13　−　R58

Delivery 出荷日

●CMHU・CMHD
在庫品 翌日出荷 P.81
ご希望によりPM5:00迄、当日出荷受付致します。
●FLOR・FLORS
3 日目発送
●CPHM
5 日目発送

Price 価格

■数量スライド価格 (1円未満切り捨て) P.81

数　量	1〜29	30〜49	50〜99
値引率	基準単価	5%	10%

CMHU・CMHD適用不可　表示数量超えはお見積り

Example 使用例

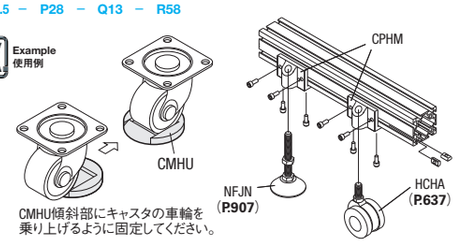

CMHU傾斜部にキャスタの車輪を乗り上げるように固定してください。

49 キャスタ アジャスタパッド

CADデータフォルダ名：49_Casters

RoHS

RMNA75（ゴム車輪）　**RMNA100**（ゴム車輪）　**RMNA130・150**（ゴム車輪）　**RNTB**（ウレタン車輪）　**RVA**（モノマーキャスティングナイロン車輪）

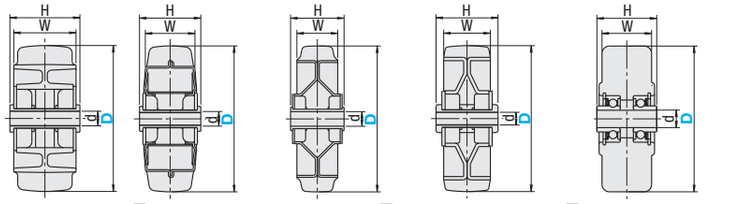

M 材質(色) 合成ゴム(黒) ベアリング有　M 材質(色) ウレタンゴム(青)　M 材質(色) モノマーキャスティングナイロン(青) ベアリング有

型式 Type	D	d	H	W	許容荷重 N	質量 (g)	適用キャスタ	¥基準単価
RMNA（ゴム）	75	10	36	32	800	200	CMGJ CMGK CMGS (P.879)	400
	100	12	42		1200	410		450
	130	20	52	38	1800	750		720
	150		55	42	2000	1000		820
RNTB（ウレタン）	75	10	35	32	1200	290		1,300
	100	12	42		1700	590		1,380
	130	20	52	38	2600	960		2,200
	150		55	42	3000	1280		2,540
RVA（モノマーキャスティングナイロン）	75*	10	35.6	32	3600	200		1,540
	100	12	41	34	5200	480		2,160
	130	20	52	42	8400	790		4,150
	150		55	44	10000	1060		4,560

ねじ式タイプ(CMGN・CMGNS)のキャスタにはご利用いただけません。
＊：RVA75のみ軸受部に使用するカラー(2個)が付属しています。

Order 注文例　型式 RNTB130

Delivery 出荷日
●RMNA　在庫品　翌日出荷 P.81
ご希望によりPM5:00迄、当日出荷受付致します。
●RNTB・RVA　3 日目発送

Price 価格
■数量スライド価格（1円未満切り捨て）P.81

数量	1～19	20～34	35～49	50～99
値引率	基準単価	5%	10%	18%

表示数量超えはお見積り

モノマーキャスティングナイロン
ナイロン等に比べ、高い分子量と結晶化度を有し、機械的性質、耐摩耗性、耐薬品性に優れています。

■車輪軸　RoHS

KCRB

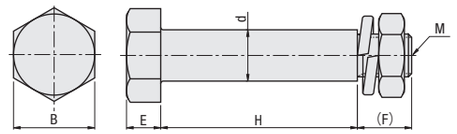

構成部品	M 材質	S 表面処理
軸	SWCH	三価クロメート
ナット(1個付属)	JIS 3種	
ばね座金(1個付属)	JIS B1251	

型式 Type	No.	d	H	B	(F)	M	E	¥基準単価
KCRB	75	10	38.3	17	10	8	7	360
	100	12	46	19	12.7	10	8	410
	130	20	55.9	30	19.3	14	13	680
	150		60		17.3			700

Order 注文例　型式 KCRB130　3 日目発送

Price 価格
■数量スライド価格（1円未満切り捨て）P.81

数量	1～19	20～34	35～49	50～99
値引率	基準単価	5%	10%	18%

表示数量超えはお見積り

■滑車　RoHS

V溝タイプ RVAB　**U溝タイプ RVAU**

※軸受精度　JIS B 1514 0級
ベアリング(2個)は圧入になります。

Example 使用例

Type V溝	Type U溝	M 本体材質	M 止め輪材質
RVAB	RVAU	MCナイロン 導電性MCナイロン	ばね用鋼

溝形状	型式 Type	D	車輪材質	d	R	溝深さ Z_1	溝深さ Z_2	F	H	W	B	C	使用ベアリング(2個)	許容荷重 N	質量 (g)	¥基準単価 M(MCナイロン)	¥基準単価 D(導電性MCナイロン)
V溝	RVAB	75	M(MCナイロン) D(導電性MCナイロン)	10	2.5	59	55	5	36	32	16	29.3	6200ZZ	3530	210	3,230	8,340
		100		12		83	79		38	34	17	31	6201ZZ	5099	360	4,450	9,730
		130		20	4	109	104	8	50	42	21	41.2	6004ZZ	8238	740	7,520	20,290
		150				128	123		52	44	22	43.2	6204ZZ	9807	870	9,660	26,230
U溝	RVAU	75	M(MCナイロン) D(導電性MCナイロン)	10	8	59	—	—	36	32	16	29.3	6200ZZ	3530	210	3,230	8,340
		100		12	8.5	83	—	—	38	34	17	31	6201ZZ	5099	360	4,450	9,730
		130		20	10.5	109	—	—	50	42	21	41.2	6004ZZ	8238	740	7,520	20,290
		150			11	128	—	—	52	44	22	43.2	6204ZZ	9807	870	9,660	26,230

Order 注文例　型式 RVAB75 — 車輪材質 M

Delivery 出荷日　3 日目発送

Price 価格
■数量スライド価格（1円未満切り捨て）P.81

数量	1～19	20～49
値引率	基準単価	5%

表示数量超えはお見積り

MCナイロンは、ナイロン樹脂MONOCAST®の略称です。ナイロン樹脂MONOCAST®は、日本ポリペンコ(株)の登録商標です。

CADデータフォルダ名：49_Casters

■デザインキャスタ　RoHS

CHAM(自在)
CHAS(ストッパ)

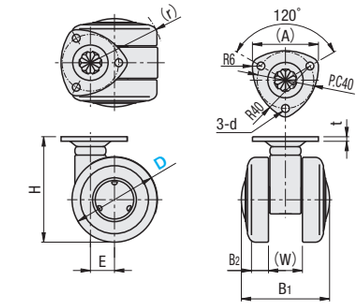

CHAN（自在ねじ式）
CHANS(自在ねじ式ストッパ付)

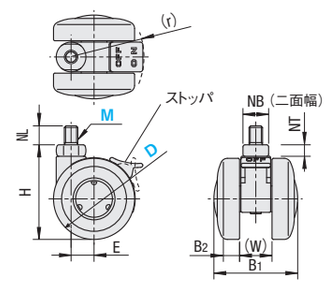

本体 M 材質	本体 S 表面処理	車輪 M 材質(色)
SPHC	三価クロメート	ナイロン(黒)

1パック4コ入りです。注文数をご注意ください。

本体タイプ	型式 Type	D	車輪材質	H	B_1	B_2	(W)	取付プレート (A)	取付プレート d	(r)	t	E	許容荷重 (N)	質量(g)	¥基準単価
自在タイプ	CHAM	50	N(ナイロン)	62	62	12	24	46.6	5.5	50	3.2	17	1000	210	1,680
		60		74						54			1200	240	1,870
ストッパタイプ	CHAS	50		62						52			1000	220	2,120
		60		74						56			1200	250	2,320

本体タイプ	型式 Type	D	M	車輪材質	H	B_1	B_2	(W)	取付ねじ部 NB	取付ねじ部 NT	取付ねじ部 NL	(r)	E	許容荷重 (N)	質量(g)	¥基準単価
自在ねじ式タイプ	CHAN	50	8	N(ナイロン)	58	62	12	24	19	8	14	50	17	1000	170	1,680
		60	8 10		70							54		1200	200	1,870
自在ねじ式ストッパ付タイプ	CHANS	50	8		58							52		1000	180	2,120
		60	8 10		70							56		1200	210	2,320

■樹脂キャスタ　RoHS

CSJM(自在)

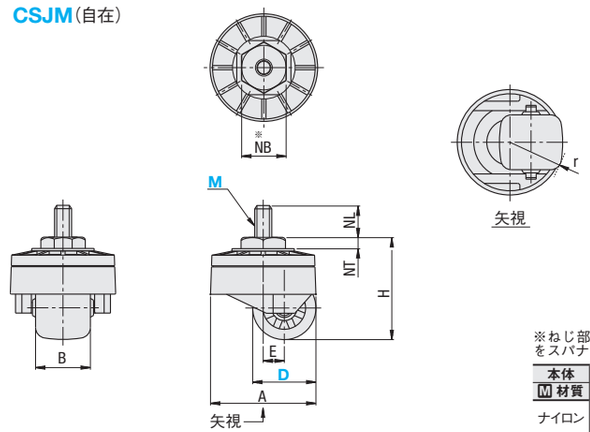

※ねじ部を強く締め込む時は、NB寸法部をスパナでまわしてください。

本体 M 材質	車輪 M 材質	ねじ部 M 材質	ねじ部 S 表面処理
ナイロン	ナイロン	S45C	三価クロメート

本体タイプ	型式 Type	D	M	車輪材質	H	A	B	取付ねじ部 NB	取付ねじ部 NT	取付ねじ部 NL	r	E	許容荷重 (N)	質量 (g)	¥基準単価
自在タイプ	CSJM	18	8	N(ナイロン)	34	50	20	13	3	14	21	10	300	60	610
		30			46		26				26			75	670

Order 注文例　型式 — M — 車輪材質

CHAM60 — N
CHAN50 — 8 — N
CSJM30 — 8 — N

Price 価格
■数量スライド価格（1円未満切り捨て）P.81

数量	1～19	20～34	35～49	50～99
値引率	基準単価	5%	10%	18%

表示数量超えはお見積り
デザインキャスタは1パック4コ入になります。

Delivery 出荷日　3 日目発送

ミスミ FAメカ2009　3クリックで見積・注文へ!　ミスミFA　検索　http://fa.misumi.jp/

CADデータフォルダ名：49_Casters

■ボールキャスタ

RoHS

丸フランジ **CHBM**

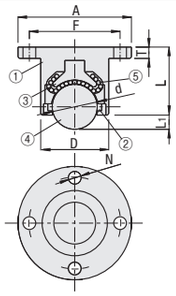

角フランジ **CHBF**

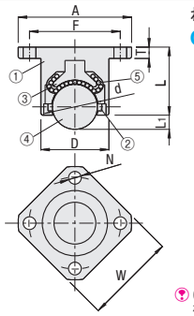

ねじ込み **CHBU**

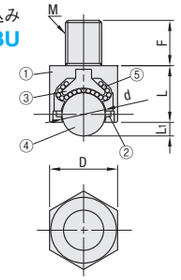

ボールを下向きにしてご利用いただけます。

CHBUタイプはねじ部を根元まで締め込んで御利用ください。

Type	①本体		②防塵シール	③受座		④メインボール		⑤サブボール	
	M 材質	S 表面処理	M 材質	M 材質	H 硬度	M 材質	H 硬度	M 材質	H 硬度
CHBM・CHBF・CHBU	S45C	無電解ニッケルメッキ	フェルト	SCM415	50HRC～	SUJ2	55HRC～	SUJ2	55HRC～

本体タイプ	型式 Type	No.	D	L	A	W	M	F	N	L_1	d	T	許容荷重(N)	質量(g)	¥基準単価
丸フランジ	CHBM	40	24	24	40	—	—	32	4.5	5	15.875	4	900	165	2,950
		50	30	28	50			40	5.5	6	19.05	5	1100	180	3,260
		60	38	37	60			49	6.5	8	25.4	6	1200	190	3,850
角フランジ	CHBF	40	24	24	40	32	—	32	4.5	5	15.875	4	900	160	3,290
		50	30	28	50	40		40	5.5	6	19.05	5	1100	170	3,580
		60	38	37	60	48		49	6.5	8	25.4	6	1200	185	4,210
ねじ込み	CHBU	12	24	21	—	—	12	20	—	5	15.875	—	900	170	2,940
		16	30	25			16	25		6	19.05		1100	185	3,230
		20	38	34			20	30		8	25.4		1200	195	3,770

上向きタイプはP.1-1005をご覧ください。

Order 注文例　型式 CHBF50

Delivery 出荷日　3 日目発送

Price 価格

■数量スライド価格（1円未満切り捨て）P.81

数量	1～19	20～34	35～49	50～99
値引率	基準単価	5%	10%	18%

表示数量超えはお見積り

■統一ピッチキャスタ

RoHS

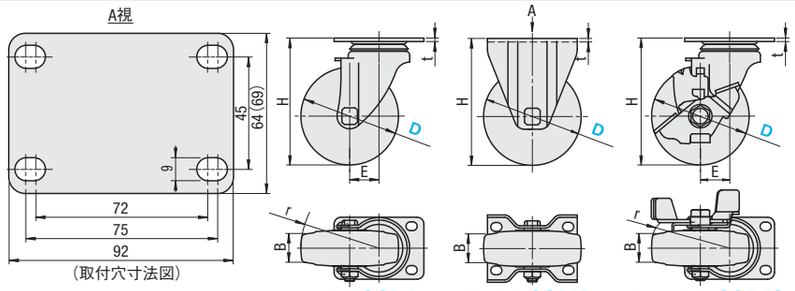

自在タイプ**CSPJ**　固定タイプ**CSPK**　ストッパ付タイプ**CSPJS**

プレートサイズ及びピッチは、キャスタ全タイプ・サイズともに同一寸法になります。

CSPKのみ（　）寸法になります。

rは車輪の旋回半径およびペダルの回転半径を示します。

Type	本体		車輪	ベアリング	
	M 材質	S 表面処理	M 材質(色)	旋回部	車輪部
CSPJ CSPK CSPJS	SPHC	三価クロメート	ゴム(グレー)	有	有

75Dのエラストマ車輪タイプにはベアリングが入っていません。

本体タイプ	型式 Type	D	車輪材質	H	B	r	t	E	許容荷重(N) —R	質量(g) —R	¥基準単価 —R
自在タイプ	CSPJ	75	R(ゴム)	93	25	65	2.3	25	600	416	460
		100		130	32	83	3.5	30	1200	982	840
		125		157	32	101		35	1600	1071	1,180
		150		190		118		40		1187	1,380
固定タイプ	CSPK	75		93	25	—	2.3	—	600	317	560
		100		130	32		2.5		1200	786	1,050
		125		157	32				1600	802	1,460
		150		190						957	1,640
自在ストッパ付タイプ	CSPJS	75		93	25	77	2.3	25	600	492	420
		100		130	32	98	3.5	30	1200	1147	700
		125		157	32	114		35	1600	1287	1,070
		150		190		119		40		1414	1,200

Order 注文例　型式 CSPJ125 — 車輪材質 R

Example 使用例

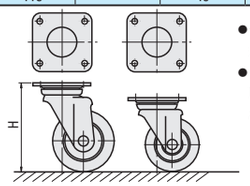

●全タイプ・全サイズについて取付プレートの規格が同一です。

●キャスタ高さ(H)や荷重を変更する際でも取付相手側の穴ピッチを変える必要がありません。

Delivery 出荷日　在庫品　翌日出荷 P.81

ご希望によりPM5:00迄、当日出荷受付致します。

Price 価格

■数量スライド価格（1円未満切り捨て）P.81

数量	1～29	30～39	40～49	50～100
値引率	基準単価	5%	10%	18%

表示数量超えはお見積り

RoHS

MCRY（AB寸固定）
MCRYL（AB寸指定）

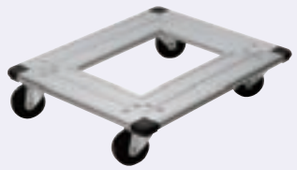

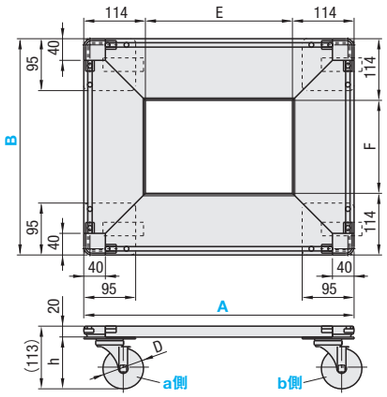

フレーム	M	材質	A6N01SS-T5
	S	表面処理	アルマイト処理
キャスタ(本体)	M	材質	SPHC
	S	表面処理	三価クロメート
(車輪)	M	材質	合成ゴム(黒)

■AB寸固定タイプ

型式 Type	A—B	付属キャスタ仕様 形式 a側(2個)	b側(2個)	車輪材質	E	F	付属キャスタ 自在タイプ 車輪径D	全高h	自在+ストッパ付タイプ 車輪径D	全高h	均等荷重(N)	質量(g)	¥基準単価 1～19コ
MCRY	500—400	JA75(自在) SA75(自在+ストッパ)	JB75(自在) SB75(自在+ストッパ)	R(ゴム)	272	172	75	93	75	93	1920	2800	14,800
	630—400				402							3100	15,630
	630—500					272						3350	16,230
	750—500				522							3700	17,060

表示数量超えはお見積り

■AB寸指定タイプ

型式 Type	指定10mm単位 A	B	付属キャスタ仕様 形式 a側(2個)	b側(2個)	車輪材質	付属キャスタ 自在タイプ 車輪径D	全高h	自在+ストッパ付タイプ 車輪径D	全高h	均等荷重(N)
MCRYL	510～750	410～750	JA75(自在) SA75(自在+ストッパ)	JB75(自在) SB75(自在+ストッパ)	R(ゴム)	75	93	75	93	1920

A≧B

Order 注文例

●AB寸固定タイプ

型式	—	A—B	—	a	—	b	—	車輪材質
MCRY	—	500－400	—	JA75	—	JB75	—	R

●AB寸指定タイプ

型式	—	A	—	B	—	a	—	b	—	車輪材質
MCRYL	—	670	—	450	—	JA75	—	SB75	—	R

Delivery 出荷日　3 日目発送

Price 価格

■AB寸指定タイプ

型式	A	¥基準単価 1～19コ B 410～500	510～600	610～750
MCRYL	510～600	17,000	17,600	18,400
	610～700	17,500	18,300	19,000
	710～750	18,200	18,800	19,600

表示数量超えはお見積り

LEVELING PADS -STANDARD TYPE-

アジャスタパッド

ー標準タイプー

納期短縮

プライスダウン 最大40%

:値下げ価格

CADデータフォルダ名：49_Casters

RoHS

NFJN
NFJNS（ステンレス）
NFJNF

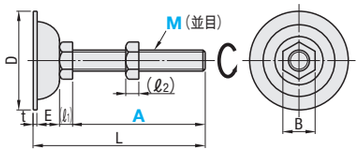

ねじ軸は回転し、3～5°傾きます。

M	D	(ℓ1)	(ℓ2)	E	B	t
5	30	3.5	4	5.4	8	1.6
6		4	5		10	
8	38	5.5	6.5	11	13	
10		7	8		17	
12	60	8	10	18	19	2.0
16	75	10	13	20	24	
20		13	16		30	

Type	M材質	S表面処理
NFJN	SS400相当	三価クロメート
NFJNF		
NFJNS	SUS304	電解研磨

■A寸選択

型式 Type	M−A	L	垂直耐荷重(kN) NFJN・NFJNS	質量(g)	¥基準単価 NFJN	¥基準単価 NFJNS
NFJN 〈ステンレス〉NFJNS	5 − 30	40.5	1.5	15	105	340
	5 − 60	70.5		19	125	370
	6 − 40	51	2.1	21	125	370
	6 − 80	91		28	135	400
	8 − 50	68.1	3.9	50	115	390
	8 −100	118.1		65	175	450
	10 − 75	94.6	4.3	88	125	460
	10 −100	119.6		100	195	650
	12 − 75	103	4.9	166	145	630
	12 −100	128		184	145	400
	12 −125	153		200	155	430
	12 −150	178		219	295	970
	16 − 75	107	5.9	287	235	980
	16 −100	132		317	190	730
	16 −130	162		356	205	810
	16 −150	182		383	285	1,260
	16 −180	212		422	230	1,135
	20 −100	135	8.8	493	270	1,290
	20 −130	163		557	390	1,465
	20 −150	183		605	575	2,340
	20 −180	213		671	410	1,690

■A寸指定

型式 Type	M	A 指定10mm単位	L	¥基準単価
NFJNF	10	80～200	A+19.6	690
	12	80～250	A+28	780
	16	80～300	A+32	1,360
	20	110～300	A+35	1,980

ねじ先端部は塗装処理になります。

Order 注文例

型式 − A

NFJN12 − 100
NFJNF10 − 80

Delivery 出荷日

●NFJN・NFJNS（ 部）

在庫品 翌日出荷 P.81

ご希望によりPM5:00迄、当日出荷受付致します。

●NFJNF

3 日目発送

Price 価格

■数量スライド価格（1円未満切り捨て）P.81

数量	1～49	50～99
値引率	基準単価	10%

表示数量超えはお見積り

Alteration 追加工

型式 − (WC・WK・SC・WN)
NFJN16・75 − WC

3 日目発送

NFJNタイプのみ適用　追加工部にメッキはつきません

	四角取追加工	六角取追加工	スパナ溝加工	六角レンチ穴加工
Alterations	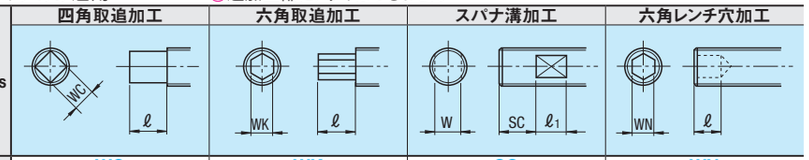			
Code	WC	WK	SC	WN
Spec.	指定方法 WC M≧10に適用 M / WC / ℓ 10 / 6 / 10 12 / 8 16 / 10 / 12 20 / 12 / 13.5	指定方法 WK M≧10に適用 M / WK / ℓ 10 / 6 / 10 12 / 8 16 / 10 20 / 13	指定方法 SC M≧10に適用 M / W / ℓ1 / SC 10 / 8 / 8 / 20 12 / 10 16 / 13 / 10 20 / 17	指定方法 WN 20≧M≧10に適用 M / WN / ℓ 10 / 4 / 5 12 / 5 / 6 16 20 / 8 / 8
¥/1Code	500	500	500	500

LEVELING PADS -HEAVY DUTY TYPE-

アジャスタパッド

ー重荷重タイプ・ハンドル付タイプー

納期短縮

プライスダウン 最大45%

:値下げ価格

CADデータフォルダ名：49_Casters

RoHS

重荷重タイプ
FJFN
FJFNS
FJFNB（細目ピッチ1.5）
FJFNF

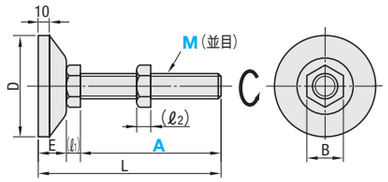

ハンドル付タイプ
FJFNH

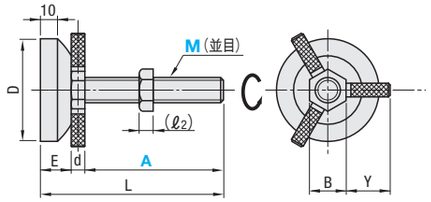

ねじ軸は回転し、3～5°傾きます。

M	D	(ℓ1)	(ℓ2)	E	B
10	60	7	8	18	17
12		8	10		19
16		10	13		24
20		13	16		30
24	70	16	19	20	36

Type	M材質	S表面処理
FJFN	SS400	三価クロメート
FJFNF		
FJFNB		
FJFNH		
FJFNS	SUS304	−

■A寸選択

型式 Type	M−A	L	垂直耐荷重(kN)	質量(g)	¥基準単価 FJFN	¥基準単価 FJFNS	¥基準単価 FJFNB
FJFN FJFNS（ステンレス）FJFNB（細目ピッチ1.5 ＊印のみ）	10−75	100	10	319	385	1,550	−
	10−100	125		330	405	1,750	
	12−75	101	13	339	395	1,620	
	12−100	126		357	225	1,890	
	12−125	151		376	230	2,120	
	12−150	176		393	445	2,340	
	16−75	103	16.6	436	455	2,250	
	16−100	128		446	265	2,445	
	16−130	158		505	285	2,520	
	16−150	178		532	515	2,840	
	16−180	208		571	335	3,170	
	＊20−100	131	39.2	626	345	2,120	1,930
	＊20−130	161		692	390	2,150	1,980
	＊20−150	181		729	505	2,230	2,020
	＊20−180	211		800	525	2,250	2,090
FJFN FJFNB	＊24−130	166	49.4	1100	1,345	−	3,030
	＊24−180	216		1250	1,545	−	3,190

M20・M24に細目タイプがあります。　kgf（荷重）＝N×0.101972

■A寸指定

型式 Type	M	A 指定10mm単位	L	¥基準単価
FJFNF	10	80～200	A+25	1,340
	12	80～250	A+26	1,420
	16	80～300	A+28	1,920
	20	110～300	A+31	2,480

ねじ先端部は塗装処理になります。

■ハンドル付タイプ

型式 Type	M−A	L	d	Y	垂直耐荷重(kN)	質量(g)	¥基準単価
FJFNH（ハンドル付）	10−75	100	6	25	10	329	660
	10−100	125				340	680
	12−75	101	7	26	13	349	640
	12−100	126				367	660
	12−125	151				386	680
	12−150	176				408	690
	16−75	103	8	27	16.6	451	680
	16−100	128				461	690
	16−130	158				520	720
	16−150	178				547	750
	16−180	208				586	750

Order 注文例

型式 − A

FJFN10 − 75
FJFNF20 − 150
FJFNH16 − 100

Delivery 出荷日

●FJFN・FJFNS（ 部）

在庫品 翌日出荷 P.81

●左記以外

3 日目発送

ご希望によりPM5:00迄、当日出荷受付致します。

Alteration 追加工

型式 − (WC・WK・SC・WN)
FJFN12-150 − WC

3 日目発送

Price 価格

■数量スライド価格（1円未満切り捨て）P.81

数量	1～49	50～99
値引率	基準単価	10%

表示数量超えはお見積り

FJFNタイプのみ適用　追加工部にメッキはつきません

	四角取追加工	六角取追加工	スパナ溝加工	六角レンチ穴加工
Alterations	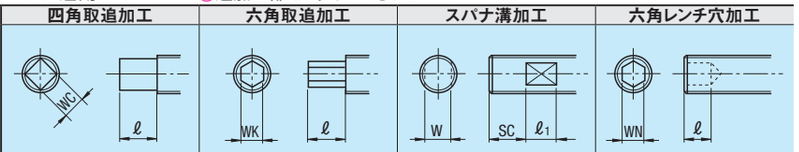			
Code	WC	WK	SC	WN
Spec.	指定方法 WC M≧10に適用 M / WC / ℓ 10 / 6 / 10 12 / 8 16 / 10 / 12 20 / 12 / 13.5	指定方法 WK M≧10に適用 M / WK / ℓ 10 / 6 / 10 12 / 8 16 / 10 20 / 13	指定方法 SC M≧10に適用 M / W / ℓ1 / SC 10 / 8 / 8 / 20 12 / 10 16 / 13 / 10 20 / 17	指定方法 WN 20≧M≧10に適用 M / WN / ℓ 10 / 4 / 5 12 / 5 / 6 16 20 / 8 / 8
¥/1Code	500	500	500	500

Example 使用例

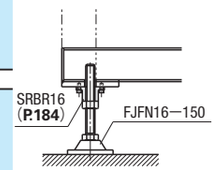

ミスミ FAメカ2009　2D・3D　CADデータ完備!　ミスミFA　検索　http://fa.misumi.jp/

アジャスタパッド

ー防振タイプー

CADデータフォルダ名：49_Casters

RoHS

FJFNV

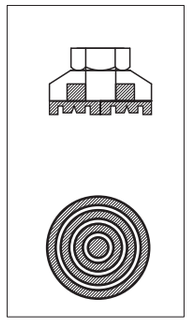

ラバー部詳細

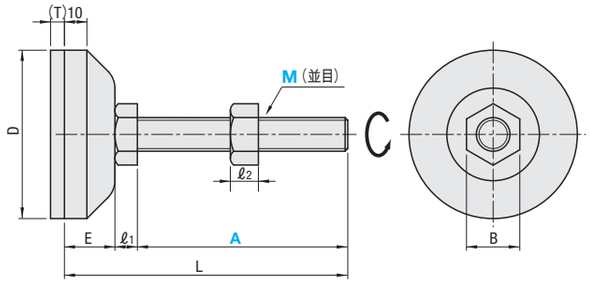

①本体		②ラバー部	
M材質	S表面処理	M材質	H硬度
FC250（ネジ・ナットSS400）	三価クロメート	クロロプレンゴム	ショアA70（M10・12） ショアA90（M16）

型式 Type	M−A	L	D	T	ℓ1	ℓ2	E	B	垂直荷重範囲（kN）	質量（g）	¥基準単価
FJFNV	10−75	100	60	8	7	8	18	17	2.0〜7.0	322	980
	10−100	125								333	1,000
	12−75	101			8	10		19	3.0〜10.0	342	1,140
	12−100	126								360	1,150
	12−125	151								379	1,170
	12−150	176								395	1,180
	16−75	103			10	13		24	3.5〜12.0	438	1,280
	16−100	128								449	1,310
	16−130	158								508	1,330
	16−150	178								536	1,360
	16−180	208								574	1,390

Order 注文例

型式
FJFNV16 − 75

Price 価格

■数量スライド価格（1円未満切り捨て）P.81

数　量	1〜19	20〜34	35〜49	50〜99
値引率	基準単価	5%	10%	18%

表示数量超えはお見積り

Delivery 出荷日　3 日目発送

■防振効果
本製品の防振効果（振動伝達率）は支持荷重と対象物の周波数（固有振動数）が大きく関係します。
右記のグラフは本品一個あたりの支持している対象物の周波数から、期待できる防振効果を算出したものです。

■選定方法
①本製品1個あたりの支持荷重を計算します。
例）荷重600kgの対象物を4点で支持した場合　600÷4＝150（kgf）

②防振対象物の周波数を調べます。周波数＝1秒間の振動数
例）1800rpmのモーターの場合　1800（rpm）÷60（s）＝30（Hz）

①と②で求めた値をグラフに記入すると、使用できるねじ径（M）とその時の振動伝達率がわかります。

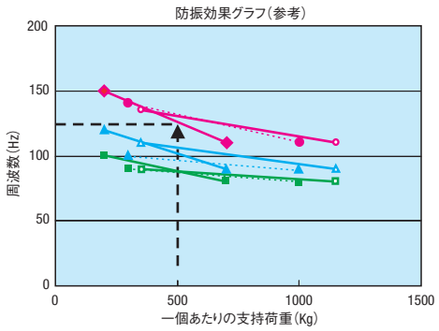

呼び	Tr（減衰率）	呼び	Tr（減衰率）
M10	1/30	M12	1/3
M10	1/10	M16	1/30
M10	1/3	M16	1/10
M12	1/30	M16	1/3
M12	1/10		

例：支持荷重500kgfでFJFNV10を選定すると周波数125Hzの振動伝達率を1/30以下に低減します。

アジャスタパッド

ー滑り防止タイプ・固定タイプ・完全固定タイプー

納期短縮　プライスダウン 10%　:値下げ価格

CADデータフォルダ名：49_Casters

■滑り防止タイプ　RoHS

本体	Type	①本体 M材質	①本体 S表面処理	②ラバー部 M材質（色）	②ラバー部 H硬度
スチールタイプ	FJGN	SS400相当	三価クロメート	エラストマ（黒）	ー
	FJGM			ネオプレンゴム（黒） 非汚染性クロロプレンゴム（グレー） 導電性ゴム（黒）	ショアA70
ステンレスタイプ	FJGNS	SUS304	ー	エラストマ（黒）	ー
	FJGMS			ネオプレンゴム（黒） 非汚染性クロロプレンゴム（グレー） 導電性ゴム（黒）	ショアA70

M	D	ℓ1	ℓ2	E	B	H
8	45	5.5	6.5	15	13	6
10		7	8		17	6
12	70	8	10	23	19	7
16	80	10	13	25	24	8

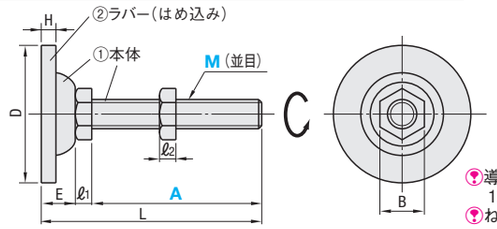

導電性ゴムの体積固有抵抗値 10^2〜10^4Ω・cm
ねじ軸は回転し、多少傾きます。

型式 Type	M−A	FJGM・FJGMS ラバー材質選択	L	垂直耐荷重（kN）	質量（g）	¥基準単価 FJGN	FJGM R	FJGM C	FJGM D	FJGNS	FJGMS R	FJGMS C	FJGMS D
FJGN FJGM FJGNS（ステンレス） FJGMS（ステンレス）	8−50	R（ゴム） C（非汚染性クロロプレンゴム） D（導電性ゴム）	70.5	3.9	50	320	370	390	410	630	670	690	700
	8−100		120.5		70	330	540	450	460	660	740	760	770
	10−75		97	4.3	91	360	590	410	430	930	750	770	780
	10−100		122		103	380	620	460	480	980	960	980	1,000
	12−75		106	4.9	178	400	660	490	500	1,050	960	980	1,000
	12−100		131		196	400	660	490	510	1,100	1,020	1,040	1,060
	12−125		156		212	410	670	510	530	1,120	1,030	1,050	1,070
	12−150		181		231	500	820	590	610	1,180	1,340	1,360	1,380
	16−75		110	5.9	301	530	870	620	640	1,500	1,400	1,430	1,450
	16−100		135		331	530	870	640	660	1,660	1,410	1,430	1,450
	16−130		165		370	550	900	670	690	1,700	1,460	1,480	1,500
	16−150		185		397	580	950	710	730	1,820	1,660	1,690	1,710
	16−180		215		436	600	990	750	770	1,900	1,730	1,760	1,780

FJGN・FJGNSタイプのラバー材質は選択できません。（エラストマになります）

■固定タイプ　RoHS

FJKN
FJKNS
（ステンレス）

ねじ軸は回転し、多少傾きます。

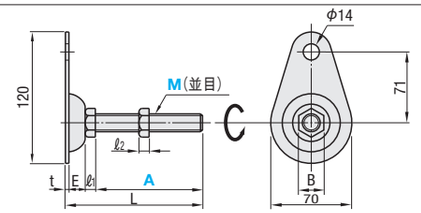

M	ℓ1	ℓ2	E	B	t
10	7	8	18	17	2
12	8	10		19	
16	10	13		24	
20	13	16		30	

Type	M材質	S表面処理
FJKN	SS400相当	三価クロメート
FJKNS	SUS304	電解研磨

■完全固定タイプ　RoHS

FJWN
FJWNS
（ステンレス）

ねじ軸は回転し、多少傾きます。

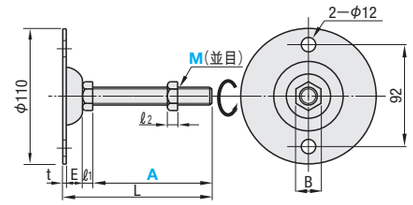

M	ℓ1	ℓ2	E	B	t
10	7	8	23	17	2
12	8	10	22.5	19	
16	10	13		24	
20	13	16	21.5	30	

Type	M材質	S表面処理
FJWN	SS400相当	三価クロメート
FJWNS	SUS304	電解研磨

■固定タイプ

型式 Type	M−A	L	垂直耐荷重（kN）	質量（g）	¥基準単価 FJKN	FJKNS
FJKN FJKNS （ステンレス）	10−75	102	4.3	186	440	1,120
	10−100	127		204	460	1,160
	12−75	103	4.9	211	440	1,150
	12−100	128		229	440	1,440
	12−125	153		245	450	1,470
	12−150	178		264	530	1,520
	16−75	105	5.9	307	560	1,720
	16−100	130		337	560	1,830
	16−130	160		376	580	1,970
	16−150	180		403	600	2,010
	16−180	210		442	620	2,100
	20−100	133	8.8	509	770	2,200
	20−130	163		571	820	2,340
	20−150	183		613	860	2,470
	20−180	213		674	940	2,680

■完全固定タイプ

型式 Type	M−A	L	垂直耐荷重（kN）	質量（g）	¥基準単価 FJWN	FJWNS
FJWN FJWNS （ステンレス）	10−75	107	4.3	239	650	1,270
	10−100	132		251	670	1,320
	12−75	107.5	4.9	276	710	1,390
	12−100	132.5		294	720	1,460
	12−125	157.5		310	750	1,510
	12−150	182.5		329	770	1,580
	16−75	109.5	5.9	377	840	1,730
	16−100	134.5		407	860	1,780
	16−130	164.5		446	920	1,940
	16−150	184.5		473	950	2,030
	16−180	214.5		512	1,040	2,240
	20−100	136.5	8.8	587	1,070	2,300
	20−130	166.5		653	1,120	2,480
	20−150	186.5		690	1,180	2,630
	20−180	216.5		752	1,300	2,970

Order 注文例

型式	−	ラバー材質
FJGM16 − 75 FJWN12 − 150	−	R

Price 価格

■数量スライド価格（1円未満切り捨て）P.81

数　量	1〜19	20〜34	35〜49	50〜99
値引率	基準単価	5%	10%	18%

表示数量超えはお見積り

Delivery 出荷日
●FJGN・FJGNS・FJGM・FJKNS・FJWN（　部）・FJKN
在庫品　翌日出荷　P.81
ご希望によりPM5:00迄、当日出荷受付致します。
●上記以外
3 日目発送

LEVELING PADS -RUBBER BASE TYPE-

ラバーベースアジャスタ

納期短縮

CADデータフォルダ名：49_Casters

RoHS

本体	Type	①本体 M材質	①本体 S表面処理	②ラバー部 M材質（色）	②ラバー部 H硬度
スチールタイプ	FJSN	SS400	電着塗装(黒)	ネオプレンゴム(黒)	ショアA80
	FJSM			シリコン(白)	ショアA70
				ポリアセタール(白)	―
				非汚染性クロロプレンゴム(グレー)	ショアA70
				導電性ゴム(黒)	ショアA70
ステンレスタイプ	FJSNS	SUS304	電解研磨	ネオプレンゴム(黒)	ショアA80
	FJSMS			シリコン(白)	ショアA70
				ポリアセタール(白)	―
				非汚染性クロロプレンゴム(グレー)	ショアA70
				導電性ゴム(黒)	ショアA70

M	D	d	d_1	ℓ_1	ℓ_2	E	B
8	40	35.5	10	5.5	6.5	13.5	13
10				7	8		17
12	50	45.5	15	8	10	16	19
16	60	55.5	20	10	13	17	24
20				13	16		30

ポリアセタールの硬度は樹脂プレート特性表(P.791)を参照ください。

導電性ゴムの体積固有抵抗値10^2～10^4Ω・cm。

※滑り防止用の溝があります。(ポリアセタールタイプのみ)

ねじ軸は回転し、多少傾きます。

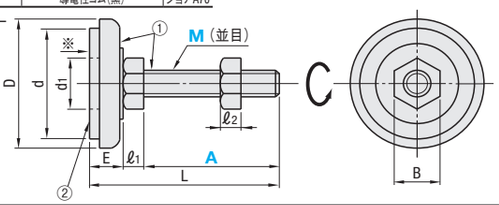

■スチールタイプ

型式 Type	M−A	FJSM ラバー材質選択	L	垂直耐荷重(kN)	質量(g)	¥基準単価 FJSN	FJSM S(シリコン)	FJSM P(ポリアセタール)	FJSM C(クロロプレン)	FJSM D(導電性ゴム)
FJSN / FJSM（ラバー選択タイプ）	8− 60	S(シリコン・白) P(ポリアセタール・白) C(非汚染性クロロプレンゴム・グレー) D(導電性ゴム・黒)	79	4.0	80	280	720	830	570	640
	10− 50		70.5		110	300	730	840	590	650
	10− 75		95.5		135	400	780	860	600	670
	12− 70		94	4.2	160	390	880	990	720	800
	12−100		124		190	550	920	1,040	760	840
	16− 70		97	4.4	290	540	1,050	1,260	890	990
	16−100		127		340	670	1,120	1,320	960	1,050
	20−100		130		440	640	1,200	1,390	1,020	1,120
	20−130		160		510	710	1,230	1,440	1,050	1,160

FJSNタイプのラバー材質は選択できません。(ネオプレンゴムになります)

■ステンレスタイプ

型式 Type	M−A	FJSMS ラバー材質選択	L	垂直耐荷重(kN)	質量(g)	¥基準単価 FJSNS	FJSMS S(シリコン)	FJSMS P(ポリアセタール)	FJSMS C(クロロプレン)	FJSMS D(導電性ゴム)
FJSNS / FJSMS（ラバー選択タイプ）	8− 60	S(シリコン・白) P(ポリアセタール・白) C(非汚染性クロロプレンゴム・グレー) D(導電性ゴム・黒)	79	4.0	80	840	1,230	1,270	930	1,020
	10− 50		70.5		110	930	1,340	1,420	1,050	1,130
	12− 70		94	4.2	160	1,290	1,710	1,780	1,340	1,450
	16− 70		97	4.4	290	1,930	2,410	2,510	1,940	2,080
	20−100		130		440	2,670	2,980	3,060	2,550	2,620
	20−130		160		510	2,860	3,060	3,190	2,730	2,880

FJSNSタイプのラバー材質は選択できません。(ネオプレンゴムになります)

Order 注文例

型式	−	ラバー材質
FJSN12 − 100		
FJSM12 − 100	−	S

Price 価格

■数量スライド価格 (1円未満切り捨て) P.81

数　量	1～19	20～34	35～49	50～99
値引率	基準単価	5%	10%	18%

表示数量超えはお見積り

Delivery 出荷日

●FJSN・FJSM（　部）

在庫品　翌日出荷 P.81

ご希望によりPM5:00迄、当日出荷受付致します。

●FJSNS・FJSMS

3　日目発送

ネオプレンゴムの防振効果

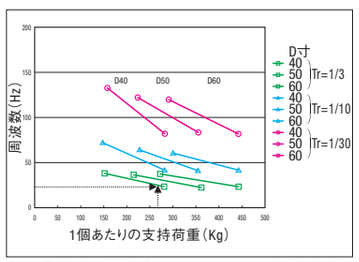

例. 1個あたりの支持荷重260KgでFJSN10-100を選定した場合、周波数25Hz以上の振動伝達率を1/3以下に低減します。

シリコンゴムの防振効果

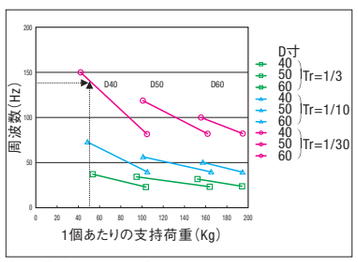

例. 1個あたりの支持荷重50KgでFJSM10-75-Sを選定した場合、周波数140Hz以上の振動伝達率を1/30以下に低減します。

非汚染性クロロプレン・導電性ゴムの防振効果

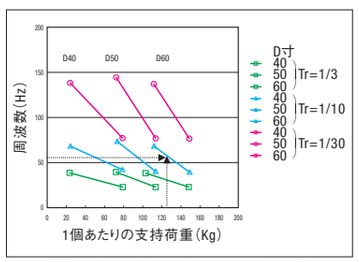

例. 1個あたりの支持荷重130KgでFJSMS16-70-Dを選定した場合、周波数60Hz以上の振動伝達率を1/10以下に低減します。

ポリアセタールタイプは樹脂のため防振データはありません。

記載の数値は全て計算値で、保証値ではありません。

LEVELING FOOTS

アジャスタフット

―樹脂ラバー・ロータリータイプ―

納期短縮

CADデータフォルダ名：49_Casters

■樹脂ラバータイプ

RoHS

スチール
AJPD
AJPDR（ラバー付）

ステンレス
AJPDS
AJPDSR（ラバー付）

パッド底面とラバー詳細
ラバー付タイプで全面接地させると、滑りにくくなります。

360°傾斜可能です。

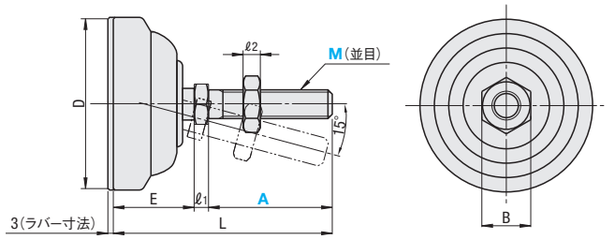

Type	パッド部 M材質	ねじ部・ナット M材質	ねじ部・ナット S表面処理	ラバー部 M材質	ラバー部 H硬度
AJPD	強化ポリアセタール	S12C	三価クロメート	―	―
AJPDR				ニトリルゴム	ショアA70
AJPDS		SUS304	―	―	―
AJPDSR				ニトリルゴム	ショアA70

型式 Type	M−A	L	D	ℓ_1	ℓ_2	E	B	垂直耐荷重(kN)	質量(g)	¥基準単価 AJPD	AJPDR	AJPDS	AJPDSR
スチール AJPD AJPDR（ラバー付） ステンレス AJPDS AJPDSR（ラバー付）	10−70C	95	40	6	7.8	19	17	3.0	76	960	1,250	1,620	1,890
	10−100C	125							79	990	1,270	1,670	1,920
	12−70C	98		8	9.8	20	19		108	1,050	1,330	1,720	1,990
	12−100C	128							110	1,080	1,350	1,870	2,120
	16−100C	130		10	12.1		24		130	1,170	1,450	2,360	2,590
	16−130C	160							140	1,240	1,490	2,560	2,790
	10−70D	96	50	6	7.8	20	17		182	980	1,320	1,640	1,970
	10−100D	126							185	1,000	1,360	1,680	1,990
	12−60D	89.5		8	9.8	21.5	19		200	1,060	1,400	1,700	2,020
	12−70D	99.5							210	1,100	1,440	1,740	2,060
	12−100D	129.5							220	1,140	1,470	1,880	2,200
	16−80D	111.5		10	12.1		24		265	1,170	1,520	2,240	2,540
	16−100D	131.5							270	1,220	1,580	2,380	2,670
	16−130D	161.5							280	1,260	1,610	2,580	2,860
	12−70E	104	60	8	9.8	26	19		260	1,080	1,550	1,750	2,190
	12−100E	134							265	1,100	1,570	1,900	2,330
	16−70E	106		10	12.1		24		290	1,170	1,620	2,190	2,610
	16−100E	136							295	1,230	1,650	2,390	2,800
	16−150E	186							300	1,280	1,670	2,720	3,120
	20−100E	139		12	15.7	27	30	6.0	320	1,800	2,210	3,360	3,730
	20−130E	169							330	1,840	2,240	3,680	4,030
	20−150E	189							342	1,870	2,260	3,880	4,220
	20−180E	219							356	1,920	2,290	4,190	4,510

■ロータリータイプ

RoHS

LEMNT（スチール）
LEMNS（ステンレス）

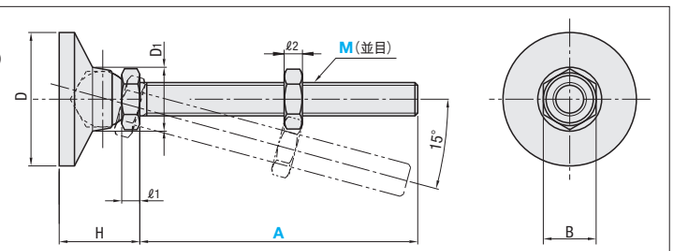

360°傾斜可能です。

Type	パッド部 M材質	パッド部 S表面処理	ねじ部・ナット M材質	ねじ部・ナット S表面処理
LEMNT	SUM24	三価クロメート	S12C	三価クロメート
LEMNS	SUS303	―	SUS304	―

型式 Type	M−A	D	D_1	H	ℓ_1	ℓ_2	B	垂直耐荷重(kN)	質量(g)	¥基準単価 LEMNT	LEMNS
LEMNT（スチール） LEMNS（ステンレス）	10−75	32	21	22	6	7.8	17	11.0	342	910	1,650
	10−100								351	950	1,710
	12−75	48	23	29	8	9.8	19	16.0	378	1,110	2,250
	12−100								390	1,170	2,300
	16−100	64	27	32	10	12.1	24	28.3	430	1,690	3,400
	16−130								445	1,740	3,580

Order 注文例

型式
AJPD12 − 100C
LEMNT16 − 130

Price 価格

■数量スライド価格 (1円未満切り捨て) P.81

数　量	1～19	20～34	35～49	50～99
値引率	基準単価	5%	10%	18%

表示数量超えはお見積り

Delivery 出荷日

●AJPD・LEMNT（　部）

在庫品　翌日出荷 P.81

ご希望によりPM5:00迄、当日出荷受付致します。

●上記以外

3　日目発送

アジャスタフット
–ロータリータイプ・タップソケットタイプ–

防振パッド

CADデータフォルダ名：49_Casters

■ロータリータイプ

RoHS

FJLM

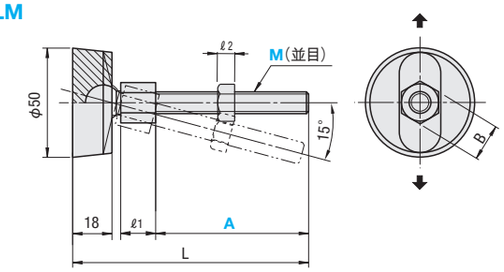

適正な荷重でご使用いただくため、ねじ部を傾斜させる場合は➡方向でご使用ください。

	M材質	S表面処理
ねじ部	S45C	三価クロメート
パッド部	ナイロンプラスチック	—

型式 Type	M—A	L	ℓ1	ℓ2	B	垂直耐荷重(kN)	質量(g)	¥基準単価
FJLM	10—70	100	8	8	17	0.21	21	650
	10—100	130					23	700
	12—60	92	10	10	19	0.14	39	830
	12—70	102					41	840
	12—100	132					44	860
	16—80	115	13	13	24	0.32	63	860
	16—100	135					67	940
	16—130	165					75	1,020

Order 注文例

型式
FJLM10 — 100

Delivery 出荷日

3 日目発送

■ロータリーショートタイプ

RoHS

FJRP

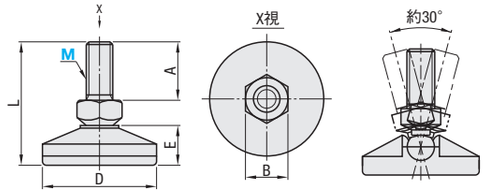

ex

脚に角度が付いている場合

床面が曲がっている場合

ネジ部
M 材　質　炭素鋼
S 表面処理　三価クロメート

	M材質
本体	SUS304
底部	ポリアミド

■タップソケットタイプ

RoHS

LEMN（ナイロン）　**LEMT**（スチール）　**LEMS**（ステンレス）

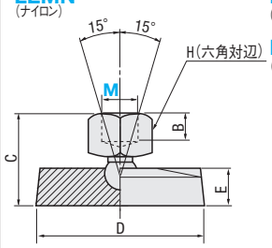

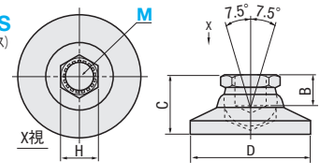

ex

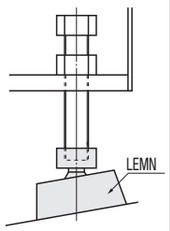

Type	M材質	S表面処理	ソケット	S表面処理
LEMN	ナイロンプラスチック	—	SUM24	無電解ニッケルメッキ
LEMT	機械構造用炭素鋼	無電解ニッケルメッキ		
LEMS	SUS303	—	SUS303	—

型式 Type	M(並目)	A	L	D	B	E	垂直耐荷重(kN)	質量(g)	¥基準単価
FJRP	6	14	31	25	8	9.7	0.59	11	210
	8	19	37.5	30	10	11.2	1.08	21	220
	10	20	42.5	40	13	13.7	1.57	38	280
	12	25	51	50	17	16	3.14	70	330

型式 Type	M(並目)	B	C	D	E	H	垂直耐荷重(kN)	質量(g)	¥基準単価
LEMN（ナイロン）	10	9.5	39.0	50	18	16	15.9	17.1	470
	12	12.7	41.0			19			560
	16	14.2	44.5			22			660

型式 Type	M(並目)	H	C	D	B	垂直耐荷重(kN)	質量(g)	¥基準単価 LEMT	¥基準単価 LEMS
LEMT（スチール）	6	10	14	19	4	3.1	17	650	1,070
	8	13	18	25	8	4.1	34	760	1,400
	10	17	22	32	10	15.4	65	940	1,780
LEMS（ステンレス）	12	19	29	48	11	20.5	167	1,150	2,410
	16	22	32	64	11	24.6	354	1,850	4,210

kgf(荷重)=N×0.101972

Order 注文例

型式
LEMN10

Delivery 出荷日

在庫品　翌日出荷 P.81

ご希望によりPM5:00迄、当日出荷受付致します。

Price 価格

■数量スライド価格（1円未満切り捨て）P.81

数　量	1～19	20～34	35～49	50～99
値引率	基準単価	5%	10%	18%

表示数量超えはお見積り

■軽荷重タイプ

RoHS

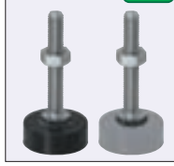

FBF
FBFM
FBFS（ステンレス）

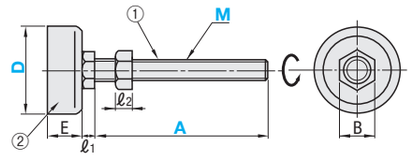

Type	①本体 M材質	①本体 S表面処理	②ラバー部 M材質(色)	②ラバー部 H硬度
FBF	SS400相当	三価クロメート	クロロプレンゴム(黒)	Hs70
FBFM			非汚染性クロロプレンゴム(グレー)	
			導電性ゴム(黒)	
FBFS	SUS304	—	クロロプレンゴム(黒)	

*導電性ゴムにはラバー部裏側に識別用のマークがあります。

型式 Type	D	M(並目)	A	FBFM ラバー材質	ℓ1	ℓ2	E	B	垂直荷重範囲(kN)	静的圧縮ばね定数(kN/mm)
FBF FBFM FBFS（ステンレス）	33	8	30 50	C（非汚染性クロロプレンゴム・グレー）	4.5	6.5	12	13	0.4～0.59	0.49±15%
		10	30 50 70		6.0	8.0		17	0.44～0.88	0.69±15%
	40	10	30 50 70				15			
		12	50 70 100	D（導電性ゴム・黒）	8.0	10.0		19		

FBF・FBFSタイプのラバー材質は選択できません。(クロロプレンゴムになります)

Order 注文例

型式	—	M	—	A	—	ラバー材質
FBF33	—	10	—	50		
FBFM40	—	12	—	100	—	C

Delivery 出荷日

●FBF
在庫品　翌日出荷 P.81

ご希望によりPM5:00迄、当日出荷受付致します。

●FBFM・FBFS
3 日目発送

Price 価格

■数量スライド価格（1円未満切り捨て）P.81

数　量	1～19	20～34	35～49	50～99
値引率	基準単価	5%	10%	18%

表示数量超えはお見積り

D	M(並目)	¥基準単価 A30 FBF	A30 FBFM	A30 FBFS	A50 FBF	A50 FBFM	A50 FBFS	A70 FBF	A70 FBFM	A70 FBFS	A100 FBF	A100 FBFM	A100 FBFS
33	8	270	400	540	280	420	560	—	—	—	—	—	—
	10	300	420	590	310	430	610	310	440	610	—	—	—
40	10	320	450	650	320	460	650	340	470	680	—	—	—
	12	—	—	—	420	510	850	430	550	860	440	610	880

■重荷重タイプ

RoHS

FBR
FBRM
FBRS（ステンレス）

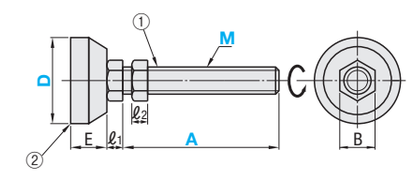

Type	①本体 M材質	①本体 S表面処理	②ラバー部 M材質(色)	②ラバー部 H硬度
FBR	SS400相当	三価クロメート	クロロプレンゴム(黒)	Hs70
FBRM			非汚染性クロロプレンゴム(グレー)	
			導電性ゴム(黒)	
FBRS	SUS304	—	クロロプレンゴム(黒)	

*導電性ゴムにはラバー部裏側に識別用のマークがあります。

型式 Type	D	M(並目)	A	FBRM ラバー材質	ℓ1	ℓ2	E	B	垂直荷重範囲(kN)	静的圧縮ばね定数(kN/mm)
FBR FBRM FBRS（ステンレス）	60	12	70 100 130	C（非汚染性クロロプレンゴム グレー）	8	10	25	19	1.47～2.94	2.94±15%
		16	70 100 130 150 180		10	13		24		
		20	100 130 150 (180)		13	16		30		
	70	16	70 100 (130) 150 (180)		10	13	29	24	2.45～4.41	4.41±15%
		20	100 (130) (150) (180)		13	16		30		
	90	16	(70) 100 130 (150) (180)	D（導電性ゴム 黒）	10	13	32	24	2.94～6.37	6.37±15%
		20	100 130 (150) (180)		13	16		30		
FBR	100	16	70 100 130 150 180		10	13	35	24	3.43～6.86	7.35±15%
		20	100 130 150 180		13	16		30		
	120	16	70 100 150 180		10	13	37	24	5.88～11.76	10.29±15%
		20	100 130 150 180		13	16		30		

FBRSのA寸(　)サイズは取扱いございません。M12はFBRのみの規格 FBR・FBRSタイプのラバー材質は選択できません。(クロロプレンゴムになります) kgf(荷重)=N×0.101972

Order 注文例

型式	—	M	—	A	—	ラバー材質
FBR60	—	16	—	100		
FBRM60	—	16	—	100	—	C

Delivery 出荷日

●FBR・FBRS
在庫品　翌日出荷 P.81

ご希望によりPM5:00迄、当日出荷受付致します。

●FBRM
3 日目発送

D	M(並目)	¥基準単価 A70 FBR	A70 FBRM	A70 FBRS	A100 FBR	A100 FBRM	A100 FBRS	A130 FBR	A130 FBRM	A130 FBRS	A150 FBR	A150 FBRM	A150 FBRS	A180 FBR	A180 FBRM	A180 FBRS
60	12	790	1,230	—	810	1,300	—	840	1,350	—	—	—	—	—	—	—
	16	790	1,230	1,590	810	1,300	1,630	840	1,350	1,670	880	1,440	1,690	920	1,520	1,720
	20	—	—	—	1,100	1,590	2,070	1,120	1,670	2,120	1,200	1,760	2,210	1,310	1,820	2,340
70	16	1,030	1,360	1,800	1,040	1,430	1,870	1,050	1,480	1,940	1,120	1,560	1,980	1,200	1,650	2,030
	20	—	—	—	1,290	1,720	2,430	1,310	1,790	2,480	1,380	1,880	2,530	1,490	1,950	2,660
90	16	1,210	1,860	2,120	1,220	1,920	2,160	1,250	1,980	2,210	1,290	2,070	2,230	1,330	2,160	2,250
	20	—	—	—	1,460	2,110	2,700	1,540	2,190	2,790	1,680	2,280	2,930	1,690	2,340	3,020
100	16	1,540	2,280	—	1,550	2,350	—	1,580	2,400	—	1,640	2,490	—	1,730	2,590	—
	20	—	—	—	1,840	2,740	—	1,870	2,820	—	1,930	2,910	—	2,030	2,980	—
120	16	1,880	3,100	—	1,900	3,160	—	—	3,210	—	2,000	3,300	—	2,050	3,380	—
	20	—	—	—	2,700	4,060	—	2,800	4,140	—	2,850	4,230	—	2,950	4,300	—

ミスミ FAメカ2009　ご指定サイズのCADを提供!　ミスミFA　検索　http://fa.misumi.jp/

■選定方法

①防振マウント1箇所あたりの支持荷重を求めます。
Ex）荷重40KNの対象物を4点で支持する場合
40kN÷4＝10kN

②防振すべき対象物の周波数を求めます。
1秒間あたりの振動数を周波数としますので
Ex）3000rpmのモーターの場合
3000÷60（s）＝50Hz
対象物の振動源（モーター等）の周波数に対して、1/2以下の固有振動数になるように防振マウントを選定してください。
50÷2＝25Hz

逆に√2倍以下であれば共振域に入りますので再選定してください。

③防振マウントの支持荷重を縦軸にたどり、各型番のグラフ線との交点が固有振動数になります。
Ex）10KN,50Hzのモーターの場合、KFJM160を選定すると固有振動数は20Hzになります。KFJH100を選定すると固有振動数は25Hzになります。

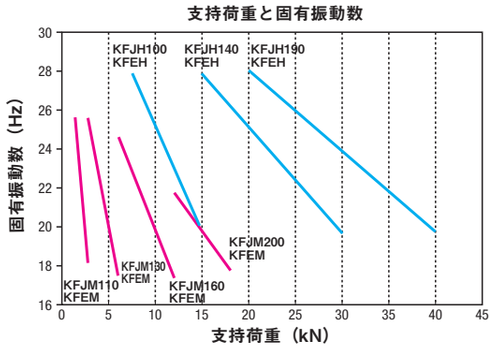

■使用例

1 機械・機器をジャッキアップ（吊り上げ）してマウントを取り付け穴の下に置きます。
（KFJM・KFEMタイプの場合はレベルワッシャをマウントの上に置き、機械・機器を降ろします）
2 上側より、付属のナットとワッシャを通したレベリングボルトをマウント本体にねじ込みます。
3 レベリングボルトを工具で回し機械のレベル調整をします。
（KFJM・KFEMタイプはハンドルを工具で回し機械のレベル調整をします）
4 レベルが出たら、ナット・ワッシャを締め込んで固定してください。

集中荷重を防止するために、使用されるマウントを順番に少しずつレベリングしてください。
KFJM・KFEMタイプはハンドルとレベルワッシャの接触面にグリスを塗布すれば、レベリングが軽くなります。

KFJHタイプ
KFEH

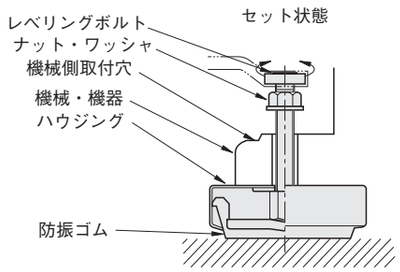

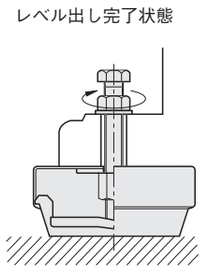

KFJMタイプ
KFEM

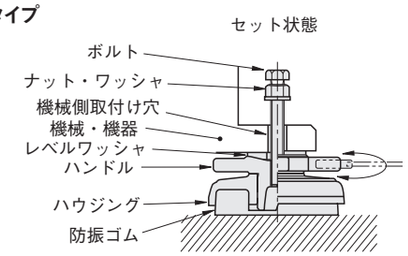

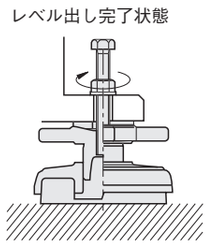

エコノミータイプは外観上作業性を考慮したデザインになっています。標準タイプと防振機能は同等です。
丸型タイプはねじ部先端をまわし、角型タイプはハンドルをまわすことで高さ調整ができます。

KFJH（標準）

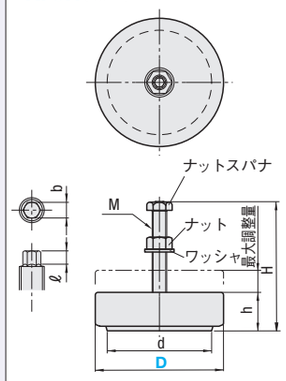

KFEH（エコノミータイプ）

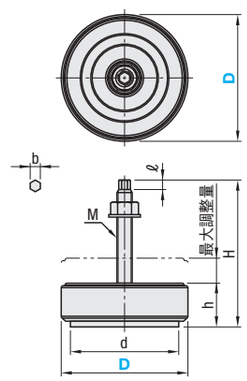

KFJM（標準）

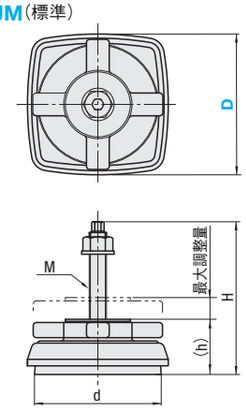

KFEM（エコノミータイプ）

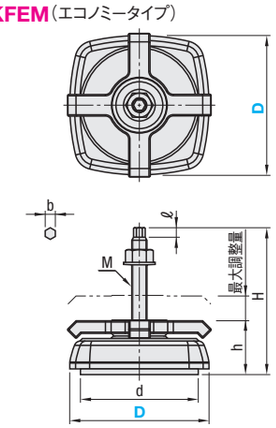

Type	ハウジング		ボルト		ラバー	
	M材質	S表面処理（色）	M材質	S表面処理	M材質（色）	H硬度
KFJH・KFEH	SPCC	メラミン焼付塗装（黒）	SS400	三価クロメート	クロロプレンゴム（黒）	ショアA75
KFJM・KFEM	FC250					

タイプ	型式 Type	型式 D	L	H	(h)	d	M	ねじ部先端寸法 b	ねじ部先端寸法 ℓ	最大調整量 (mm)	取付ベッド厚 (mm)	ばね定数 (kN/mm)	許容垂直荷重 (kN)	KFJH・KFJM ¥基準単価 1～9コ	KFJH・KFJM ¥スライド単価 10～30	KFEH・KFEM ¥基準単価 1～9コ	KFEH・KFEM ¥スライド単価 10～30
丸型	KFJH（標準） KFEH（エコノミー）	100	90 120 200	L+17	35	78	12	8	7.5	22	L−62	23.0	15.0	3,310	3,150	2,300	2,180
		140		L+21	42	114	16	10	8.5	24	L−71	46.0	30.0	5,320	5,060	3,800	3,610
		190	120 200	L+28	54	158	20	12		27	L−84	62.0	40.0	9,810	8,320	6,900	6,550
角型	KFJM（標準） KFEM（エコノミー）	110	85 200	L+30	47	97	12	8	7.5	15	L−40	3.7	2.8	3,810	3,620	3,200	3,040
		130	110 200	L+31	51	117	16	10	8.5	20	L−50	7.4	6.0	4,930	4,680	4,200	3,990
		160	110 200	L+41	65	146				24	L−55	14.7	12.0	10,090	9,590	6,570	6,240
		200	130 220	L+47	76	185	20	12		27	L−65	23.0	18.0	12,900	12,250	8,980	8,530

表示数量超えはお見積り

Order 注文例

型式	−	L
KFJH140	−	120
KFEM160	−	200

Delivery 出荷日 3 日目発送 ストークA 500円/1本 P.82
同一サイズ3本以上は一律1,350円

Example 使用例

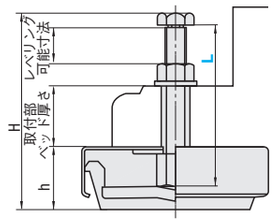

ミスミ FAメカ2009 ご注文型番を自動生成! ミスミFA 検索 http://fa.misumi.jp/

アジャスタパッド用固定プレート/取付ナット

価格改訂

：新価格　：値下げ価格

CADデータフォルダ名：49_Casters

■アジャスタパッド用固定プレート ー厚型タイプー

スチール
AJPNF
AJKNF
ステンレス
AJPNFS
AJKNFS

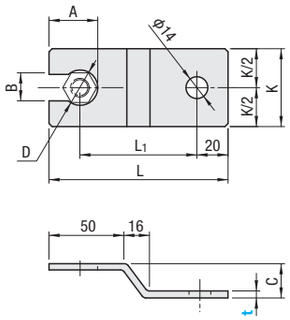

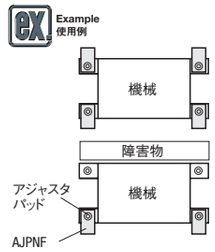

設備や機械の設置状況によっては、4箇所の固定プレートを使用できない場合があります。厚型タイプを使うことで抜けやズレを防止し、最低数の固定プレートで同等の効果が得られます。

RoHS

板厚は−10%変動する場合があります。

Type	M材質	S表面処理
AJPNF・AJKNF	SS400	三価クロメート
AJPNFS・AJKNFS	SUS304	ー

型式 Type	No.	t 板厚	D	A	B	K	C	L	L1	適用アジャスタパッド	¥基準単価 スチール	¥基準単価 ステンレス
AJPNF(スチール) AJPNFS(ステンレス)	16	4.5	29	37.5	17	50	28.5	115	72	NFJN16	450	1,030
		6					30				490	1,180
	20	4.5	36	45.5	21	60	28.5	125	77.5	NFJN20	470	1,050
		6					30				510	1,200
AJKNF(スチール) AJKNFS(ステンレス)	16	4.5	29	37.5	17	50	24.5	115	72	FJFN16	450	1,030
		6					26				490	1,180
	20	4.5	36	45.5	21	60	24.5	125	77.5	FJFN20	470	1,050
		6					26				510	1,180

■アジャスタパッド用固定プレート

スチール
FJKPF
FJKPN
FJKPG
ステンレス
FJKPFS
FJKPNS
FJKPGS

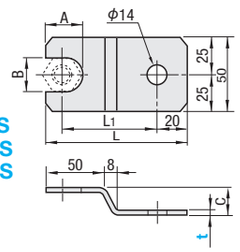

RoHS

Type	M材質	S表面処理
FJKP□	SS400	三価クロメート
FJKP□S	SUS304	ー

■アジャスタパッド用取付ナット

RoHS

FJTP

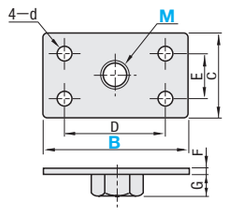

■特長
六角ナットは、カシメていますので抜け落ちません。

M材　質　SS400
S表面処理　三価クロメート

型式 Type	No.	t厚み FJKP□	t厚み FJKP□S	A	B	C	L	L1	適用アジャスタパッド	¥基準単価 FJKP□	¥基準単価 FJKP□S
FJKPF (スチール) FJKPFS (ステンレス)	12	2 3.2	2	22.5	19	22	95	65	NFJN12 (P.907)	230	630
	12L						130	100		310	720
	16			25	24	24	95	65	NFJN16 (P.907)	270	630
	16L						130	100		340	720
	20			28	30		95	65	NFJN20 (P.907)	280	630
	20L						130	100		360	720
FJKPN (スチール) FJKPNS (ステンレス)	12	2 3.2	2	22.5	19	20	95	65	FJFN12 (P.908)	220	670
	12L						130	100		280	720
	16			25	24		95	65	FJFN16 (P.908)	260	680
	16L						130	100		320	730
	20			28	30		95	65	FJFN20 (P.908)	260	680
	20L						130	100		320	730
FJKPG(スチール) FJKPGS(ステンレス)	12	2 3.2	2	22.5	19	25	95	65	FJGN12 (P.910)	230	630
	12L						130	100		310	720
	16			25	24	27	95	65	FJGN16 (P.910)	270	630
	16L						130	100		340	720

既存品FJKPN・FJKPNSでt寸の指定が無い場合はt=2の寸法になります。

型式 Type	M(並目)	B	C	D	E	F	G	d	¥基準単価
FJTP	12	40	40	28	28	2	9	6	240
		60		42	22			8	270
	16	50	50	36	36	3.2	12		330
		80		56	26				270
	20	50		36	36		17.5		330
		80		56	26				360

ex Example 使用例

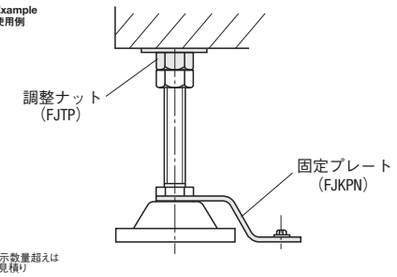

Order 注文例

型式		t・B
AJPNF20	−	4.5
FJKPN16	−	3.2
FJTP16	−	80

Delivery 出荷日　在庫品　翌日出荷 P.81
ご希望によりPM5:00迄、当日出荷受付致します。

Price 価格

■数量スライド価格（1円未満切り捨て）P.81

数量	1〜19	20〜34	35〜49	50〜99
値引率	基準単価	5%	10%	18%

表示数量超えはお見積り

エコノミーアジャスタ/固定プレート/アジャスタパッド ー省スペースタイプー

納期短縮

・KCB・KCBSはインターネット掲載になりました。

CADデータフォルダ名：49_Casters

■エコノミーアジャスタ

RoHS

ねじ部とパッド部は一体になっています。

MAJB

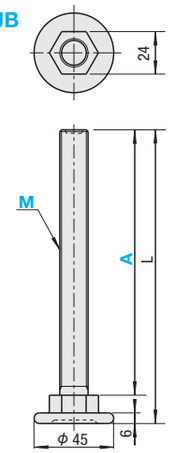

M材　質　SWRCH　S表面処理　三価クロメート

■エコノミーアジャスタ用固定プレート

RoHS

KCBZ

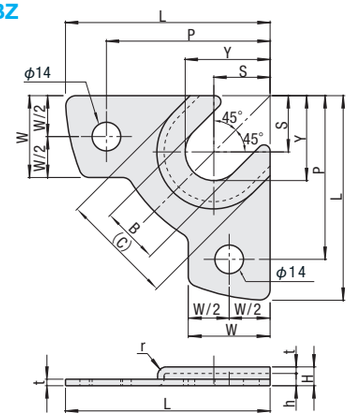

ex Example 使用例

エコノミーアジャスタのナット部を開口部Bに挿入します。

r部には少しダレがあります。
M材　質　SPHC
S表面処理　三価クロメート

型式 Type	M−A	L	垂直耐荷重 (kN)	質量 (g)	¥基準単価
MAJB	16−75	91	3.7	200	230
	16−150	166		297	370

型式 Type	No.	B	h	L	W	(C)	Y	H	取付穴位置 P	取付穴位置 S	r	t	質量 (g)	¥基準単価
KCBZ	16	25	6	100	40	55	41.5	9.2	80	27.5	4.2	3.2	480	450

Order 注文例

型式
MAJB16 − 75
KCBZ16

Price 価格

■数量スライド価格（1円未満切り捨て）P.81

数量	1〜19	20〜34	35〜49	50〜99
値引率	基準単価	5%	10%	18%

表示数量超えはお見積り

KCBZのみ適用

Delivery 出荷日

●MAJB（　部）
在庫品　翌日出荷 P.81
ご希望によりPM5:00迄、当日出荷受付致します。

●KCBZ
3 日目発送

■アジャスタパッド ー省スペースタイプー

RoHS

NFJNCT

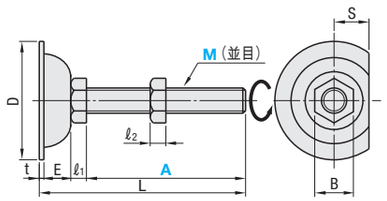

M	D	S	ℓ1	ℓ2	E	t	B
8	38	17	5.5	6.5	11	1.6	13
10			7	8	11		17
12	60		8	10	18	2.0	19
16	75		10	13	20		24

ねじ軸は回転し、多少傾きます。

M材　質　SS400相当
S表面処理　三価クロメート

型式 Type	M−A	L	垂直耐荷重 (kN)	質量 (g)	¥基準単価
NFJNCT	8−50	68.1	0.98	47	460
	8−100	118.1		62	480
	10−75	94.6		85	490
	10−100	119.6		97	510
	12−75	103		156	600
	12−100	128		174	610
	12−125	153		190	620
	12−150	178		209	640
	16−75	107		267	720
	16−100	132		297	750
	16−130	162		336	780
	16−150	182		363	810
	16−180	212		402	930

Order 注文例

型式
NFJNCT12 − 100

Delivery 出荷日　5 日目発送

Example 使用例

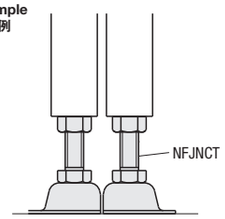

Price 価格

■数量スライド価格（1円未満切り捨て）P.81

数量	1〜19	20〜34	35〜49	50〜99
値引率	基準単価	5%	10%	18%

表示数量超えはお見積り

価格改訂

：新価格

CADデータフォルダ名：49_Casters

■卓上ベース RoHS

ねじとパッドが一体成型品。

NFB

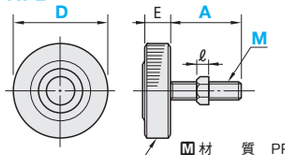

M 材　質　PP樹脂
SS400
S 表面処理　三価クロメート

型式 Type	D	M 並目	A	ℓ	E	許容荷重 (kN)	¥基準単価
NFB	20	5	14　18　23　28	4	7	0.7	140
		6	17　22　27　32	5		1.0	160
	30	6	17　22　27　32	5	8	1.2	170
		8	21　26　31　36	6.5		1.8	180
	40	8	21　26　31　36	6.5	9.5	2.0	220
		10	25　30　35　40	8		2.1	290

Order 注文例

型式	M	A
NFB30	6	27

Price 価格

■数量スライド価格（1円未満切り捨て）P.81

数　量	1～19	20～34	35～49	50～99
値引率	基準単価	5%	10%	18%

表示数量超えはお見積り

Delivery 出荷日　在庫品　翌日出荷 P.81

ご希望によりPM5:00迄、当日出荷受付致します。

■卓上ベース RoHS

KFB（分離タイプ）

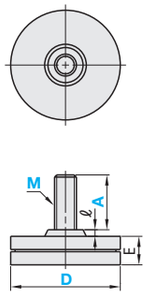

ねじ部とパッド部が分離し、廃棄に便利です。

KFBR（ローレットタイプ）

D=40A・50A・60

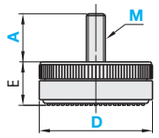

D=40B・50B

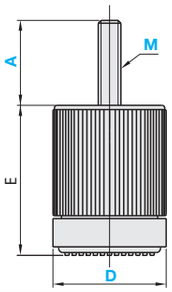

Type	M 材質 本体	M 材質 底部	M 材質 ボルト	S 表面処理 ボルト
KFB	ABS樹脂	—	SWRM	三価クロメート
KFBR	ポリアミド	ポリウレタン		

型式 Type	D	M（並目）	A	ℓ	E	許容荷重 (kN)	質量 (g)	¥基準単価
KFB	40	8	25	2	11	0.28	24	210
	50	10		3	13		28	230
	60	12			15		30	250
KFBR	40A	8	24	—	23	0.58	35	340
	40B	8	32		54	0.78	71	370
	50A	10	25.5		24		58	360
	50B	10	32		54		114	370
	60	10	26		24		68	390

Order 注文例

型式	M	A
KFB50	10	25

Delivery 出荷日　在庫品　翌日出荷 P.81

ご希望によりPM5:00迄、当日出荷受付致します。

Price 価格

■数量スライド価格（1円未満切り捨て）P.81

数　量	1～49	50～99	100～199
値引率	基準単価	5%	10%

表示数量超えはお見積り

Example 使用例

アジャスタパッド先端装着例
・突き出したねじ部先端の保護に使用できます。
・Mねじサイズに合わせて選択してください。
・伸縮性がありますので、簡単に装着可能です。

■アジャスタパッド用保護キャップ RoHS

AJCP

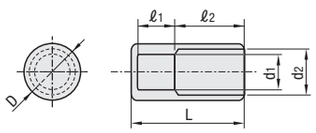

1パック20個入りです。　M 材質　EPDM

型式 Type	No.	色	D	L	d1	d2	ℓ1	ℓ2	適用ねじサイズ（並目）	¥基準単価 1～9パック	¥スライド単価 10～20
AJCP	8	B（黒色）	11	35	5.5	7	10	20	M6・8	880	810
	12		16.5		9.5	11.5			M10・12	1,050	960
	20		24.5		15.5	19.5			M16・20	1,360	1,250

表示数量超えはお見積り

Order 注文例

型式	色
AJCP12	B

Delivery 出荷日　3 日目発送

KMBU
KMBS

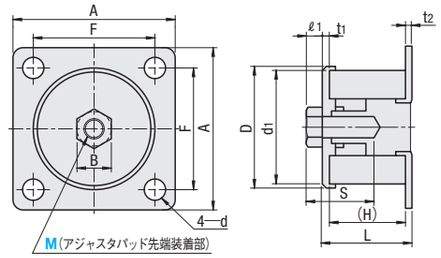

型式		M 材質	S 表面処理	H 硬度
KMBU	プレート部	SPCC	三価クロメート	—
	本体	S45C		
	ダンパー部	クロロプレンゴム	—	ショア60
KMBS	プレート部	SUS304	—	—
	本体			
	ダンパー部	クロロプレンゴム		ショア60

型式 Type	M	ダンパー硬度	本体 L	D	d1	(H)	S	t1	B	ℓ1	取り付けプレート部 A	F	t2	d	垂直荷重 (kN)	質量 (g)	¥基準単価 KMBU	KMBS
KMBU KMBS	6	N	42	45	40	37	28	2.5	10	3.5	80	60	2.3	8.5	1	260	2,490	3,460
	8		43	55	50		30	3.5	13	5					1.5	340	3,300	4,620
	10		44	60	55		31		17	6			3.2	10.5	2	420	3,660	5,350
	12			72	67		32		19	7	100	80			2.5	630	4,350	6,570
	※16		44.5	88	83		33		24	10	115	90	4	12.5	3	1000	7,800	—
	※20		45	103	98		34	4	30	12					3.5	1220	12,900	—

※M16・20はKMBUタイプのみです。

Order 注文例

型式	ダンパー硬度
KMBU10	N

Price 価格

■数量スライド価格（1円未満切り捨て）P.81

数　量	1～19	20～34	35～49	50～99
値引率	基準単価	5%	10%	18%

表示数量超えはお見積り

Delivery 出荷日　在庫品　翌日出荷 P.81

ご希望によりPM5:00迄、当日出荷受付致します。

■特長
・振動が発生する装置・機器の防振対策用に利用できます。
・傾斜角5°未満のアジャスタパッド全般に装着可能です。
・ダンパー部が床面と接していないため床面の汚色を防ぎます。

■選定方法
防振材による防振効果（振動伝達率）は支持荷重と対象物の周波数（固有振動数）が大きく関係します。
下記のグラフは防振材１個あたりの支持している対象物の周波数から期待できる防振効果を算出したものです。
①アタッチメント1個あたりの支持荷重を計算します。
Ex）荷重600kgの対象物を4軸で支持した場合
600÷4＝150（kgf）
②防振対象物の周波数を調べます。
周波数＝1秒間の振動数
Ex）1800rpmのモーターの場合
1800（rpm）/60（s）＝30（Hz）
①と②で求めた値をグラフに記入すると使用できる防振材の型式とその時の振動伝達率がわかります。

■取付方法
・荷重が均等にかかるように取付けてご使用ください。
・垂直方向の荷重のみご使用できます。
・ズレやねじれた状態、引張り方向での使用はダンパーの性能や耐久性を低下させる原因となります。

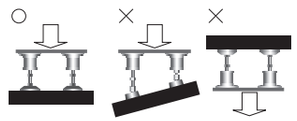

Example 使用例

ダンパー効果により装置の振動を抑えます。

■防振効果

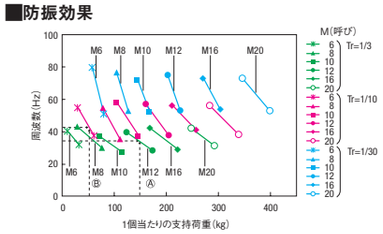

例Ⓐ支持荷重150KgfでKMBU(S)12を選定すると周波数30Hz以上の振動伝達率を1/3以下に低減します。
例Ⓑ支持荷重50KgfでKMBU(S)6を選定すると周波数約40Hz以上の振動伝達率を1/10以下に低減します。

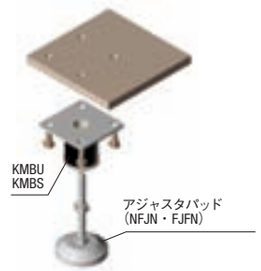

記載の数値はすべて計算値で保証値ではありません。

ミスミ FAメカ2009　WEBなら素早く部品検索!　ミスミFA　検索　http://fa.misumi.jp/

CADデータフォルダ名：49_Casters

RoHS

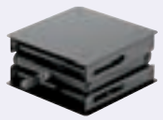

標準タイプ
JFCK
JFCKB(黒色)

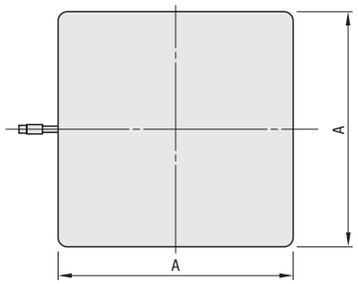

穴加工付タイプ
JFCN
JFCNB(黒色)

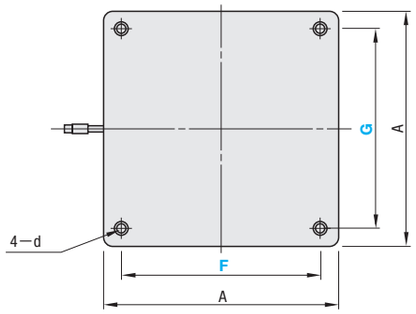

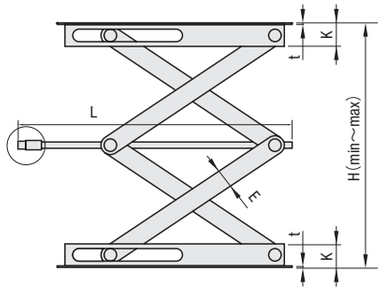

先端拡大図

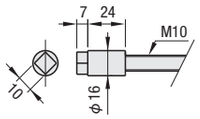

先端部には角穴ハンドルMBCH(P.942)を挿入してご利用いただけます。

2009年5月注文分より取付穴4−dは上下面にあいています。

Type 標準タイプ	Type 穴加工付タイプ	Ⓜ材質	Ⓢ表面処理
JFCK	JFCN	S45C	三価クロメート
JFCKB	JFCNB		三価クロメート(黒色)

型式 Type	No.	穴加工付きタイプ JFCN・JFCNB 指定1mm単位 F	G	d	ストローク(H) min	max	A	K	E	L	t	許容荷重(kN)	質量(g)	¥基準単価 標準タイプ JFCK	JFCKB	穴加工付タイプ JFCN	JFCNB
標準タイプ JFCK JFCKB(黒色) 穴加工付タイプ JFCN JFCNB(黒色)	15	30～100	30～60	4.5	95	247	150	26.6	19	177	1.6	0.98	2220	6,080	6,260	6,120	6,320
	20	30～150	30～100		106	334	200			227		1.5	3080	7,320	7,470	7,420	7,610
	25	30～200	30～150		128	432	250	32.3		276	2.3		4960	8,850	8,960	8,930	9,100

表示数量超えはお見積り

Order 注文例

型式	−	F	−	G
JFCK20				
JFCNB25	−	188	−	140

Delivery 出荷日 **3** 日目発送

Example 使用例

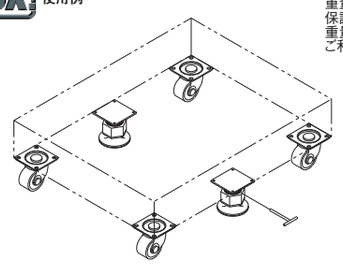

重量物を簡易的に支持する保護具です。
重量物の仮止め用としてご利用できます。

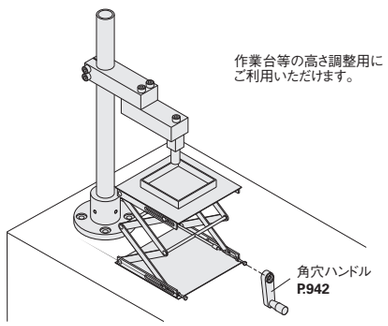

作業台等の高さ調整用にご利用いただけます。

角穴ハンドル P.942

CADデータフォルダ名：49_Casters

■標準タイプ RoHS

STYS(シングル)

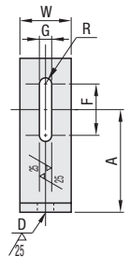

STYD(ダブル)

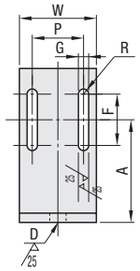

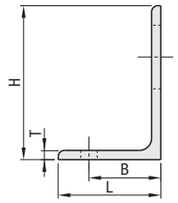

Ⓜ材　質　SS400(不等辺山形鋼)
Ⓢ表面処理　四三酸化鉄皮膜

型式 Type	No.	H	L	T	W	D 穴径	適用ネジ	B	A	F	G 長穴	適用ネジ	R	P	¥基準単価
STYS(シングル)	10	100	75	7	45	12	M10	60	60	50	12	M10	6	—	910
	12	150	100	9	50	16	M12	70	100						1,020
	16	200	90		55	18	M16		120	60	14	M12	7		1,330
STYD(ダブル)	10	100	75	7	70	12	M10	50	60	50	10	M8	5	45	1,110
	12	150	100	9	75	16	M12	70	100					50	1,280
	16	200	90		80	18	M16		120	60	12	M10	6	55	1,750

Order 注文例

型式
STYS12

Delivery 出荷日

●STYS12・STYD12(　部)　在庫品　翌日出荷 P.81

●No.10・16　**3** 日目発送

ストーク A　500円/1本　P.82

ご希望によりPM5:00迄、当日出荷受付致します。

同一サイズ3本以上は一律1,350円

ex

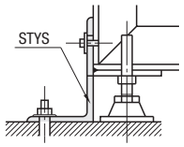

■リブ付タイプ RoHS

STRS(黒色)
STRZ(シルバー)

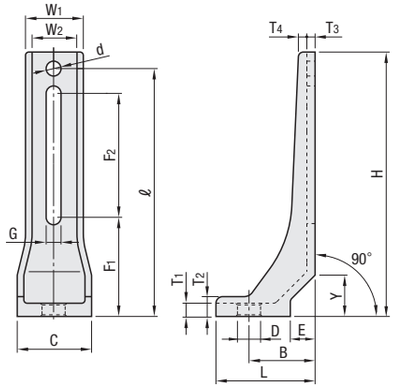

STRW(黒色)
STRZW(シルバー)

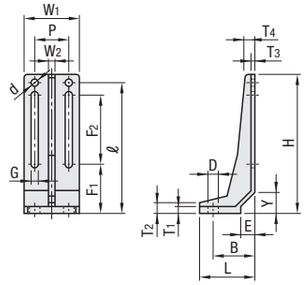

Type	Ⓜ材質	Ⓢ表面処理
STRS	S45C	黒色電着塗装
STRW		
STRZ		無電解ニッケルメッキ(シルバー)
STRZW		

型式 Type	No.	H	L	C	T1	T2	T3	T4	W1	W2	D 穴径	適用ネジ	B	F1	F2	G 長穴	適用ネジ	d	P	ℓ	Y	E	¥基準単価 STRS・STRW	STRZ・STRZW
シングル STRS(黒) STRZ(シルバー)	8	125	50	40	6	10	4	5	30	23	12	M8	35	50	50	7	M6	7	—	115	20	12	2,100	2,170
	10	160	60	45	8	12	5	5	35	27	14	M10	40	60	75	9	M8	9		150	25	15	2,770	2,920
	12	200	72	55	10	15	6	5	45	35	16	M12	50	70	100	11	M10	11		188	30	18	3,750	3,970
ダブル STRW(黒) STRZW(シルバー)	10	150	60	—	8	12	5	10	65	8	14	M10	40	50	60	9	M8	9	—	140	25	15	2,480	2,970
	12	200	80		10	15	6	15	80	10	16	M12	60	70	100	11	M10	11	50	188	30	20	2,880	3,360

Order 注文例

型式
STRS12

Delivery 出荷日　在庫品　翌日出荷 P.81

ご希望によりPM5:00迄、当日出荷受付致します。

Price 価格

■数量スライド価格　(1円未満切り捨て) P.81

数　量	1～9	10～19	20～39	40～49
値引率	基準単価	5%	10%	18%

表示数量超えはお見積り

49 キャスタ アジャスタ パッド

■先端SR四角面取り

RoHS

並目・細目

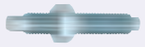

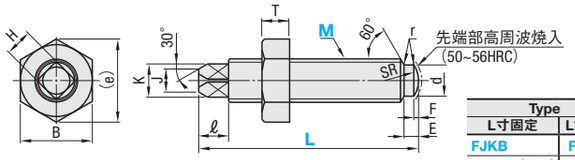

Type L寸固定	Type L寸選択	M材質	H硬度(先端高周波焼入)	S表面処理
FJKB	FJKBF	S45C	50～56HRC	三価クロメート
FJKBB(細目)	—			
FJKBS	—	SUS304	—	—

■先端SR四角面取りタイプ

型式 Type	M(×P) 並目	M(×P) 細目	ℓ	d	E	F	H	SR	J	K	r	B	(e)	T	耐荷重(kN)	質量(g)
FJKB FJKBS(ステンレス) FJKBF FJKBB(細目)	12(×1.75)	—	10	8	6	1	8	8	8	10	0.5	19	21.9	10	23.6	75
	16(×2.0)	—	12	13		1.6	10	14	10	13	1.0	24	27.7	13	44.0	171
	20(×2.5)	20(×1.5)	13.5	15	6.5	2	12	16	12	16		30	34.6	16	68.6	252
	24(×3.0)	24(×1.5)	14	18	8	2.5	14	18	14	18	1.2	36	41.6	19	98.8	436
FJKBB(細目)	—	30(×1.5)	16	22	10	3	17	24	16	25	1.2	46	53.1	24	123.3	680

■L寸固定タイプ

型式 Type	M(×P) 並目	M(×P) 細目	L	¥基準単価 FJKB	¥基準単価 FJKBS	¥基準単価 FJKBB
FJKB FJKBS(ステンレス) FJKBB(細目)	12(×1.75)	—	80	450	690	—
	16(×2.0)	—	98	520	880	—
	20(×2.5)	20(×1.5)	100	620	1,140	900
	24(×3.0)	24(×1.5)	112	670	1,510	1,030
FJKBB(細目)	—	30(×1.5)	130	—	—	1,340

■L寸選択タイプ

型式 Type	M(×P)	L	¥基準単価
FJKBF	12(×1.75)	60 100	510
	16(×2.0)	80 100 120	570
	20(×2.5)	120	700

■先端SR六角面取り

RoHS

並目

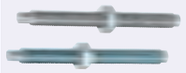

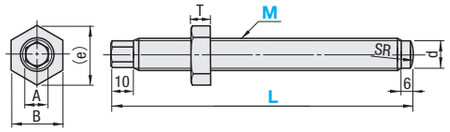

Type L寸固定	Type L寸選択	M材質	H硬度(先端高周波焼入)	S表面処理
FJKC	FJKCF	S45C	—	三価クロメート
FJKCS	—	SUS304	—	—

■先端SR六角面取りタイプ

型式 Type	M(×P)	A	B	d	SR	(e)	T	耐荷重(kN)	質量(g)
FJKC FJKCF FJKCS(ステンレス)	12(×1.75)	8	19	8	8	21.9	10	7.1	100
	16(×2.0)	10	24	13	14	27.7	13	9.8	200
	20(×2.5)	13	30	15	16	34.6	16	21.0	300

■L寸固定タイプ

型式 Type	M(×P)	L	¥基準単価 FJKC	¥基準単価 FJKCS
FJKC FJKCS(ステンレス)	12(×1.75)	136	330	530
	16(×2.0)		390	590
	20(×2.5)		530	740

■L寸選択タイプ

型式 Type	M(×P)	L	¥基準単価
FJKCF	12(×1.75)	60 80 100	370
	16(×2.0)	80 100 120	440
	20(×2.5)	100 120	580

■先端SRフランジ付

RoHS

並目

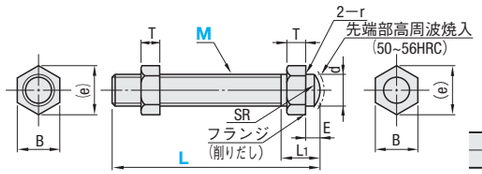

Type L寸固定	Type L寸選択	M材質	H硬度(先端高周波焼入)	S表面処理
—	FJKF	S45C	50～56HRC	三価クロメート

■先端SRフランジ付タイプ

型式 Type	M(×P)	L	L1	d	E	(e)	SR	r	B	T	耐荷重(kN)	質量(g)	¥基準単価
FJKF	12(×1.75)	60 80 100	20	12	6	21.9	10	1	19	10	23.6	110	910
	16(×2.0)	80 100 120	25	16	8	27.7	14	2	24	13	44.0	210	1,120
	20(×2.5)	100 120	34	20	10	34.6	16	2	30	16	68.6	315	1,390

Order 注文例

型式	—	L
FJKB12 FJKCF16	—	80

Price 価格

■数量スライド価格 (1円未満切り捨て) P.81

数量	1～19	20～39	40～49
値引率	基準単価	5%	10%

表示数量超えはお見積り

Delivery 出荷日 在庫品 翌日出荷 P.81
ご希望によりPM5:00迄、当日出荷受付致します。

■先端球面フランジ付

RoHS

並目

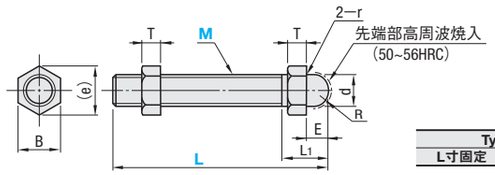

Type L寸固定	Type L寸選択	M材質	H硬度(先端高周波焼入)	S表面処理
—	FJKM	S45C	50～56HRC	三価クロメート

■先端球面フランジ付タイプ

型式 Type	M(×P)	L	L1	d	E	(e)	R	r	B	T	耐荷重(kN)	質量(g)	¥基準単価
FJKM	12(×1.75)	60 80 100	24	12	12	21.9	6	1	19	10	23.6	115	770
	16(×2.0)	80 100 120	30.5	16	13.5	27.7	8	2	24	13	44.0	215	1,110
	20(×2.5)	100 120	36.5	20	14.5	34.6	10	2	30	16	68.6	320	1,330

■先端球面六角面取り

RoHS

細目

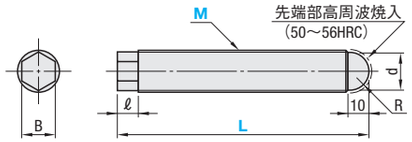

Type L寸固定	Type L寸選択	M材質	H硬度(先端高周波焼入)	S表面処理
FJKMR	—	S45C	50～56HRC	三価クロメート

型式 Type	M(×P)	L	d	R	ℓ	B	耐荷重(kN)	質量(g)	¥基準単価
FJKMR	16(×1.5)	100	14	7	10	13	44.0	150	470
	20(×1.5)		18	9		16	68.6	250	570
	24(×1.5)	103	20	10	13	18	98.8	300	700

■先端球面ボルト頭

RoHS

細目

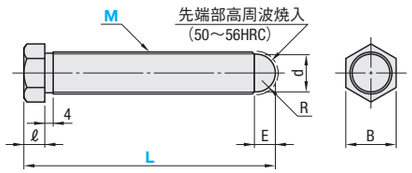

Type L寸固定	Type L寸選択	M材質	H硬度(先端高周波焼入)	S表面処理
FJKMB	—	S45C	50～56HRC	三価クロメート

型式 Type	M(×P)	L	d	R	ℓ	B	耐荷重(kN)	質量(g)	¥基準単価
FJKMB	16(×1.5)	100	14	7	10	21	44.0	150	560
	20(×1.5)		18	9		24	68.6	250	670
	24(×1.5)	103	20	10	13	27	98.8	300	870

■先端SRボルト頭

RoHS

並目

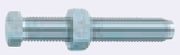

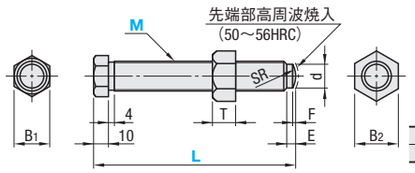

Type L寸固定	Type L寸選択	M材質	H硬度(先端高周波焼入)	S表面処理
—	FJKBA	S45C	50～56HRC	三価クロメート

型式 Type	M(×P)	L	d	SR	B1	B2	E	F	T	耐荷重(kN)	質量(g)	¥基準単価
FJKBA	12(×1.75)	80 100	9	10	18	18.7	6	1	9.8	7.1	100	890
	16(×2.0)	100 120	13	12	21	23.7		2	12.5	9.8	200	950
	20(×2.5)		16	17	24	29.4			15.6	21.0	300	1,120

ex

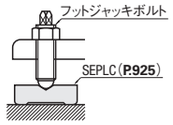

Order 注文例

型式	—	L
FJKM16 FJKMR20 FJKMB24 FJKBA12	—	100 80

在庫品 翌日出荷 P.81
ご希望によりPM5:00迄、当日出荷受付致します。

■数量スライド価格 (1円未満切り捨て) P.81

数量	1～19	20～39	40～49
値引率	基準単価	5%	10%

表示数量超えはお見積り

新商品 赤文字表示

SHEETING PLATES

シーティングプレート

ー丸角型ー

価格改訂

：新価格

CADデータフォルダ名：49_Casters

■丸型

RoHS

据置タイプ
SEPLC

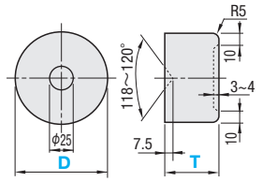

ボルト締結用穴付タイプ
SEPLCM

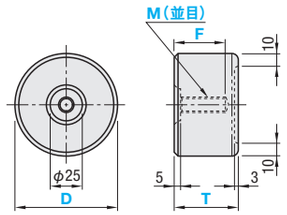

Type	M材質
SEPLC・SEPLCM	ねずみ鋳鉄品FC(塗装)

型式 Type	D	T	参考許容荷重kN	質量(g)	¥基準単価
SEPLC	60	20	5.6	360	220
		30	14.8	560	310
	80	20	5.6	600	380
		30	14.8	990	550
		50	46.2	1720	910
	100	20	5.6	950	570
		30	14.8	1560	840
		50	46.2	2680	1,400

型式 Type	D	T	M(並目)	F	参考許容荷重kN	質量(g)	¥基準単価
SEPLCM	60	30	10	14	4.5	560	780
	80	30	12		7.5	970	990
		50		26		1650	1,110
	100	30	16	14	10.0	1550	1,040
		50		26		2550	1,680

Order 注文例

型式	ー	T
SEPLC60	ー	20
SEPLCM80	ー	30

■角型

RoHS

据置タイプ
SEPLB

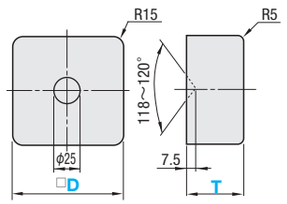

ボルト締結用穴付タイプ
SEPLBM

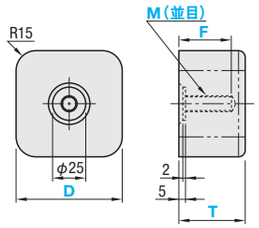

Type	M材質
SEPLB・SEPLBM	ねずみ鋳鉄品FC(塗装)

型式 Type	D	T	参考許容荷重kN	質量(g)	¥基準単価
SEPLB	80	20	10.8	880	400
		30	24.5	1310	580
		50	68.5	2260	960
	100	20	10.8	1350	610
		30	24.5	2050	890
		50	68.6	3400	1,470
	150	20	10.8	3210	1,310
		30	24.5	4620	1,960

kgf(荷重)=N×0.101972

型式 Type	D	T	M(並目)	F	参考許容荷重kN	質量(g)	¥基準単価
SEPLBM	80	30	12	14	7.5	1250	990
		50		26		2150	1,470
	100	30	16	14	10.0	2000	1,380
		50		26		3500	1,920
	150	30	20	14	20.0	4650	2,290

Order 注文例

型式	ー	T
SEPLB80	ー	30
SEPLBM100	ー	50

Price 価格

■数量スライド価格 (1円未満切り捨て) P.81

数量	1～24	25～49	50～99	100～199
値引率	基準単価	5%	10%	18%

表示数量超えはお見積り

Delivery 出荷日 在庫品 翌日出荷 P.81

ご希望によりPM5:00迄、当日出荷受付致します。

新商品 赤文字表示

SHEETING PLATES

シーティングプレート

ー厚型ー

プライスダウン 平均35%

：値下げ価格

CADデータフォルダ名：49_Casters

■厚型

RoHS

据置タイプ
SEPFC

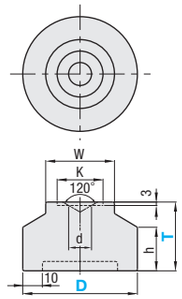

ボルト締結用穴付タイプ
SEPFCM

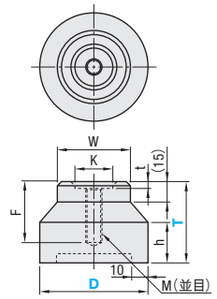

Type	M材質
SEPFC・SEPFCM	ねずみ鋳鉄品FC(塗装)

型式 Type	D	T	K	d	W	h	参考許容荷重kN	質量(g)	¥基準単価
SEPFC	80	60	30	20	60	30	10	1650	2,520
	100	80	40			38		3250	3,100
	120	100	42			70	12	6450	4,940
	150	150				80	20	12900	9,940

型式 Type	D	T	M(並目)	F	h	W	K	t	参考許容荷重kN	質量(g)	¥基準単価
SEPFCM	80	60	12	37	30	60	30	5	4.5	1650	3,090
	100	80	16	48	38		40	8	7.5	3200	3,880
	120	100	20	58	70		42		10	6350	5,660
	150	150			80	70			20	12650	10,430

Order 注文例

型式	ー	T
SEPFC100	ー	80
SEPFCM120	ー	100

Delivery 出荷日 3 日目発送

■防振タイプ

RoHS

SEPLCR

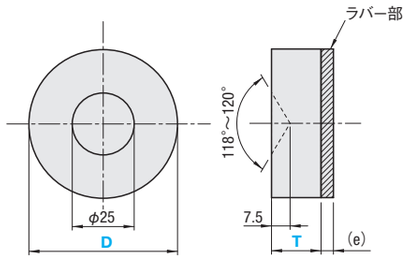

SEPLBR

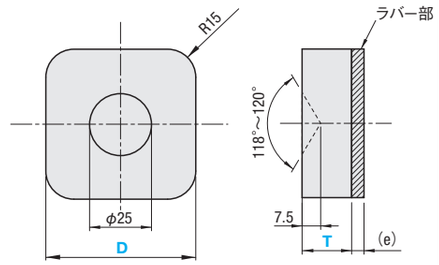

M材質	
本体	ラバー部
ねずみ鋳鉄品FC(塗装)	発泡ウレタン(ショアA70)

型式 Type	D	T	(e)	垂直荷重範囲(kN)	静的圧縮ばね定数(kN/mm)	質量(g)	¥基準単価
SEPLCR	60	20	6	1.0～1.7	1.76±15%	360	1,690
	80	20	8	1.0～2.5	2.35±15%	600	2,190
	100	20	10	1.0～3.5	2.94±15%	950	2,490

型式 Type	D	T	(e)	垂直荷重範囲(kN)	静的圧縮ばね定数(kN/mm)	質量(g)	¥基準単価
SEPLBR	80	20	8	1.0～2.5	3.00±15%	880	2,400
	100	20	10	1.0～2.8	3.82±15%	1350	2,690

Order 注文例

型式	ー	T
SEPLCR100	ー	20

Price 価格

■数量スライド価格 (1円未満切り捨て) P.81

数量	1～24	25～49	50～99	100～199
値引率	基準単価	5%	10%	18%

表示数量超えはお見積り

Delivery 出荷日 3 日目発送

■特長

・発泡ウレタンは通常のウレタンと同じ特性を持ち、衝撃吸収性に優れています。
・帯電防止効果があります。(体積固有抵抗値10^8～10^9Ω・cm)
・ノンカーボンなので床面を汚しません。

ミスミ FAメカ2009 2D・3D CADデータ完備! ミスミFA 検索 http://fa.misumi.jp/