高速マシニング加工にも効果発揮

TSC SERIES SOLID CARBIDE SQUARE END MILLS

TSCシリーズ超硬スクエアエンドミル

●4枚刃／刃長1.5D（スタブ）タイプ -4 FLUTES／STUB TYPE-

TSC−EM4B（アタリ付）
TSC−PEM4B（ピンカド）
T-Value 対応品 P.184

P.356

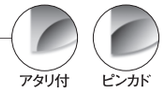

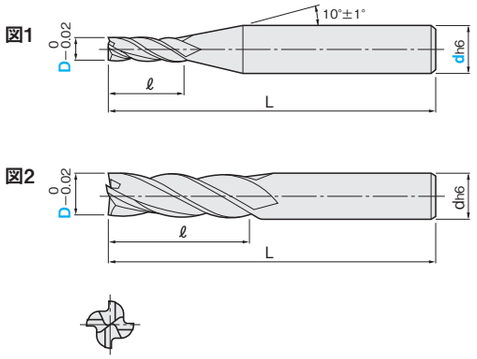

材質	MG 超硬　TS
仕様	スタブ　30°　再研磨

一般鋼（S45C〜S55C、SS400、SCM）	調質鋼（NAK55、NAK80、HPM1）	高硬度鋼（SKD、SKS、SKH51、DC53）			ステンレス鋼（SUS303、SUS304）	鋳鉄（FC、FCD）	アルミ合金	チタン合金	銅合金	グラファイト	樹脂
～40HRC	～45HRC	～55HRC	～60HRC	～65HRC	～35HRC						
◎	◎				○	○	○		○		

◎＝最適　○＝適

型番	刃径 D	シャンク径 d	刃長 ℓ	全長 L	図	¥単価 100本以上お見積り 1〜4本	5〜9本	10〜29本	30〜99本
TSC−EM4B（アタリ付） TSC−PEM4B（ピンカド）	2	4	3	40	1	1,390	1,320	1,280	1,180
	2	6	3	45	1	2,100	2,000	1,930	1,790
	3	6	4.5	45	1	1,440	1,370	1,320	1,220
	4	6	6	45	1	1,490	1,420	1,370	1,270
	5	6	7.5	45	1	1,590	1,510	1,460	1,350
	6	6	9	45	2	1,730	1,640	1,590	1,470
	8	8	12	55	2	2,450	2,330	2,250	2,080
	10	10	15	65	2	3,380	3,210	3,110	2,870
	12	12	18	75	2	4,070	3,870	3,740	3,460

シャンク径（d）が青色文字で表記されている規格は刃径（D）とシャンク径（d）をご指定下さい。

切削条件 P.322

Order 注文例

TSC−EM4B 10
型番　刃径（D）

TSC−EM4B 2 − 6
型番　刃径（D）シャンク径（d）

Delivery 出荷日　在庫品 P.12
ご希望によりPM 5：00迄、当日出荷受付致します。

コレが特長!

- 従来皮膜を大きく上回る耐酸化性・硬度を持つTSコーティングにより、長寿命を実現、高速加工・ドライ加工に最適です。
- 刃長1.5倍のスタブ刃により高速マシニング加工に最適です。

加工現場の改善に役立つ『ものづくりQ&A』
役立つ情報を今すぐ検索! ▶ ミスミ ものづくりQ&A 検索 http://tool.misumi.jp/

定番刃長も充実の26サイズ

TSC SERIES SOLID CARBIDE SQUARE END MILLS

TSCシリーズ超硬スクエアエンドミル

●4枚刃／刃長2D（ショート）タイプ -4 FLUTES／SHORT TYPE-

TSC−EM4S（アタリ付）
TSC−PEM4S（ピンカド）
T-Value 対応品 P.184

P.356

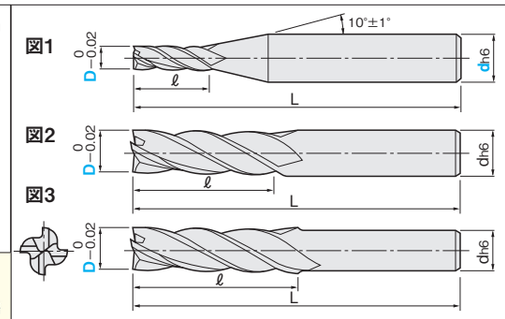

材質	MG 超硬　TS
仕様	ショート　30°　再研磨

一般鋼（S45C〜S55C、SS400、SCM）	調質鋼（NAK55、NAK80、HPM1）	高硬度鋼（SKD、SKS、SKH51、DC53）			ステンレス鋼（SUS303、SUS304）	鋳鉄（FC、FCD）	アルミ合金	チタン合金	銅合金	グラファイト	樹脂
～40HRC	～45HRC	～55HRC	～60HRC	～65HRC	～35HRC						
◎	◎				○	○	○		○		

◎＝最適　○＝適

型番	刃径 D	シャンク径 d	刃長 ℓ	全長 L	図	¥単価 100本以上お見積り 1〜4本	5〜9本	10〜29本	30〜99本
TSC−EM4S（アタリ付） TSC−PEM4S（ピンカド）	1	4	2	40	1	2,420	2,300	2,230	2,060
	1.5	4	3	40	1	2,420	2,300	2,230	2,060
	2	4	4	40	1	1,480	1,410	1,360	1,260
	2	6	4	45	1	1,800	1,710	1,660	1,530
	2.5	4	5	40	1	1,480	1,410	1,360	1,260
	3	6	6	45	1	1,510	1,430	1,390	1,280
	3.5	6	7	45	1	2,590	2,460	2,380	2,200
	4	6	8	45	1	1,590	1,510	1,460	1,350
	4.5	6	9	45	1	2,880	2,740	2,650	2,450
	5	6	10	45	1	1,660	1,580	1,530	1,410
	5.5	6	11	45	2	2,950	2,800	2,710	2,510
	6	6	12	45	1	1,770	1,680	1,630	1,500
	6.5	8	13	50	1	4,180	3,970	3,850	3,550
	7	8	14	55	1	3,420	3,250	3,150	2,910
	7.5	8	15	55	1	4,400	4,180	4,050	3,740
	8	8	16	55	2	2,610	2,480	2,400	2,220
	8.5	10	17	60	1	5,500	5,230	5,060	4,680
	9	10	18	65	1	4,490	4,270	4,130	3,820
	9.5	10	19	65	1	6,380	6,060	5,870	5,420
	10	10	20	65	2	3,600	3,420	3,310	3,060
	12	12	24	75	2	4,340	4,120	3,990	3,690
	14	12	28	75	3	9,540	9,060	8,780	8,110
	15	16	30	80	1	15,840	15,050	14,570	13,460
	16	16	32	105	2	13,850	13,160	12,740	11,770
	18	16	36	105	3	20,670	19,640	19,020	17,570
	20	20	40	110	1	20,670	19,640	19,020	17,570

シャンク径（d）が青色文字で表記されている規格は刃径（D）とシャンク径（d）をご指定下さい。

切削条件 P.322

Order 注文例

TSC−EM4S 10
型番　刃径（D）

TSC−EM4S 2 − 6
型番　刃径（D）シャンク径（d）

Delivery 出荷日　在庫品 P.12
ご希望によりPM 5：00迄、当日出荷受付致します。

コレが特長!

- 従来皮膜を大きく上回る耐酸化性・硬度を持つTSコーティングにより、長寿命を実現、高速加工・ドライ加工に最適です。

首逃がし追加工 SN／SNR

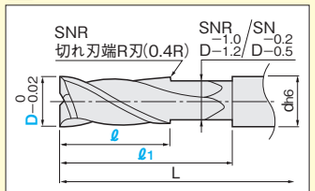

- SN……標準首逃がし
- SNR …切れ刃端R加工

TSC−EM4S（アタリ付）／TSC−PEM4S（ピンカド）

刃径 D	首下長 ℓ1 1mm単位指定	刃長 ℓ SN	SNR 1mm単位指定	¥/1コード SN	SNR
6	17〜27	12	5〜12	500	3,500
6.5	18〜26	13	5〜13	500	3,500
7	19〜31	14	5〜14	500	3,500
7.5	20〜31	15	5〜15	500	3,500
8	21〜31	16	5〜16	500	3,500
8.5	22〜30	17	5〜17	500	3,500
9	23〜35	18	5〜18	500	3,500
9.5	24〜35	19	5〜19	500	3,500
10	25〜35	20	5〜20	500	3,500
12	29〜45	24	5〜24	790	3,790
14	33〜45	28	5〜28	790	3,790
15	35〜48	30	5〜30	790	3,790
16	37〜73	32	5〜32	990	3,990
18	41〜73	36	5〜36	990	3,990
20	45〜72	40	5〜40	1,280	4,280

SN−TSC−EM4S 6 − 20 − 12
追加工型番　型番　刃径（D）首下長（ℓ1）刃長（ℓ）

SNR−TSC−EM4S 6 − 20 − 12
追加工型番　型番　刃径（D）首下長（ℓ1）刃長（ℓ）

出荷日 3 日目発送　⊗ストーク不可

対象型番の本体価格に追加工単価が加算されます。
左記追加工に数量スライド価格はございません。