BRACKETS FOR SENSOR

カス上がりセンサ用ブラケット

RoHS

型式	①	②
SNB	○	○
SNB−D	○	

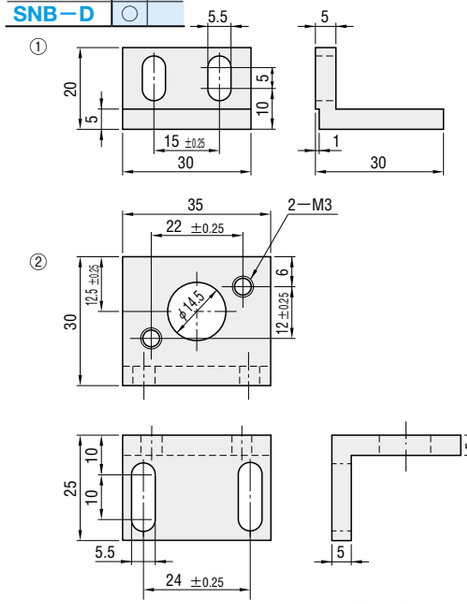

Ⓜ材　質　SS400
Ⓐ付属品　CB5−20 4本
SNB−Dには、CB5−20が2本付属します。

RoHS

型式	①	②
SNBA	○	○
SNBA−D	○	

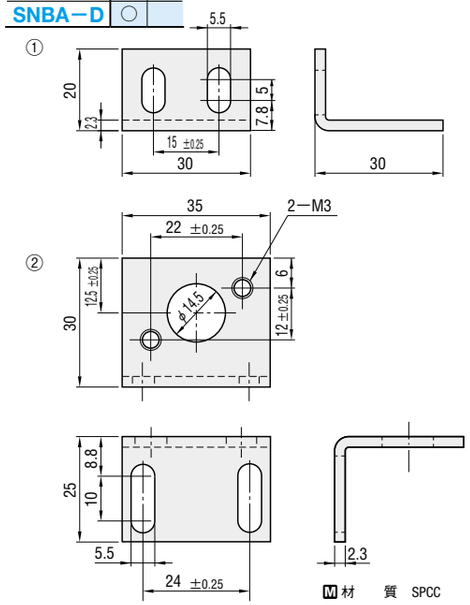

Ⓜ材　質　SPCC
Ⓢ表面処理　ユニクロメッキ
Ⓐ付属品　CB5−20 4本
SNBA−Dには、CB5−20が2本付属します。

Order 注文例

型式
SNB

Delivery 出荷日

在庫品　翌日出荷 P.39

ご希望によりPM6:00迄、当日出荷受付致します。

Price 価格

型式	¥基準単価	¥スライド単価		
	1~4セット	5~9	10~19	20~50
SNB	1,720	1,630	1,550	1,460
SNB−D	890	850	800	710
SNBA	590	560	530	500
SNBA−D	240	230	220	200

表示数量超えはWOSにてご確認ください。

Example 使用例

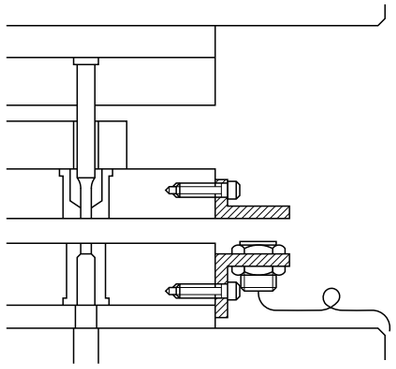

RS833H(㈱理研計器製)または、
PH114(㈱キーエンス製)の取付にご利用ください。

SENSOR UNITS

ミスフィード検出ユニット

−突当てタイプ−

RoHS

① Ⓜ材　質　PF(フェノール樹脂)
② Ⓜ材　質　S45C
Ⓢ表面処理　四三酸化鉄皮膜(Fe3O4)
③ Ⓜ材　質　SWP−A
④ Ⓜ材　質　SPCC
Ⓐ付属品　M8ナット

本体を取り付けるためのM10ボルトは、付属品ではありません。

OKJS

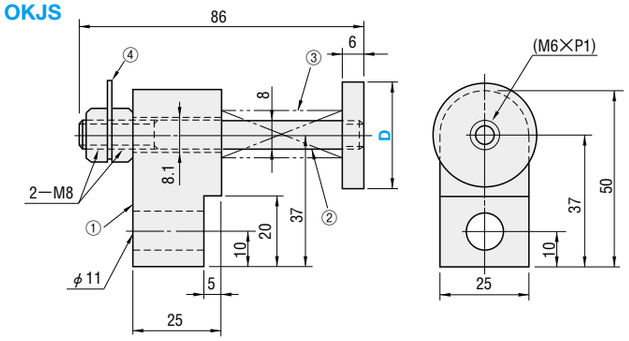

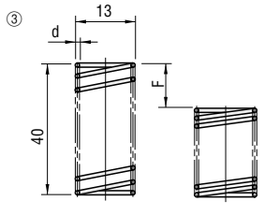

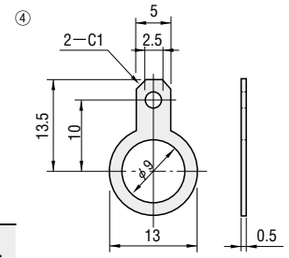

ばね荷重(kgf)＝ばね定数(kgf/mm)×たわみF(mm)
{N}＝kgf×9.80665

③スプリング		kgf/mm	d	F max.	kgf max.
Type	D−L				
WF	13−40	0.05	1.0	18	0.9
WL	13−40	0.1	1.1	16	1.6
WM	13−40	0.3	1.4	14	4.2

型式		③スプリング	¥基準単価	¥スライド単価		
Type	D		1~4本	5~9	10~19	20~50
OKJS	16	WF WL WM	1,170	1,110	1,050	990
	20					
	30					

表示数量超えはWOSにてご確認ください。

Order 注文例

型式	−	③スプリング
OKJS 16	−	WL

Delivery 出荷日

在庫品　翌日出荷 P.39

ご希望によりPM6:00迄、当日出荷受付致します。

Example 使用例

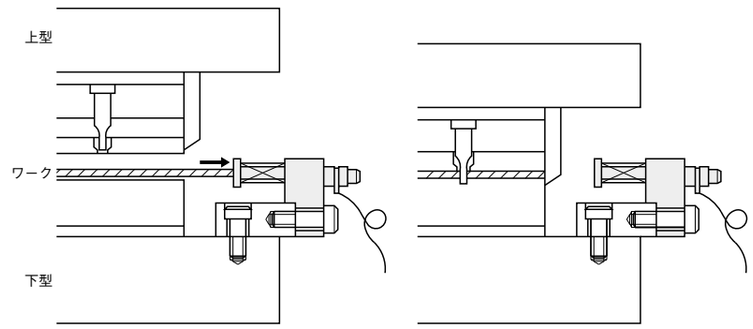

●ワークに電気が流れており、センサに当たるとON状態になる。

●ワークがカットされるとOFF状態になる。

ミス検知関連部品