PARTS FOR BALL GUIDE POST SET

ボールガイドポストセット用部品

RoHS

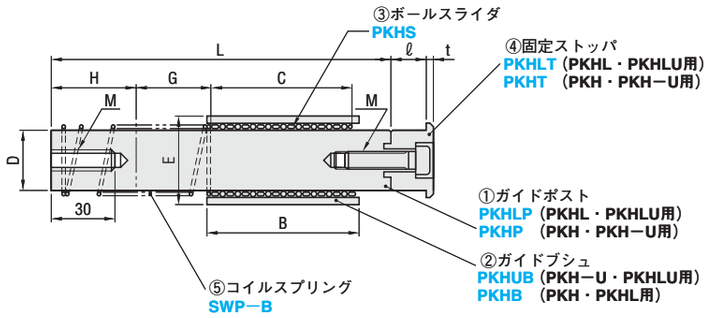

詳細寸法はP.898をご参照ください。

セット			①ガイドポスト			¥基準単価	②ガイドブシュ		¥基準単価 1～9本		③ボールスライダ		¥基準単価	④固定ストッパ		¥基準単価
Type	D	L	Type	D	L	1～9本	Type	D−B	PKHB	PKHUB	Type	D−C	1～9本	Type	D−ℓ	1～9本
型ガイド用 PKHL PKHLU	50	240	型ガイド用 PKHLP	50	240	5,800	PKHB（PKHL用 PKH）	50−120	7,800	15,400	PKHS	50−110	5,500	型ガイド用 PKHLT	50−20	1,700
		280			280	6,800									50−40	
	60	260		60	260	7,700		60−130	11,600	20,800		60−120	7,000		60−30	2,000
		300			300	8,700									60−50	
	80	300		80	300	15,200		80−140	35,000	44,100		80−130	12,300		80−30	3,100
		340			340	16,100									80−50	
	100	350		100	350	33,100		100−160	49,000	64,000		100−150	15,500		100−10	3,300
		400			400	37,800									100−30	
		450			450	42,600									100−50	
パッド用 PKH PKH−U	38	130～160	パッド用 PKHP	38	130～160	3,200	ウレタン付 PKHUB（PKHLU用 PKH−U）	38−80	3,200	8,600		38−50	3,700	パッド用 PKHT	38−20	1,400
		170～200			170～200	3,600						38−75			38−30	
	50	150～190		50	150～190	5,000		50−100	7,000	13,400		50−60	5,500		50−20	1,700
		200～240			200～240	5,800						50−90			50−30	
	60	170～210		60	170～210	6,120		60−100	7,700	14,300		60−70	6,800		60−20	1,800
		220～260			220～260	7,000						60−90			60−30	
	80	260～300		80	260～300	11,900		80−100	20,600	25,000		80−90	9,200		80−30	3,100

Order 注文例

型式	−	L
PKHP 50	−	200

型式
PKHB 60−130

Delivery 出荷日

●ポスト・ブシュ（φD38～60）
●ボールスライダ・ストッパ

3 日目発送　ストークT 1,600円/1本　ストークA 800円/1本　P.38

同一サイズ3本以上は一律2,160円（ストークTは除く）

●ポスト・ブシュ（φD80・100）

3 日目発送　ストークT 3,000円/1本　ストークA 1,500円/1本　P.38

同一サイズ3本以上は一律4,050円（ストークTは除く）

Price 価格

■数量スライド価格（1円未満切り捨て）P.37

数量	1～9	10～19	20～29	30～50	表示数量超えは
値引率	基準単価	5%	10%	15%	価格・出荷日お見積り

■⑤コイルスプリング（規格詳細右ページ）

セット			⑤コイルスプリング		
Type	D	L	Type	D	FL（自由長）
型ガイド用 PKHL PKHLU	50	240	SWP−B	50	140
		280			150
	60	260		60	150
		300			170
	80	300		80	180
		340			200
	100	350		100	200
		400			230
		450			260
パッド用 PKH PKH−U	38	130～160		38	L−50
		170～200			L−60
	50	150～190		50	L−70
		200～240			L−90
	60	170～210		60	L−90
		220～260			L−100
	80	260～300		80	L−100

DISTANCE GUIDE RINGS

ディスタンスガイドリング

RoHS

HKD

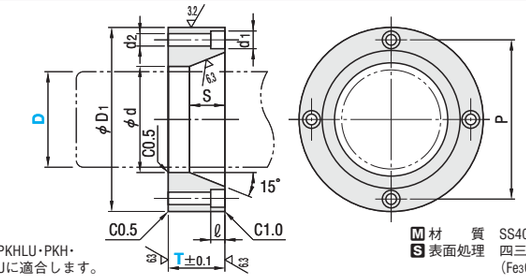

PKHL・PKHLU・PKH・PKH−Uに適合します。

M 材質 SS400
S 表面処理 四三酸化鉄皮膜（Fe_3O_4）

D=38・50・60　D=80・100

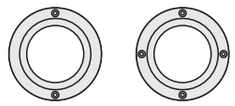

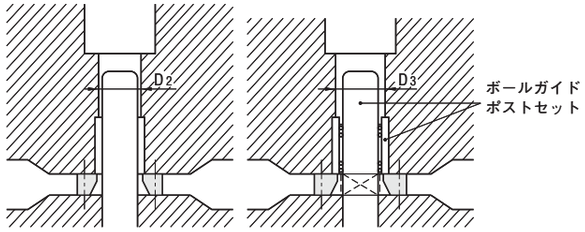

D_1	d	P	S T=25	S T≧30	d_1	d_2	ℓ	D_2	D_3	型式 Type	型式 D	T 指定5mm単位	Color 保安色	¥基準単価 1～9本 T=25～35	¥基準単価 1～9本 T=40～55
108	54	88	23	28	17.5	11	15	38	50	HKD	38	25～55	R（Red） Y（Yellow） N（Normal）	2,020	2,460
118	64	98						50	60		50			2,510	3,050
148	84	126						60	80		60			3,340	4,070
168	104	146						80	100		80			4,540	5,510
188	124	166			20	14		100	—		100			5,590	6,780

N（Normal）は四三酸化鉄皮膜（Fe_3O_4）の外観になります。

Order 注文例

型式	−	T	−	Color
HKD 38	−	30	−	R

Price 価格

■数量スライド価格（1円未満切り捨て）P.37

数量	1～9	10～19	20～29	30～50	表示数量超えは
値引率	基準単価	5%	10%	15%	価格・出荷日お見積り

Delivery 出荷日

3 日目発送　ストークT 1,600円/1本　ストークA 800円/1本　P.38

同一サイズ3本以上は一律2,160円（ストークTは除く）

SWP−B

RoHS

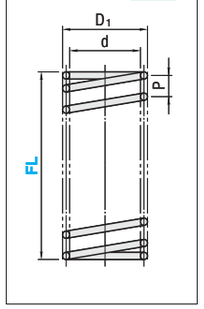

D_1	d	P	型式 Type	D	FL	¥基準単価 1～9本
42.5	38.5	18	SWP−B	38	80 90 100 110	310
					120 130 140	340
55.7	50.5	20		50	80 90 100 110	420
					120 130 140	510
					150	590
66.9	60.5	20		60	80 90 100	510
					110 120 130 140	590
					150 160 170	690
87.7	80.5	30		80	160	2,700
					170 180	2,800
					190 200	3,000
108.5	100.5	50		100	200	3,200
					230	3,500
					260	3,800

Order 注文例

型式	−	D	−	FL
SWP−B	−	50	−	130

Price 価格

■数量スライド価格（1円未満切り捨て）P.37

数量	1～9	10～19	20～29	30～50	表示数量超えは
値引率	基準単価	5%	10%	15%	価格・出荷日お見積り

Delivery 出荷日

3 日目発送　ストークT 1,600円/1本　ストークA 800円/1本　P.38

同一サイズ3本以上は一律2,160円（ストークTは除く）

ミスミ プレス 2009　2D CADデータ完備!　http://jp.misumi-ec.com/press/　お問合せ窓口 P.1269