STROKE END BLOCKS －FLAT TYPE－

ストロークエンドブロック

－フラットタイプ－

①CEBY（エンドブロック　プレーンタイプ対応）
②CEBA（エンドブロック　ボールタイプ対応）

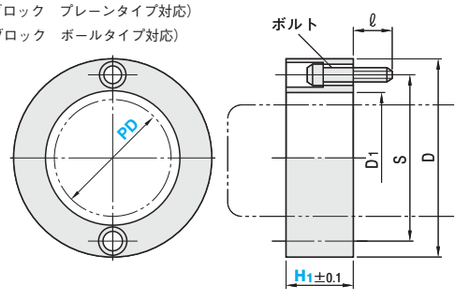

M 材　質　SS400
A 付属品　ボルト2本

③CSBY（ストロークブロック　プレーンタイプ対応）
④CSBA（ストロークブロック　ボールタイプ対応）

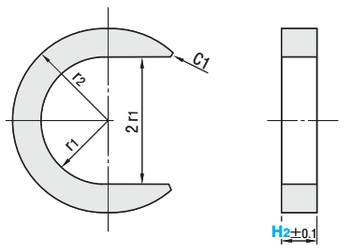

M 材質　SS400

PD	D	①CEBY D1	②CEBA D1	③CSBY r1	④CSBA r1	S	r2	ボルト	ℓ
25	46	29	31.5	14.5	15.75	37	23	M4×P0.7	10
32	56	37	41	18.5	20.5	45	28	M4×P0.7	10
38	72	43	49	21.5	24.5	60	36	M5×P0.8	10
50	86	56	62	28	31	72	43	M6×P1.0	10
60	112	66	76	33	38	92	56	M8×P1.25	12
80	140	88	100	44	50	116	70	M8×P1.25	12

■エンドブロック

型式 Type	PD	H1 指定5mm単位	Color	¥基準単価 1～9本
①CEBY ②CEBA	25	10 ～ 30	R (Red) Y (Yellow)	470
		35 ～ 50		520
	32	10 ～ 30		630
		35 ～ 50		690
	38	15 ～ 30		860
		35 ～ 50		950
	50	20 ～ 30		1,150
		35 ～ 50		1,270
	60	20 ～ 30		1,620
		35 ～ 50		1,800
	80	20 ～ 30		3,040
		35 ～ 50		3,370

■ストックブロック

型式 Type	PD	H2 指定5mm単位	Color	¥基準単価 1～9本
③CSBY ④CSBA	25	10 ～ 20	R (Red) Y (Yellow)	380
		25 ～ 40		420
	32	10 ～ 20		500
		25 ～ 40		560
	38	10 ～ 20		690
		25 ～ 50		760
	50	10 ～ 20		920
		25 ～ 50		1,030
	60	10 ～ 20		1,290
		25 ～ 50		1,440
	80	10 ～ 20		2,430
		25 ～ 50		2,700

Order 注文例

型式	－	H1	－	Color（R・Y）
CEBY 32	－	35	－	R

Delivery 出荷日　3 日目発送　ストークT 1,000円/1本　ストークA 500円/1本　P.38
同一サイズ3本以上は一律1,350円（ストークTは除く）

Price 価格

■数量スライド価格（1円未満切り捨て）P.37

数　量	1～9	10～19	20～49	50～100	表示数量超えは
値引率	基準単価	5%	10%	15%	価格・出荷日お見積り

Example 使用例

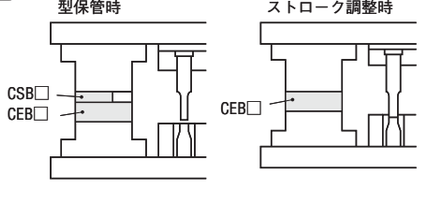

追加工価格も数量スライド適用 P.39

型式 Type	PD	①・②（エンドブロック） H1 指定5mm単位	Color	③・④（ストックブロック） H2 指定5mm単位	Color	¥基準単価 1～9セット
EBYS（①CEBY＋③CSBY セット商品） EBAS（②CEBA＋④CSBA セット商品）	25	10 ～ 30	R (Red) Y (Yellow)	10 ～ 20	R (Red) Y (Yellow)	850
				25 ～ 40		880
		35 ～ 50		10 ～ 20		900
				25 ～ 40		940
	32	10 ～ 30		10 ～ 20		1,130
				25 ～ 40		1,190
		35 ～ 50		10 ～ 20		1,190
				25 ～ 40		1,250
	38	15 ～ 30		10 ～ 20		1,550
				25 ～ 50		1,620
		35 ～ 50		10 ～ 20		1,640
				25 ～ 50		1,710
	50	20 ～ 30		10 ～ 20		2,070
				25 ～ 50		2,180
		35 ～ 50		10 ～ 20		2,190
				25 ～ 50		2,300
	60	20 ～ 30		10 ～ 20		2,910
				25 ～ 50		3,060
		35 ～ 50		10 ～ 20		3,090
				25 ～ 50		3,240
	80	20 ～ 30		10 ～ 20		5,470
				25 ～ 50		5,740
		35 ～ 50		10 ～ 20		5,800
				25 ～ 50		6,070

ガイドポストセットに、取り付け加工が必要です。P.860をご参照ください。

Order 注文例

型式		－	①・②		－	③・④	
Type	PD		H1	Color（R・Y）		H2	Color（R・Y）
EBYS	38	－	40	R	－	40	Y

Delivery 出荷日　3 日目発送　ストークT 1,000円/1本　ストークA 500円/1本　P.38
同一サイズ3本以上は一律1,350円（ストークTは除く）

Alterations 追加工

型式	－	①・②	－	③・④	－	（S・RS・HC・NMC）
EBYS38	－	40R	－	40Y	－	S－HC38
CSBY50			－	35Y	－	RS
CEBA60			－	40Y	－	HC32

Price 価格

■数量スライド価格（1円未満切り捨て）P.37

数　量	1～9	10～19	20～49	50～100
値引率	基準単価	5%	10%	15%

表示数量超えは価格・出荷日お見積り

Alterations Code	チェーン取付加工 S	強力チェーン（RSC）取付加工 RS	H1寸法変更 HC	溝加工 NMC
Spec.	エンドブロックとストックブロックをチェーンでつなぎます。	アイボルト M10×20 ナット付 ストックブロックに強力チェーンをつなぎます。 PD≧25，H1≧20，H2≧20に適用 ⊗追加工Sと併用不可	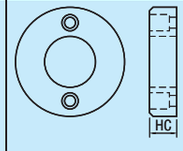 H1寸法変更 H1 min.＜HC＜H1 max. 指定1mm単位 ⊗CSBY・CSBAは適用不可	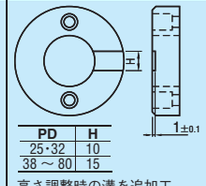 PD H 25・32 10 38 ～ 80 15 高さ調整時の溝を追加工します。 ⊗CSBY・CSBAは適用不可
¥/1Code PD No. 25	EBYS・EBAS 500	CSBY・CSBA・EBYS・EBAS 700	CEBY・CEBA・EBYS・EBAS 500	CEBY・CEBA・EBYS・EBAS 500
32			700	
38			1,000	
50	600		1,300	
60			2,000	
80				

■エンドブロック用チェーン

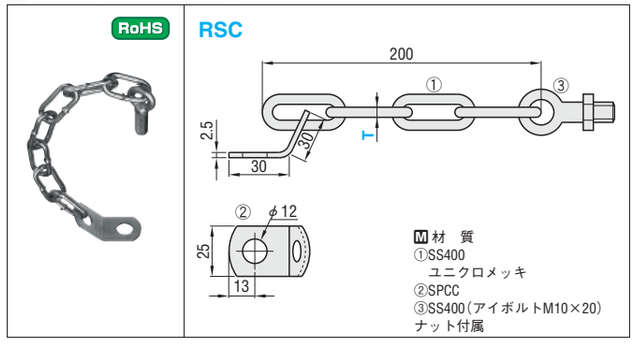

型式 Type	T	¥基準単価 1～9本
RSC	3	650
	5	680

本商品、RSC3は追加工RSのチェーンです。

型式　RSC　3

3 日目発送　ストークT 600円/1本　ストークA 300円/1本　P.38
同一サイズ3本以上は一律810円（ストークTは除く）

■数量スライド価格（1円未満切り捨て）P.37

数　量	1～9	10～19	20～29	30～50
値引率	基準単価	5%	10%	15%

表示数量超えは価格・出荷日お見積り