ガイドポスト/ガイドホルダ/ガイドブシュ

追加工価格も数量スライド適用 P.39

ガイドポスト RoHS

MGP

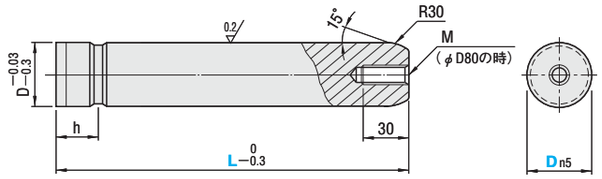

社内で組み立てる場合は、油圧プレスで圧入してください。

M 材質 S45C
H 硬度 55HRC～(高周波焼入)

Dn5		h	M	型式 Type	D	L	¥基準単価 1～9本
20	+0.024 +0.015	15	—	MGP	20	80 90 100 110 120	560
						130 140 150 160	720
25		15	—		25	80 90 100 110 120	590
						130 140 150 160 170 180 200	760
32	+0.028 +0.017	20	—		32	90 100 110 120 130 140	760
						150 160 170 180 200 220 250	1,080
38		25	—		38	110 120 130 140 150 160 170 180	1,080
						200 220 250 280 300	1,500
50		32.5	—		50	160 170 180 200 220 250	1,840
						280 300 350	2,270
60	+0.033 +0.020	37.5	—		60	180 200 220 250 280 300	3,040
						350 400	3,740
80		50	12		80	250 280 300 350	5,520
						400 450	7,120

Order 注文例

型式	—	L
MGP 32	—	160
MGH 32		

Price 価格

■数量スライド価格(1円未満切り捨て) P.37

数量	1～9	10～19	20～29	30～50	表示数量超えは
値引率	基準単価	5%	10%	15%	価格・出荷日お見積り

Delivery 出荷日

● φD20～60
在庫品 翌日出荷 P.37
ご希望によりPM5：00迄、当日出荷受付致します。

● φD80
3 日目発送
ストークT 3,000円/1本
ストークA 1,500円/1本 P.38
同一サイズ3本以上は一律4,050円(ストークTは除く)

Alterations 追加工

型式 — L(LC) — (W・B…etc.)
MGP80 — LC290 — B

● D20～60 3 日目発送 ストークT 1,600円/1本 ストークA 800円/1本 P.38
同一サイズ3本以上は一律2,160円(ストークTは除く)

● D80 3 日目発送 ストークT 3,000円/1本 ストークA 1,500円/1本 P.38
同一サイズ3本以上は一律4,050円(ストークTは除く)

Alterations	Code	Spec.	D	¥/1Code
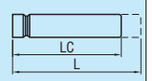	LC	ポスト長さ変更 LC<L 指定1mm単位	20・25・32 38・50 60・80	500 700 1,000
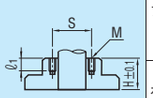	ブシュ W	ストロークエンドブロック取り付け加工 ストロークエンドブロック取り付け用のタップ加工をします。 ⊗D20適用不可 追加工詳細 P.860	25・32 38・50 60・80	400 500 700
	ホルダ M		25～80	0

Alterations	Code	Spec.	D	¥/1Code
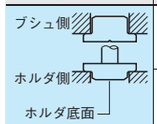	ブシュ B ホルダ H	ブシュ・ホルダ逆タイプ加工 ツバ面を加工。逆タイプで使用すると型高さを低くできます。 B・Hの併用はできます。 ポスト長はホルダ底面からとなります。 追加工詳細 P.860	20・25・32 38・50 60・80	400 600 1,000
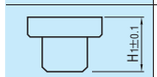	BKC	ブシュ側H1寸法公差変更 H1±0.2 ⇨ ±0.1 ⊗D20適用不可	25・32 38・50 60・80	300 400 500
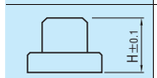	HKC	ホルダ側H寸法公差変更 H±0.2 ⇨ ±0.1 ⊗D20適用不可	25・32 38・50 60・80	300 400 500

ガイドホルダ RoHS

MGH / MGHP (ノック穴付)

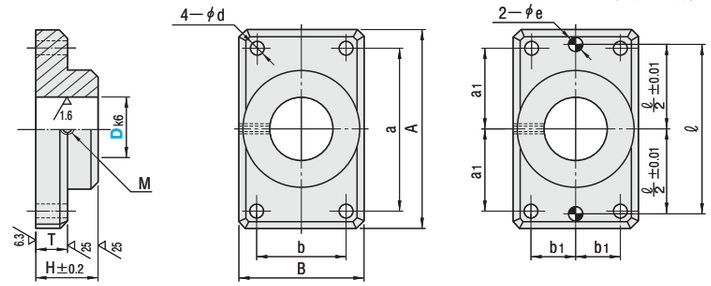

社内で組み立てる場合は、油圧プレスで圧入してください。

M 材質 FC250

型式 Type	Dk6		A	B	a	b	d	H	T	M	eH7		ℓ	a1	b1	¥基準単価 1～9本 MGH	MGHP
MGH MGHP	20	+0.002 −0.011	74	44	56	30	6.6	30	15	8	6	+0.012 0	56	28	15	560	880
	25		84	48	66	30	9	30	20		8	+0.015 0	66	33	15	590	920
	32	+0.003 −0.013	100	58	76	36	11	40	20				76	38	18	760	1,080
	38		130	75	100	44	11	50	25		10		100	50	22	1,080	1,500
	50		155	90	125	60	14	65	25	12			125	62.5	30	2,500	2,920
	60	+0.004 −0.014	190	120	150	80	18	75	30		13	+0.018 0	150	75	40	3,410	4,240
	80		230	150	180	110	22	100	35		16		190	90	55	6,060	6,940

プレーンガイドブシュ RoHS

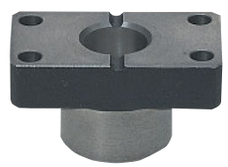

MGB / MGBP (ノック穴付)

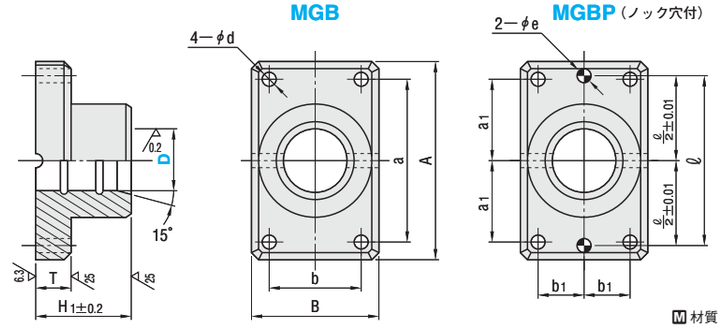

M 材質 FC250

無給油ガイドブシュ RoHS

MGBZ / MGBZP (ノック穴付)

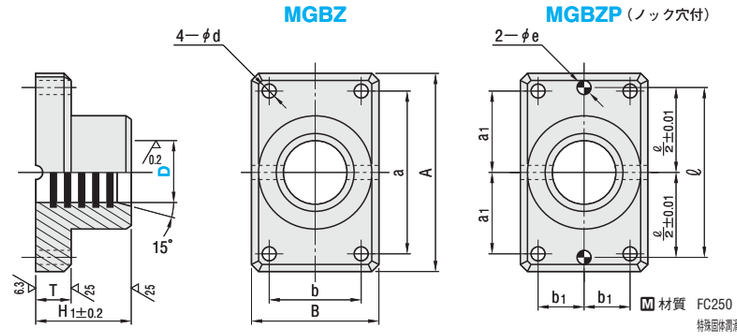

M 材質 FC250
特殊固体潤滑剤(埋設)

型式 Type	D		A	B	a	b	d	H1	T	eH7		ℓ	a1	b1	¥基準単価 1～9本 MGB	MGBP	MGBZ	MGBZP
MGB MGBP MGBZ MGBZP	20	+0.041 +0.031	74	44	56	30	6.6	40	15	6	+0.012 0	56	28	15	560	900	1,380	1,750
	25		84	48	66	30	9	45	20	8	+0.015 0	66	33	15	590	920	1,430	1,810
	32	+0.047 +0.037	100	58	76	36	11	50	20			76	38	18	840	1,170	1,760	2,130
	38	+0.049 +0.037	130	75	100	44	11	60	25	10		100	50	22	1,170	1,590	2,400	2,870
	50	+0.052 +0.037	155	90	125	60	14	85	25			125	62.5	30	2,670	3,080	4,340	4,810
	60	+0.061 +0.043	190	120	150	80	18	100	30	13	+0.018 0	150	75	40	3,830	4,660	6,370	7,310
	80	+0.063 +0.043	230	150	180	110	22	130	35	16		190	90	55	6,760	7,640	10,860	11,800