CAMBER ADJUSTMENT UNITS

キャンバー修正用高さ調節ユニット

RoHS

CAUA（長穴付）

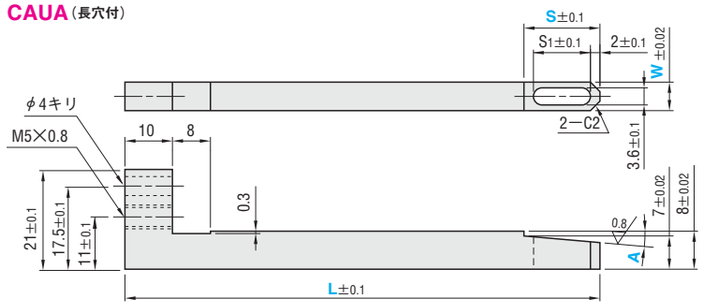

CAUN（長穴無し）

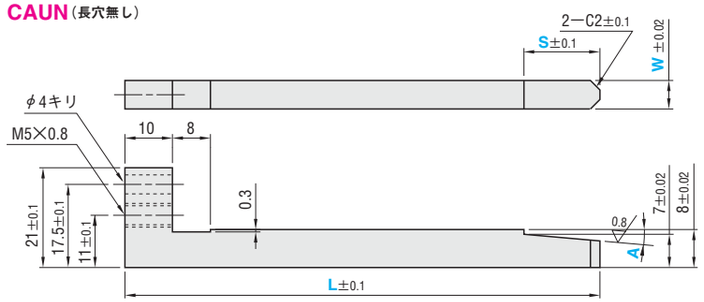

M 材質 G040F
H 硬度 40HRC

S1	型式 Type	W	指定1mm単位 L	指定1mm単位 S	A（選択）	¥基準単価 1〜9本 CAUA	¥基準単価 1〜9本 CAUN
S−4	CAUA（長穴付） CAUN（長穴無し）	6	70〜120	10〜25	1	5,900	5,900
		8			2.5	6,550	6,150
		10			5	6,810	6,480

Order 注文例

型式	−	L	−	S	−	A
CAUA 6	−	100	−	20	−	5
CAUN 6	−	102	−	20	−	2.5

Example 使用例

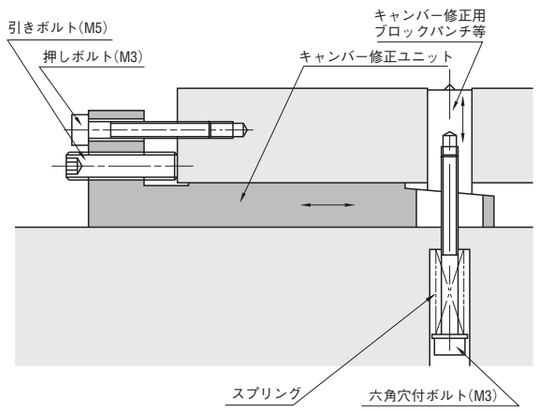

Delivery 出荷日

•W=6　5 日目発送

•W=8・10　8 日目発送

Price 価格

■数量スライド価格（1円未満切り捨て）P.37

数量	1〜9	10〜20	表示数量超えは価格・出荷日お見積り
値引率	基準単価	5%	

■特長

・コネクター・リードフレーム等の薄物材料のキャンバー（材料曲がり）修正用の高さ調整ユニットです。

・引きボルト、押しボルトで調整ユニットを前後させることで修正用パンチの高さを微調整する事ができます。

この商品は2010年で廃止予定です。

RoHS

CSAU

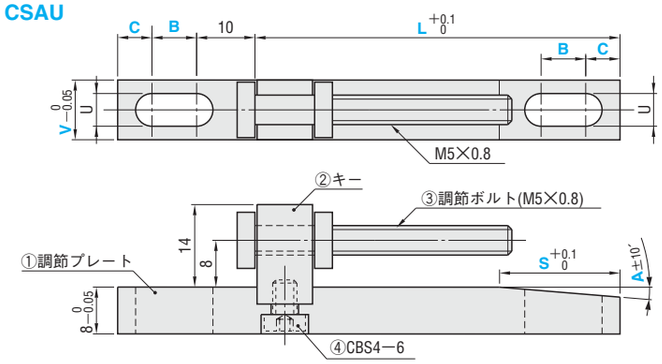

①調節プレート

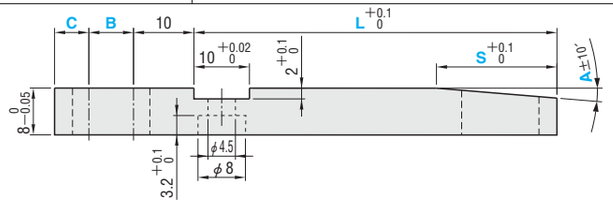

②キー

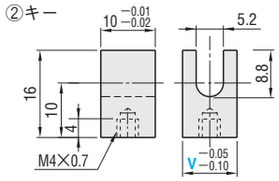

③調節ボルト

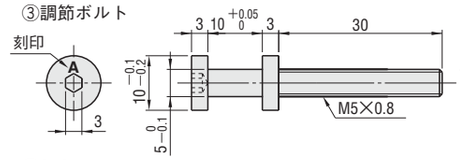

④CBS4−6

部品	M 材質 H 硬度 S 表面処理 A 付属品
①	M 材　質　SKD11相当 H 硬　度　60 〜 63HRC
②	M 材　質　SKS3 H 硬　度　58 〜 62HRC
③	M 材　質　S45C H 硬　度　33 〜 38HRC S 表面処理　無電解ニッケルメッキ
④	A 付 属 品　CBS4−6 M 材　質　SCM435 H 硬　度　39 〜 44HRC（強度区分8.8）

U	型式 Type	V	指定1mm単位 L	指定1mm単位 S	A（選択）	指定1mm単位 B	指定1mm単位 C	¥基準単価 1〜9本
5.5	CSAU	10	70〜120	10〜30	1 3 5	5〜20	5〜10	5,810
6.5		13						6,180

Order 注文例

型式	−	L	−	S	−	A	−	B	−	C
CSAU 10	−	80	−	S20	−	A3	−	B10	−	C5

Example 使用例

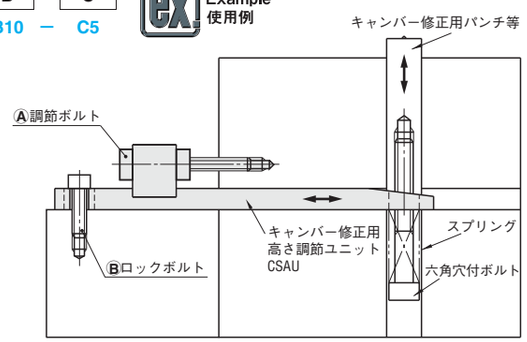

Delivery 出荷日

8 日目発送

Price 価格

■数量スライド価格（1円未満切り捨て）P.37

数量	1〜9	10〜20	表示数量超えは価格・出荷日お見積り
値引率	基準単価	5%	

■特長

曲り・そり修正や刻印等におけるブロックパンチの微少な高さ調整を、金型をばらさずに行うことが可能です。

■使用方法

1.Ⓐ調節ボルトでキャンバー修正用高さ調節ユニット（CSAU）を移動させることによって、パンチの高さを調整します。
その際、ねじ1回転時におけるパンチの高さ変化量につきましては右表をご参照ください。また、ねじの回転位置表示のため、Ⓐ調整ねじの頭に識別マーク（A）を刻印しています。
2.Ⓑロックボルトをしめて、キャンバー修正用高さ調節ユニット（CSAU）を固定します。
3.再調整する場合は、Ⓑロックボルトをゆるめて使用します。

ねじ1回転におけるパンチの高さ変化量△t(mm)

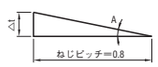

A	1	3	5
△t(mm) 0.8×tanA	0.014	0.042	0.070

ミスミ プレス 2009　2D CADデータ完備!　http://jp.misumi-ec.com/press/　お問合せ窓口 P.1269