納期短縮　ストークA（翌日発送）対応

追加工価格も数量スライド適用 P.39

RoHS

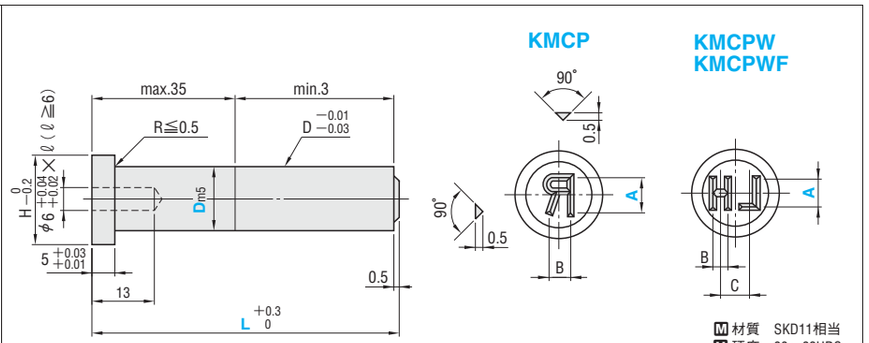

H	B	C	型式 Type	D	指定0.1mm単位 L	A	文字(ゴシック体) CHR	¥基準単価 1～9本
13	3.3	—	KMCP (1文字)	10	30.0～120.0	5	0 1 2 3 4 5 6 7 8 9 A B C D E F G H I J K L M N O P Q R S T U V W X Y Z	3,370
	4			10		6		3,370
16	5.3			13		8		3,830
19	6.5			16		10		4,410
23	8.5			20		13		4,890
13	2.5	3.5	KMCPW (2文字)	10	30.0～120.0	4	RH LH FR FL RR RL	3,800
16	3.3	5		13		5		3,830
19	4	6		16		6		4,410
23	5.3	8		20		8		4,890
28	6.5	10		25		10		5,230
13	2.5	3.5	KMCPWF (2文字フリー)	10	30.0～120.0	4	0 1 2 3 4 5 6 7 8 9 A B C D E F G H I J K L M N O P Q R S T U V W X Y Z	4,400
16	3.3	5		13		5		4,500
19	4	6		16		6		4,900
23	5.3	8		20		8		5,430
28	6.5	10		25		10		5,810

・KMCPW
RH…RIGHT HANDLE　FR…FRONT RIGHT　RR…REAR RIGHT
LH…LEFT HANDLE　FL…FRONT LEFT　RL…REAR LEFT

Order 注文例

型式		L		A		CHR
KMCP 13	—	110.0	—	A8	—	G
KMCPWF 16	—	110.0	—	A6	—	AB

Delivery 出荷日　3 日目発送　ストークA 800円/1本　P.38
同一サイズ3本以上は一律2,160円

Price 価格

■数量スライド価格（1円未満切り捨て）P.37

数量	1～9	10～29	30～49	50～100	表示数量超えは価格・出荷日お見積り
値引率	基準単価	5%	10%	15%	

Alterations 追加工

型式		L		A		CHR		(KC・SRC)
KMCP 10	—	80.0	—	A5	—	R	—	KC90

Alterations	Code	Spec.	¥/1Code
D/2 0 −0.01	KC	ツバ部廻り止め加工 指定90°単位 KC0 KC90 KC180 KC270	200
	SRC	ツバ部をセレクトリテーナ(SLS)用に加工 詳細はP.673を参照	100

■ダイチェックボタン

RoHS

型式	M 材質	H 硬度
DCBAW13	SKS3	56～58HRC

型式	M 材質	H 硬度
DCBA16	SKD11相当	60～63HRC
DCBA18		

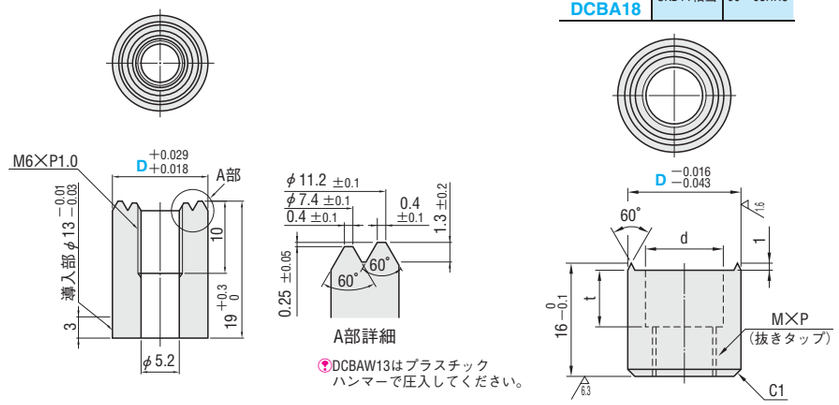

φd	M×P	t	型式 Type	D	¥基準単価 1～4本
—	M 8×P1.25	—	DCBAW	13	1,280
11	M 8×P1.25	8	DCBA	16	2,250
13.5	M10×P1.5	10		18	2,530

Example 使用例

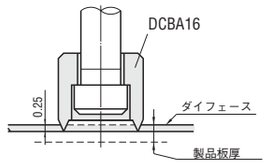

1.取付位置
①製品にマークが付いても関係のない所に取付けてください。
②パンチが当たる部位でできるだけ水平な面を選び、面に対し垂直に取付けてください。
2.ボルト締付とし、取付面より0.25mm出してください。
(製品喰込み量0.25mm)

Order 注文例

型式
DCBA 16

Delivery 出荷日

•DCBA16　•DCBA18
3 日目発送　ストークT 1,600円/1本　ストークA 800円/1本　P.38
同一サイズ3本以上は一律2,160円(ストークTは除く)

•DCBAW13
3 日目発送　ストークA 500円/1本　P.38
同一サイズ3本以上は一律1,350円

Price 価格

■数量スライド価格（1円未満切り捨て）P.37

数量	1～4	5～9	10～29	30～50	表示数量超えは価格・出荷日お見積り
値引率	基準単価	5%	10%	15%	

■シム

型式		D_1
DCBA用	DCIM	14
	DCIMT	16

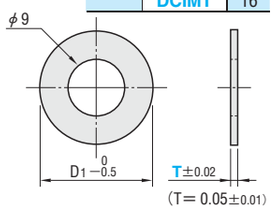

M 材質　SUS304

型式	T	¥基準単価 1～4本 DCIM	DCIMT
DCIM DCIMT	0.05	140	160
	0.1	160	180
	0.2	230	270
	0.3	330	370
	0.5	430	480
	1.0	540	590

Order 注文例

型式		T
DCIM	—	0.05

Delivery 出荷日

3 日目発送　ストークT 600円/1本　ストークA 300円/1本　P.38
同一サイズ3本以上は一律810円(ストークTは除く)

Price 価格

■数量スライド価格（1円未満切り捨て）P.37

数量	1～4	5～9	10～29	30～50
値引率	基準単価	5%	10%	15%

表示数量超えは価格・出荷日お見積り

ミスミ プレス 2009　エンジニアのための技術講座!　http://jp.misumi-ec.com/press/　お問合せ窓口 P.1269