許容荷重 300～1600N 平面ガイドプレート

CADデータフォルダ名：48_Casters

自在 CHAMJ－E　固定 CHAMK－E　自在＋ストッパ付 CHAMS－E

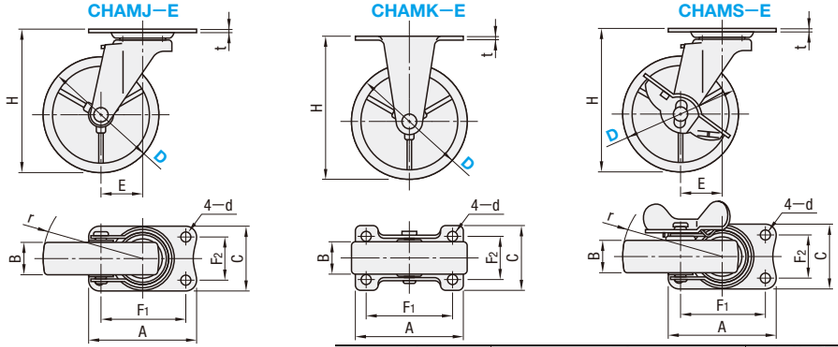

本体		車輪	ベアリング	
M材質	S表面処理	M材質（色）	旋回部	車輪部
SPHC	三価クロメート	合成ゴム（黒）・ウレタン（茶）・ナイロン（白）	有	無

本体タイプ	型式 Type	D	車輪材質	H	A	C	F1	F2	d	E	r	B R	B U	B N	t	許容荷重(N) R	許容荷重(N) U	許容荷重(N) N	質量(g) R	質量(g) U	質量(g) N	¥基準単価 R	¥基準単価 U	¥基準単価 N
自在タイプ	CHAMJ－E	50	R（ゴム）	65	70	42	56	28	6.5	22	47	20	21	21	2	300	380	400	180	165	150	257	371	247
		65		82						23	56						400		250	200	190	342	551	314
		75		92						27	65	21				400	450	500	285	215	200	390	570	371
		100		122	100	58	82	40	8.8	31	82	25	28	25	2.3	500	600	600	600	465	420	684	893	627
固定タイプ	CHAMK－E	50	U（ウレタン）	65	70	42	56	28	6.5	—	—	20	21	21	2	300	380	400	140	120	110	205	307	190
		65		82													400		195	145	135	288	439	247
		75		92								21				400	450	500	230	160	145	319	496	304
		100		122	100	58	82	40	8.8			25	28	25	2.3	500	600	600	505	345	325	593	855	561
自在ストッパ付タイプ	CHAMS－E	50	N（ナイロン）	65	70	42	56	28	6.5	22	47	20	21	21	2	300	380	400	205	185	170	304	447	323
		65		82						23	56						400		285	215	215	380	646	437
		75		92						27	65	21				400	450	500	320	250	230	437	684	447
		100		122	100	58	82	40	8.8	31	82	25	28	25	2.3	500	600	600	670	525	475	751	1,074	694

自在 CHAMJ－S　固定 CHAMK－S　自在＋ストッパ付 CHAMS－S

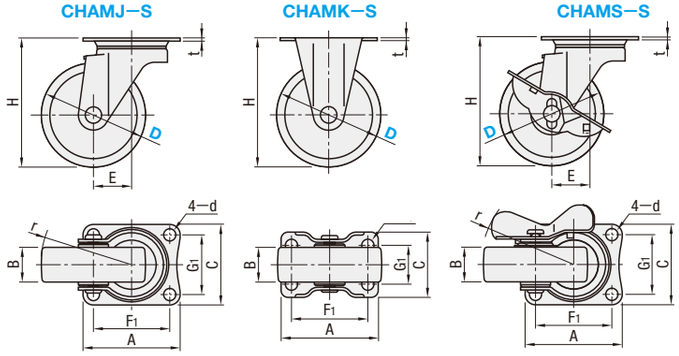

CHAMJ-S,CHAMS-S D100・125・150
CHAMK-S D100 長穴d拡大図
CHAMK-S D125・150 長穴d拡大図

本体		車輪	ベアリング	
M材質	S表面処理	M材質（色）	旋回部	車輪部
SPHC	三価クロメート	合成ゴム（黒）・ウレタン（D50・65・75茶　D100・125・150グレー）・ナイロン（白）	有	無

本体タイプ	型式 Type	D	車輪材質	H	A	C	F1	F2	G1	G2	d	E	r	B R	B U	B N	t	許容荷重(N) R	許容荷重(N) U	許容荷重(N) N	質量(g) R	質量(g) U	質量(g) N	¥基準単価 R	¥基準単価 U	¥基準単価 N
自在タイプ	CHAMJ－S	50	R（ゴム）	70	70	58	55	—	42	—	8.8	27	53	28	25	28	2.3	500	600	600	325	305	290	330	590	380
		65		85									61		25	25				700	375	325	310	410	680	430
		75		93								28	66			26		600	700	800	420	345	325	450	740	480
		100		132	90	90	71	68	71	68	11	32	83	32	32	32	3.2	1200	1000	1200	920	790	770	880	1,580	930
		125		168	102	102	80	75	80	75		40	105	38	40	40		1500	1300	1500	1505	1465	1315	1,470	2,330	1,620
		150		190									115	40				1600	1400	1600	1710	1585	1490	1,620	2,860	1,860
固定タイプ	CHAMK－S	50	U（ウレタン）	70	70	47	55	—	28	—	8.8	—	—	28	25	28	2.3	500	600	600	195	175	160	260	510	280
		65		85										25	25	25				700	250	200	185	330	580	310
		75		93												26		600	700	800	295	220	200	340	640	360
		100		132	110	75	90	80	50	45	11			32	32	32	2.6	1200	1000	1200	740	610	585	740	1,380	730
		125		168	136	100	112	100	56	53				38	40	40	3.0	1500	1300	1500	1135	1090	945	1,090	1,880	1,250
		150		190	137	93								40			2.6	1600	1400	1600	1290	1160	1100	1,270	2,630	1,490
自在ストッパ付タイプ	CHAMS－S	50	N（ナイロン）	70	70	58	55	—	42	—	8.8	27	67	28	25	28	2.3	500	600	600	345	335	310	480	690	490
		65		85									68	25		25				700	430	375	350	490	770	530
		75		93								28				26		600	700	800	470	380	360	540	820	590
		100		132	90	90	71	68	71	68	11	32	86	32	32	32	3.2	1200	1000	1200	1005	875	850	1,080	1,820	1,130
		125		168	102	102	80	75	80	75		40	108	38	40	40		1500	1300	1500	1690	1650	1505	1,900	2,370	2,010
		150		190									115	40				1600	1400	1600	1875	1750	1700	2,300	2,990	2,370

Order 注文例

型式	―	車輪材質
CHAMS－E75 ―		U
CHAMJ－S65 ―		R

Delivery 出荷日　在庫品　翌日出荷 P.89
ご希望によりPM5:00迄、当日出荷受付致します。

Price 価格

■数量スライド価格（1円未満切り捨て）P.89

数量	1～49	50～99	100～199
値引率	基準単価	10%	15%

表示数量超えはお見積り

改定版

2012年FAメカニカル標準部品カタログより、内容の一部を改定しております。

改定内容は左記参照

http://jp.misumi-ec.com/maker/misumi/catalog/mech/correct

許容荷重 300～1800N 平面ガイドプレート

CADデータフォルダ名：48_Casters

自在 CRJDG CSRJDG CSMJU　固定 CRKDG CSRKDG CSMKU　自在＋ストッパ付 CRSDG CSRSDG CSMSPU

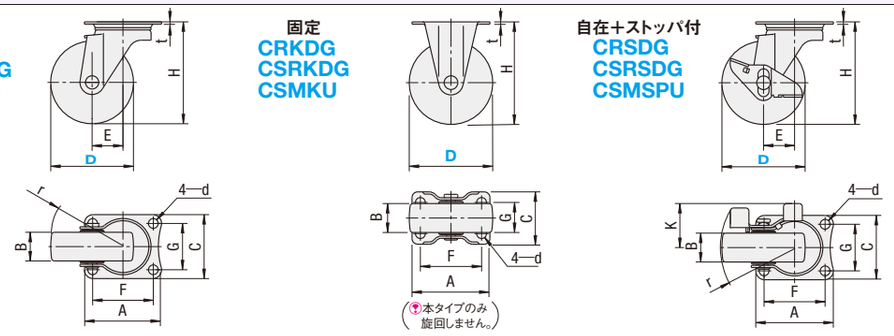

本タイプのみ旋回しません。

ステンレスタイプ

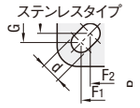

D125・150

rは車輪を旋回させた場合の半径を示します。

Type	本体 M材質	本体 S表面処理	車輪 M材質（色）	ベアリング 旋回部	ベアリング 車輪部
CRJDG・CRKDG・CRSDG	SPHC	三価クロメート	導電性ゴム（黒）＊	有	無
CSRJDG・CSRKDG・CSRSDG	SUS304	バレル研磨	ゴム（黒）		
CSMJU・CSMKU・CSMSPU	SUS304		ウレタン（グレー）		D寸100・125・150のみ有
			ナイロン（白）		D寸150のみ有

＊導電性ゴム体積固有抵抗値10^2～10^4Ω・cm

■導電性車輪タイプ

本体タイプ	型式 スチールタイプ	型式 ステンレスタイプ	D	B	H	A	C	r スチールタイプ	r ステンレスタイプ	K スチールタイプ	K ステンレスタイプ	F	d	t	E	G	許容荷重(N)	質量(g)	¥基準単価 スチールタイプ	¥基準単価 ステンレスタイプ
自在タイプ	CRJDG	CSRJDG	50	20	65	70	42	47	47	—	—	56	6.5	2	22	28	300	190	390	740
			65	25	85		58	61	61			55	8.8	2.3	27	42	500	370	650	940
			75		93			66	66						28		600	420	750	1,060
			100		122	100		82	82			82			31	40	500	600	1,140	2,090
固定タイプ	CRKDG	CSRKDG	50	20	65	70	42	—	—	—	—	56	6.5	2	—	28	300	140	350	470
			65	25	85		47					55	8.8	2.3			500	250	530	740
			75		93												600	290	610	830
			100		122	100	58					82				40	500	510	1,040	1,380
ストッパタイプ	CRSDG	CSRSDG	50	20	65	70	42	51	51	32	31	56	6.5	2	22	28	300	210	460	930
			65	25	85		58	67	67	43	40	55	8.8	2.3	27	42	500	430	760	1,130
			75		93			68	68						28		600	470	850	1,240
			100		122	100		82	82	44	43	82			31	40	500	670	1,240	2,510

■本体ステンレスタイプ

本体タイプ	型式 Type	D	車輪材質	B R（ゴム）	B U（ウレタン）	B N（ナイロン）	H	A	C	F1	F2	d	t	E	G1	G2	K	r	許容荷重(N) R	許容荷重(N) U	許容荷重(N) N	質量(g)	¥基準単価 R	¥基準単価 U	¥基準単価 N
自在タイプ	CSMJU	75	R（ゴム）＊1	25	26	25	93	70	58	55	—	8.8	2.3	28	42	—	—	66	600	700	800	390	1,270	1,430	1,160
		100		29	32	32	132	90	90	71	68	11	3	32	71	68		82	800	1000	1000	950	2,630	3,410	2,540
		125		32			168	102	102	80	75			36	80	75		99	1000	1200	—	1230	3,670	4,760	—
		150		40	40	40	190							40				115	—	1800	1600	1500	—	5,710	5,390
固定タイプ	CSMKU	75	U（ウレタン）	25	26	25	93	70	47	55	—	8.8	2.3	—	28	—	—	—	600	700	800	270	610	690	590
		100		29	32	32	132	110	75	90	80	11	3		50	45			800	1000	1000	720	1,730	2,540	1,660
		125		32			168	140	94	112	100				53	56			1000	1200	—	1180	2,610	3,700	—
		150		40	40	40	190	102	102	80	75				80	75			—	1800	1600	1290	—	4,440	4,150
ストッパ付タイプ	CSMSPU	75	N（ナイロン）＊2	25	26	25	93	70	58	55	—	8.8	2.3	28	42	—	43	68	600	700	800	430	1,450	1,700	1,410
		100		29	32	32	132	90	90	71	68	11	3	32	71	68	55	86	800	1000	1000	1060	3,240	4,040	3,170
		125		32			168	102	102	80	75			34	80	75	54	97	1000	1200	—	1340	4,140	5,390	—
		150		40	40	40	190							40			65	115	—	1800	1600	1720	—	6,510	6,190

＊1　R（ゴム）タイプのD寸150は自在、固定、ストッパともにありません。
＊2　N（ナイロン）タイプのD寸125は自在、固定、ストッパともにありません。

Order 注文例

型式	―	車輪材質
CRJDG100		
CSMKU125 ―		U

Price 価格

■数量スライド価格（1円未満切り捨て）P.89

数量	1～19	20～34	35～49	50～99
値引率	基準単価	5%	10%	18%

表示数量超えはお見積り

Delivery 出荷日

●CRJDG・CRKDG・CRSDG
在庫品　翌日出荷 P.89
ご希望によりPM5:00迄、当日出荷受付致します。

●上記以外
3 日目発送