フレキシブルアーム

取付治具（LED照明用フレキシブルアーム）

無料貸出 7023　2D CAD

Delivery 納期

出荷日
翌日（当日）

当日出荷は、17時までに都度お申し付けください。

在庫品

ココが特長

照明を自在に移動・固定!!

- ●照明を自在に移動・固定できるアーム。
- ●LED照明のテスト・実験用固定治具として最適。
- ●様々な角度、距離にて位置決め可能（耐荷重600g）。

型式	タイプ	重量	耐荷重	単価 1～9台	単価 10台以上
EMVA-LTJ-FA	標準	250g	600g	¥19,000	¥18,100
EMVA-LTJ-FAL	ロング	280g	600g	¥25,000	¥23,800

※外観および仕様は、予告なく変更することがあります。

外形寸法図　（単位：mm）

EMVA-LTJ-FA

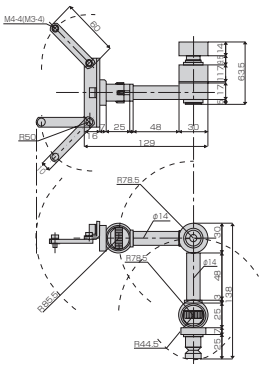

EMVA-LTJ-FAL

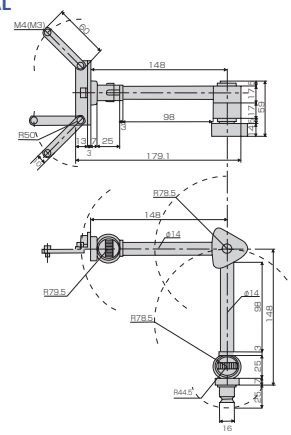

取付治具（フレキシブルアーム用ベース）

無料貸出 7023　2D CAD

Delivery 納期

出荷日
翌日（当日）

当日出荷は、17時までに都度お申し付けください。

在庫品

型式	重量	種類	単価 1～14台	単価 15台以上
EMVA-LTJ-MB	1100g	マグネットベース	¥11,300	¥10,800
EMVA-LTJ-FC	400g	Fクランプ	¥9,800	¥9,500
EMVA-LTJ-B	75g	ベース	¥3,800	¥3,700

ココが特長

テスト用途に最適!!

- ●各種機器を簡易的に固定するためのマグネットスタンド!!
- ●カメラ・LEDフレキシブルアームを固定するための金具です。

マグネットベース

固定用マグネットベース　80kgf

Fクランプ

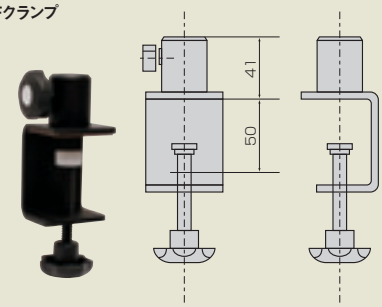

幅50mmの厚さまでクランプ可能　（単位：mm）

ベース

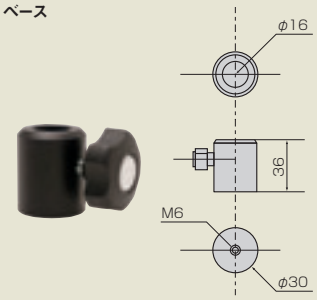

設備に直接取り付ける部品（単位：mm）

※外観および仕様は、予告なく変更することがあります。