トランス（アップネジ式端子台）・50～500VA

RoHS

AC 220V　単相　盤内配線　ネジ取付

ココが特長

使いやすいバリュータイプ電源トランス

- ●500VAまで即納可能です。
- ●低価格の単層複巻トランスです。
- ●周波数50/60Hz共用です。
- ●耐電圧AC2000V　1分間
- ●EN61558-2-4規格準拠

Order 注文例

型式
TP10E-50

Delivery 納期

出荷日	
1～3台	翌日（当日）
4台～	都度見積

当日出荷は、17時までに都度お申し付けください。

在庫品

1次電圧(V)	2次電圧(V)	絶縁種別	容量(VA)	重量(kg)	型式	基準単価 1～3台	スライド単価 4～10台	スライド単価 11台～
0-220 (200)	0-110 (100)	B	50	1.2	TP10E-50	¥2,756	¥2,618	¥2,480
			100	2.4	TP10E-100	¥3,328	¥3,161	¥2,995
			150	3.1	TP10E-150	¥4,056	¥3,853	¥3,650
			200	4	TP10E-200	¥5,460	¥5,187	¥4,914
			400	5.7	TP10E-400	¥5,720	¥5,434	¥5,148
			500	8.9	TP10E-500	¥7,748	¥7,360	¥6,973

外形図

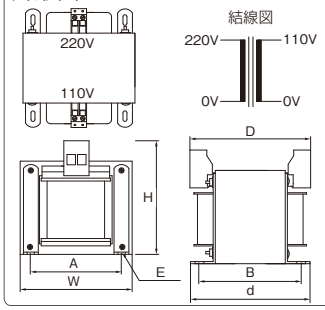

外形寸法図(mm)

型式	d	W	H	D	A	B	E
TP10E-50	67	76.2	85.5	70	63.5	52	5.2×9.5
TP10E-100	84.5	85.8	94	88	71.5	68	5.2×9.5
TP10E-150	87.5	96	97.5	88.5	80	72.5	5.2×9.5
TP10E-200	100.5	96	97.5	103	80	85.5	5.2×9.5
TP10E-400	104	120	118	99	100	83	6.5×14
TP10E-500	109	150	133	107	125	78.5	7.2×14.3

※在庫無くなり次第静電シールド付になります。

大容量トランス（アップネジ式端子台）・750～7500VA

の価格は値下げした商品です　プライスダウン

RoHS

AC 220V　単相　盤内配線　ネジ取付　専用端子カバー

ココが特長

静電シールド付大容量電源トランス

- ●750VA～7500VAを2～4日目出荷!
- ●埃の侵入を防ぐ端子カバー付きです。
- ●周波数50/60Hz共用です。
- ●耐電圧AC2000V、1分間
- ●単相複巻、静電シールド付です。

Order 注文例

型式
TP10-750

Delivery 納期

出荷日	
1～2台	価格表参照
3台～	都度見積

納期に関するお断り
本商品に関する稼働日は土日を含みません。

非在庫品

1次電圧(V)	2次電圧(V)	絶縁種別	定格電流(A)	容量(VA)	重量(kg)	型式	基準単価 1～2台	スライド単価 3～10台	スライド単価 11台～	出荷日
0-200-220	0-100-110	E	0.5	500	7.0	TP10-500	¥8,800	¥8,500	¥8,200	2日目
			7.5	750	9.2	TP10-750	¥12,500	¥12,200	¥11,900	
			10	1000	12.2	TP10-1000	¥13,500	¥13,200	¥12,800	
			15	1500	19	TP10-1500	¥20,200	¥19,600	¥19,100	
			20	2000	22	TP10-2000	¥22,700	¥22,200	¥21,600	
			30	3000	30	TP10-3000	¥30,600	¥29,800	¥29,100	
		B	40	4000	43	TP10-4000	¥42,900	¥42,000	¥41,100	4日目
			50	5000	50	TP10-5000	¥49,800	¥48,800	¥47,800	
			60	6000	60	TP10-6000	¥82,500	¥80,000	¥78,300	
			75	7500	65	TP10-7500	¥98,500	¥95,500	¥93,500	

外形図

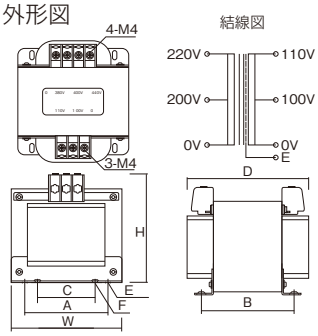

外形寸法図(mm)

型式	W	D	H	A	B	C	E	F
TP10-500	146	122	145	110	72	76	6.5x12	M5
TP10-750	146	150	145	110	92	76	6.5×12	M5
TP10-1000	146	180	145	110	122	76	6.5×12	M5
TP10-1500	180	170	183	120	114	–	10×20	–
TP10-2000	180	190	183	120	134	–	10×20	–
TP10-3000	200	190	220	138	144	–	10×20	–
TP10-4000	250	220	240	170	148	–	10×20	–
TP10-5000	250	240	240	170	168	–	10×20	–
TP10-6000	250	260	270	170	168	–	10×20	–
TP10-7500	260	260	370	150	180	–	φ11	–